ATLAS TRENDY 10-20

ASSEMBLING - MONTAGGIO - MONTAGE - BAUANLEITUNG
MONTAJE - УСТАНОВКА

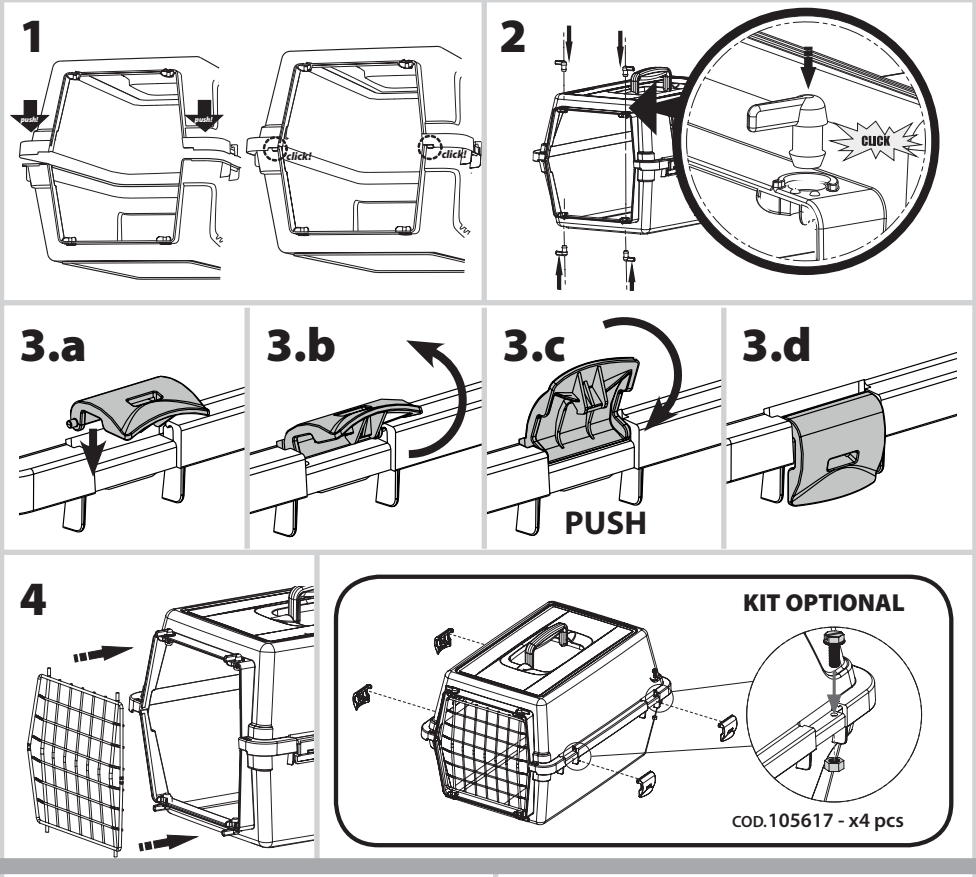

⚠ WARNING!

GB - Important: clean the product only using water and mild soap.

IT - Importante : Pulire il prodotto solamente con acqua e sapone neutro!

FR - Important : nettoyer le produit uniquement avec de l'eau et du savon neutre.

DE - Wichtig: Reinigen Sie das Produkt nur mit Wasser und milder Seife.

NL - Belangrijk: product enkel reinigen met water en milde zeep.

ES - Importante: Limpie el producto sólo con un jabón suave y agua!

PT - Importante: limpe o produto apenas usando água e sabão neutro.

RU - Важно: мойте данный продукт, используя только воду и мягкое мыло.

986139