RLE 240

STIHL®

DE	Gebrauchsanleitung
EN	Instruction manual
FR	Manuel d’utilisation
NL	Gebruiksaanwijzing
IT	Istruzioni per l'uso
ES	Manual de instrucciones
PT	Manual de utilização
NO	Bruksanvisning
SV	Bruksanvisning
FI	Käyttöopas
DA	Betjeningsvejledning
PL	Instrukcja obsługi

RLE 240.0

B INT 1

© 2019 STIHL Tirol GmbH

1

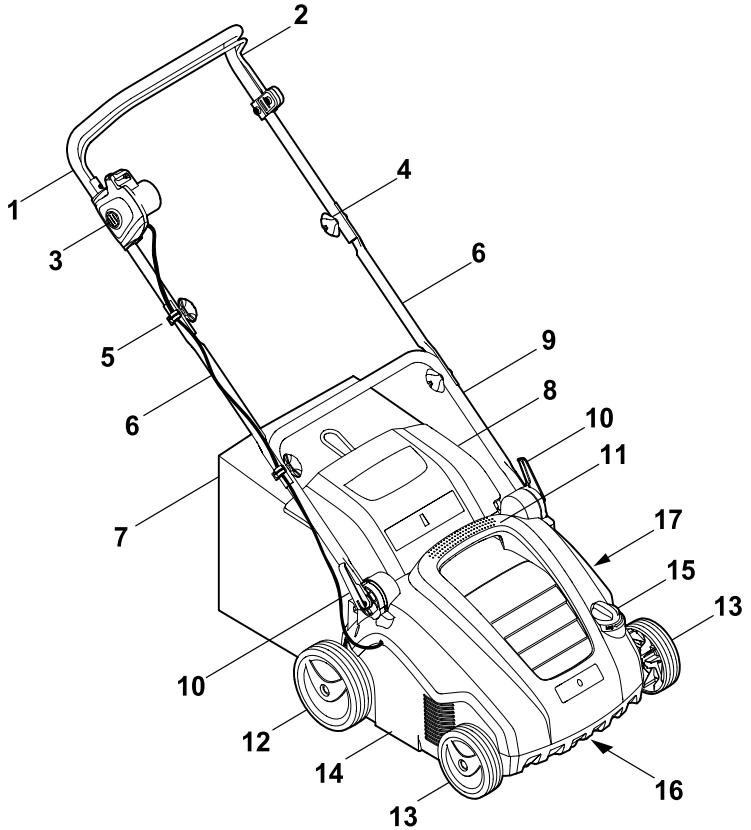

2

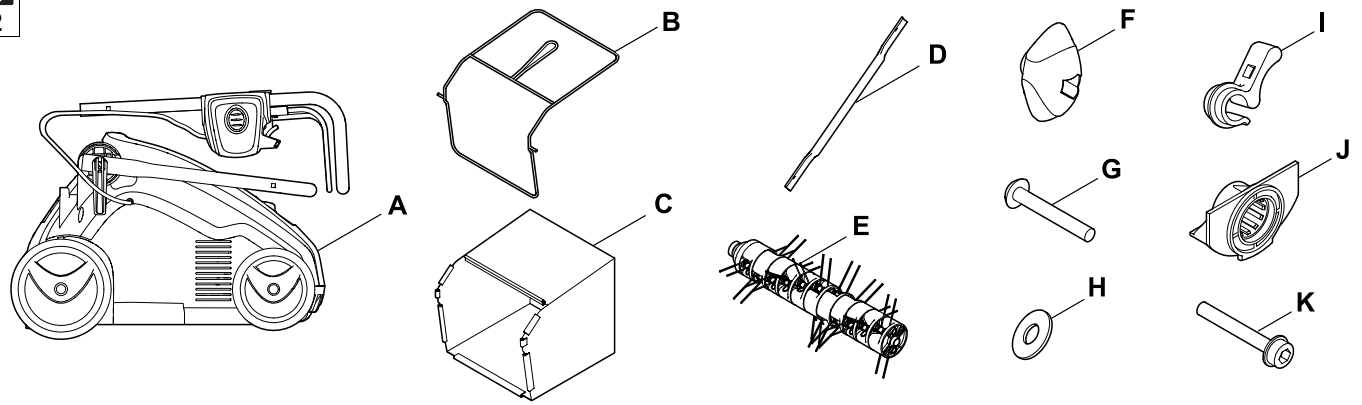

3

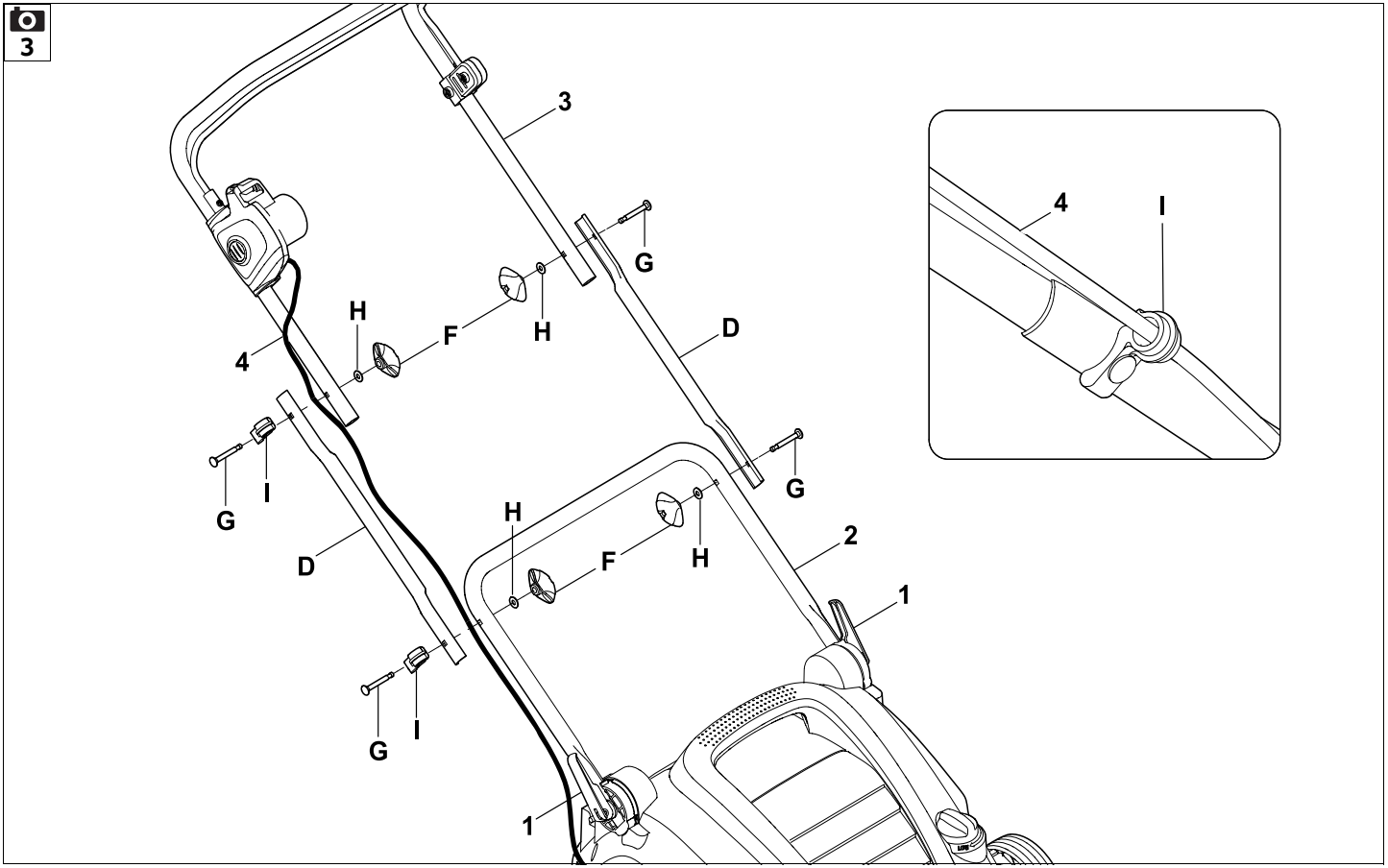

4

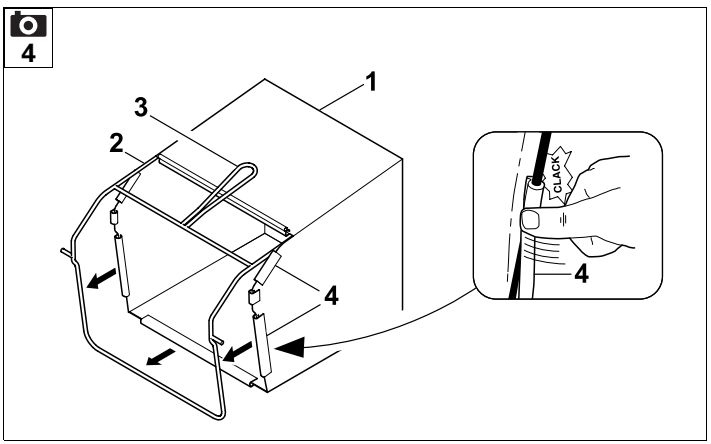

5

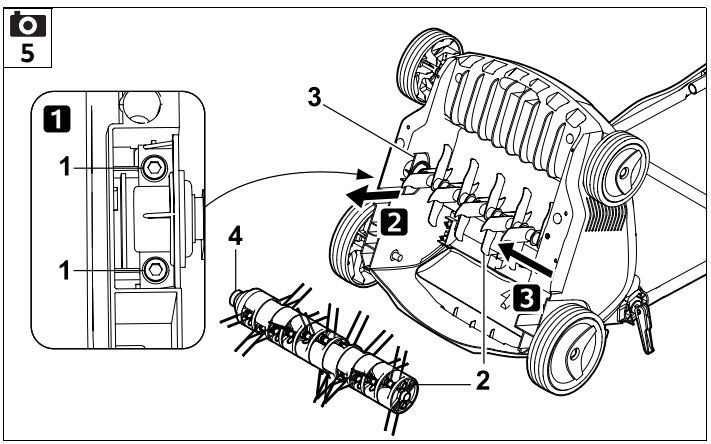

6

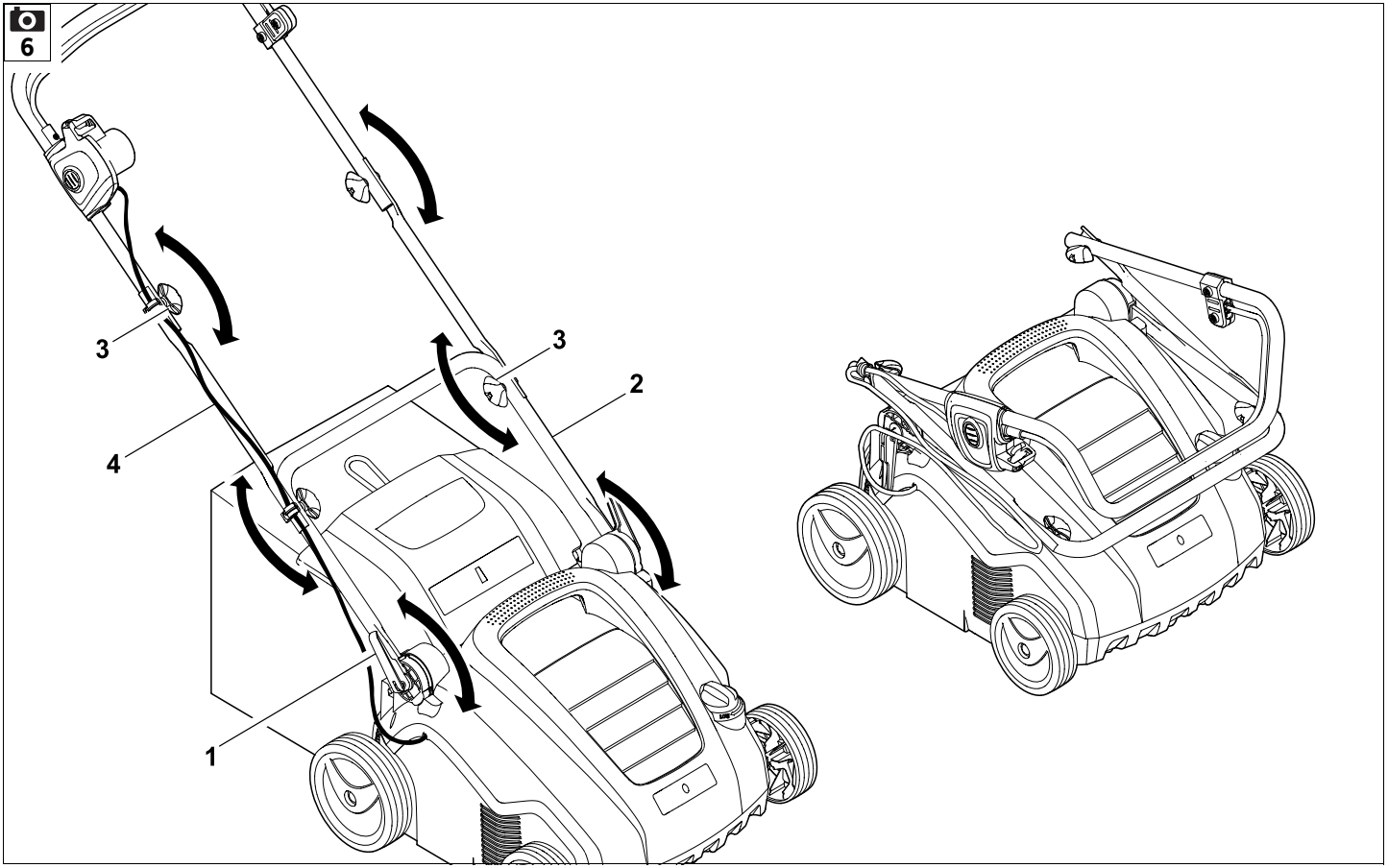

7

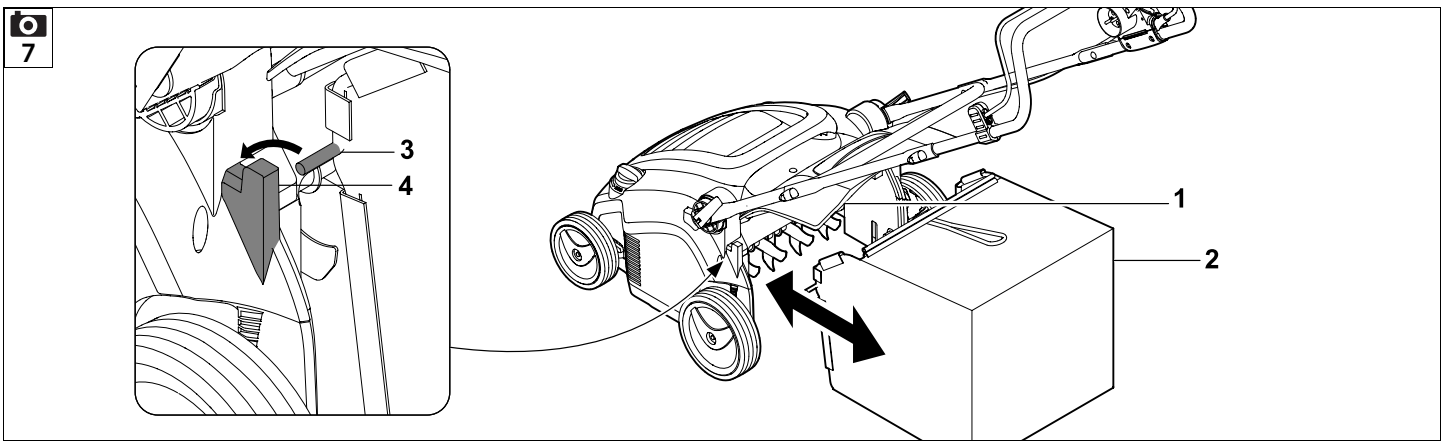

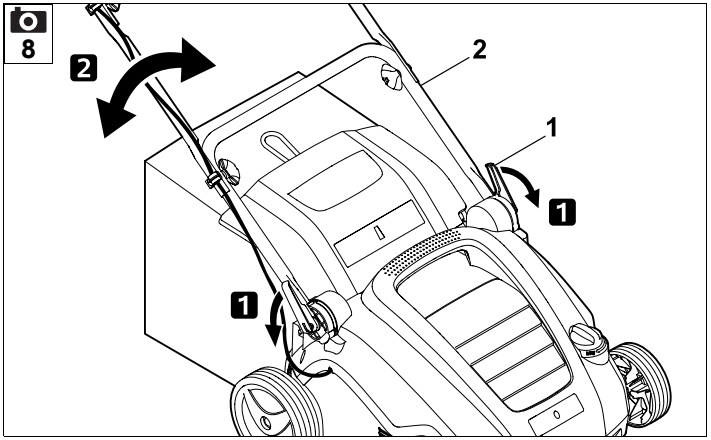
8
2
2
1
1
1

9
O.K.

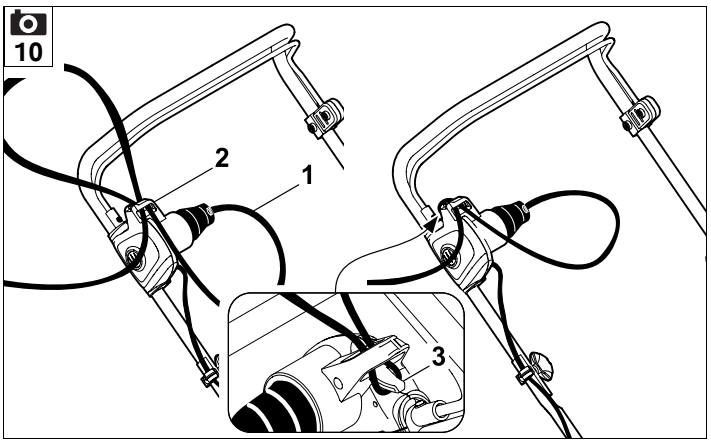
10
2
1
3

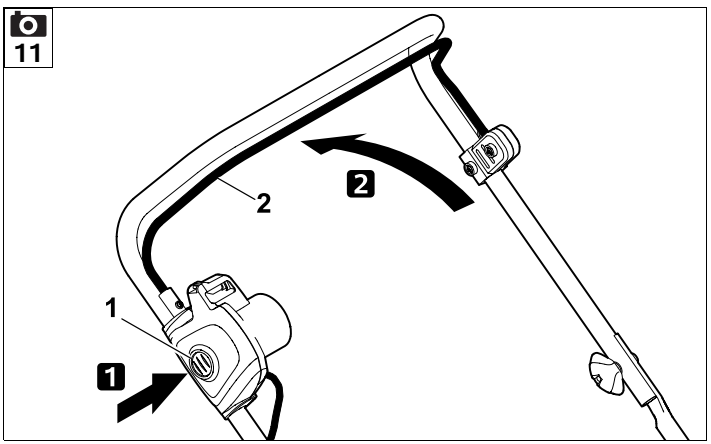
11
2
2
1
1

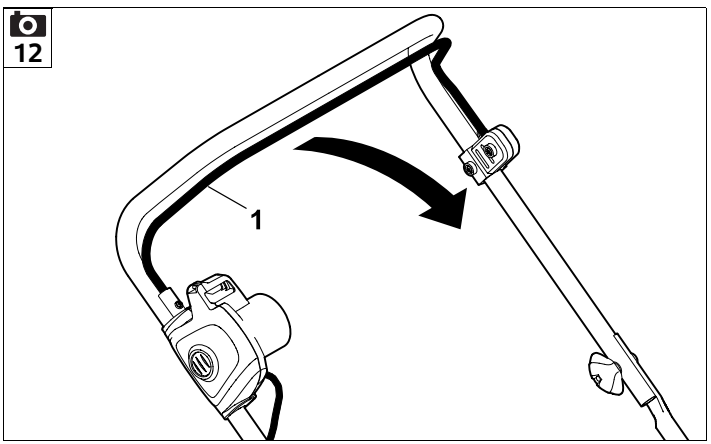
12
1

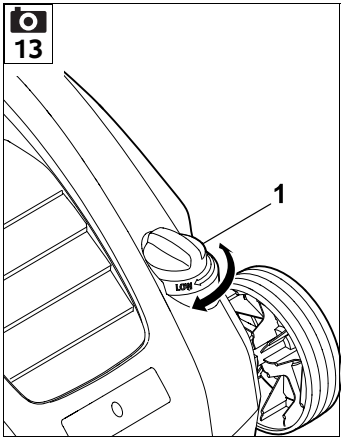
13
1
LOW

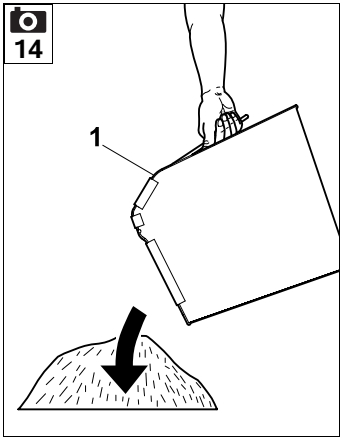
14
1

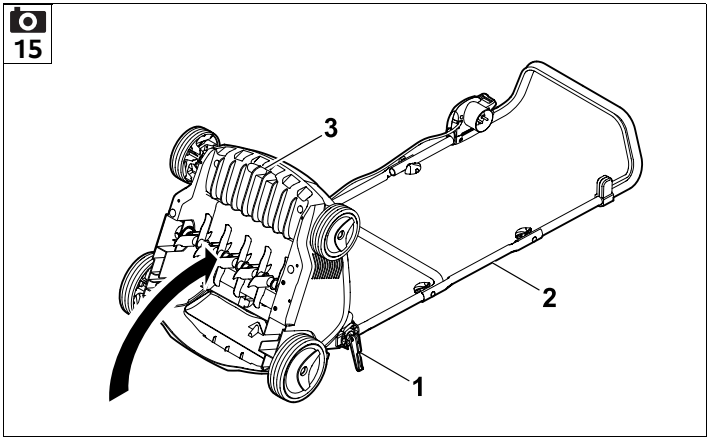
15
3
2
1

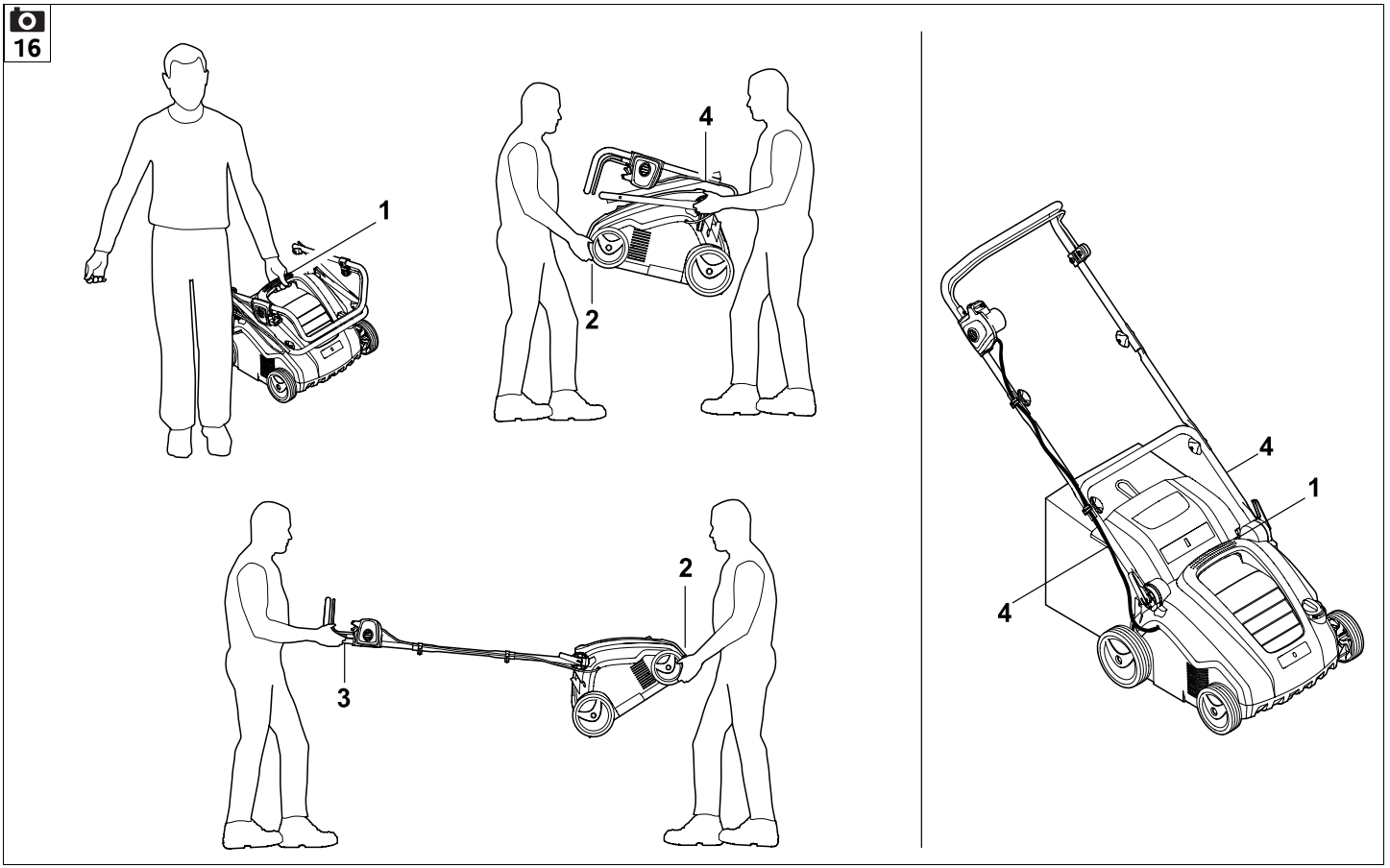
16
1
4
2
2
3
4
1
4

17

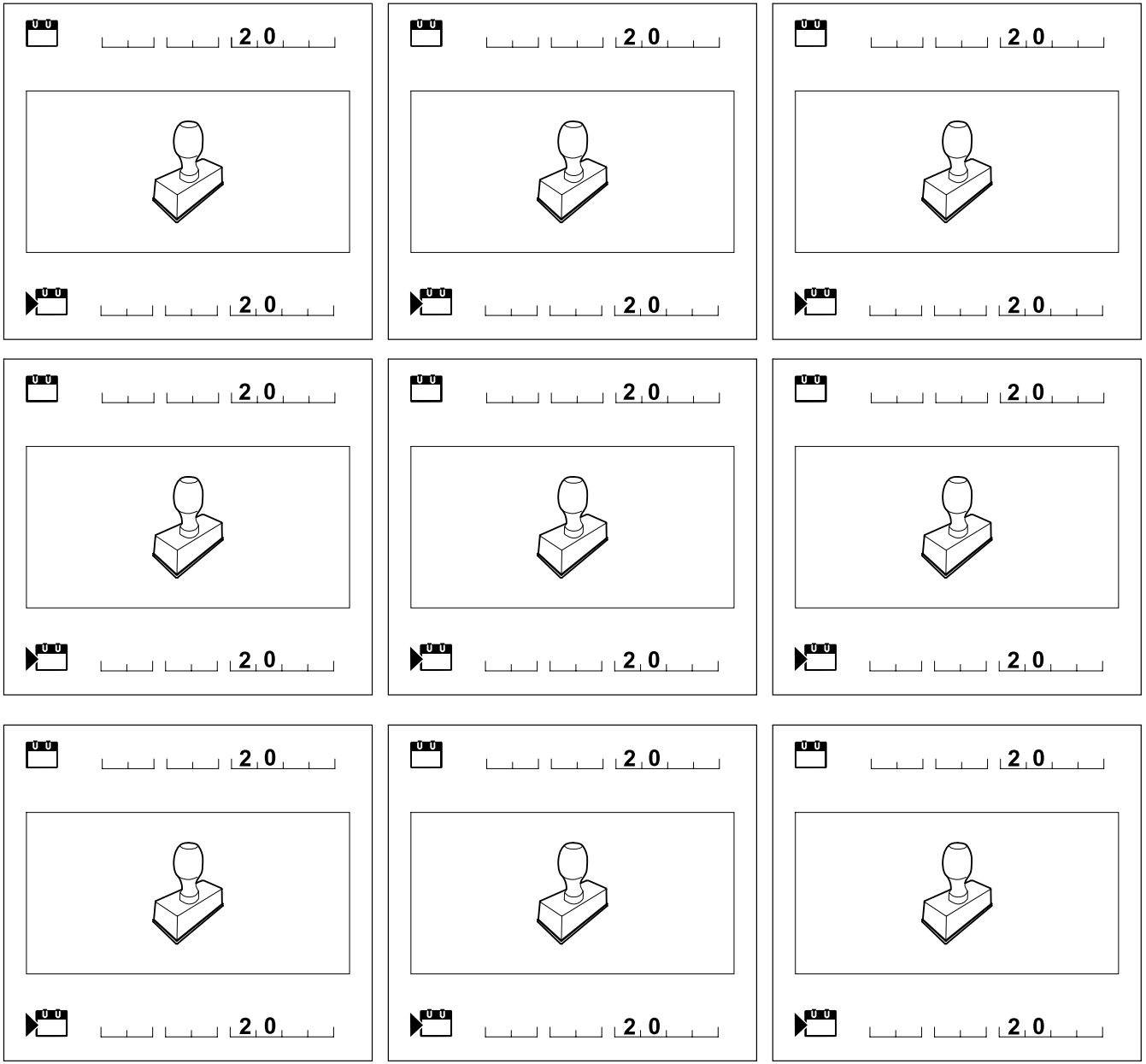

Liebe Kundin, lieber Kunde,

es freut uns, dass Sie sich für STIHL entschieden haben. Wir entwickeln und fertigen unsere Produkte in Spitzenqualität entsprechend der Bedürfnisse unserer Kunden. So entstehen Produkte mit hoher Zuverlässigkeit auch bei extremer Beanspruchung.

STIHL steht auch für Spitzenqualität beim Service. Unser Fachhandel gewährleistet kompetente Beratung und Einweisung sowie eine umfassende technische Betreuung.

Wir danken Ihnen für Ihr Vertrauen und wünschen Ihnen viel Freude mit Ihrem STIHL Produkt.

Dr. Nikolas Stihl

WICHTIG! VOR GEBRAUCH LESEN UND AUFBEWAHREN.

1. Inhaltsverzeichnis

Zu dieser Gebrauchsanleitung 8
Allgemein 8
Anleitung zum Lesen der Gebrauchsanleitung 8
Ländervarianten 8
Gerätebeschreibung 9
Zu Ihrer Sicherheit 9
Allgemein 9
Warnung – Gefahren durch elektrischen Strom 10
Bekleidung und Ausrüstung 11
Transport des Geräts 11
Vor der Arbeit 11
Während der Arbeit 12
Wartung, Reinigung, Reparaturen und Lagerung 14
Lagerung bei längeren Betriebspausen 15
Entsorgung 15
Symbolbeschreibung 15
Lieferumfang 16
Gerät betriebsbereit machen 16
Lenker montieren 16
Fangkorb montieren 16
Vertikutiereinheit/Lüfterwalze tauschen 16
Lenker umklappen 17
Fangkorb 17
Höhenverstellung Lenker 17
Hinweise zum Arbeiten 17
Hinweise zum Vertikutieren 17
Hinweise zum Striegeln 18
Arbeitsbereich des Bedieners 18
Richtige Belastung des Elektromotors 18
Thermischer Überlastschutz des Elektromotors 18
Wenn die Vertikutiereinheit/Lüfterwalze blockiert 19
Sicherheitseinrichtungen 19
Schutzeinrichtungen 19
Zweihandbedienung 19
Gerät in Betrieb nehmen 19
Gerät elektrisch anschließen 19
Zugentlastung 19
Vertikutierer einschalten 20
Vertikutierer ausschalten 20
Arbeitstiefe einstellen 20
Fangkorb entleeren 20
Wartung 20
Allgemein 20
Gerät reinigen 20
Elektromotor und Räder 21
Lenkeroberteil 21
Vertikutiereinheit 21
Aufbewahrung und Winterpause 21
Transport 21
Transport 21
Verschleiß minimieren und Schäden vermeiden 22
Umweltschutz 23
Übliche Ersatzteile 23
EU-Konformitätserklärung 23
Vertikutierer, handgeführt und netzbetrieben (STIHL RLE) 23
Anschrift STIHL Hauptverwaltung 23
Anschriften STIHL Vertriebsgesellschaften 24
Anschriften STIHL Importeure 24
Technische Daten 24

Gedruckt auf chlorfrei gebleichtem Papier. Papier ist recycelbar. Schutzumschlag ist halogenfrei.

Fehlersuche **24**
Serviceplan **25**
Übergabebestätigung 25
Servicebestätigung 25

2. Zu dieser Gebrauchsanleitung

2.1 Allgemein

Diese Gebrauchsanleitung ist eine **Originalbetriebsanleitung** des Herstellers im Sinne der EG-Richtlinie 2006/42/EC.

STIHL arbeitet ständig an der Weiterentwicklung seiner Produktpalette; Änderungen des Lieferumfanges in Form, Technik und Ausstattung müssen wir uns deshalb vorbehalten.
Aus den Angaben und Abbildungen dieses Heftes können aus diesem Grund keine Ansprüche abgeleitet werden.

In dieser Gebrauchsanleitung sind eventuell Modelle beschrieben, welche nicht in jedem Land verfügbar sind.

Diese Gebrauchsanleitung ist urheberrechtlich geschützt. Alle Rechte bleiben vorbehalten, besonders das Recht der Vervielfältigung, Übersetzung und der Verarbeitung mit elektronischen Systemen.

2.2 Anleitung zum Lesen der Gebrauchsanleitung

Bilder und Texte beschreiben bestimmte Handhabungsschritte.

Sämtliche Bildsymbole, die auf dem Gerät angebracht sind, werden in dieser Gebrauchsanleitung erklärt.

Blickrichtung:

Blickrichtung bei Verwendung „**links**“ und „**rechts**“ in der Gebrauchsanleitung:
Der Benutzer steht hinter dem Gerät und blickt in Fahrtrichtung vorwärts.

Kapitelverweis:

Auf entsprechende Kapitel und Unterkapitel für weitere Erklärungen wird mit einem Pfeil verwiesen. Das folgende Beispiel zeigt einen Verweis auf ein Kapitel: (⇨ 3.)

Kennzeichnung von Textabschnitten:

Die beschriebenen Anweisungen können wie in den folgenden Beispielen gekennzeichnet sein.

Handhabungsschritte, die das Eingreifen des Benutzers erfordern:

- Schraube (1) mit einem Schraubenzieher lösen, Hebel (2) betätigen ...

Generelle Aufzählungen:

– Einsatz des Produkts bei Sport- oder Wettbewerbsveranstaltungen

Texte mit zusätzlicher Bedeutung:

Textabschnitte mit zusätzlicher Bedeutung werden mit einem der nachfolgend beschriebenen Symbole gekennzeichnet, um diese in der Gebrauchsanleitung zusätzlich hervorzuheben.

Gefahr!
Unfall- und schwere Verletzungsgefahr für Personen. Ein bestimmtes Verhalten ist notwendig oder zu unterlassen.

Warnung!
Verletzungsgefahr für Personen. Ein bestimmtes Verhalten verhindert mögliche oder wahrscheinliche Verletzungen.

Vorsicht!
Leichte Verletzungen bzw. Sachschäden können durch ein bestimmtes Verhalten verhindert werden.

Hinweis
Information für eine bessere Nutzung des Gerätes und um mögliche Fehlbedienungen zu vermeiden.

Texte mit Bildbezug:

Abbildungen, die den Gebrauch des Geräts erklären, finden Sie ganz am Anfang der Gebrauchsanleitung.

Das Kamerasymbol dient zur Verknüpfung der Bilder auf den Bildseiten mit dem entsprechenden Textteil in der Gebrauchsanleitung.

2.3 Ländervarianten

STIHL liefert abhängig vom Auslieferungsland Geräte mit unterschiedlichen Steckern und Schaltern aus.

In den Abbildungen sind Geräte mit Eurosteckern dargestellt, der Netzanschluss von Geräten mit anderen Steckerausführungen erfolgt auf gleichartige Weise.

3. Gerätebeschreibung

1 Lenkeroberteil
2 Motorstoppbügel
3 Einschaltknopf
4 Drehgriff
5 Kabelführung
6 Lenkermittelteil
7 Fangkorb
8 Auswurfklappe
9 Lenkerunterteil
10 Schnellspanner
11 Tragegriff hinten
12 Hinterrad
13 Vorderrad
14 Gehäuse
15 Drehgriff Arbeitstiefe
16 Tragegriff vorne
17 Leistungsschild mit Maschinennummer

4. Zu Ihrer Sicherheit

4.1 Allgemein

Bei der Arbeit mit dem Gerät sind diese Unfall-Verhütungsvorschriften unbedingt zu befolgen.

Vor der ersten Inbetriebnahme muss die gesamte Gebrauchsanleitung aufmerksam durchgelesen werden. Bewahren Sie die Gebrauchsanleitung für späteren Gebrauch sorgfältig auf.

Diese Vorsichtsmaßnahmen sind für Ihre Sicherheit unerlässlich, die Auflistung ist jedoch nicht abschließend. Benutzen Sie das Gerät stets mit Vernunft und Verantwortungsbewusstsein und denken Sie daran, dass der Benutzer für Unfälle mit anderen Personen oder deren Eigentum verantwortlich ist.

Machen Sie sich mit den Bedienteilen und dem Gebrauch des Geräts vertraut.

Das Gerät darf nur von Personen benutzt werden, die die Gebrauchsanleitung gelesen haben und die mit der Handhabung des Geräts vertraut sind. Vor der erstmaligen Inbetriebnahme muss sich der Benutzer um eine fachkundige und praktische Unterweisung bemühen. Dem Benutzer muss vom Verkäufer oder von einem anderen Fachkundigen erklärt werden, wie das Gerät sicher zu verwenden ist.

Bei dieser Unterweisung sollte dem Benutzer insbesondere bewusst gemacht werden, dass für die Arbeit mit dem Gerät äußerste Sorgfalt und Konzentration notwendig sind.

Auch wenn Sie dieses Gerät vorschriftsmäßig bedienen, bleiben immer Restrisiken bestehen.

Lebensgefahr durch Erstickung! Erstickungsgefahr für Kinder beim Spielen mit Verpackungsmaterial. Verpackungsmaterial unbedingt von Kindern fernhalten.

Das Gerät inklusive aller Anbauten darf nur an Personen weitergegeben bzw. verliehen werden, die mit diesem Modell und seiner Handhabung grundsätzlich vertraut sind. Die Gebrauchsanleitung ist Teil des Geräts und muss stets mitgegeben werden.

Kindern, Personen mit eingeschränkten körperlichen, sensorialen oder geistigen Fähigkeiten oder unzureichender Erfahrung und Wissen oder Personen, welche mit den Anweisungen nicht vertraut sind, darf die Verwendung des Gerätes nie gestattet werden.

Erlauben Sie niemals Kindern oder Jugendlichen unter 16 Jahren das Gerät zu benutzen. Örtliche Bestimmungen können das Mindestalter des Benutzers festlegen.

Benutzen Sie das Gerät nur ausgeruht und bei guter körperlicher sowie geistiger Verfassung. Wenn Sie gesundheitlich beeinträchtigt sind, sollten Sie Ihren Arzt fragen, ob die Arbeit mit dem Gerät möglich ist. Nach der Einnahme von Alkohol, Drogen oder Medikamenten, die das Reaktionsvermögen beeinträchtigen, darf nicht mit dem Gerät gearbeitet werden.

Warnung! Dieses Gerät erzeugt während des Betriebs ein elektromagnetisches Feld, welches unter Umständen bestimmte aktive oder passive medizinische Implantate beeinträchtigen kann. Personen mit solchen Implantaten wird dringend empfohlen, ihren Arzt und den Hersteller des Implantates zu konsultieren, bevor die Maschine bedient wird.

Bestimmungsgemäßer Gebrauch:
Das Gerät ist nur zum Vertikutieren und Striegeln des Rasens bestimmt. Eine andere Verwendung ist nicht gestattet und kann gefährlich sein oder zu Schäden am Gerät führen.

Das Gerät ist für den privaten Gebrauch konzipiert.

Achtung – Unfallgefahr!
Wegen körperlicher Gefährdung des Benutzers darf das Gerät für folgende Arbeiten nicht eingesetzt werden (unvollständige Aufzählung):

– zum Trimmen von Büschen, Hecken und Sträuchern,
– zum Schneiden von Rankgewächsen,
– zur Rasenpflege auf Dachbepflanzungen und in Balkonkästen,
– zum Häckseln und Zerkleinern von Baum- und Heckenschnitt,
– zum Reinigen von Gehwegen (Absaugen, Fortblasen),
– zum Einebnen von Bodenerhebungen wie z. B. Maulwurfshügeln.
– zum Transportieren von Vertikutiergut, außer im dafür vorgesehenen Fangkorb.

Aus Sicherheitsgründen ist jede Veränderung am Gerät, ausgenommen der fachgerechte Anbau von Zubehör, welches von STIHL zugelassen ist, untersagt, außerdem führt dies zur Aufhebung des Garantieanspruchs. Auskunft über zugelassenes Zubehör erhalten Sie bei Ihrem STIHL Fachhändler.

Insbesondere ist jede Manipulation am Gerät untersagt, welche die Leistung oder die Drehzahl des Verbrennungsmotors bzw. des Elektromotors verändert.

Mit dem Gerät dürfen keine Gegenstände, Tiere oder Personen, insbesondere Kinder, transportiert werden.

Beim Einsatz in öffentlichen Anlagen, Parks, Sportstätten, an Straßen und in land- und forstwirtschaftlichen Betrieben ist besondere Vorsicht erforderlich.

Achtung! Gefährdung der Gesundheit durch Vibrationen! Übermäßige Belastung durch Vibrationen kann zu Kreislauf- oder Nervenschäden führen, insbesondere bei Menschen mit Kreislaufproblemen. Wenden Sie sich an einen Arzt, falls Symptome auftreten, die durch Vibrationsbelastung ausgelöst worden sein könnten.
Solche Symptome, die hauptsächlich in den Fingern, Händen oder Handgelenken auftreten, sind zum Beispiel (unvollständige Aufzählung):

– Gefühllosigkeit,
– Schmerzen,
– Muskelschwäche,
– Hautverfärbungen,
– unangenehmes Kribbeln.

Den Lenker während des Betriebs fest aber nicht verkrampft mit beiden Händen an den vorgesehenen Stellen halten.

Arbeitszeiten so planen, dass höhere Belastungen über einen längeren Zeitraum vermieden werden.

4.2 Warnung – Gefahren durch elektrischen Strom

Achtung – Stromschlaggefahr!

Für die elektrische Sicherheit müssen alle Teile, die der Stromversorgung dienen (Netzkabel, Netzstecker, Ein-/Ausschalter, Verlängerungskabel), unbeschädigt sein und den Vorschriften entsprechen.

Beschädigte Kabel, Kupplungen und Stecker oder den Vorschriften nicht entsprechende Anschluss- bzw. Verlängerungskabel dürfen nicht verwendet werden. Daher Stromversorgung und Anschluss- bzw. Verlängerungskabel **vor jedem Gebrauch** auf Anzeichen einer Beschädigung oder Alterung (Brüchigkeit) überprüfen.

Gerät nur mit abgewickelter Netzleitung in Betrieb nehmen.

Bei Verwendung einer Kabeltrommel muss diese vor Gebrauch immer vollständig abgewickelt werden.

Niemals ein beschädigtes Verlängerungskabel verwenden. Ersetzen Sie defekte Kabel durch neue und nehmen Sie keine Reparaturen an Verlängerungskabeln vor.

Das Gerät darf nicht benutzt werden, wenn Leitungen beschädigt oder abgenutzt sind. Insbesondere ist die Netzanschlussanleitung auf Beschädigung und Alterung zu prüfen.

Wartungs- und Reparaturarbeiten an Netzleitungen dürfen nur von speziell ausgebildeten Fachleuten durchgeführt werden.

Stromschlaggefahr!
Ein beschädigtes Kabel nicht ans Stromnetz anschließen und niemals berühren, bevor es vom Stromnetz getrennt wurde. Beschädigte Kabel können zum Berühren aktiver Teile führen.

Die Vertikutiereinheit/Lüfterwalze erst berühren, wenn das Gerät vom Netz getrennt ist.

Achten Sie immer darauf, dass die verwendeten Netzleitungen ausreichend abgesichert sind.

Obwohl der Elektromotor gegen Spritzwasser geschützt ist, darf mit dem Gerät nicht bei Regen und auch nicht in nasser Umgebung gearbeitet werden.

Ausschließlich feuchtigkeitsisolierte Verlängerungskabel für den Außenbereich benutzen, die für die Verwendung mit dem Gerät geeignet sind (⇨ 10.1).

Anschlussleitung an Stecker und Steckbuchse trennen und nicht an den Anschlussleitungen ziehen.

Anschluss- bzw. Verlängerungskabel beim Vertikutieren/Striegeln von den Messern/Federzinken fernhalten, um Beschädigungen zu vermeiden, die zum Berühren aktiver Teile führen können.

Bei einem Unfall oder einer Betriebsstörung Vertikutierer sofort ausschalten und Netzstecker ziehen.

Wenn das Anschluss- bzw. Verlängerungskabel während des Gebrauchs des Geräts beschädigt (z. B. überfahren) oder verwickelt wurde, Vertikutierer sofort ausschalten und Netzstecker ziehen. Kabel prüfen und ggf. ersetzen.

Wird das Gerät an ein Stromaggregat angeschlossen, ist darauf zu achten, dass es durch Stromschwankungen beschädigt werden kann.

Das Gerät nur an eine Stromversorgung anschließen, die durch eine Fehlerstrom-Schutzeinrichtung mit einem Auslösestrom von höchstens 30 mA geschützt ist. Nähere Auskünfte gibt der Elektroinstallateur.

Aus Gründen der elektrischen Sicherheit muss das Elektrokabel am Lenker immer ordnungsgemäß montiert sein.

4.3 Bekleidung und Ausrüstung

Während der Arbeit ist immer festes Schuhwerk mit griffiger Sohle zu tragen. Arbeiten Sie niemals barfuß oder beispielsweise in Sandalen.

Während der Arbeit muss eine geeignete Schutzbrille getragen werden.

Bei Wartungs- und Reinigungsarbeiten sowie beim Transport des Geräts zusätzlich stets feste Handschuhe tragen und lange Haare zusammenbinden und sichern (Kopftuch, Mütze etc.).

Das Gerät darf nur mit langen Hosen und eng anliegender Kleidung in Betrieb genommen werden.

Niemals lose Kleidung tragen, die an beweglichen Teilen (Bedienhebel) hängen bleiben kann – auch keinen Schmuck, keine Krawatten und keine Schals.

4.4 Transport des Geräts

Nur mit Handschuhen arbeiten, um Verletzungen an scharfkantigen und heißen Geräteteilen zu verhindern.

Vor dem Transport das Gerät ausschalten, Netzkabel abziehen und Messer/Federzinken zum Stillstand kommen lassen.

Das Gerät nur mit ausgekühltem Elektromotor transportieren.

Beachten Sie das Gewicht des Geräts und benutzen Sie bei Bedarf geeignete Verladehilfen (Laderampen, Hebevorrichtungen).

Gerät und mittransportierte Geräteteile (z. B. der Fangkorb) auf der Ladefläche mit ausreichend dimensionierten Befestigungsmitteln (Gurte, Seile usw.) sichern.

Beim Anheben und Tragen Kontakt mit den Messern/Federzinken vermeiden.

Beachten Sie die Angaben im Kapitel "Transport". Dort ist beschrieben, wie das Gerät anzuheben bzw. zu verzurren ist. (⇨ 12.1)

Beachten Sie beim Transport des Geräts regionale gesetzliche Vorschriften, insbesondere was die Ladungssicherheit und den Transport von Gegenständen auf Ladeflächen betrifft.

4.5 Vor der Arbeit

Es ist sicherzustellen, dass nur Personen mit dem Gerät arbeiten, welche die Gebrauchsanleitung kennen.

Beachten Sie die Angaben im Kapitel "Gefahren durch elektrischen Strom" (⇨ 4.2).

Beachten Sie die kommunalen Vorschriften für die Betriebszeiten von Gartengeräten mit Elektromotor.

Das Gerät darf nicht auf gepflasterten oder geschotterten Flächen betrieben werden, wo herausgeschleudertes Material zu Verletzungen führen kann.

Überprüfen Sie vollständig das Gelände, auf dem das Gerät eingesetzt wird, und entfernen Sie alle Steine, Stöcke, Drähte, Knochen und sonstigen Fremdkörper, die von dem Gerät hochgeschleudert werden können. Hindernisse (z. B. Baumstümpfe, Wurzeln) können im hohen Gras leicht übersehen werden.

Markieren Sie deshalb vor der Arbeit mit dem Gerät alle in der Rasenfläche verborgenen Fremdobjekte (Hindernisse), die nicht entfernt werden können.

Vor dem Gebrauch des Geräts sind defekte sowie abgenutzte und beschädigte Teile zu ersetzen. Unleserliche oder beschädigte Gefahren- und Warnhinweise am Gerät sind zu erneuern. Ihr STIHL Fachhändler hält Ersatzklebeschilder und alle weiteren Ersatzteile bereit.

Das Gerät darf nur im betriebssicheren Zustand eingesetzt werden. Vor jeder Inbetriebnahme ist zu kontrollieren,

– ob das Gerät in vorschriftsmäßig montiertem Zustand ist,
– ob sich die Vertikutiereinheit/Lüfterwalze (Messerwelle, Messer/ Federzinken, Halter und Verschraubung) in einwandfreiem Zustand befindet – insbesondere auf sicheren Sitz, Beschädigungen (Kerben oder Risse) sowie Verschleiß achten,
– ob die Schutzeinrichtungen (z. B. Auswurfklappe, Gehäuse, Lenker, Motorstoppbügel) in einwandfreiem Zustand sind und ordnungsgemäß funktionieren,
– ob der Fangkorb unbeschädigt und vollständig montiert ist – ein beschädigter Fangkorb darf nicht verwendet werden.

Bei Bedarf alle nötigen Arbeiten durchführen bzw. einen Fachhändler aufsuchen. STIHL empfiehlt den STIHL Fachhändler.

4.6 Während der Arbeit

Arbeiten Sie niemals, während sich Tiere oder Personen, insbesonders Kinder, im Gefahrenbereich aufhalten.

Die am Gerät installierten Schalt- und Sicherheitseinrichtungen dürfen nicht entfernt oder überbrückt werden. Insbesondere den Motorstoppbügel niemals am Lenkholm fixieren (z. B. durch Anbinden).

Der Lenker muss stets ordnungsgemäß montiert sein und darf nicht verändert werden. Das Gerät niemals mit umgeklapptem Lenker in Betrieb nehmen.

Befestigen Sie niemals Gegenstände am Lenker (z. B. Arbeitskleidung). Verlängerungskabel dürfen nicht um den Lenker gewickelt werden.

Arbeiten Sie nur bei Tageslicht oder bei guter künstlicher Beleuchtung.

Arbeiten Sie mit dem Gerät nicht bei Regen, Gewitter und insbesondere nicht bei Blitzschlaggefahr.

Bei feuchtem Untergrund besteht wegen verminderter Standhaftung erhöhte Unfallgefahr.
Es ist besonders vorsichtig zu arbeiten, um ein Ausrutschen zu verhindern. Wenn möglich, Einsatz des Geräts bei feuchtem Untergrund vermeiden.

Gerät nicht im Regen stehen lassen.

Gerät einschalten:

Schalten Sie das Gerät mit Vorsicht ein, entsprechend den Hinweisen in Kapitel "Gerät in Betrieb nehmen". (⇨ 10.)
Achten Sie auf ausreichenden Abstand der Füße zur Vertikutiereinheit/Lüfterwalze.

Das Gerät muss beim Einschalten auf einer ebenen Fläche stehen.

Das Gerät darf vor dem Einschalten und während des Einschaltvorganges nicht gekippt werden.

Elektromotor nicht einschalten, wenn der Auswurfkanal nicht mit der Auswurfklappe bzw. mit dem Fangkorb abgedeckt ist.

Häufige Einschaltvorgänge innerhalb kurzer Zeit, insbesondere ein "Spielen" am Einschaltknopf sind zu vermeiden. Gefahr der Überhitzung des Elektromotors!

Aufgrund der von diesem Gerät verursachten Spannungsschwankungen beim Hochlauf, können bei ungünstigen Netzverhältnissen andere, am gleichen Stromkreis angeschlossene Einrichtungen gestört werden. In diesem Fall sind angemessene Maßnahmen durchzuführen (z. B. Anschluss an einen anderen Stromkreis als die betroffene Einrichtung, Betrieb des Gerätes an einem Stromkreis mit einer niedrigeren Impedanz).

Arbeiten an Hanglagen:

Hänge immer in Querrichtung bearbeiten, niemals in Längsrichtung.
Verliert der Benutzer beim Arbeiten in Längsrichtung die Kontrolle, könnte er zusätzlich vom vertikutierenden/striegelnden Gerät überrollt werden.

Seien Sie besonders vorsichtig, wenn Sie die Fahrtrichtung am Hang ändern.

Achten Sie immer auf einen guten Stand an Hängen und vermeiden Sie die Arbeit mit dem Gerät an übermäßig steilen Hängen.

Aus Sicherheitsgründen darf das Gerät nicht an Hängen mit einer Steigung über 25° (46,6 %) eingesetzt werden.
Verletzungsgefahr!
25° Hangneigung entsprechen einem vertikalen Anstieg von 46,6 cm bei 100 cm horizontaler Länge.

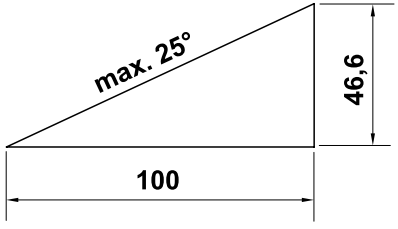

Arbeitseinsatz:

Achtung – Verletzungsgefahr!
Führen Sie niemals Hände oder Füße an oder unter sich drehende Teile. Berühren Sie niemals rotierende Messer/Federzinken. Halten Sie sich immer entfernt von der Auswurföffnung. Der durch den Lenker gegebene Sicherheitsabstand ist stets einzuhalten.

Versuchen Sie nicht die Vertikutiereinheit/Lüfterwalze zu inspizieren, während das Gerät in Betrieb ist. Öffnen Sie nie die Auswurfklappe und/oder nehmen Sie nie den Fangkorb ab, solange die Messer/Federzinken rotieren. Rotierende Messer/Federzinken können zu Verletzungen führen.

Lehnen Sie sich nicht über das Gerät und achten Sie immer auf Ihr Gleichgewicht und auf festen Stand.

Führen Sie das Gerät nur im Schritttempo – beim Arbeiten mit dem Gerät niemals laufen. Durch schnelles Führen des Gerätes steigt die Verletzungsgefahr durch Stolpern, Ausrutschen usw.

Beachten Sie, dass sich die Messer/Federzinken beim Vertikuteren/Striegeln des Rasens in tiefer Stellung bzw. beim Überfahren einer Bodenerhebung verstärkt mit dem Untergrund verzahnen. Sind die Messer/Federzinken zu tief eingestellt, beschleunigt der Vertikutierer möglicherweise ungewollt, was den Verlust der Kontrolle über das Gerät zur Folge haben kann.

Seien Sie besonders vorsichtig, wenn Sie das Gerät umkehren oder zu sich heranziehen.
Stolpergefahr!

Heben oder tragen Sie das Gerät niemals mit laufendem Elektromotor oder mit angeschlossener Netzleitung.

In der Grasnarbe verborgene Objekte (Rasensprenganlagen, Pfähle, Wasserventile, Fundamente, elektrische Leitungen, Begrenzungsdrähte von Robotermähern etc.) müssen umfahren werden. Überfahren Sie niemals solche Fremdobjekte.

Benutzen Sie das Gerät mit besonderer Vorsicht, wenn Sie in der Nähe von Abhängen, Geländekanten, Gräben und Deichen arbeiten. Insbesondere auf ausreichenden Abstand zu solchen Gefahrenstellen achten.

Achten Sie auf den Nachlauf der Messer, der bis zum Stillstand einige Sekunden beträgt.

Schalten Sie den Elektromotor aus

– bevor Sie die Arbeitstiefe einstellen,
– bevor Sie die Auswurfklappe öffnen oder den Fangkorb abnehmen.

Schalten Sie den Elektromotor aus, ziehen Sie den Netzstecker ab und versichern Sie sich, dass die Messer/Federzinken vollkommen stillstehen,

– bevor Sie das Gerät auf eine nicht mit Gras bewachsene Fläche schieben,
– bevor Sie das Gerät anheben oder tragen,
– bevor Sie das Gerät transportieren.

Schalten Sie den Elektromotor aus, ziehen Sie den Netzstecker ab und versichern Sie sich, dass die Messer/Federzinken vollkommen stillstehen,

– bevor Sie das Gerät verlassen bzw. wenn das Gerät unbeaufsichtigt ist,
– bevor Sie eine blockierte Vertikutiereinheit/Lüfterwalze freimachen oder Verstopfungen im Auswurfkanal beseitigen,

– bevor Sie das Gerät überprüfen, reinigen oder Arbeiten an ihm durchführen (z. B. Umklappen des Lenkers),
– wenn ein Zusammenprall mit einem Fremdkörper stattgefunden hat. Suchen Sie nach Beschädigungen am Gerät und führen Sie die erforderlichen Reparaturen durch, bevor Sie erneut starten und mit dem Gerät arbeiten.
– wenn das Gerät abnormal vibriert. In diesem Fall ist eine sofortige Überprüfung notwendig.

Verletzungsgefahr durch defekte Teile!
Starkes Vibrieren ist in der Regel ein Hinweis auf eine Störung. Das Gerät darf insbesondere mit beschädigter oder verbogener Vertikutiereinheit/Lüfterwalze (Messerwelle, Messer/Federzinken, Halter und Verschraubung) nicht in Betrieb genommen werden.

Überprüfen Sie bei abnormalen Vibrationen bzw. nach einem Zusammenprall mit einem Fremdkörper das Gerät, insbesondere die Vertikutiereinheit/Lüfterwalze (Messerwelle, Messer/Federzinken, Halter und Verschraubung), das Gehäuse, die Auswurfklappe und den Fangkorb, auf Beschädigungen sowie lose Teile und führen Sie die erforderlichen Reparaturen durch, bevor Sie das Gerät erneut einschalten und mit ihm arbeiten. Lassen Sie die erforderlichen Reparaturen von einem Fachmann – STIHL empfiehlt den STIHL Fachhändler – durchführen, falls Ihnen die nötigen Kenntnisse fehlen.

4.7 Wartung, Reinigung, Reparaturen und Lagerung

Vor allen Arbeiten am Gerät, vor dem Einstellen oder Säubern des Geräts oder vor dem Prüfen, ob die Anschlussleitung verschlungen oder verletzt ist, Gerät ausschalten, Netzstecker ziehen und Messer/Federzinken zum Stillstand kommen lassen.

Lassen Sie das Gerät vor der Aufbewahrung in geschlossenen Räumen, vor Wartungsarbeiten und vor der Reinigung vollständig auskühlen.

Reinigung:

Nach dem Arbeitseinsatz muss das gesamte Gerät sorgfältig gereinigt werden. (⇨ 11.2)

Angesetzte Rückstände mit einem Holzstab lösen. Geräteunterseite mit Bürste und Wasser säubern.

Verwenden Sie niemals Hochdruckreiniger und reinigen Sie das Gerät nicht unter fließendem Wasser (z. B. mit einem Gartenschlauch).
Benutzen Sie keine aggressiven Reinigungsmittel. Diese können Kunststoffe und Metalle beschädigen, was den sicheren Betrieb Ihres STIHL Geräts beeinträchtigen kann.

Um Brandgefahr zu vermeiden, ist der Bereich der Kühlluftöffnungen seitlich am Gerät frei von z. B. Gras, Stroh, Moos, Blättern oder austretendem Fett zu halten.

Wartungsarbeiten:

Es dürfen nur Wartungsarbeiten durchgeführt werden, die in dieser Gebrauchsanleitung beschrieben sind, alle anderen Arbeiten von einem Fachhändler ausführen lassen.
Sollten Ihnen notwendige Kenntnisse und Hilfsmittel fehlen, wenden Sie sich **immer** an einen Fachhändler.
STIHL empfiehlt Wartungsarbeiten und Reparaturen nur vom STIHL Fachhändler durchführen zu lassen.
STIHL Fachhändlern werden regelmäßig Schulungen angeboten und technische Informationen zur Verfügung gestellt.

Verwenden Sie nur Werkzeuge, Zubehöre oder Anbaugeräte, welche von STIHL für dieses Gerät zugelassen sind oder technisch gleichartige Teile, sonst kann die Gefahr von Unfällen mit Personenschäden oder Schäden am Gerät bestehen. Bei Fragen sollten Sie sich an einen Fachhändler wenden.

STIHL Original-Werkzeuge, -Zubehör und -Ersatzteile sind in ihren Eigenschaften optimal auf das Gerät und die Anforderungen des Benutzers abgestimmt. STIHL Original-Ersatzteile erkennt man an der STIHL-Ersatzteilnummer, am Schriftzug STIHL und gegebenenfalls am STIHL Ersatzteilkennzeichen. Auf kleinen Teilen kann das Zeichen auch allein stehen.

Halten Sie Warn- und Hinweisaufkleber stets sauber und lesbar. Beschädigte oder verloren gegangene Aufkleber sind durch neue Originalschilder von Ihrem STIHL Fachhändler zu ersetzen. Falls ein Bauteil durch ein Neuteil ersetzt wird, achten Sie darauf, dass das Neuteil dieselben Aufkleber erhält.

Arbeiten an der Vertikutiereinheit/Lüfterwalze nur mit dicken Arbeitshandschuhen und unter äußerster Vorsicht vornehmen.

Achten Sie bei Arbeiten an der Vertikutiereinheit/Lüfterwalze darauf, dass selbst dann, wenn der Netzstecker gezogen ist, die Messer/Federzinken bewegt werden können.

Halten Sie alle Muttern, Bolzen und Schrauben fest angezogen, damit sich das Gerät zu jeder Zeit in einem sicheren Betriebszustand befindet.

Prüfen Sie das gesamte Gerät und den Fangkorb regelmäßig, insbesondere vor der Einlagerung (z. B. vor der Winterpause), auf Verschleiß und Beschädigungen. Abgenutzte oder beschädigte Teile sind aus Sicherheitsgründen sofort auszutauschen, damit sich das Gerät immer in einem sicheren Betriebszustand befindet.

Falls für Wartungsarbeiten Bauteile oder Schutzeinrichtungen entfernt wurden, sind diese umgehend und vorschriftsmäßig wieder anzubringen.

4.8 Lagerung bei längeren Betriebspausen

Das abgekühlte Gerät in einem trockenen, verschlossenen Raum einlagern.

Stellen Sie sicher, dass das Gerät vor unbefugter Benutzung (z. B. durch Kinder) geschützt ist.

Gerät vor der Lagerung (z. B. Winterpause) gründlich reinigen.

Das Gerät im betriebssicheren Zustand lagern.

4.9 Entsorgung

Stellen Sie sicher, dass ein ausgedientes Gerät einer fachgerechten Entsorgung zugeführt wird. Machen Sie das Gerät vor der Entsorgung unbrauchbar. Um Unfällen vorzubeugen, entfernen Sie dazu insbesondere das Netzkabel bzw. das Elektrokabel vom Ein-/Ausschalter zum Elektromotor.

Verletzungsgefahr durch die Vertikutiereinheit/Lüfterwalze!
Lassen Sie auch ein ausgedientes Gerät niemals unbeaufsichtigt. Stellen Sie sicher, dass das Gerät und die Messer/Federzinken außerhalb der Reichweite von Kindern aufbewahrt werden.

5. Symbolbeschreibung

Achtung!
Vor Inbetriebnahme Gebrauchsanleitung lesen.

Verletzungsgefahr!
Dritte aus dem Gefahrenbereich fernhalten.

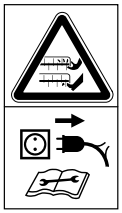

Vorsicht, scharfe Messer!
Finger und Zehen fernhalten. Vor Instandhaltungs-, Einstell- oder Reinigungsarbeiten oder falls die Anschlussleitung verwickelt oder beschädigt ist, Netzstecker aus der Steckdose ziehen. Messer/Federzinken rotieren, nachdem der Elektromotor ausgeschaltet ist.

Stromschlaggefahr!
Anschlussleitung von den Messern/Federzinken fernhalten.

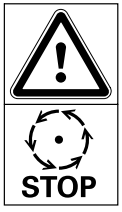

Verletzungsgefahr!
Die Rotation der Messer/Federzinken dauert nach dem Abschalten des Elektromotors noch an.

Schutzbrille tragen

Elektromotor einschalten.

6. Lieferumfang

Pos.	Bezeichnung	Stk.
A	Grundgerät mit montierter Vertikutiereinheit	1
B	Fangkorbrahmen	1
C	Fangkorbgewebe	1
D	Lenkermittelteil	2
E	Lüfterwalze	1
F	Drehgriff	4
G	Schraube	4
H	Scheibe	4
I	Kabelführung	2
J	Halter	1
K	Schraube Werkzeugeinheit	2
–	Innensechskantschlüssel	1
–	Gebrauchsanleitung	1

7. Gerät betriebsbereit machen

Verletzungsgefahr!
Sicherheitshinweise im Kapitel "Zu Ihrer Sicherheit" beachten. (⇨ 4.)

Wenn der Vertikutierer aus der Verpackung gehoben wird, Angaben im Kapitel "Transport des Geräts" befolgen. Insbesondere Handschuhe tragen und Kontakt mit den Messern/Federzinken vermeiden. (⇨ 4.4)

- Gerät für alle beschriebenen Arbeiten auf einen ebenen und festen Untergrund stellen.
- Vor dem ersten Gebrauch die Lüfterwalze an der Geräteunterseite herausnehmen, dazu die beiden Kabelbinder entfernen.

7.1 Lenker montieren

- Schnellspanner (1) öffnen und Lenkerunterteil (2) nach hinten klappen. In gewünschter Höhe halten und Schnellspanner wieder schließen.
- Die beiden Lenkermittelteile (D) am Lenkerunterteil (2) wie abgebildet befestigen. Dazu die Schrauben (G) von außen in die dafür vorgesehenen Löcher stecken und an der Innenseite zuerst die Scheibe (H) aufstecken und anschließend alles mit den Drehgriffen (F) fixieren. Auf der rechten Außenseite wird zusätzlich noch eine Kabelführung (I) angebracht
- Danach den Lenkeroberteil (3) auf die gleiche Weise auf die Lenkermittelteile (D) montieren.
- Zuletzt Elektrokabel (4) in die Kabelführungen (I) eindrücken.

7.2 Fangkorb montieren

- Fangkorbgewebe (1) wie abgebildet mit der Bodenplatte nach unten über den Fangkorbrahmen (2) ziehen. Der Haltegriff (3) muss sich an der Außenseite des Gewebes befinden.
- Die integrierten Kunststoffprofile (4) über den Fangkorbrahmen stülpen und festdrücken.
- Fangkorb einhängen. (⇨ 7.5)

7.3 Vertikutiereinheit/Lüfterwalze tauschen

– Elektromotor abstellen und Netzstecker ziehen. (⇨ 10.4)

– Gerät in Reinigungsposition bringen. (⇨ 11.2)

Vertikutiereinheit/Lüfterwalze ausbauen:

- **1** Schrauben (1) auf der rechten Seite des Gerätes mithilfe des Innensechskantschlüssels (im Lieferumfang enthalten) abschrauben.
- **2** Vertikutiereinheit/Lüfterwalze (2) auf der rechten Seite anheben.
- **3** Auf der linken Seite herausziehen.

Vertikutiereinheit/Lüfterwalze einbauen:

Die Schrauben (1) müssen nach jedem fünften Ein- und Ausbauen der Vertikutiereinheit/Lüfterwalze ausgetauscht werden. Ersatzteile hält der STIHL Fachhändler bereit.

- Halter (3) auf dem Lager (4) am Ende der Vertikutiereinheit/Lüfterwalze (2) anbringen.
- Vertikutiereinheit/Lüfterwalze in die vorstehende Welle einfügen.
- Das andere Ende der Vertikutiereinheit/Lüfterwalze mit dem Halter (3), die flache Seite nach außen gerichtet, in die Halterung am Gerät eindrücken.
- Schrauben (1) einsetzen und festdrehen.

7.4 Lenker umklappen

Klemmgefahr!
Durch das Lösen der Schnellspanner (1) bzw. der Drehgriffe (3) kann der Lenker umklappen. Halten Sie deshalb stets den Lenker (2) an der höchsten Stelle mit einer Hand, während Sie die Drehgriffe lockern.

Transportposition – zum platzsparenden Transportieren und Aufbewahren:

- Bei Bedarf Fangkorf abnehmen. (⇨ 7.5)
- Lenker (2) an höchster Stelle mit einer Hand festhalten, Schnellspanner (1) öffnen und Lenker vorsichtig nach vorne klappen und auf dem Gerät aufliegen lassen.
- Drehgriffe (3) zwischen dem Lenkermittel- und -unterteil öffnen, bis sie sich frei drehen, und Lenker (2) nach hinten umklappen.
- Zuletzt Drehgriffe zwischen Lenkermittel- und -oberteil öffnen und Lenkeroberteil nach vorne klappen. Darauf achten, dass das Elektrokabel (4) nicht beschädigt wird.

Arbeitsposition – zum Schieben des Geräts:

- Lenker (2) wieder aufklappen und stets mit einer Hand halten.
- Zuerst Drehgriffe (3) zwischen Lenkerober- und -mittelteil, danach zwischen Lenkermittel- und Unterteil festdrehen und Schnellspanner (1) wieder schließen.

7.5 Fangkorb

Einhängen:

- Auswurfklappe (1) öffnen und halten.
- Fangkorb (2) mit den Haltenasen (3) in die Aufnahmen (4) an der Geräterückseite einhängen.
- Auswurfklappe (1) schließen.

Aushängen:

- Auswurfklappe (1) öffnen und halten.
- Fangkorb (2) anheben und nach hinten abnehmen.
- Auswurfklappe (1) schließen.

7.6 Höhenverstellung Lenker

Klemmgefahr!
Durch das Lösen der Schnellspanner (1) kann der Lenker umklappen. Halten Sie deshalb stets den Lenker (2) an der höchsten Stelle mit einer Hand, während Sie die Schnellspanner lockern.

- 1 Schnellspanner (1) öffnen, bis sie sich frei drehen.
- 2 Lenker (2) in gewünschter Position in einer der vier Raststufen halten.
- Schnellspanner (1) schließen.

8. Hinweise zum Arbeiten

Verletzungsgefahr!
Eventuelle Kabelknäuel sofort entwirren.

Führen Sie die Anschlussleitung beim Arbeiten mit dem Gerät hinter sich. Anschlussleitungen können versehentlich beim Vertikutieren/Striegeln beschädigt werden oder zur Stolperfalle werden. Sie bergen deshalb ein hohes Unfallrisiko. Daher nur so arbeiten, dass die Anschlussleitung immer sichtbar in der bereits bearbeiteten Rasenfläche liegt.

8.1 Hinweise zum Vertikutieren

Der Rasen wird durch **regelmäßiges Vertikutieren** unempfindlicher gegen Trockenheit, Hitze und Kälte. Das jährliche Vertikutieren macht das Gras weniger anfällig für Krankheiten, außerdem werden Verfestigungen des Bodens und abgetretene Flächen (entstanden durch Ballspiele, Partys oder Feste) beseitigt. – Es entsteht ein gleichmäßig gewachsener, grüner Rasen.

Zeitpunkt:

Die beste Zeit für das jährliche Vertikutieren ist das zeitige Frühjahr. Wird eine Rasenfläche öfter als einmal pro Jahr mit einem Vertikutierer bearbeitet, dann sollte nicht im Hochsommer und auch nicht nach Herbstmitte vertikutiert werden.

Der Rasen braucht nach dem Vertikutieren ein paar Wochen zur Regeneration. Vertikutieren während der Wachstumsphase im Frühjahr ist deshalb optimal.

Stark verfilzte Rasenflächen sollten zweimal im Jahr bearbeitet werden: das erste Mal im Frühjahr und ein weiteres Mal im Herbst.

Vorbereitung der Rasenfläche:

Vor dem Vertikutieren das Gras auf eine Höhe von etwa 2 bis 3 cm abmähen.
Je kürzer der Rasen geschnitten ist, desto besser lässt er sich vertikutieren.

Der Rasen darf nicht frisch eingesät, nass oder allzu trocken sein.

Tipps für ein optimales Arbeitsergebnis:

- Boden nur anritzen, um die Graswurzeln nicht zu beschädigen. (⇨ 10.5)
- Gerät in geraden, parallelen Bahnen führen.
- Gleichmäßige Arbeitsgeschwindigkeit einhalten.
- Längeres Verweilen auf einer Stelle vermeiden.
- Bei stark verfilztem Rasen ein zweites Mal quer zu den ersten Bahnen vertikutieren.

Nach dem Vertikutieren:

- Rasenfläche gründlich von Vertikutiergut befreien.
- Rasen düngen und eventuell entstandene kahle Stellen nachsäen.
- Rasenfläche großzügig bewässern.

8.2 Hinweise zum Striegeln

Neben dem Vertikutieren ist das **Striegeln** des Rasens ebenso wichtig für eine gleichmäßige, gepflegte Grünfläche.

Durch das Bearbeiten mit der Lüfterwalze wird die oberflächliche Filzschicht des Rasens herausgekämmt. So werden Luft und Nährstoffe vom Boden wieder besser aufgenommen und Staunässe verhindert.

Zeitpunkt:

Im Gegensatz zum Vertikutieren ist das Striegeln das ganze Jahr über möglich und sinnvoll, um dem Verdichten der Oberfläche vorzubeugen.

Vorbereitung der Rasenfläche:

Vor dem Striegeln das Gras auf eine Höhe von etwa 2 bis 3 cm abmähen.

Der Rasen darf nicht frisch eingesät, nass oder allzu trocken sein.

Tipps für ein optimales Arbeitsergebnis:

- Passende Arbeitstiefe wählen. (⇨ 10.5)
- Gerät in geraden, parallelen Bahnen führen.
- Gleichmäßige Arbeitsgeschwindigkeit einhalten.
- Längeres Verweilen auf einer Stelle vermeiden.
- Bei stark verfilztem Rasen ein zweites Mal quer zu den ersten Bahnen striegeln.

Nach dem Striegeln:

- Rasenfläche gründlich von Pflanzenresten befreien.
- Rasenfläche großzügig bewässern.

8.3 Arbeitsbereich des Bedieners

- Der Bediener muss sich bei laufendem Elektromotor aus Sicherheitsgründen immer im Arbeitsbereich hinter dem Lenker aufhalten. Der durch den Lenker gegebene Sicherheitsabstand ist stets einzuhalten.
- Der Vertikutierer darf ausschließlich von einer Person alleine bedient werden, Dritte haben sich dem Gefahrenbereich fernzuhalten. (⇨ 4.)

8.4 Richtige Belastung des Elektromotors

Der Vertikutierer darf nur so stark beansprucht werden, dass die Drehzahl des Elektromotors dabei nicht wesentlich absinkt.

Bei absinkender Drehzahl Vorschubgeschwindigkeit reduzieren. Falls erforderlich geringere Arbeitstiefe auswählen und anschließend Vertikutier-/Striegelvorgang fortsetzen.

8.5 Thermischer Überlastschutz des Elektromotors

Tritt beim Arbeiten eine Überlastung des Elektromotors auf, schaltet der eingebaute thermische Überlastschutz den Elektromotor selbständig ab.

Ursachen für eine Überlastung:

– zu hohe Vorschubgeschwindigkeit
– Messer/Federzinken schneiden zu tief in den Boden

– nicht geeignete oder zu lange Anschlussleitung – Spannungsabfall (⇨ 10.1)

– unzureichende Reinigung der Kühlluftführung

Wiederinbetriebnahme

Nach einer Abkühlzeit von bis zu 10 min. (abhängig von der Umgebungstemperatur) das Gerät wieder normal in Betrieb nehmen. (⇨ 10.)

8.6 Wenn die Vertikutiereinheit/Lüfterwalze blockiert

Sofort den Elektromotor abstellen und Netzstecker ziehen. Danach die Maschine, insbesondere die Vertikutiereinheit oder Lüfterwalze, auf Beschädigungen untersuchen und die Ursache der Störung beseitigen.

9. Sicherheitseinrichtungen

Das Gerät ist für die sichere Bedienung und zum Schutz vor unsachgemäßer Benutzung mit mehreren Sicherheitseinrichtungen ausgestattet.

Verletzungsgefahr!
Wird bei einer der Sicherheitseinrichtungen ein Defekt festgestellt, darf das Gerät nicht in Betrieb genommen werden. Wenden Sie sich an einen Fachhändler, STIHL empfiehlt den STIHL Fachhändler.

9.1 Schutzeinrichtungen

Der Vertikutierer ist mit Schutzeinrichtungen ausgestattet, die einen unbeabsichtigten Kontakt mit den Messern/Federzinken und mit ausgeworfenem Vertikutiergut verhindern. Dazu zählen das Gehäuse, der Fangkorb, die Auswurfklappe und der ordnungsgemäß montierte Lenker.

9.2 Zweihandbedienung

Der Elektromotor kann nur eingeschaltet werden, wenn mit der rechten Hand der Einschaltknopf gedrückt und gehalten sowie danach mit der linken Hand der Motorstoppbügel zum Lenker gezogen wird.

10. Gerät in Betrieb nehmen

10.1 Gerät elektrisch anschließen

Stromschlaggefahr!
Beachten Sie die Sicherheitshinweise im Kapitel „Zu Ihrer Sicherheit“ (⇨ 4.).

Bei Verwendung einer Kabeltrommel muss die Anschlussleitung ganz abgerollt sein, sonst kann durch elektrischen Widerstand Leistungsverlust und Überhitzung entstehen.

Als Anschlussleitungen dürfen nur Leitungen verwendet werden, die nicht leichter sind als folgende Gummischlauchleitungen:
H07 RN-F DIN/VDE 0282

Mindestquerschnitt:
bis 25 m Länge: 1,5 mm²
bis 50 m Länge: 2,5 mm²

Die Kupplungen der Anschlusskabel müssen aus Gummi oder gummiüberzogen sein und folgender Norm entsprechen:
DIN/VDE 0620

Netzspannung und Netzfrequenz müssen mit den Angaben auf dem Leistungsschild bzw. den Angaben im Kapitel "Technische Daten" (⇨ 17.) übereinstimmen.

Die Netzanschlussleitung muss ausreichend abgesichert sein (⇨ 17.).

Dieses Gerät ist für den Betrieb an einem Stromversorgungsnetz mit einer Systemimpedanz Z_{max} am Übergabepunkt (Hausanschluss) von maximal **0,49 Ohm** (bei 50 Hz) vorgesehen.

Der Anwender hat sicherzustellen, dass das Gerät nur an einem Stromversorgungsnetz betrieben wird, das diese Anforderungen erfüllt. Wenn nötig, kann die Systemimpedanz beim lokalen Energieversorgungsunternehmen erfragt werden.

10.2 Zugentlastung

10

Während der Arbeit verhindert die Zugentlastung ein ungewolltes Abziehen der Anschlussleitung und dadurch eine mögliche Beschädigung des Netzanschlusses am Gerät.

Daher muss das Anschlusskabel durch die Zugentlastung geführt werden.

- Mit dem Anschlusskabel (1) eine Schlaufe bilden und diese durch die Öffnung (2) führen.

- Die Schlaufe über den Haken (3) stülpen und festziehen.

10.3 Vertikutierer einschalten

Verletzungsgefahr!
Vertikutierer zum Einschalten des Elektromotors niemals ankippen.

- **1** Einschaltknopf (1) drücken und halten.
- **2** Motorstoppbügel (2) zum Lenker ziehen und halten.
- Der Einschaltknopf (1) kann nach Betätigen des Motorstoppbügels (2) losgelassen werden.
- Rasenfläche bearbeiten.

Bei einer tiefen Einstellung der Vertikutiereinheit/Lüfterwalze kann sich der Vertikutierer beim Starten ruckartig in Bewegung setzen.

10.4 Vertikutierer ausschalten

- Motorstoppbügel (1) loslassen. Elektromotor und Vertikutiereinheit/Lüfterwalze kommen nach kurzer Auslaufzeit zum Stillstand.

10.5 Arbeitstiefe einstellen

Die Arbeitstiefe kann stufenlos verstellt werden.

Verstellbereich: **15 mm**.

- Elektromotor abstellen. (⇨ 10.4)
- Durch Drehen des Drehgriffs Arbeitstiefe (1) Position der Vertikutiereinheit/Lüfterwalze verändern.

im Uhrzeigersinn: Absenken der Vertikutiereinheit/Lüfterwalze

gegen den Uhrzeigersinn: Anheben der Vertikutiereinheit/Lüfterwalze

Transportstellung:
Vertikutiereinheit/Lüfterwalze vollständig angehoben, sie dringt nicht in den Boden ein.

Hinweise:

– Vertikutier-/Striegelvorgang immer mit einer kleinen Arbeitstiefe beginnen. Wenn das Ergebnis unzureichend ist, Arbeitstiefe schrittweise vergrößern.
– Der **Verschleiß der Messer/Federzinken** kann durch Auswählen einer größeren Arbeitstiefe ausgeglichen werden.
– Die tiefste Einstellung sollte mit neuen Messern/Federzinken nicht gewählt werden, weil die Graswurzeln in diesem Fall beim Vertikutieren/Striegeln beschädigt werden können.

Die Arbeitstiefe ist abhängig vom Verschleiß der Messer/Federzinken und vom Untergrund. Durch die Rotation der Messer/Federzinken und durch das eigene Gewicht wird der Vertikutierer gegen die Grasfläche gedrückt: Auf weicherem Boden wird deshalb tiefer in den Boden geschnitten als auf einem verfestigten Untergrund.

10.6 Fangkorb entleeren

Verletzungsgefahr!
Vor dem Entnehmen des Fangkorbes (1) den Elektromotor aus Sicherheitsgründen abstellen und den Netzstecker ziehen.

- Fangkorb (1) aushängen. (⇨ 7.5)
- Vertikutiergut entleeren.
- Fangkorb (1) einhängen. (⇨ 7.5)

11. Wartung

11.1 Allgemein

Verletzungsgefahr!
Beachten Sie die Sicherheitshinweise im Kapitel „Zu Ihrer Sicherheit“ (⇨ 4.).

Jährliche Wartung durch den Fachhändler:

Der Vertikutierer sollte einmal jährlich von einem Fachhändler überprüft werden. STIHL empfiehlt den STIHL Fachhändler.

11.2 Gerät reinigen

Wartungsintervall:
Nach jedem Einsatz

Eine sorgsame Behandlung schützt das Gerät vor Schäden und verlängert die Nutzungsdauer.

- Vertikutierer auf einen festen, waagrechten und ebenen Untergrund stellen.
- **Reinigungsposition:**
  Fangkorb aushängen (⇨ 7.5). Schnellspanner (1) öffnen und Lenker (2) nach hinten ablegen. Vertikutierer durch Anheben am Tragegriff vorne (3) vorsichtig hochkippen. Gerät wie abgebildet abstellen und Lenker am Boden aufliegen lassen.

- Gerät nur mit Wasser, mit einer Bürste oder mit einem Tuch reinigen. Angesetzte Rückstände mit einem Holzstab lösen. Bei Bedarf Spezialreiniger (z. B. STIHL Spezialreiniger) verwenden.
- Niemals Strahlwasser oder Hochdruckreiniger auf elektrische Bauteile wie Schalter, Teile des Elektromotors, Keilriemen, Kühlluftführungen, Dichtungen und Lagerstellen richten.
- Die Vertikutiereinheit/Lüfterwalze reinigen.
- Die Kühlluftführung seitlich am Gerät von Verschmutzungen befreien, um eine ausreichende Kühlung des Elektromotors zu gewährleisten.

11.3 Elektromotor und Räder

Der Elektromotor ist wartungsfrei.

Die Lager der Räder sind wartungsfrei.

11.4 Lenkeroberteil

Wartungsintervall:
Vor jedem Einsatz

- Lenkeroberteil auf Beschädigungen prüfen – es ist mit einer Isolierschicht überzogen. Falls diese beschädigt ist, Vertikutierer nicht in Betrieb nehmen und Lenkeroberteil von einem Fachhändler tauschen lassen. STIHL empfiehlt einen STIHL Fachhändler.

11.5 Vertikutiereinheit

Verletzungsgefahr!
Verschlissene Messer können abbrechen und schwerwiegende Verletzungen verursachen. Die Wartung muss deshalb unbedingt wie beschrieben durchgeführt werden.

Wartungsintervall:
Vor jedem Einsatz

- Vertikutierer in Reinigungsposition hochkippen. (⇨ 11.2)
- Vertikutiereinheit (bestehend aus Messerwelle, Messern, Muttern, Scheiben und Distanzbuchsen) auf Verschleiß, festen Sitz, Risse oder andere Beschädigungen prüfen.

Verschleißkontrolle:

Die Messer sind auszutauschen, wenn der Boden auch in größter Arbeitstiefe (Stufe 6) nicht angeritzt wird. Messer müssen immer als gesamter Satz ausgetauscht werden.
Messer niemals nachschleifen!

Defekte oder verschlissene Teile von einem Fachhändler reparieren bzw. austauschen lassen. STIHL empfiehlt einen STIHL Fachhändler.

11.6 Aufbewahrung und Winterpause

- Vertikutierer sowie die zusätzliche Vertikutiereinheit/Lüfterwalze in einem trockenen, verschlossenen und staubarmen Raum aufbewahren. Stellen Sie sicher, dass das Gerät außerhalb der Reichweite von Kindern ist.
- Den Vertikutierer nur in betriebssicherem Zustand einlagern, bei Bedarf Lenker umklappen.(⇨ 7.4)
- Halten Sie alle Muttern, Bolzen und Schrauben fest angezogen, erneuern Sie unleserlich gewordene Gefahren- und Warnhinweise am Gerät, prüfen Sie die gesamte Maschine und den Fangkorb auf Verschleiß oder Beschädigungen. Ersetzen Sie abgenutzte oder beschädigte Teile.
- Eventuelle Störungen am Gerät sind grundsätzlich vor der Einlagerung zu beheben.

Bei längerer Stilllegung des Vertikutierers (Winterpause) zusätzlich die nachfolgenden Punkte beachten:

- Alle äußeren Teile des Gerätes sorgfältig reinigen.
- Sämtliche beweglichen Teile gut einölen bzw. einfetten.

12. Transport

12.1 Transport

16

Verletzungsgefahr!
Beachten Sie vor dem Transport das Kapitel "Zu Ihrer Sicherheit". (⇨ 4.)
Beim Transport immer geeignete Sicherheitsbekleidung (Sicherheitsschuhe, feste Handschuhe) tragen.
Vor dem Anheben bzw. Transport immer die Netzleitung abstecken.

Tragen des Geräts:

- Vor dem Transport stets Vertikutiereinheit/Lüfterwalze in die höchste Position bringen, um Verletzungen und Beschädigungen des Untergrundes zu vermeiden. (⇨ 10.5)
- Immer auf ausreichenden Abstand der Messer/Federzinken vom Körper, insbesondere von Füßen und Beinen, achten.
- Gerät nicht über Anhebungen (z. B. Stufen) schieben oder ziehen.
- Der Fangkorb darf ausschließlich zum Transport von Vertikutiergut verwendet werden.
- **Vertikutierer alleine tragen:** Gerät am Tragegriff hinten (1) anheben bzw. tragen.
- **Vertikutierer zu zweit tragen:** Gerät am Tragegriff vorne (2) und am Lenkeroberteil (3) bzw. bei umgeklapptem Lenkeroberteil am Lenkerunterteil (4) anheben bzw. tragen.

Verzurren des Geräts:

- Vertikutierer, Fangkorb und zusätzliche Vertikutiereinheit/Lüfterwalze auf der Ladefläche mit geeigneten Befestigungsmitteln sichern. Gerät nur auf den Rädern stehend transportieren.
- Seile bzw. Gurte am Lenkerunterteil (4) sowie am Tragegriff hinten (1) festmachen. Bei Bedarf Lenker umklappen.

13. Verschleiß minimieren und Schäden vermeiden

Wichtige Hinweise zur Wartung und Pflege der Produktgruppe

Vertikutierer, handgeführt und netzbetrieben (STIHL RLE)

Für Sach- und Personenschäden, die durch Nichtbeachtung der Hinweise in der Bedienungsanleitung, insbesondere hinsichtlich Sicherheit, Bedienung und Wartung, verursacht werden, oder die durch Verwendung nicht zugelassener Anbau- oder Ersatzteile auftreten, schließt die Firma STIHL jede Haftung aus.

Bitte beachten Sie unbedingt folgende wichtige Hinweise zur Vermeidung von Schäden oder übermäßigem Verschleiß an Ihrem STIHL Gerät:

1. Verschleißteile

Manche Teile des STIHL Gerätes unterliegen auch bei bestimmungsgemäßem Gebrauch einem normalen Verschleiß und müssen je nach Art und Dauer der Nutzung rechtzeitig ersetzt werden.

Dazu gehören u. a.:

– Vertikutiereinheit
– Lüfterwalze
– Keilriemen
– Fangkorb

2. Einhaltung der Vorgaben dieser Gebrauchsanleitung

Benutzung, Wartung und Lagerung des STIHL Gerätes müssen so sorgfältig erfolgen, wie in dieser Gebrauchsanleitung beschrieben. Alle Schäden, die durch Nichtbeachten der Sicherheits-, Bedienungs- und Wartungshinweise verursacht werden, hat der Benutzer selbst zu verantworten.

Dies gilt insbesondere für:

– nicht ausreichend dimensionierte Zuleitung (Querschnitt).
– falschen elektrischen Anschluss (Spannung).
– nicht von STIHL freigegebene Veränderungen am Produkt.
– Die Verwendung von Werkzeugen oder Zubehören, die nicht für das Gerät zulässig, geeignet oder qualitativ minderwertig sind.
– nicht bestimmungsgemäße Verwendung des Produktes.
– Einsatz des Produktes bei Sport- oder Wettbewerbs-Veranstaltungen.
– Folgeschäden durch die Weiterbenutzung des Produktes mit defekten Bauteilen.

3. Wartungsarbeiten

Alle im Abschnitt "Wartung" aufgeführten Arbeiten müssen regelmäßig durchgeführt werden.

Soweit diese Wartungsarbeiten nicht vom Benutzer selbst ausgeführt werden können, ist damit ein Fachhändler zu beauftragen.

STIHL empfiehlt Wartungsarbeiten und Reparaturen nur beim STIHL Fachhändler durchführen zu lassen.

STIHL Fachhändlern werden regelmäßig Schulungen angeboten und technische Informationen zur Verfügung gestellt.

Werden diese Arbeiten versäumt, können Schäden auftreten, die der Benutzer zu verantworten hat.

Dazu zählen unter anderem:

– Schäden am Elektromotor infolge unzureichender Reinigung der Kühlluftführung.
– Korrosions- und andere Folgeschäden durch unsachgemäße Lagerung.
– Schäden am Gerät durch die Verwendung von qualitativ minderwertigen Ersatzteilen.
– Schäden infolge nicht rechtzeitig oder unzureichend durchgeführter Wartung bzw. Schäden durch Wartungs- oder Reparaturarbeiten, die nicht in Werkstätten von Fachhändlern durchgeführt wurden.

14. Umweltschutz

Vertikutiergut gehört nicht in den Müll, sondern soll kompostiert werden.

Verpackungen, Gerät und Zubehöre sind aus recyclingfähigen Materialien hergestellt und entsprechend zu entsorgen.

Die getrennte, umweltgerechte Entsorgung von Materialresten fördert die Wiederverwendbarkeit von Wertstoffen. Aus diesem Grund ist nach Ablauf der gewöhnlichen Gebrauchsdauer das Gerät der Wertstoffsammlung zuzuführen. Beachten Sie bei der Entsorgung die Angaben im Kapitel "Entsorgung". (⇨ 4.9)

Wenden Sie sich an Ihr Recycling-Center oder Ihren Fachhändler, um zu erfahren, wie Abfallprodukte fachgerecht zu entsorgen sind.

15. Übliche Ersatzteile

Vertikutiereinheit:
6291 700 3500

Lüfterwalze:
6291 710 5200

Schrauben Werkzeugeinheit:
6291 951 3505

16. EU-Konformitätserklärung

16.1 Vertikutierer, handgeführt und netzbetrieben (STIHL RLE)

STIHL Tirol GmbH
Hans Peter Stihl-Straße 5
6336 Langkampfen
Österreich

erklärt in alleiniger Verantwortung, dass die Maschine

Vertikutierer, handgeführt und netzbetrieben (STIHL RLE),

Fabrikmarke	**STIHL**
Typ	RLE 240.0
Serienidentifzierung	6291

mit folgenden EG-Richtlinien übereinstimmt:
2000/14/EC, 2002/96/EC, 2006/42/EC, 2011/65/EU, 2014/30/EU

Das Erzeugnis ist in Übereinstimmung mit folgenden Normen entwickelt worden:
EN 60335-1, EN 50636-2-92

Für Entwicklung und Fertigung der Erzeugnisse gelten die jeweils zum Produktionsdatum gültigen Versionen der Normen.

Angewandtes Konformitätsbewertungsverfahren:
Anhang V (2000/14/EC)

Name und Anschrift der beteiligten benannten Stelle:

TÜV Rheinland LGA Products GmbH
Tillystraße 2
D-90431 Nürnberg

Zusammenstellung und Aufbewahrung der Technischen Unterlagen:
Sven Zimmermann
STIHL Tirol GmbH

Das Baujahr und die Maschinennummer sind auf dem Leistungsschild des Geräts angegeben.

Gemessener Schallleistungspegel:
90,1 dB(A)

Garantierter Schallleistungspegel:
95 dB(A)

Langkampfen,
2019-01-02 (JJJJ-MM-TT)

STIHL Tirol GmbH

Sven Zimmermann

Abteilungsleiter Konstruktion

16.2 Anschrift STIHL Hauptverwaltung

ANDREAS STIHL AG & Co. KG
Postfach 1771
D-71301 Waiblingen

16.3 Anschriften STIHL Vertriebsgesellschaften

DEUTSCHLAND

STIHL Vertriebszentrale AG & Co. KG
Robert-Bosch-Straße 13
64807 Dieburg
Telefon: +49 6071 3055358

ÖSTERREICH

STIHL Ges.m.b.H.
Fachmarktstraße 7
2334 Vösendorf
Telefon: +43 1 86596370

SCHWEIZ

STIHL Vertriebs AG
Isenrietstraße 4
8617 Mönchaltorf
Telefon: +41 44 9493030

TSCHECHISCHE REPUBLIK

Andreas STIHL, spol. s r.o.
Chrlická 753
664 42 Modřice

16.4 Anschriften STIHL Importeure

BOSNIEN-HERZEGOWINA

UNIKOMERC d. o. o.
Bišće polje bb
88000 Mostar
Telefon: +387 36 352560
Fax: +387 36 350536

KROATIEN

UNIKOMERC - UVOZ d.o.o.
Sjedište:
Amruševa 10, 10000 Zagreb
Prodaja:
Ulica Kneza Ljudevita Posavskog 56,
10410 Velika Gorica
Telefon: +385 1 6370010
Fax: +385 1 6221569

TÜRKEI

SADAL TARIM MAKİNALARI DIŞ TİCARET A.Ş.
Alsancak Sokak, No:10 I-6 Özel Parsel
34956 Tuzla, İstanbul
Telefon: +90 216 394 00 40
Fax: +90 216 394 00 44

17. Technische Daten

Typ	**RLE 240.0**
Serienidentifizierung	6291
Motor, Bauart	Elektromotor
Spannung	230 V~
Aufnahmeleistung	1500 W
Frequenz	50 Hz
Absicherung	>10 A
Schutzklasse	II
Schutzart	IPX4
Vertikutiervorrichtung	20 feststehende Messer
Lüfterwalze	11 x 2 bewegliche Federzinken
Antrieb Vertikutiermesser/Lüfterwalze	permanent
Motorabtriebsdrehzahl	4100 U/min
Arbeitsbreite	34 cm
Arbeitstiefe	stufenlos, Verstellbereich 15 mm
Rad-Ø vorne	140 mm
Rad-Ø hinten	170 mm
Länge	131 cm
Breite	56 cm
Höhe	119 cm
Gewicht	16 kg
Volumen Fangkorb	50 l
Schallemissionen:	
Gemäß Richtlinie 2000/14/EC:	
Garantierter Schallleistungspegel L_{WAd}	95 dB(A)
Gemäß Richtlinie 2006/42/EC:	
Schalldruckpegel am Arbeitsplatz L_{pA}	79 dB(A)
Unsicherheit K_{pA}	3 dB(A)
Hand-Arm-Vibrationen:	
Angegebener Schwingungskennwert nach EN 12096:	
Gemessener Wert a_{hw}	5,2 m/sec^2
Unsicherheit K_{hw}	2,08 m/sec^2
Messung gemäß EN 20643, EN 50636-2-92	

18. Fehlersuche

🛠 eventuell einen Fachhändler aufsuchen, STIHL empfiehlt den STIHL Fachhändler.

Störung:
Elektromotor läuft nicht an

Mögliche Ursache:
- Keine Netzspannung
- Einschaltknopf nicht gedrückt
- Vertikutiereinheit/Lüfterwalze ist blockiert
- Anschlusskabel/Stecker bzw. Steckerkupplung oder Schalter defekt

– Thermischer Überlastschutz des Elektromotors aktiviert

Abhilfe:
– Absicherung überprüfen (⇨ 10.1)
– Einschaltknopf drücken (⇨ 10.3)
– Gehäuse und Auswurfkanal reinigen (Netzstecker ziehen!) (⇨ 11.2)
– Kabel/Stecker/Schalter überprüfen, ggf. auswechseln (⇨ 10.1), (🛠)
– Gerät abkühlen lassen (⇨ 8.5), (🛠)

Störung:
Häufig auslösende Netzsicherung

Mögliche Ursache:
– nicht geeignete Anschlussleitung
– Netzüberlastung
– Gerät ist durch Arbeiten mit zu tief eingestellten Messern/Federzinken überlastet

Abhilfe:
– Geeignete Anschlussleitung verwenden (⇨ 10.1)
– Gerät an einen anderen Stromkreis anschließen
– Arbeitstiefe und Vorschubgeschwindigkeit verringern (⇨ 10.5)

Störung:
Starke Vibrationen während des Betriebes

Mögliche Ursache:
– Vertikutiereinheit/Lüfterwalze defekt
– Befestigung des Elektromotors lose

Abhilfe:
– Messer/Federzinken, Messerwelle, Halter, Verschraubung und Lager der Vertikutiereinheit/Lüfterwalze kontrollieren, ggf. reparieren (⇨ 11.5), (🛠)
– Elektromotor festschrauben (🛠)

Störung:
Schlechtes Arbeitsergebnis

Mögliche Ursache:
– Vertikutiereinheit/Lüfterwalze zu tief eingestellt (kahle Stellen, hoher Grasanteil im Vertikutiergut)
– Vertikutiereinheit/Lüfterwalze zu hoch eingestellt (wenig oder kein Rasenfilz wird entfernt)
– Messer/Federzinken haben Verschleißgrenze erreicht
– Keilriemen defekt, abgenutzt oder zu wenig gespannt

Abhilfe:
– Arbeitstiefe verringern (⇨ 10.5)
– Arbeitstiefe vergrößern (⇨ 10.5)
– Vertikutiereinheit/Lüfterwalze ersetzen (⇨ 11.5), (🛠)
– Keilriemen ersetzen (🛠)

Störung:
Messer/Federzinken drehen sich nicht

Mögliche Ursache:
– Keilriemen defekt
– Vertikutiereinheit/Lüfterwalze defekt

Abhilfe:
– Keilriemen ersetzen (🛠)
– Vertikutiereinheit/Lüfterwalze reparieren (⇨ 11.5), (🛠)

Störung:
Arbeitstiefe kann nicht eingestellt werden

Mögliche Ursache:
– Drehgriff oder Verstellelement defekt

Abhilfe:
– Drehgriff bzw. Verstellelement reparieren (🛠)

19. Serviceplan

19.1 Übergabebestätigung

Modell: _____

Serialnummer:

Datum: __ __ ____

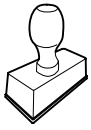

Nächster Service

Datum: __ __ ____

19.2 Servicebestätigung

Geben Sie diese Gebrauchsanleitung bei Wartungsarbeiten Ihrem STIHL Fachhändler.
Er bestätigt auf den vorgedruckten Feldern die Durchführung der Servicearbeiten.

Service ausgeführt am

Datum nächster Service

Dear Customer,

Thank you for choosing STIHL. We develop and manufacture our quality products to meet our customers' requirements. The products are designed for reliability even under extreme conditions.

STIHL also stands for premium service quality. Our specialist dealers guarantee competent advice and instruction as well as comprehensive service support.

We thank you for your confidence in us and hope you will enjoy working with your STIHL product.

Dr. Nikolas Stihl

IMPORTANT: READ BEFORE USE AND KEEP IN A SAFE PLACE.

1. Table of contents

Notes on the instruction manual **28**
General 28
Instructions for reading the instruction manual 28
Country-specific versions 28
Machine overview **28**
For your safety **29**
General 29
Warning – dangers caused by electrical current 30
Clothing and equipment 31
Transporting the machine 31
Before operation 31
Working with your machine 31
Maintenance, cleaning, repairs and storage 33
Storage for prolonged periods without operation 34
Disposal 34
Description of symbols **34**
Standard equipment **35**
Preparing the machine for operation **35**
Assembling the handlebar 35
Installing the grass catcher box 35
Replacing the scarifying unit/aerator roller 35
Folding down the handlebar 36
Grass catcher box 36
Height adjustment of the handlebar 36
Notes on working with the machine **36**
Notes on scarifying 36
Notes on combing 37
Working area for the operator 37
Correct motor load 37
Thermal motor overload protection 37
If the scarifying unit/aerator roller becomes blocked 37
Safety devices **38**
Safety devices 38
Two-hand operation 38
Operating the machine **38**
Electrical connection 38
Strain relief 38
Switching on the scarifier 38
Switching off the scarifier 39
Adjusting the working depth 39
Emptying the grass catcher box 39
Maintenance **39**
General 39
Cleaning the machine 39
Electric motor and wheels 39
Upper handlebar 40
Scarifying unit 40
Storage and winter break 40
Transport **40**
Transport 40
Minimising wear and preventing damage **41**
Environmental protection **41**
Standard spare parts **42**
EU - Declaration of conformity **42**
Scarifier, manually operated and mains-powered (STIHL RLE) 42
Technical specifications **42**
Troubleshooting **43**
Service schedule **44**
Handover confirmation 44
Service confirmation 44

Printed on chlorine-free bleached paper. Paper is recyclable. Cover is halogen free.

2. Notes on the instruction manual

2.1 General

This instruction manual constitutes **original manufacturer's instructions** in the sense of EC Directive 2006/42/EC.

STIHL is continually striving to further develop its range of products; we therefore reserve the right to make alterations to the form, technical specifications and equipment level of our standard equipment.
For this reason, the information and illustrations in this manual are subject to alterations.

This instruction manual may describe models that are not available in all countries.

This instruction manual is protected by copyright. All rights reserved, especially the right of reproduction, translation and processing using electronic systems.

2.2 Instructions for reading the instruction manual

Illustrations and texts describe specific operating steps.

All symbols which are affixed to the machine are explained in this instruction manual.

Viewing direction:

Viewing direction when "**left**" and "**right**" are used in the instruction manual:
the user is standing behind the machine and is looking forwards in the direction of travel.

Section reference:

References to relevant sections and subsections for further descriptions are made using arrows. The following example shows a reference to a section: (⇨ 3.)

Designation of text passages:

The instructions described can be identified as in the following examples.

Operating steps which require intervention on the part of the user:

- Release bolt (1) using a screwdriver, operate lever (2)...

General lists:

– Use of the product for sporting or competitive events

Texts with added significance:

Text passages with added significance are identified using the symbols described below in order to especially emphasise them in the instruction manual:

Danger
Risk of accident and severe injury to persons. A certain type of behaviour is necessary or must be avoided.

Warning
Risk of injury to persons. A certain type of behaviour prevents possible or probable injuries.

Caution
Minor injuries or material damage can be prevented by a certain type of behaviour.

Note
Information for better use of the machine and in order to avoid possible operating errors.

Texts relating to illustrations:

Illustrations relating to use of the machine can be found in the front of this instruction manual.

The camera symbol serves to link the figures on the illustration pages with the corresponding text passages in the instruction manual.

2.3 Country-specific versions

STIHL supplies machines with different plugs and switches, depending on the country of sale.

Machines with European plugs are shown in the illustrations. Machines with other types of plug are connected to the mains in a similar way.

3. Machine overview

1

1 Upper handlebar
2 Motorstop lever
3 ON button
4 Rotary handle
5 Cable guide
6 Centre handlebar section
7 Grass catcher box
8 Discharge flap

9 Lower handlebar
10 Quick-clamping device
11 Rear carrying handle
12 Rear wheel
13 Front wheel
14 Housing
15 Working depth rotary handle
16 Front carrying handle
17 Rating plate with machine number

4. For your safety

4.1 General

These safety regulations must be observed when working with the machine.

Read the entire instruction manual before using the machine for the first time. Keep the instruction manual in a safe place for future reference.

These safety precautions are essential for your safety, however the list is not exhaustive. Always use the machine in a reasonable and responsible manner and be aware that the user is responsible for accidents involving third parties or their property.

Make sure that you are familiar with the controls and use of the machine.

The machine must only be used by persons who have read the instruction manual and are familiar with operation of the machine. The user should seek expert and practical instruction prior to initial operation. The user must receive instruction on safe use of the machine from the vendor or another expert.

During this instruction, the user should be made aware that the utmost care and concentration are required for working with the machine.

Residual risks persist even if you operate this machine according to the instructions.

Risk of death from suffocation! Packaging material is not a toy - danger of suffocation! Keep packaging material away from children.

Only give or lend the machine, including any accessories, to persons who are familiar with this model and how to operate it. The instruction manual forms part of the machine and must always be provided to persons borrowing it.

Children, persons with impaired physical, sensory or mental faculties or those lacking the appropriate experience, or persons who are not familiar with the instructions, must never be allowed to use the machine.

Never allow children under the age of 16 to use the machine. Local regulations may specify a minimum age for users.

The machine must only be operated by persons who are well rested and in good physical and mental condition. If your health is impaired, you should consult your doctor to determine whether working with the machine is possible. The machine should not be operated after the consumption of alcohol, drugs or medications which impair reactions.

Warning! During operation, this machine produces a magnetic field which could potentially interfere with certain active or passive medical implants. People with these types of implants are strongly advised to consult their doctor and the implant manufacturer before the machine is operated.

Intended use:
The machine is only intended for scarifying and combing lawns. Its use for other purposes is not permitted and may be dangerous or result in damage to the machine.

The machine is intended for private use.

Caution – risk of accident!
Due to the physical danger to the user, the machine must not be used for the following applications (incomplete list):

– Trimming bushes, hedges and shrubs
– Cutting creepers
– Caring for lawn roofs and balcony boxes
– Shredding or chopping tree or hedge cuttings
– Clearing paths (vacuuming, blowing)
– Levelling earth mounds, e.g. mole hills
– Transporting scarified material, except in the grass catcher box intended for this purpose.

For safety reasons, any modification to the machine, except the proper installation of accessories approved by STIHL, is forbidden and results in voiding of the warranty cover. Information regarding approved accessories can be obtained from your STIHL specialist dealer.

In particular, any tampering with the machine which increases the power output or speed of the engine or motor is forbidden.

It is not permitted to transport objects, animals or persons, particularly children, on the machine.

Particular care is required during use in public green spaces, parks, sports fields, along roads and in agricultural and forestry businesses.

Caution! Danger to health due to vibrations. Excessive exposure to vibrations can result in damage to the cardiovascular or nervous system, particularly in persons with cardiovascular problems. Please consult a physician if you experience symptoms that may have been caused by vibrational loads. Symptoms of this kind principally affect the fingers, hands or wrists and include (incomplete list):

- numbness,
- pain,
- muscular weakness,
- skin discolouration,
- unpleasant tingling sensation.

Hold the handlebar tightly, but not tensed, with both hands in the designated locations during operation.

Plan your working times so that more severe physical strains over a longer period are avoided.

4.2 Warning – dangers caused by electrical current

Warning – risk of electric shock!
All power supply components (power cable, mains plug, ON/OFF switch, extension cable) must be free from damage and conform with the regulations for electrical safety.

Damaged cables, connectors and plugs, or power or extension electric cables that do not conform with regulations, must not be used. Therefore, check the power supply and electric or extension cable regularly for signs of damage or ageing (brittleness) **before each use**.

Only operate machine with fully uncoiled power cable.

Extension reels must always be fully unwound before use.

Never use a damaged extension cable. Replace defective cables with new ones and never repair extension cables.

Never use the machine if the cables are damaged or worn. Check the power cable in particular for damage and ageing.

Maintenance and repair work on power cables must only be performed by specially qualified technicians.

Danger of electric shock!
Do not connect a damaged cable to the mains and never touch a damaged cable before it has been disconnected from the mains. Damaged cables can result in contact with live parts.

Do not touch the scarifying unit/aerator roller until the machine has been disconnected from the mains.

Always ensure that the power cables used are adequately protected by a fuse.

Although the motor is splashproof, do not use the machine when it is raining or in wet environments.

Only use extension cables that are insulated against moisture for outdoor use which are suitable for use with the machine (⇨ 10.1).

Detach electric cables at the plug and socket and not by pulling on the electric cable.

Keep the electric or extension cable away from the blades/spring-tines when scarifying/combing to avoid damage that could result in contact with live parts.

In case of accident or malfunction, immediately switch off the scarifier and disconnect the mains plug.

If the power or extension cable has been damaged or tangled while using the machine (e.g. driven over), immediately switch off the scarifier and disconnect the mains plug. Check the cable and replace if necessary.

It must be noted that current fluctuations can damage the machine when it is connected to a power generator.

Only connect the machine to a power supply that is protected by means of a residual current-operated protective device with a release current of a maximum of 30 mA. Your electrician can provide further information.

For reasons of electrical safety, the electric cable must always be correctly installed on the handlebar.

4.3 Clothing and equipment

Always wear sturdy footwear with high-grip soles when working. Never work barefoot or, for example, in sandals.

Suitable safety glasses must be worn when working.

Also always wear sturdy gloves and tie up and secure long hair (headscarf, cap, etc.) when performing maintenance and cleaning work or when transporting the machine.

Always wear long trousers and tight-fitting clothing when operating the machine.

Never wear loose clothes which may become caught on moving parts (control levers) – do not wear jewellery, ties or scarves.

4.4 Transporting the machine

Always wear gloves in order to prevent injuries due to sharp-edged and hot components.

Switch off the machine prior to transport, disconnect the power cable and allow the blades/spring-tines to come to a standstill.

Only transport the machine once the motor has cooled down.

Take the weight of the machine into account and use suitable loading aids (loading ramps, lifters) if necessary.

Secure the machine and any machine components being transported (e.g. grass catcher box) on the load floor using adequately dimensioned fastening material (belts, ropes, etc.).

Avoid contact with the blades/spring-tines when lifting and carrying the machine.

Observe the information in the section "Transport". It describes how to lift and lash the machine. (⇨ 12.1)

When transporting the machine, always observe regional legislation, especially regarding load security and the transport of objects on load floors.

4.5 Before operation

Make sure that only persons who are familiar with the instruction manual are permitted to use the machine.

Observe the instructions in section "Dangers caused by electrical current" (⇨ 4.2).

Observe the local regulations regarding permitted operating times for gardening power tools with electric motors.

The machine must not be used on paved or gravelled surfaces where ejected material can cause injuries.

Carefully inspect the complete area on which the machine is to be used and remove any stones, sticks, wires, bones and other foreign objects which could be thrown up by the machine. Obstacles (e.g. tree stumps, roots) can be easily overlooked in long grass.

For this reason, mark all foreign objects (obstacles) which are hidden in the lawn and cannot be removed before commencing work with the machine.

All faulty, worn or damaged parts must be replaced before using the machine. Replace any illegible or damaged danger signs and warnings on the machine. Your STIHL specialist has a supply of replacement stickers and all the other spare parts.

The machine must only be used in good operating condition. Before each use, check whether:

- The machine is properly assembled.
- The scarifying unit/aerator roller (blade shaft, blades/spring-tines, bracket and fastening) are in perfect condition – in particular check for secure fastening, damage (notches or cracks) and wear.
- The safety devices (e.g. discharge flap, housing, handlebar, motorstop lever) are in good condition and working properly.
- The grass catcher box is undamaged and correctly installed; a damaged grass catcher box must not be used.

Carry out any necessary work or consult a specialist dealer. STIHL recommends STIHL specialist dealers.

4.6 Working with your machine

Never work when animals or persons, particularly children, are in the danger area.

The switch and safety devices installed in the machine must not be removed or bypassed. In particular, never secure the motorstop lever to the handlebar (e.g. by tying it).

The handlebar must always be installed correctly and must not be modified. Never operate the machine with the handlebar folded down.

Never attach any objects to the handlebar (e.g. work clothing). Extension cables must never be wrapped around the handlebar.

Only work during the day or with good artificial light.

Do not operate the machine in the rain or during thunder storms, particularly when there is a risk of lightning strike.

The risk of accidents is higher if the ground is damp due to increased danger of slipping.
Particular caution should be exercised during working in order to prevent slipping. If possible, avoid using the machine when the ground is damp.

Do not leave the machine in the rain.

Switching on the machine:

Exercise care when switching on the machine and observe the instructions in the section "Operating the machine". (⇨ 10.)
Ensure that you keep your feet far enough away from the scarifying unit/aerator roller.

Place the machine on an even surface before switching it on.

The machine must not be tilted before it is switched on or during switching-on.

Do not switch on the motor if the discharge chute is not covered by the discharge flap or the grass catcher box.

Avoid switching the machine on repeatedly within a short period of time; in particular avoid "playing" with the ON button. Risk of motor overheating.

Owing to the voltage fluctuations caused by this machine during the run-up period, other devices connected to the same circuit may be subject to interference in the case of unfavourable power supply conditions. In this case, appropriate steps should be taken (e.g. connection to a different circuit than the one used by the affected device, or operation of the machine using a circuit with a lower impedance).

Working on slopes:

Always work across and back on slopes, never up and down.
If the user loses control when working up and down, there is a risk of being run over by the machine.

Be particularly careful when changing direction on a slope.

Always ensure good stability on slopes and avoid mowing on excessively steep slopes.

For safety reasons, the machine must not be used on slopes with an inclination of more than 25° (46.6%). **Risk of injury!**
A slope inclination of 25° corresponds to a vertical height increase of 46.6 cm for a 100 cm horizontal distance.

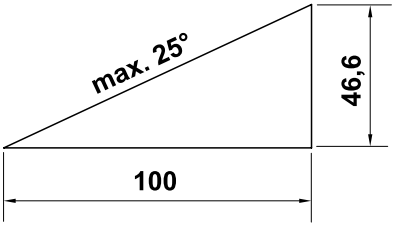

Working:

Caution – risk of injury!
Never put hands or feet on or underneath rotating parts. Never touch rotating blades/spring-tines. Always keep away from the discharge opening. Always observe the safety distance provided by the handlebar.

Do not try to examine the scarifying unit/aerator roller while the machine is operating. Never open the discharge flap and/or remove the grass catcher box when the blades/spring-tines are rotating. Rotating blades/spring-tines can cause injury.

Do not lean on the machine and always maintain your balance and firm footing.

Only operate the machine at walking speed – never run when working with the machine. Working quickly with the machine increases the risk of injury due to stumbling, slipping, etc.

Note that the blades/spring-tines catch on the ground when scarifying/combing in the lowered position or when running over bumps. If the blades/spring-tines are set too low, the scarifier could accelerate unexpectedly, possibly resulting in loss of control of the machine.

Be particularly careful when turning the machine around or pulling it towards you. **Risk of stumbling!**

Never lift or carry the machine with the motor running or the mains lead connected.

Objects hidden in the turf (lawn sprinkler systems, posts, water valves, foundations, electrical wires, perimeter wires for robotic mowers, etc.) must be avoided. Never run over any such foreign objects.

Use the machine with great care when working near slopes, terraces, ditches and embankments. In particular, ensure that you maintain sufficient distance to such danger areas.

Beware of the blades running on for several seconds before coming to a standstill.

Switch off the motor

– before adjusting the working depth,

– before opening the discharge flap or removing the grass catcher box.

Switch off the motor, disconnect the mains plug and ensure that the blades/spring-tines have come to a complete standstill,

– before pushing the machine onto an area not covered with grass,

– before lifting or carrying the machine,

– before transporting the machine.

Switch off the motor, disconnect the mains plug and ensure that the blades/spring-tines have come to a complete standstill,

– before leaving the machine unattended,

– before freeing a blocked scarifying unit/aerator roller or unblocking the discharge chute,

– before you check, clean or carry out work on the machine (e.g. folding down the handlebar),

– if there has been a collision with an obstacle. Inspect the machine for damage and perform the necessary repairs before re-starting and using the machine,

– if the machine vibrates excessively. In this case the machine must be checked immediately.

Risk of injury through defective parts!
Strong vibration is normally an indication of a fault.
In particular, the machine must not be operated with a damaged or bent scarifying unit/aerator roller (blade shaft, blades/spring-tines, bracket and fastening).

In the event of excessive vibration or after a collision with an obstacle, check the machine, in particular the scarifying unit/aerator roller (blade shaft, blades/spring-tines, bracket and fastening), housing, discharge flap and grass catcher box for damage and loose parts and carry out the necessary repairs before re-starting and working with the machine. If you do not have the appropriate expertise, have the necessary repairs carried out by a specialist dealer (STIHL recommends STIHL specialist dealers).

4.7 Maintenance, cleaning, repairs and storage

Before performing any work on the machine, before adjusting or cleaning the machine, or before checking whether the electric cable is tangled or damaged, switch off the machine, disconnect the mains plug and allow the blades/spring-tines to come to a standstill.

Allow the machine to fully cool down before storing it in enclosed places, performing maintenance on it or cleaning it.

Cleaning:

The complete machine must be cleaned thoroughly following use. (⇨ 11.2)

Remove accumulated clipping deposits using a stick. Clean the underside of the machine with water and a brush.

Never use high-pressure cleaners and do not clean the machine under running water (e.g. using a garden hose).
Do not use aggressive cleaning agents.
These can damage plastics and metals, impairing the safe operation of your STIHL machine.

In order to prevent fire hazards, the area around the air vents on the side of the machine must be kept free from e.g. grass, straw, moss, leaves or escaping grease.

Maintenance operations:

Only maintenance operations described in this instruction manual may be carried out. Have all other work performed by a specialist dealer.
If you do not have the necessary expertise or auxiliary equipment, please **always** contact a specialist dealer.
STIHL recommends that you have maintenance operations and repairs performed exclusively by a STIHL specialist dealer.
STIHL specialist dealers regularly attend training courses and are provided with technical information.

Only use tools, accessories or attachments approved for this machine by STIHL or technically identical parts. Otherwise, there may be a risk of accidents resulting in personal injury or damage to the machine. If you have any questions, please consult a specialist dealer.

The characteristics of original STIHL tools, accessories and spare parts are optimally adapted to the machine and the user's requirements. Genuine STIHL spare parts can be recognised by the STIHL spare parts number, by the STIHL lettering and, if present, by the STIHL spare parts symbol. On smaller parts, only the symbol may be present.

Always keep warning and information stickers clean and readable. Damaged or missing stickers must be replaced by new,

original plates from your STIHL specialist dealer. If a component is replaced with a new component, ensure that the new component is provided with the same stickers.

Only perform work on the scarifying unit/aerator roller when wearing thick work gloves and exercising extreme care.

When working on the scarifying unit/aerator roller, note that the blades/spring-tines can be moved even when the mains plug is disconnected.

Ensure that all nuts, pins and screws are securely tightened, so that the machine is in a safe operating condition at all times.

Check the complete machine and the grass catcher box for wear or damage on a regular basis, particularly before extended periods when the machine is not in use (e.g. over winter). For safety reasons, worn or damaged parts must be replaced immediately to ensure that the machine is always in a safe operating condition.

Components or guards that are removed for maintenance operations must be properly reinstalled immediately.

4.8 Storage for prolonged periods without operation

Store the cooled machine in a dry and locked place.

Ensure that the machine is protected from unauthorised use (e.g. by children).

Thoroughly clean the machine before storage (e.g. winter break).

Store the machine in good operational condition.

4.9 Disposal

Ensure that old machines are properly disposed of. Render the machine unusable prior to disposal. In order to prevent accidents, ensure that you remove the power supply cable or the electric cable from the ON/OFF switch to the motor.

Risk of injury caused by the scarifying unit/aerator roller!
Always store an old machine in a safe place prior to scrapping. Make sure that the machine and the blades/spring-tines are kept out of the reach of children.

5. Description of symbols

Caution!
Read the instruction manual before initial use.

Risk of injury!
Keep other persons out of the danger area.

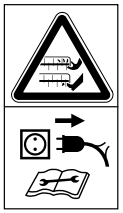

Caution, sharp blades!
Keep fingers and toes away from the blades. Disconnect the mains plug from the socket before performing any repair, adjustment or cleaning work or if the electric cable is tangled or damaged. The blades/spring-tines continue to rotate after the motor has been switched off.

Danger of electric shock!
Keep the electric cable away from the blades/spring-tines.

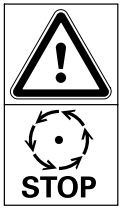

Risk of injury!
The blades/spring-tines continue to rotate after the motor has been switched off.

Wear safety glasses

Switch on the motor.

6. Standard equipment

Item	Designation	Qty.
A	Basic machine with scarifying unit fitted	1
B	Grass catcher box frame	1
C	Grass catcher box	1
D	Centre handlebar section	2
E	Aerator roller	1
F	Rotary handle	4
G	Bolt	4
H	Washer	4
I	Cable guide	2
J	Bracket	1
K	Tool unit bolt	2
–	Allen key	1
–	Instruction manual	1

7. Preparing the machine for operation

Risk of injury!
Observe the safety instructions in the section "For your safety". (⇨ 4.)

Follow the instructions in the section "Transporting the machine" when lifting the scarifier out of the packaging. In particular, wear gloves and avoid contact with the blades/spring-tines. (⇨ 4.4)

- Place the machine on level and firm ground when performing all the operations described.
- Before using for the first time, remove the aerator roller from the underside of the machine. Remove the two cable ties for this purpose.

7.1 Assembling the handlebar

- Open the quick-clamping devices (1) and fold the lower handlebar (2) rearwards. Hold it at the desired height and close the quick-clamping devices again.
- Fasten the two centre handlebar sections (D) to the lower handlebar (2) as illustrated. To do this, insert the bolts (G) in the holes provided from the outside, place the washer (H) on the inside and then fasten everything using the rotary handles (F). A cable guide (I) is also attached on the outside on the right.
- Then assemble the upper handlebar (3) in the same way on the centre handlebar sections (D).
- Finally press the electric cable (4) into the cable guides (I).

7.2 Installing the grass catcher box

- Pull the grass catcher box (1) with the base plate downwards over the grass catcher box frame (2) as illustrated. The handle (3) must be on the outside of the box.
- Position the integrated plastic profiles (4) on the grass catcher box frame and press into place.
- Attach the grass catcher box. (⇨ 7.5)

7.3 Replacing the scarifying unit/aerator roller

– Switch off the motor and disconnect the mains plug. (⇨ 10.4)

– Place the machine in the cleaning position. (⇨ 11.2)

Removing the scarifying unit/aerator roller:

- **1** Unscrew the bolts (1) on the right side of the machine using the Allen key (included in standard equipment).
- **2** Lift the scarifying unit/aerator roller (2) on the right side.
- **3** Pull out on the left side.

Installing the scarifying unit/aerator roller:

The bolts (1) must be replaced every fifth time the scarifying unit/aerator roller is installed and removed. Your STIHL specialist dealer can provide you with spare parts.

- Attach the bracket (3) to the bearing (4) at the end of the scarifying unit/aerator roller (2).
- Insert the scarifying unit/aerator roller into the protruding shaft.
- Press the other end of the scarifying unit/aerator roller together with the bracket (3), with the flat side facing out, into the bracket on the machine.
- Insert the bolts (1) and tighten.

7.4 Folding down the handlebar

Danger of pinching!
The handlebar can fold down when the quick-clamping devices (1) and rotary handles (3) are released. For this reason, always hold the handlebar (2) with one hand at its highest point when you release the rotary handles.

Transport position – for space-saving transport and storage:

- Remove the grass catcher box if necessary. (⇨ 7.5)
- Hold the handlebar (2) with one hand at its highest point, open the quick-clamping devices (1) and carefully fold the handlebar forwards and rest it on the machine.
- Open the rotary handles (3) between the centre handlebar section and lower handlebar until they turn freely, and fold the handlebar (2) rearwards.
- Finally open the rotary handles between the centre handlebar section and upper handlebar and fold the upper handlebar forwards. Make sure that the electric cable (4) is not damaged.

Working position – for pushing the machine:

- Fold up the handlebar (2) again and always hold with one hand.
- First tighten the rotary handles (3) between the upper handlebar and centre handlebar section, followed by the rotary handles between the centre handlebar section and lower handlebar and close the quick-clamping devices (1) again.

7.5 Grass catcher box

Attaching:

- Open the discharge flap (1) and hold it open.
- Attach the grass catcher box (2) to the mountings (4) on the rear of machine by means of the locating lugs (3).
- Close the discharge flap (1).

Detaching:

- Open the discharge flap (1) and hold it open.
- Lift the grass catcher box (2) and remove rearwards.
- Close the discharge flap (1).

7.6 Height adjustment of the handlebar

Danger of pinching!
The handlebar can fold down when the quick-clamping devices (1) are released. For this reason, always hold the handlebar (2) with one hand at its highest point when you release the quick-clamping devices.

- 1 Open the quick-clamping devices (1) until they turn freely.
- 2 Hold the handlebar (2) in the desired position in one of the four notched positions.
- Close the quick-clamping devices (1).

8. Notes on working with the machine

Risk of injury!
Untangle any knots in the cable immediately.

Guide the electric cable behind you when working with the machine. Electric cables can be inadvertently damaged when scarifying/combing and present a tripping hazard. They therefore involve a high accident risk. For this reason, work so that the electric cable is always visible in the area of grass that has already been scarified.

8.1 Notes on scarifying

Regular scarifying renders the lawn less sensitive to dryness, heat and cold. Scarifying the lawn annually makes it less prone to diseases, the ground is also firmed up and bare patches (caused by ball games or parties) are repaired. – A green lawn with even growth is created.

Time:

The best time for annual scarifying is the early spring.
If a lawn is scarified more than once annually, this process should not be performed during midsummer or the middle of autumn.

After scarifying, the lawn needs to regenerate for a few weeks. Consequently, the ideal time for scarifying is the period of growth in the spring.

Heavily matted lawns should be scarified twice a year: first in the spring and again in the autumn.

Lawn preparation:

Before scarifying, mow the grass to a height of approx. 2 to 3 cm.
The shorter the lawn is cut, the better the scarifying results.

The lawn must not be freshly seeded, wet or excessively dry.

Tips for optimum working results:

- The ground should only be scarified so as not to damage the grass roots. (⇨ 10.5)
- Guide the machine in straight parallel strips.
- Maintain an even working speed.
- Avoid staying stationary in one place for any duration.
- In the case of heavily matted lawns, repeat the process perpendicular to the initial strips.

After scarifying:

- Free the lawn completely of scarified material.
- Fertilise the lawn and re-seed any bare patches that may have appeared.
- Water the lawn generously.

8.2 Notes on combing

Combing is as important as scarifying for a uniform, well-tended lawn.

Using the aerator roller combs the surface layer of thatch out of the grass. This improves the absorption of air and nutrients from the soil and prevents water-logging.

Time:

Unlike scarifying, combing is possible and appropriate all year long to prevent the surface becoming compacted.

Lawn preparation:

Before combing, mow the grass to a height of approx. 2 to 3 cm.

The lawn must not be freshly seeded, wet or excessively dry.

Tips for optimum working results:

- Select an appropriate working depth. (⇨ 10.5)
- Guide the machine in straight parallel strips.
- Maintain an even working speed.
- Avoid staying stationary in one place for any duration.
- In the case of heavily matted lawns, repeat the process perpendicular to the initial strips.

After combing:

- Free the lawn completely of plant trimmings.
- Water the lawn generously.

8.3 Working area for the operator

- For safety reasons, the operator must stay within the working area behind the handlebar when the motor is running. Always observe the safety distance provided by the handlebar.
- The scarifier must only be operated by one person. Other persons must keep out of the danger area. (⇨ 4.)

8.4 Correct motor load

The scarifier load must never cause the motor speed to drop significantly.

If the speed drops, reduce the feed speed. If necessary, select a shallower working depth before continuing with scarifying/combing.

8.5 Thermal motor overload protection

If an overload of the motor occurs during operation, the built-in thermal overload protection device automatically switches off the motor.

Causes for an overload:

– Excessive rate of feed
– Blades/spring-tines cutting too deeply into the ground
– Unsuitable or excessively long electric cable – voltage loss (⇨ 10.1)
– Inadequate cleaning of the cooling air guide

Recommencing operation

Resume normal operation of the machine following a cooling period of up to 10 min (depending on the ambient temperature). (⇨ 10.)

8.6 If the scarifying unit/aerator roller becomes blocked

Switch off the motor immediately and disconnect the mains plug. Then inspect the machine, in particular the scarifying unit or aerator roller, for damage and eliminate the cause of the fault.

9. Safety devices

The machine is equipped with several safety devices for safe operation and for the prevention of improper use.

Risk of injury!
If a safety device is found to be defective, the machine must not be operated. Consult a specialist dealer; STIHL recommends STIHL specialist dealers.

9.1 Safety devices

The scarifier is equipped with safety devices which prevent inadvertent contact with the blades/spring-tines and with ejected scarified material.
These include the housing, grass catcher box, discharge flap and correctly installed handlebar.

9.2 Two-hand operation

The motor can only be switched on by pressing and holding the ON button with the right hand and then pulling the motorstop lever to the handlebar with the left hand.

10. Operating the machine

10.1 Electrical connection

Danger of electric shock!
Observe the safety instructions in the section "For your safety" (⇨ 4.).

If using a cable drum, the connection cord must be unwound completely, otherwise electrical resistance may cause loss of power and overheating.

Only cables which are no lighter than the following rubber sheathed cables may be used as electric cables:
H07 RN-F DIN/VDE 0282

Minimum cross-section:
up to 25 m length: 1,5 mm²
up to 50 m length: 2,5 mm²

The connectors of the electric cables must be made of rubber or have a rubber cover and conform to the following standard:
DIN/VDE 0620

The mains voltage and mains frequency must correspond to the information on the rating plate and the information contained in the section "Technical specifications" (⇨ 17.).

The power cable must be adequately protected by fuse (⇨ 17.).

This machine is intended for operation with a power supply having a system impedance of Z_{max} at the transfer point (house connection) of maximum **0,49 ohms** (at 50 Hz).

The user must ensure that the machine is only operated with a power supply which meets this requirement. If necessary, this information can be obtained from the local electric power company.

10.2 Strain relief

10

During working, the strain relief prevents any unintentional disconnection of the electric cable and any resulting damage to the mains connection on the machine.

For this reason, the electric cable must be fed through the strain relief.

- Form a loop in the power cable (1) and guide it through the opening (2).
- Then push the loop over the hook (3) and pull it tight.

10.3 Switching on the scarifier

11

Risk of injury!
Never tip the scarifier to switch on the motor.

- 1 Press and hold down the ON button (1).
- 2 Pull the motorstop lever (2) to the handlebar and hold.
- The ON button (1) can be released once the motorstop lever (2) is pulled.
- Scarify the lawn.

If the scarifying unit/aerator roller is set to a low depth, the scarifier may judder when starting.

10.4 Switching off the scarifier

- Release the motorstop lever (1). The motor and scarifying unit/aerator roller come to a stop after a short run-down time.

10.5 Adjusting the working depth

The working depth can be infinitely adjusted.

Adjustment range: **15 mm**.

- Switch the motor off. (⇨ 10.4)
- Change the position of the scarifying unit/aerator roller by turning the working depth rotary handle (1).

Clockwise: Lowers the scarifying unit/aerator roller

Anti-clockwise: Raises the scarifying unit/aerator roller

Transport position: Scarifying unit/aerator roller fully raised, it does not penetrate the ground.

Notes:

– Always begin the scarifying/combing process at a shallow working depth. If the result is insufficient, increase the working depth in steps.

– **Blade/spring-tine wear** can be compensated by selecting a deeper working depth.

– The deepest setting should not be selected with new blades/spring-tines as this can damage the grass roots during scarifying/combing.

The working depth is dependent on blade/spring-tine wear and the ground. The scarifier is pressed against the surface of the lawn through the rotation of the blades/spring-tines and through its own weight: on softer ground, the scarifier cuts deeper into the ground than on a compact surface.

10.6 Emptying the grass catcher box

Risk of injury!
The motor must be stopped for safety reasons and the mains plug disconnected before removing the grass catcher box (1).

- Detach the grass catcher box (1). (⇨ 7.5)
- Empty the scarified material.
- Attach the grass catcher box (1). (⇨ 7.5)

11. Maintenance

11.1 General

Risk of injury!
Observe the safety instructions in the section "For your safety" (⇨ 4.).

Annual service by the specialist dealer:

The scarifier should be inspected once annually by a specialist dealer. STIHL recommends STIHL specialist dealers.

11.2 Cleaning the machine

Maintenance interval:
After each use

Treating the machine carefully will protect it against damage and extend its service life.

- Place the scarifier on firm, level and flat ground.
- **Cleaning position:**
  Detach the grass catcher box (⇨ 7.5). Open the quick-clamping devices (1) and fold down the handlebar (2) to the rear. Carefully tilt the scarifier upwards by lifting the machine at the front carrying handle (3). Set down the machine as illustrated and rest the handlebar on the ground.
- Only clean the machine using water, with a brush or with a cloth. Remove accumulated clipping deposits using a stick. If necessary, use a special cleaner (e.g. STIHL special cleaner).
- Never aim hose water or high-pressure cleaners at electric components like switches, parts of the motor, V-belts, cooling air guides, seals or bearing points.
- Clean the scarifying unit/aerator roller.
- Remove dirt from the cooling air guide on the side of the machine to ensure that the motor is adequately cooled.

11.3 Electric motor and wheels

The electric motor is maintenance-free.

The wheel bearings are maintenance-free.

11.4 Upper handlebar

Maintenance interval:
Before each use

- Check the upper handlebar for damage – it is coated with an insulating layer. Should this layer become damaged, do not operate the scarifier and have the upper handlebar replaced by a specialist dealer. STIHL recommends STIHL specialist dealers.

11.5 Scarifying unit

Risk of injury!
Worn blades may break off and cause serious injuries. It is therefore essential that maintenance is always performed as described.

Maintenance interval:
Before each use

- Tilt the scarifier upwards into the cleaning position. (⇨ 11.2)
- Check the scarifying unit (consisting of blade shaft, blades, nuts, washers and spacer bushings) for wear, secure seating, cracks or other damage.

Wear check:

The blades must be replaced when the ground is not scored, even at the deepest working depth (level 6). Blades must always be replaced as a complete set.
Never re-sharpen blades.

Have defective or worn parts repaired or replaced by a specialist dealer. STIHL recommends STIHL specialist dealers.

11.6 Storage and winter break

- Store the scarifier as well as the additional scarifying unit/aerator roller in a dry and locked place that is generally free of dust. Make sure that the machine is kept out of the reach of children.
- Only store the scarifier in good operating condition, fold down the handlebar if necessary.(⇨ 7.4)
- Keep all nuts, pins and bolts tightly fastened, replace danger signs and warnings on the machine that have become illegible and check the entire machine and grass catcher box for wear or damage. Replace all worn or damaged parts.
- Any machine faults must be completely remedied prior to storage.

Also note the following points when storing the scarifier for long periods (winter break):

- Clean all external parts of the machine with care.
- Thoroughly lubricate/grease all moving parts.

12. Transport

12.1 Transport

16

Risk of injury!
Observe the section "For your safety" before transporting. (⇨ 4.)
When transporting, always wear suitable safety clothing (safety shoes, thick gloves).
Always disconnect the power cable before lifting or transporting.

Carrying the machine:

- Always move the scarifying unit/aerator roller to the highest position before transport to avoid injuries and damage to the ground. (⇨ 10.5)
- Always ensure sufficient distance between the blades/spring-tines and your body, particularly your feet and legs.
- Do not push or pull the machine over elevations (e.g. steps).
- The grass catcher box must only be used to transport scarified material.
- **Carrying the scarifier alone:** Lift and carry the machine at the rear carrying handle (1).
- **Carrying the scarifier with someone else:** Lift and carry the machine at the front carrying handle (2) and at the upper handlebar (3) or, when the upper handlebar is folded down, at the lower handlebar (4).

Securing (lashing) the machine:

- Secure the scarifier, grass catcher box and additional scarifying unit/aerator roller on the load floor using suitable fastening materials. Only transport the machine upright on its wheels.
- Fasten ropes or straps at the lower handlebar (4) and at the rear carrying handle (1). Fold down the handlebar if necessary.

13. Minimising wear and preventing damage

Important information on maintenance and care of the product group

Scarifier, manually operated and mains-powered (STIHL RLE)

STIHL assumes no liability for material or personal damage caused by the non-observance of information contained in the operating instructions, in particular with regard to safety, operation and maintenance, or which arise through the use of unauthorised attachment or spare parts.

Please always observe the following important information for the prevention of damage or excessive wear to your STIHL machine:

1. Wearing parts

Some parts of the STIHL machine are subject to normal wear even when used properly and must be replaced in due time depending on type and duration of use.

These include:

– Scarifying unit

– Aerator roller

– V-belt

– Grass catcher box

2. Compliance with the information in this instruction manual

The STIHL machine must be used, maintained and stored with the care described in this instruction manual. Any damage caused by non-compliance with the safety, operating and maintenance instructions is the sole responsibility of the user.

This applies in particular to:

– inadequately dimensioned power cables (cross section),

– Incorrect electrical connection (voltage),

– Product modifications not approved by STIHL.

– The use of tools or accessories which are not approved or suitable for the machine, or are of inferior quality.

– Improper use of the product.

– Use of the product for sporting or competitive events.

– Resultant damage due to continued use of the product with defective components.

3. Maintenance operations

All operations listed in the section "Maintenance" must be performed regularly.

If these maintenance operations cannot be carried out by the user, a specialist dealer must be commissioned to perform them.

STIHL recommends that you have maintenance operations and repairs performed exclusively by a STIHL specialist dealer.

STIHL specialist dealers regularly attend training courses and are provided with technical information.

If these operations are neglected, faults may arise which are the responsibility of the user.

These include:

– Damage to the motor as a result of inadequate cleaning of the cooling air guide.

– Corrosive and other resultant damage caused by incorrect storage.

– Damage to the machine through the use of inferior-quality spare parts.

– Damage due to untimely or inadequate maintenance or damage due to maintenance or repair work not performed in the workshops of specialist dealers.

14. Environmental protection

Scarified material should be composted and not disposed of in household waste.

The machine, its packaging and accessories are all produced from recyclable materials and must be disposed of accordingly.

By disposing of materials separately, and in an environmentally friendly manner, valuable recyclable waste can be re-used. For this reason, the machine should be disposed of for recycling at the end of its useful life. Pay particular attention to the information in the section "Disposal" during disposal. (⇨ 4.9)

Consult your recycling centre or your specialist dealer for information on the proper disposal of waste products.

15. Standard spare parts

Scarifying unit:
6291 700 3500

Aerator roller:
6291 710 5200

Tool unit bolts:
6291 951 3505

16. EU - Declaration of conformity

16.1 Scarifier, manually operated and mains-powered (STIHL RLE)

STIHL Tirol GmbH
Hans Peter Stihl-Strasse 5
6336 Langkampfen
Austria

declares under our sole responsibility that the machine

Scarifier, manually operated and mains-powered (STIHL RLE),

manufacturer's mark	**STIHL**
Type	RLE 240.0
serial number	6291

conforms to the following EC directives:
2000/14/EC, 2002/96/EC, 2006/42/EC, 2011/65/EU, 2014/30/EU

The product has been developed in conformity with the following standards:
EN 60335-1, EN 50636-2-92

The versions of the standards valid on the production date apply to development and production of the products.

Applicable conformity assessment procedure:
Appendix V (2000/14/EC)

Name and address of relevant, named location:

TÜV Rheinland LGA Products GmbH
Tillystraße 2
D-90431 Nürnberg

Compilation and storage of technical documentation:
Sven Zimmermann
STIHL Tirol GmbH

The year of manufacture and machine number appear on the rating plate of the machine.

Measured sound power level:
90,1 dB(A)

Guaranteed sound power level:
95 dB(A)

Langkampfen,
2019-01-02 (YYYY-MM-DD)

STIHL Tirol GmbH

Sven Zimmermann

Head of Design

17. Technical specifications

Type	**RLE 240.0**
Serial number	6291
Motor, design	Electric motor
Voltage	230 V~
Power input	1500 W
Frequency	50 Hz
Fuse	>10 A
Protection class	II
Type of protection	IPX4
Scarifying device	20 fixed blades
Aerator roller	11 x 2 moving spring-tines
Scarifying blade/aerator roller drive	Permanent
Motor output speed	4100 rpm
Working width	34 cm
Working depth	Infinitely variable, adjustment range 15 mm
Wheel diameter (front)	140 mm
Wheel diameter (rear)	170 mm
Length	131 cm
Width	56 cm
Height	119 cm
Weight	16 kg
Grass catcher box capacity	50 l

Sound emissions:

In accordance with Directive 2000/14/EC:

Guaranteed sound power level L_{WAd}	95 dB(A)

In accordance with Directive 2006/42/EC:

Type	RLE 240.0
Sound pressure level at workplace L_{pA}	79 dB(A)
Uncertainty K_{pA}	3 dB(A)

Hand-arm vibrations:

Specified vibration characteristic in accordance with EN 12096:

Measured value a_{hw}	5,2 m/sec^2
Uncertainty K_{hw}	2,08 m/sec^2

Measurement in accordance with EN 20643, EN 50636-2-92

18. Troubleshooting

🛠 If necessary, contact a specialist dealer; STIHL recommends STIHL specialist dealers.

Fault:
Motor not starting

Possible cause:
- No mains voltage
- ON button not pressed
- Scarifying unit/aerator roller blocked
- Electric cable/plug and plug connector or switch defective
- Thermal motor overload protection activated

Remedy:
- Check fuse (⇨ 10.1)
- Press ON button (⇨ 10.3)
- Clean housing and discharge chute (disconnect mains plug!) (⇨ 11.2)
- Check cable/plug/switch and replace if necessary (⇨ 10.1), (🛠)
- Allow machine to cool down (⇨ 8.5), (🛠)

Fault:
Mains fuse tripping frequently

Possible cause:
- Unsuitable electric cable
- Power overload
- Machine overloaded due to working with blades/spring-tines set too deep

Remedy:
- Use suitable electric cable (⇨ 10.1)
- Connect machine to another circuit
- Reduce working depth and feed speed (⇨ 10.5)

Fault:
Excessive vibration during operation

Possible cause:
- Scarifying unit/aerator roller defective
- Motor mounting loose

Remedy:
- Check blades/spring-tines, blade shaft, bracket, fastening and bearings of scarifying unit/aerator roller and repair if necessary (⇨ 11.5), (🛠)
- Screw down motor (🛠)

Fault:
Poor working results

Possible cause:
- Scarifying unit/aerator roller set too deep (bare patches, high grass content in scarified material)
- Scarifying unit/aerator roller set too shallow (little or no lawn thatch removed)
- Blades/spring-tines have reached wear limit
- V-belt defective, worn or insufficiently tensioned

Remedy:
- Reduce working depth (⇨ 10.5)
- Increase working depth (⇨ 10.5)
- Replace scarifying unit/aerator roller (⇨ 11.5), (🛠)
- Replace V-belt (🛠)

Fault:
Blades/spring-tines not turning freely

Possible cause:
- V-belt defective
- Scarifying unit/aerator roller defective

Remedy:
- Replace V-belt (🛠)
- Repair scarifying unit/aerator roller (⇨ 11.5), (🛠)

Fault:
Working depth cannot be set

Possible cause:
- Rotary handle or adjustment element defective

Remedy:
- Repair rotary handle or adjustment element (🛠)

19. Service schedule

19.1 Handover confirmation

Model: _____

Serial number:

Date:

Next service

Date:

19.2 Service confirmation

17

Please hand this instruction manual to your STIHL specialist dealer in the case of maintenance operations. He will confirm the service operations performed in the pre-printed boxes.

Service performed on

Next service date

Chère cliente, cher client,

Nous sommes très heureux que vous ayez choisi un produit STIHL. Dans le développement et la fabrication de nos produits, nous mettons tout en œuvre pour garantir une excellente qualité répondant aux besoins de nos clients. Nos produits se distinguent par une grande fiabilité, même en cas de sollicitations extrêmes.

STIHL garantit également la plus haute qualité au niveau du service après-vente. Nos revendeurs spécialisés fournissent des conseils compétents, aident nos clients à se familiariser avec nos produits et assurent une assistance technique complète.

Nous vous remercions de votre confiance et vous souhaitons beaucoup de plaisir avec votre produit STIHL.

Dr. Nikolas Stihl

IMPORTANT ! LIRE CETTE NOTICE AVANT D'UTILISER CE PRODUIT ET LA CONSERVER PRÉCIEUSEMENT

1. Sommaire

À propos de ce manuel d'utilisation 46
Généralités 46
Instructions concernant la lecture du manuel d'utilisation 46
Différentes versions selon les pays 46
Description de l'appareil 47
Consignes de sécurité 47
Généralités 47
Avertissement – Dangers liés au courant électrique 48
Vêtements et équipement appropriés 49
Transport de l'appareil 49
Avant tout travail 50
Conditions de travail 50
Entretien, nettoyage, réparation et remisage 52
Stockage prolongé 53
Mise au rebut 53
Signification des pictogrammes 53
Contenu de l'emballage 54
Préparation de l'appareil 54
Montage du guidon 54
Montage du bac de ramassage 54
Remplacement de l'unité de scarification/du rouleau de scarification 54
Rabattement du guidon 55
Bac de ramassage 55
Réglage en hauteur du guidon 55
Conseils d'utilisation 55
Remarques relatives à la scarification 55
Conseils relatifs au ratissage 56
Zone de travail de l'utilisateur 56
Charge adaptée au moteur électrique 56
Relais de surcharge thermique du moteur électrique 56
En cas de blocage de l'unité de scarification/du rouleau de scarification 57
Dispositifs de sécurité 57
Dispositifs de protection 57
Utilisation à deux mains 57
Mise en service de l'appareil 57
Branchement électrique 57
Dispositif de maintien du câble 57
Mise en marche du scarificateur 58
Arrêt du scarificateur 58
Réglage de la profondeur de travail 58
Vidage du bac de ramassage 58
Entretien 58
Généralités 58
Nettoyage de l'appareil 59
Moteur électrique et roues 59
Partie supérieure du guidon 59
Unité de scarification 59
Rangement de l'appareil et hivernage 59
Transport 60
Transport 60
Comment limiter l'usure et éviter les dommages 60
Protection de l'environnement 61
Pièces de rechange courantes 61
Déclaration de conformité UE 61
Scarificateur électrique (STIHL RLE) 61
Adresse de l'administration centrale STIHL 62

Imprimé sur du papier non blanchi au chlore. Le papier est recyclable. L'enveloppe de protection ne contient pas d'halogène.

Adresses des sociétés de distribution STIHL 62
Adresses des importateurs STIHL 62
Caractéristiques techniques 62
Recherche des pannes 63
Feuille d'entretien 64
Confirmation de remise 64
Confirmation d'entretien 64

2. À propos de ce manuel d'utilisation

2.1 Généralités

Le présent manuel d'utilisation est une **notice originale** du fabricant conformément à la directive de l'Union Européenne 2006/42/EC.

La philosophie de STIHL consiste à poursuivre le développement de tous ses produits. Ceux-ci sont donc susceptibles de faire l'objet de modifications et de perfectionnements techniques.
Les représentations graphiques, les photos ou les données techniques du présent document peuvent être modifiées. C'est pourquoi elles n'ont aucun caractère contractuel.

Ce manuel d'utilisation décrit éventuellement des modèles qui ne sont pas disponibles dans tous les pays.

Le présent manuel d'utilisation est protégé par la loi sur les droits d'auteur. Tous droits réservés, notamment le droit de reproduction, de traduction et de traitement à l'aide de systèmes électroniques.

2.2 Instructions concernant la lecture du manuel d'utilisation

Les illustrations et les instructions décrivent certaines étapes de l'utilisation.

L'ensemble des symboles apparaissant sur l'appareil est expliqué dans le présent manuel d'utilisation.

Direction :

Utilisation de « **gauche** » et « **droite** » dans le manuel d'utilisation :
l'utilisateur se tient derrière l'appareil (en position de travail) et regarde vers l'avant.

Renvoi de chapitre :

Les chapitres et sous-chapitres correspondants sont indiqués par une flèche. L'exemple suivant montre qu'il faut se reporter à un chapitre : (⇨ 3.)

Repérage des paragraphes :

Les instructions décrites peuvent être repérées comme illustré dans les exemples suivants.

Étapes nécessitant l'intervention de l'utilisateur :

- Desserrer la vis (1) avec un tournevis, actionner le levier (2) ...

Énumérations d'ordre général :

– utilisation du produit à l'occasion de manifestations sportives ou de concours

Paragraphes présentant une importance particulière :

Les paragraphes ayant une importance particulière sont mis en évidence dans le manuel d'utilisation par l'un des symboles suivants :

Danger !
Met en garde contre un risque d'accident et de blessures graves. Une action précise est nécessaire ou interdite.

Attention !
Risque de blessures. Une action précise permet d'éviter des blessures possibles ou probables.

Prudence !
Des blessures légères et des dommages matériels peuvent être évités en adoptant un comportement particulier.

Remarque
Informations permettant une meilleure utilisation de l'appareil et d'éviter d'éventuelles pannes.

Texte avec illustration :

Vous trouverez des figures expliquant le fonctionnement de l'appareil au tout début du présent manuel d'utilisation.

Le symbole de l'appareil photo indique la page où se trouvent les illustrations correspondant au passage du texte dans le manuel d'utilisation.

2.3 Différentes versions selon les pays

En fonction du pays, STIHL fournit des appareils dotés de différents interrupteurs et prises.

Les figures correspondent à des appareils dotés de prises aux normes européennes. Le branchement au secteur d'appareils dotés de prises différentes est similaire.

3. Description de l'appareil

1 Partie supérieure du guidon
2 Arceau de coupure du moteur
3 Bouton de mise en marche
4 Molette de réglage
5 Guide-câble
6 Partie centrale du guidon
7 Bac de ramassage
8 Volet d'éjection
9 Partie inférieure du guidon
10 Tendeur rapide
11 Poignée de transport arrière
12 Roue arrière
13 Roue avant
14 Carter
15 Molette de réglage de la profondeur de travail
16 Poignée de transport avant
17 Plaque signalétique avec numéro de machine

4. Consignes de sécurité

4.1 Généralités

Respecter impérativement les règlements pour la prévention des accidents de travail lors de l'utilisation de l'appareil.

Lire attentivement le manuel d'utilisation dans son intégralité avant la première mise en service de l'appareil. Conserver soigneusement le manuel d'utilisation pour pouvoir le réutiliser plus tard.

Ces mesures de précaution sont indispensables pour garantir votre sécurité, la liste n'est toutefois pas exhaustive. Toujours utiliser l'appareil raisonnablement et de manière responsable et ne pas oublier que l'utilisateur est responsable des accidents causés à des tiers et à leurs biens.

Se familiariser avec les différents composants et avec l'utilisation de l'appareil.

L'appareil doit exclusivement être utilisé par des personnes qui ont lu le manuel d'utilisation et sont familiarisées avec le maniement de l'appareil. Avant la première mise en service, l'utilisateur doit être instruit de manière compétente et pratique sur l'utilisation de l'appareil. L'utilisateur doit demander au vendeur ou à une personne compétente de lui expliquer comment utiliser l'appareil en toute sécurité.

Lors de cette instruction, l'utilisateur doit être sensibilisé au fait que l'utilisation de l'appareil nécessite une attention et une concentration extrêmes.

Même en cas d'utilisation conforme de cet appareil, des risques résiduels sont toujours possibles.

Danger de mort par étouffement ! Risque d'étouffement pour les enfants en jouant avec les emballages. Tenir impérativement les emballages hors de portée des enfants.

Ne confier ou ne prêter l'appareil et tous ses équipements qu'à des personnes qui sont déjà familiarisées avec le modèle et son utilisation. Le manuel d'utilisation fait partie de l'appareil et doit systématiquement être remis.

Les enfants ou personnes dont les capacités physiques, sensorielles ou mentales sont limitées, ainsi que les personnes dont l'expérience et les connaissances sont insuffisantes ou les personnes qui ne se sont pas familiarisées avec les instructions ne doivent pas être autorisés à utiliser cet appareil.

Ne jamais laisser des enfants ou des jeunes de moins de 16 ans utiliser l'appareil. L'âge minimum de l'utilisateur peut varier en fonction de la législation locale.

Utiliser l'appareil l'esprit reposé et en bonne forme physique et mentale. En cas de problèmes de santé, il convient de demander à son médecin s'il est possible de travailler avec l'appareil. Il est interdit d'utiliser l'appareil après avoir absorbé des substances (drogues, alcool, médicaments, etc.) risquant de diminuer la réactivité.

Attention ! Au cours de l'utilisation, cet appareil génère un champ électromagnétique qui peut éventuellement entraver le fonctionnement de certains implants médicaux actifs ou passifs. Il est vivement conseillé aux personnes portant de tels implants de consulter leur médecin et le fabricant de l'implant avant d'utiliser la machine.

Utilisation conforme du produit :
L'appareil est destiné uniquement à la scarification et au ratissage de la pelouse. Toute autre utilisation est à proscrire car elle pourrait être dangereuse ou causer des dommages sur l'appareil.

L'appareil est conçu pour un usage privé.

Attention – risque d'accident !
Il est interdit d'utiliser l'appareil pour les travaux suivants sous peine d'entraîner des blessures à l'utilisateur (cette liste n'est pas exhaustive) :

– utilisation en coupe-bordures pour les buissons, les haies et les arbustes,
– coupe de plantes grimpantes,
– entretien du gazon sur les toits et les balcons,
– broyage et hachage de branches et chutes de haies,
– nettoyage des allées (en guise d'aspirateur ou de souffleur),
– nivellement de terrains bosselés (taupinières p. ex.),
– transport des résidus de la scarification, excepté avec le bac de ramassage prévu à cet effet.

Pour des raisons de sécurité, toute modification apportée à l'appareil, hormis la pose conforme d'accessoires homologués par STIHL, est interdite et annule en outre la garantie. Pour de plus amples informations sur les accessoires homologués, s'adresser à un revendeur spécialisé STIHL.

Toute manipulation de l'appareil en vue de modifier la puissance ou le régime du moteur à combustion ou du moteur électrique est strictement interdite.

L'appareil ne doit en aucun cas servir à transporter des objets, des animaux ou des personnes, notamment des enfants.

Une attention particulière est requise en cas d'utilisation dans des jardins publics, des parcs, des terrains sportifs, et dans les domaines des travaux publics, de l'agriculture et de la sylviculture.

Attention ! Les vibrations peuvent nuire à la santé ! Une exposition excessive aux vibrations peut affecter la circulation ou le système nerveux, en particulier sur les personnes souffrant déjà de problèmes de circulation. Consulter un médecin en cas d'apparition de symptômes pouvant être déclenchés par des vibrations.
Ces symptômes apparaissent principalement dans les doigts, les mains ou les poignets, p. ex. (liste non exhaustive) :

– perte de sensibilité,
– douleurs,
– faiblesse musculaire,
– changements de couleur de la peau,
– picotements désagréables.

Pendant le fonctionnement, tenir le guidon des deux mains aux emplacements prévus, solidement, mais sans être crispé.

Planifier les temps de travail de manière à éviter des sollicitations relativement élevées sur une période assez longue.

4.2 Avertissement – Dangers liés au courant électrique

Attention – Risque d'électrocution !

Pour la sécurité électrique, il est nécessaire que toutes les pièces servant à l'alimentation électrique (câble d'alimentation, fiche secteur, interrupteur-marche/arrêt, rallonge) soient intactes et respectent les prescriptions.

N'utiliser en aucun cas des câbles électriques, raccords ou fiches endommagés ou des câbles de raccordement ou rallonges non conformes. Il est par conséquent nécessaire de vérifier **avant chaque utilisation** que l'alimentation électrique et le câble de raccordement ou la rallonge ne présentent pas de traces d'endommagement ou de vieillissement (friabilité).

Mettre l'appareil en marche uniquement lorsque le cordon d'alimentation secteur est déroulé.

En cas d'utilisation d'un enrouleur de câble, il faut systématiquement le dérouler entièrement avant utilisation.

Ne jamais utiliser de rallonge endommagée. Remplacer tout câble défectueux. Ne pas réparer les rallonges.

Ne pas utiliser l'appareil si les câbles sont endommagés ou usés. Vérifier que le câble d'alimentation plus particulièrement ne présente pas de traces d'endommagement ou de vieillissement.

Les travaux d'entretien et de réparation au niveau des câbles d'alimentation secteur doivent impérativement être effectués par du personnel spécialisé et formé.

Risque d'électrocution !
Ne pas brancher un câble endommagé au secteur et ne jamais le toucher avant qu'il ait été débranché du secteur. Les câbles endommagés peuvent entraîner un contact avec des parties sous tension.

Ne toucher l'unité de scarification/le rouleau de scarification qu'une fois l'appareil débranché du secteur.

Vérifier toujours que les fusibles du réseau d'alimentation sont suffisants.

Bien que le moteur électrique soit protégé contre les projections d'eau, ne pas utiliser l'appareil lorsqu'il pleut ou que l'herbe est mouillée.

Utiliser impérativement des rallonges étanches pour l'utilisation en plein air et qui sont adaptées à l'utilisation avec l'appareil (⇨ 10.1).

Ne pas tirer sur le câble de raccordement, le débrancher au niveau de la fiche et de la prise.

Lors de la scarification/du ratissage, tenir le câble de raccordement ou la rallonge éloigné(e) des couteaux/ressorts en queue d'aronde pour éviter des dommages pouvant entraîner un contact avec des parties sous tension.

En cas d'accident ou d'anomalie de fonctionnement, arrêter immédiatement le scarificateur et débrancher la fiche secteur.

Si le câble de raccordement ou la rallonge a été endommagé(e) (p. ex. en roulant dessus) ou emmêlé(e) pendant l'utilisation de l'appareil, arrêter immédiatement le scarificateur et débrancher la fiche secteur. Contrôler les câbles et les remplacer si nécessaire.

Si l'appareil est raccordé à un groupe électrogène, veiller impérativement à ce qu'il ne puisse pas être endommagé par des variations de courant.

Ne brancher l'appareil qu'à une alimentation équipée d'un disjoncteur de protection avec déclenchement à 30 mA maxi. Pour de plus amples informations à ce sujet, demander conseil à un électricien.

Pour des raisons de sécurité liées à l'électricité, le câble électrique doit toujours être monté correctement sur le guidon.

4.3 Vêtements et équipement appropriés

Porter systématiquement des chaussures solides avec semelle antidérapante pendant le travail. Ne jamais utiliser l'appareil pieds nus ou en sandales par exemple.

Porter des lunettes de protection adéquates lors du travail.

Lors de travaux d'entretien et de nettoyage ainsi que pour le transport de l'appareil, porter toujours des gants robustes, s'attacher et protéger les cheveux s'ils sont longs (foulard, casquette, etc.).

L'utilisateur ne doit mettre l'appareil en marche qu'en pantalon et avec des vêtements près du corps.

Ne jamais porter de vêtements amples qui risqueraient de se prendre dans des pièces mobiles (levier de commande), ni de bijou, de cravate ou d'écharpe.

4.4 Transport de l'appareil

Travailler uniquement avec des gants afin d'éviter toute blessure en cas de manipulation de composants coupants ou brûlants.

Avant le transport, éteindre l'appareil, débrancher le câble d'alimentation et patienter jusqu'à ce que les couteaux/ressorts en queue d'aronde s'immobilisent.

Transporter l'appareil uniquement lorsque le moteur électrique a refroidi.

Tenir compte du poids de l'appareil et utiliser des équipements de chargement adaptés (rampes de chargement, dispositifs de levage) si nécessaire.

L'appareil et les pièces transportées en même temps que lui (le bac de ramassage p. ex.) doivent être fixés sur la surface de chargement au moyen d'équipements de fixation de dimensions adaptées (sangles, cordes, etc.).

Éviter tout contact avec les couteaux/ressorts en queue d'aronde lors du levage et du transport de l'appareil.

Tenir compte en particulier des indications figurant au chapitre « Transport ». Il y est décrit comment soulever ou arrimer l'appareil. (⇨ 12.1)

Respecter les directives locales en vigueur lors du transport de l'appareil, en particulier les dispositions concernant la sécurité des charges et le transport d'objets sur des surfaces de chargement.

4.5 Avant tout travail

S'assurer que seules des personnes connaissant le manuel d'utilisation utilisent l'appareil.

Tenir compte des indications du chapitre « Dangers liés au courant électrique » (⇨ 4.2).

Respecter la réglementation locale relative aux horaires d'utilisation des outils de jardin équipés d'un moteur électrique.

Ne pas utiliser l'appareil sur des surfaces pavées ou recouvertes de gravier où du matériau éjecté pourrait entraîner des blessures.

Contrôler la totalité du terrain où l'appareil va être utilisé et enlever toutes les pierres, tous les bâtons, fils de fer, os et autres corps étrangers qui pourraient être projetés par l'appareil. Les obstacles (p. ex. souches d'arbres, racines) peuvent être facilement cachés lorsque l'herbe est haute.

Par conséquent, repérer tous les corps étrangers (obstacles) dissimulés dans la pelouse qui ne peuvent être enlevés, avant d'utiliser l'appareil.

Avant d'utiliser l'appareil, remplacer les pièces défectueuses, usées ou endommagées. Remplacer les autocollants d'avertissement et de danger endommagés ou illisibles. Vous trouverez des autocollants de remplacement et toutes les autres pièces de rechange chez les revendeurs spécialisés STIHL.

Utiliser l'appareil uniquement en bon état de fonctionnement. Avant chaque mise en service, contrôler

– que l'appareil est monté correctement,
– que l'unité de scarification/le rouleau de scarification (arbre des couteaux, couteaux/ressorts en queue d'aronde, support et vis) est en parfait état – vérifier en particulier que ces éléments sont correctement fixés et qu'ils ne présentent pas de dommages (entailles ou fissures), ni d'usure.
– que les dispositifs de protection (volet d'éjection, carter, guidon, arceau de coupure du moteur, p. ex.) sont en parfait état et qu'ils fonctionnent correctement,
– que le bac de ramassage est intact et monté entièrement ; il est interdit d'utiliser un bac de ramassage endommagé.

Si besoin est, effectuer tous les travaux nécessaires ou les confier à un revendeur spécialisé. STIHL recommande de s'adresser à un revendeur spécialisé STIHL.

4.6 Conditions de travail

N'utiliser en aucun cas l'appareil lorsque des animaux ou des personnes, en particulier des enfants, se tiennent dans la zone de danger.

Ne retirer ou ne ponter en aucun cas les dispositifs de commutation et de sécurité installés sur l'appareil. En particulier, ne jamais fixer l'arceau de coupure du moteur au guidon (par ex. en l'attachant).

Le guidon doit toujours être monté correctement et ne doit en aucun cas être modifié. Ne jamais mettre l'appareil en marche lorsque le guidon est rabattu.

Ne jamais fixer d'objets au guidon (par ex. des vêtements de travail). Les rallonges ne doivent pas être enroulées autour du guidon.

Ne travailler qu'à la lumière du jour ou si l'éclairage est suffisant.

Ne jamais utiliser l'appareil par temps de pluie ou d'orage, en particulier en cas de risque de foudre.

Les risques d'accident augmentent sur un sol humide du fait de la stabilité réduite. Travailler avec une extrême prudence afin d'éviter de glisser. Si possible, éviter d'utiliser l'appareil sur un sol humide.

Ne pas laisser l'appareil sous la pluie.

Mise en marche de l'appareil :

Mettre l'appareil en marche avec prudence, conformément aux remarques figurant dans le chapitre « Mise en service de l'appareil ». (⇨ 10.)
Veiller à ne pas mettre les pieds trop près de l'unité de scarification/du rouleau de scarification.

Pour la mise en marche, placer l'appareil sur une surface plane.

Ne pas basculer l'appareil avant sa mise en marche ou pendant sa mise en marche.

Ne pas mettre en marche le moteur électrique lorsque le canal d'éjection n'est pas couvert par le volet d'éjection ou par le bac de ramassage.

Éviter les mises en marche répétées. Éviter notamment de solliciter abusivement le bouton de mise en marche. Risque de surchauffe du moteur électrique !

Compte tenu des variations de tension occasionnées par cet appareil lors de la montée en régime, d'autres dispositifs branchés sur le même circuit électrique

peuvent être perturbés en cas de surcharge de la prise secteur. Dans ce cas, il convient de prendre des mesures adéquates (par ex. branchement sur un autre circuit électrique que le dispositif concerné, utilisation de l'appareil sur un circuit électrique d'impédance plus faible).

Utilisation sur les terrains en pente :

Toujours traiter les pentes dans le sens transversal, jamais dans le sens de la longueur.
Si l'utilisateur perd le contrôle lors de l'utilisation du scarificateur dans le sens de la longueur, il risque en plus d'être renversé par l'appareil en fonctionnement.

Faire particulièrement attention en cas de changement de direction sur un terrain en pente.

Toujours adopter une position stable dans les pentes et éviter d'utiliser l'appareil sur des pentes très raides.

Pour des raisons de sécurité, ne pas utiliser l'appareil sur des terrains inclinés à plus de 25° (46,6 %). **Risque de blessures !**
Une pente de 25° correspond à une montée verticale de 46,6 cm pour une distance horizontale de 100 cm.

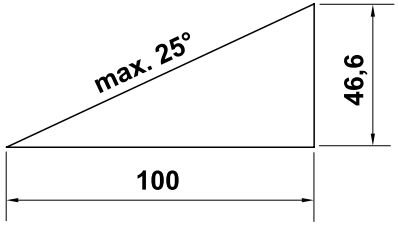

Utilisation :

Attention – risque de blessures !
Ne jamais toucher les pièces en rotation avec les pieds ou les mains. Ne jamais toucher les couteaux/ressorts en queue d'aronde qui tournent. Se tenir systématiquement éloigné de l'ouverture du canal d'éjection. Respecter absolument la distance de sécurité donnée par la longueur du guidon.

Ne jamais essayer d'inspecter l'unité de scarification/le rouleau de scarification tandis que l'appareil fonctionne. Ne jamais ouvrir le volet d'éjection et/ou ne jamais déposer le bac de ramassage tant que les couteaux/ressorts en queue d'aronde tournent. Les couteaux/ressorts en queue d'aronde en rotation peuvent entraîner des blessures.

Ne pas s'appuyer sur l'appareil et toujours veiller à garder l'équilibre et une position stable.

N'avancer que pas à pas, ne jamais courir en utilisant l'appareil. Plus l'utilisateur va vite avec l'appareil et plus les risques d'accident augmentent : risque de trébucher, de glisser, etc.

À noter que lorsque les couteaux/ressorts en queue d'aronde sont en position basse lors de la scarification/du ratissage ou lors d'un passage sur une bosse, ils s'enfoncent d'autant plus dans le sol. Si le réglage des couteaux/ressorts en queue d'aronde est trop bas, le scarificateur risque d'accélérer de façon intempestive, ce qui peut entraîner la perte de contrôle de l'appareil.

Faire extrêmement attention en faisant demi-tour ou en tirant l'appareil vers soi. **Risque de chute !**

Ne jamais soulever ou porter l'appareil lorsque le moteur électrique est en marche ou que le câble d'alimentation est branché.

Contourner absolument les objets dissimulés dans le gazon (dispositifs d'arrosage du gazon, piquets, valves d'eau, fondements, conduites électriques, fils de délimitation de robots de tonte, etc.). Ne jamais passer sur ces objets avec l'appareil.

Utiliser l'appareil avec extrême prudence lors des travaux à proximité de pentes, de bordures de terrain, de fossés et de digues. Veiller tout particulièrement à respecter une distance suffisante avec ces zones dangereuses.

Faire attention au fait que les couteaux mettent quelques secondes à s'immobiliser après la coupure du moteur.

Couper le moteur électrique

– avant de régler la profondeur de travail,
– avant d'ouvrir le volet d'éjection ou de déposer le bac de ramassage.

Couper le moteur électrique, débrancher la fiche secteur et s'assurer que les couteaux/ressorts en queue d'aronde sont entièrement immobilisés,

– avant de pousser l'appareil sur une surface non couverte d'herbe,
– avant de soulever ou de porter l'appareil,
– avant de transporter l'appareil.

Couper le moteur électrique, débrancher la fiche secteur et s'assurer que les couteaux/ressorts en queue d'aronde sont entièrement immobilisés,

– avant de s'éloigner de l'appareil ou de le laisser sans surveillance,

– avant de libérer l'unité de scarification/le rouleau de scarification bloqué(e) ou d'éliminer un bourrage au niveau du canal d'éjection,
– avant de contrôler, nettoyer ou réparer l'appareil (p. ex. pour rabattre le guidon),
– en cas de collision avec un corps étranger. Vérifier si l'appareil est endommagé et effectuer les réparations nécessaires avant de redémarrer et d'utiliser l'appareil.
– si l'appareil vibre anormalement. Dans ce cas, une vérification immédiate est nécessaire.

Risque de blessures dues à des pièces endommagées !
En général, de fortes vibrations indiquent une anomalie de fonctionnement.
Ne pas mettre l'appareil en marche notamment si l'unité de scarification/le rouleau de scarification (arbre des couteaux, couteaux/ressorts en queue d'aronde, support et vis) est endommagé(e) ou déformé(e).

En cas de vibrations anormales ou après une collision avec un corps étranger, vérifier l'appareil, contrôler tout particulièrement que l'unité de scarification/le rouleau de scarification (arbre des couteaux, couteaux/ressorts en queue d'aronde, support et vis), le carter, le volet d'éjection et le bac de ramassage ne présentent pas de dommages et de pièces desserrées et effectuer les réparations nécessaires avant de remettre l'appareil en marche et de l'utiliser. Confier les réparations nécessaires à un spécialiste – STIHL recommande les revendeurs spécialisés STIHL – si vous ne disposez pas des connaissances requises.

4.7 Entretien, nettoyage, réparation et remisage

Avant d'effectuer des travaux sur l'appareil, de régler ou de nettoyer l'appareil, ou avant de contrôler si le câble de raccordement s'est emmêlé ou est abîmé, arrêter l'appareil, débrancher la fiche secteur et attendre que les couteaux/ressorts en queue d'aronde s'immobilisent.

Laisser refroidir complètement l'appareil avant de le ranger dans un local fermé ou d'effectuer des travaux d'entretien et de nettoyage.

Nettoyage :

L'ensemble de l'appareil doit être nettoyé soigneusement après utilisation. (⇨ 11.2)

Éliminer les résidus accrochés avec un bout de bois. Nettoyer le dessous de l'appareil avec une brosse et de l'eau.

Ne jamais utiliser de nettoyeur haute pression et ne jamais nettoyer l'appareil sous l'eau courante (par exemple avec un tuyau d'arrosage).
Ne pas utiliser de détergents agressifs. Ceux-ci peuvent endommager les matières plastiques et les métaux, ce qui peut compromettre le fonctionnement sûr de votre appareil STIHL.

Afin de prévenir tout risque d'incendie, retirer impérativement l'herbe, la paille, la mousse, les feuilles et les traces de graisse p. ex. au niveau des ouvertures d'aération sur les côtés de l'appareil.

Travaux d'entretien :

Exécuter uniquement les travaux d'entretien qui sont décrits dans le présent manuel d'utilisation, confier tous les autres travaux à un revendeur spécialisé.
Si vous ne disposez pas des outils nécessaires, ou si vous ne connaissez pas suffisamment l'appareil, adressez-vous **systématiquement** à un revendeur spécialisé.
STIHL recommande de s'adresser exclusivement aux revendeurs agréés STIHL pour les travaux d'entretien et les réparations.
Les revendeurs spécialisés STIHL bénéficient régulièrement de formations et d'informations techniques.

Utiliser uniquement des outils, des accessoires ou des équipements homologués par STIHL pour cet appareil ou des pièces techniquement similaires, sous peine de provoquer des accidents et blessures ou d'endommager l'appareil. Pour toute question, s'adresser à un revendeur spécialisé.

Les outils, accessoires et pièces de rechange STIHL sont, de par leurs caractéristiques, adaptés de façon optimale à l'appareil et aux exigences de l'utilisateur. Les pièces de rechange d'origine STIHL sont reconnaissables au numéro de pièce STIHL, au monogramme STIHL et aux codes des pièces de rechange STIHL. Il est possible que les pièces de petite taille ne disposent que du code de référence.

Veiller à ce que les étiquettes d'avertissement restent propres et lisibles. Les autocollants perdus ou abîmés doivent être remplacés par des autocollants d'origine fournis par votre revendeur spécialisé STIHL. Si un

composant est remplacé par une pièce neuve, veiller à ce que la nouvelle pièce reçoive le même autocollant.

Effectuer les travaux sur l'unité de scarification/le rouleau de scarification uniquement avec d'épais gants de protection et en faisant extrêmement attention.

Lors des travaux sur l'unité de scarification/le rouleau de scarification, faire attention au fait que les couteaux/ressorts en queue d'aronde peuvent bouger même quand la fiche secteur est débranchée.

Veiller à ce que tous les écrous, boulons et vis soient correctement fixés, afin que l'utilisation de l'appareil se fasse à tout moment sans danger.

Contrôler régulièrement l'appareil complet et le bac de ramassage, en particulier avant de les remiser (avant hivernage p. ex.) pour vérifier qu'ils ne sont pas usés, ni endommagés. Remplacer immédiatement les pièces usées ou endommagées afin que l'appareil soit toujours en état de fonctionnement sûr.

Si, au cours de travaux d'entretien réalisés sur l'appareil, il est nécessaire de retirer des pièces ou des dispositifs de sécurité, les reposer dès que possible et comme il se doit.

4.8 Stockage prolongé

Ranger l'appareil une fois refroidi dans un local sec et fermé.

S'assurer que l'appareil est mis à l'abri de toute utilisation non autorisée (hors de portée des enfants par exemple).

Nettoyer minutieusement l'appareil avant son stockage (hivernage par exemple).

Ranger l'appareil en bon état de fonctionnement.

4.9 Mise au rebut

S'assurer que les appareils usagés sont mis au rebut conformément à la législation en vigueur. Mettre l'appareil hors d'usage avant la mise au rebut. Afin de prévenir tout accident, retirer en particulier le câble d'alimentation secteur ou le câble électrique de l'interrupteur marche/arrêt allant au moteur électrique.

Risque de blessures causées par l'unité de scarification/le rouleau de scarification !
Ne jamais laisser un appareil usagé sans surveillance. S'assurer que l'appareil et les couteaux/ressorts en queue d'aronde sont hors de portée des enfants.

5. Signification des pictogrammes

Attention !
Lire le manuel d'utilisation avant la mise en marche de l'appareil.

Risque de blessures !
Tenir toute autre personne éloignée de la zone de danger.

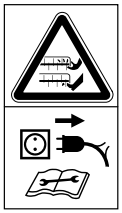

Attention, couteaux tranchants !
Tenir les doigts et les doigts de pied à l'écart. Avant les travaux de maintenance, de réglage ou de nettoyage ou si le câble de raccordement est emmêlé ou détérioré, débrancher la fiche secteur de la prise électrique. Les couteaux/ressorts en queue d'aronde tournent après que le moteur électrique a été coupé.

Risque d'électrocution !
Tenir le câble de raccordement éloigné des couteaux/ressorts en queue d'aronde.

Risque de blessures !
Les couteaux/ressorts en queue d'aronde continuent de tourner quelques instants une fois le moteur électrique coupé.

Porter des lunettes de protection

Mettre en marche le moteur électrique.

6. Contenu de l'emballage

Rep.	Désignation	Qté
A	Appareil de base avec unité de scarification en place	1
B	Châssis du bac de ramassage	1
C	Bac de ramassage en tissu	1
D	Partie centrale du guidon	2
E	Rouleau de scarification	1
F	Molette de réglage	4
G	Vis	4
H	Rondelle	4
I	Guide-câble	2
J	Support	1
K	Vis de l'unité d'outillage	2
–	Clé Allen	1
–	Manuel d'utilisation	1

7. Préparation de l'appareil

Risque de blessures !
Respecter les consignes de sécurité figurant au chapitre « Consignes de sécurité ». (⇨ 4.)

Au moment de sortir le scarificateur de son emballage, suivre les consignes indiquées au chapitre « Transport de l'appareil ». Porter notamment des gants et éviter le contact avec les couteaux/ressorts en queue d'aronde. (⇨ 4.4)

- Pour effectuer tous les travaux décrits, placer l'appareil sur une surface plane et stable.
- Avant la première utilisation, retirer le rouleau de scarification sur le dessous de l'appareil en enlevant les deux serre-câbles.

7.1 Montage du guidon

- Ouvrir les tendeurs rapides (1) et rabattre la partie inférieure du guidon (2) vers l'arrière. Le tenir à la hauteur souhaitée et refermer les tendeurs rapides.
- Fixer les deux parties centrales du guidon (D) au niveau de la partie inférieure du guidon (2), comme indiqué sur la figure. Pour cela, insérer les vis (G) de l'extérieur dans les trous prévus à cet effet et sur la partie intérieure, insérer d'abord la rondelle (H), puis fixer le tout à l'aide des molettes de réglage (F). Sur la partie extérieure droite, un guide-câble (I) est monté en plus.
- Ensuite, monter la partie supérieure du guidon (3) sur les parties centrales du guidon (D) de la même manière.
- Pour finir, enfoncer le câble électrique (4) dans les guide-câbles (I).

7.2 Montage du bac de ramassage

- Tirer le bac de ramassage en tissu (1) par-dessus le châssis du bac de ramassage (2) comme indiqué sur la figure, avec la plaque de base vers le bas. La poignée de fixation (3) doit se trouver sur la partie extérieure du tissu.
- Remonter les gaines en plastique intégrées (4) sur le châssis du bac de ramassage et les enfoncer.
- Accrocher le bac de ramassage. (⇨ 7.5)

7.3 Remplacement de l'unité de scarification/du rouleau de scarification

– Arrêter le moteur électrique et débrancher la fiche secteur. (⇨ 10.4)

– Mettre l'appareil en position de nettoyage. (⇨ 11.2)

Dépose de l'unité de scarification/du rouleau de scarification :

- **1** Dévisser les vis (1) sur le côté droit de l'appareil à l'aide de la clé Allen (fournie).
- **2** Relever l'unité de scarification/le rouleau de scarification (2) sur le côté droit.
- **3** L'extraire sur le côté gauche.

Repose de l'unité de scarification/du rouleau de scarification :

Les vis (1) doivent être remplacées au bout de la cinquième dépose et repose de l'unité de scarification/du rouleau de scarification. Votre revendeur spécialisé STIHL vous fournira les pièces de rechange.

- Placer le support (3) sur le palier (4) à l'extrémité de l'unité de scarification/du rouleau de scarification (2).
- Insérer l'unité de scarification/le rouleau de scarification dans l'arbre situé devant.

- Enfoncer dans la fixation de l'appareil l'autre extrémité de l'unité de scarification/du rouleau de scarification avec le support (3), côté plat dirigé vers l'extérieur.
- Visser et serrer les vis (1).

7.4 Rabattement du guidon

Danger de pincement !
Le guidon peut se rabattre lorsque l'on desserre les tendeurs rapides (1) ou les molettes de réglage (3). Maintenir donc toujours d'une main le guidon (2) dans la position la plus haute possible lors du desserrage des molettes de réglage.

Position de transport – pour le transport et le rangement compacts de l'appareil :

- Déposer le bac de ramassage si nécessaire. (⇨ 7.5)
- Maintenir le guidon (2) d'une main à sa position la plus haute, ouvrir les tendeurs rapides (1), puis rabattre le guidon avec précaution vers l'avant et le laisser reposer sur l'appareil.
- Ouvrir les molettes de réglage (3) entre la partie centrale et inférieure du guidon jusqu'à ce que celles-ci puissent tourner librement et rabattre le guidon (2) vers l'arrière.
- Pour finir, ouvrir les molettes de réglage entre la partie centrale et supérieure du guidon et rabattre la partie supérieure du guidon vers l'avant. Faire attention à ne pas endommager le câble électrique (4).

Position de travail – pour pousser l'appareil :

- Ouvrir de nouveau le guidon (2) tout en le tenant d'une main.
- Serrer d'abord les molettes de réglage (3) entre la partie supérieure et centrale du guidon, puis entre la partie centrale et inférieure du guidon et refermer les tendeurs rapides (1).

7.5 Bac de ramassage

Accrochage :

- Ouvrir et maintenir le volet d'éjection (1).
- Accrocher le bac de ramassage (2) avec les ergots (3) dans les supports (4) à l'arrière de l'appareil.
- Fermer le volet d'éjection (1).

Décrochage :

- Ouvrir et maintenir le volet d'éjection (1).
- Soulever le bac de ramassage (2) et le déposer par l'arrière.
- Fermer le volet d'éjection (1).

7.6 Réglage en hauteur du guidon

Danger de pincement !
Le guidon risque de se replier lorsque les tendeurs rapides (1) sont desserrés. Maintenir toujours d'une main le guidon (2) dans la position la plus haute lors du desserrage des tendeurs rapides.

- **1** Ouvrir les tendeurs rapides (1) jusqu'à ce qu'ils tournent librement.
- **2** Tenir le guidon (2) à la position souhaitée correspondant à l'un des quatre niveaux.
- Fermer les tendeurs rapides (1).

8. Conseils d'utilisation

Risque de blessures !
Démêler immédiatement le câble lorsqu'il est emmêlé.

Guider le câble de raccordement derrière soi lors de l'utilisation de l'appareil. Les câbles de raccordement risquent d'être coupés par inadvertance lors de la scarification/du ratissage ou bien d'entraîner un risque de trébuchement. Ils présentent donc un risque élevé d'accident. C'est pourquoi, lors du travail, s'assurer que le câble de raccordement repose sur la surface déjà travaillé pour qu'il soit constamment visible.

8.1 Remarques relatives à la scarification

Une **scarification régulière** du gazon le rend moins sensible à la sécheresse, à la chaleur et au froid. Une scarification annuelle du gazon le rend plus résistant aux maladies et permet également d'éliminer le durcissement du sol et les surfaces piétinées (à la suite de jeux de balle ou de fêtes). – Un gazon régulier et vert apparaît.

Saison :

Le printemps est la meilleure saison pour la scarification annuelle du gazon.
Si vous aérez votre gazon plus d'une fois

par an avec un scarificateur, ne le faites pas en plein été, ni en deuxième moitié de l'automne.

Après la scarification, le gazon a besoin de quelques semaines pour se régénérer. C'est pourquoi il est optimal d'aérer un gazon pendant sa période de croissance au printemps.

Les gazons très touffus doivent être travaillés deux fois par an. La première fois au printemps et une autre fois à l'automne.

Préparation du gazon :

Avant d'aérer un gazon, tondre la pelouse à une hauteur d'environ 2 à 3 cm.
Plus le gazon est coupé court, plus il est facile de l'aérer.

Le gazon ne doit pas être fraîchement semé, ni être trop humide ou trop sec.

Conseils pour un résultat de travail optimal :

- Inciser le sol uniquement de manière à ne pas endommager les racines de l'herbe. (⇨ 10.5)
- Guider l'appareil pour former des bandes droites et parallèles.
- Conserver une vitesse de travail régulière.
- Éviter de stationner longtemps au même endroit.
- Si le gazon est très touffu, l'aérer une seconde fois en diagonale par rapport aux premières bandes.

Après avoir aéré le gazon :

- Éliminer soigneusement du gazon tous les résidus de la scarification.
- Fertiliser le gazon et épandre éventuellement du semis aux endroits présentant des trous.
- Bien arroser le gazon.

8.2 Conseils relatifs au ratissage

Outre la scarification, le **ratissage** de la pelouse est tout aussi important pour avoir un espace vert homogène et soigné.

L'utilisation du rouleau de scarification permet d'éliminer la couche superficielle de feutre de la pelouse. Le sol peut ainsi de nouveau mieux absorber l'air et les nutriments et l'on évite les retenues d'eau.

Saison :

Contrairement à la scarification, le ratissage est possible toute l'année et judicieux pour prévenir un épaississement de la surface.

Préparation du gazon :

Avant de ratisser un gazon, tondre la pelouse à une hauteur d'environ 2 à 3 cm.

Le gazon ne doit pas être fraîchement semé, ni être trop humide ou trop sec.

Conseils pour un résultat de travail optimal :

- Choisir la profondeur de travail adaptée. (⇨ 10.5)
- Guider l'appareil pour former des bandes droites et parallèles.
- Conserver une vitesse de travail régulière.
- Éviter de stationner longtemps au même endroit.
- Si le gazon est très touffu, le ratisser une seconde fois en diagonale par rapport aux premières bandes.

Après le ratissage :

- Enlever tous les résidus végétaux du gazon.
- Bien arroser le gazon.

8.3 Zone de travail de l'utilisateur

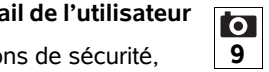

- Pour des raisons de sécurité, l'utilisateur doit toujours se tenir dans la zone de travail située derrière le guidon lorsque le moteur électrique tourne. Respecter systématiquement la distance de sécurité donnée par la longueur du guidon.
- Le scarificateur doit exclusivement être utilisé par une seule personne, les tiers doivent se tenir éloignés de la zone de danger. (⇨ 4.)

8.4 Charge adaptée au moteur électrique

La charge du scarificateur ne doit pas conduire à une réduction sensible du régime du moteur électrique.

Réduire la vitesse d'avancement si le régime diminue. Si nécessaire, sélectionner une profondeur de travail inférieure, puis reprendre l'opération de scarification/de ratissage.

8.5 Relais de surcharge thermique du moteur électrique

Si, au cours de l'utilisation de l'appareil, une surcharge du moteur électrique se produit, le relais de surcharge thermique intégré déclenche l'arrêt automatique du moteur électrique.

Causes d'une surcharge :

– vitesse d'avancement trop élevée
– couteaux/ressorts en queue d'aronde coupant trop profondément dans le sol

– câble de raccordement inapproprié ou trop long – chute de tension (⇨ 10.1)
– nettoyage insuffisant des fentes d'aération

Remise en service

Après un temps de refroidissement de 10 min maxi. (en fonction de la température ambiante), remettre l'appareil en marche comme d'habitude. (⇨ 10.)

8.6 En cas de blocage de l'unité de scarification/du rouleau de scarification

Arrêter immédiatement le moteur électrique et débrancher la fiche secteur. Ensuite, examiner la machine, en particulier l'unité de scarification ou le rouleau de scarification, pour vérifier qu'ils ne sont pas endommagés et éliminer la cause de la panne.

9. Dispositifs de sécurité

L'appareil est équipé de plusieurs dispositifs de sécurité garantissant une utilisation sûre et empêchant une utilisation non autorisée.

Risque de blessures !
Si l'un des dispositifs de sécurité présente un défaut, l'appareil ne doit pas être mis en marche. STIHL vous recommande de vous adresser à un revendeur spécialisé STIHL.

9.1 Dispositifs de protection

Le scarificateur est équipé de dispositifs de protection qui empêchent tout contact involontaire avec les couteaux/ressorts en queue d'aronde et les résidus de la scarification éjectés.
Le carter, le bac de ramassage, le volet d'éjection et le guidon monté correctement en font partie.

9.2 Utilisation à deux mains

Le moteur électrique peut être mis en marche uniquement si l'utilisateur appuie sur le bouton de mise en marche de la main droite et le maintient enfoncé, puis tire l'arceau de coupure du moteur vers le guidon de la main gauche.

10. Mise en service de l'appareil

10.1 Branchement électrique

Risque d'électrocution !
Respecter les remarques relatives à la sécurité dans le chapitre « Consignes de sécurité » (⇨ 4.).

En cas d'utilisation d'un enrouleur de câble, dérouler le câble de raccordement entièrement pour éviter la perte de puissance provoquée par résistance électrique, ce qui entraînerait une surchauffe du câble.

N'utiliser que des câbles de raccordement qui pèsent autant ou plus que les câbles souples en caoutchouc suivants :
H07 RN-F DIN/VDE 0282

Section minimale :
Longueur de 25 m maxi : 1,5 mm²
Longueur de 50 m maxi : 2,5 mm²

Les raccords des câbles d'alimentation doivent être en caoutchouc ou recouverts de caoutchouc et conformes à la norme suivante :
DIN/VDE 0620

La tension secteur et la fréquence secteur doivent être conformes aux données indiquées sur la plaque signalétique et dans le chapitre « Caractéristiques techniques » (⇨ 17.).

Vérifier que le câble d'alimentation électrique est suffisamment protégé (⇨ 17.).

Cet appareil est conçu pour être utilisé sur un réseau d'alimentation électrique disposant d'une impédance système Z_{max} au point de transfert (branchement intérieur) de **0,49 ohms** (à 50 Hz).

L'utilisateur doit s'assurer que l'appareil est utilisé uniquement sur un réseau d'alimentation électrique remplissant ces exigences. Si nécessaire, il est possible de demander l'impédance système auprès des entreprises distributrices d'électricité.

10.2 Dispositif de maintien du câble

Le dispositif de maintien du câble empêche le câble de raccordement de se débrancher et permet ainsi d'éviter tout endommagement du raccordement secteur au niveau de l'appareil.

Le câble de raccordement doit donc passer dans le dispositif de maintien du câble.

- Former une boucle avec le câble d'alimentation (1) et la passer dans l'ouverture (2).
- Puis remonter la boucle sur le crochet (3) et serrer.

10.3 Mise en marche du scarificateur

Risque de blessures !
Ne jamais basculer le scarificateur pour mettre le moteur électrique en marche.

- **1** Appuyer sur le bouton de mise en marche (1) et le maintenir enfoncé.
- **2** Tirer l'arceau de coupure du moteur (2) et le maintenir contre le guidon.
- Le bouton de mise en marche (1) peut être relâché une fois l'arceau de coupure du moteur (2) actionné.
- Traiter la pelouse.

Avec un réglage bas de l'unité de scarification/du rouleau de scarification, il se peut que le scarificateur se mette en mouvement brusquement au démarrage.

10.4 Arrêt du scarificateur

- Relâcher l'arceau de coupure du moteur (1). Le moteur électrique et l'unité de scarification/le rouleau de scarification s'arrêtent après un court délai d'immobilisation.

10.5 Réglage de la profondeur de travail

Il est possible de régler en continu la profondeur de travail.

Plage de réglage : **15 mm**.

- Couper le moteur électrique. (⇨ 10.4)
- Tourner la molette de réglage de la profondeur de travail (1) pour modifier la position de l'unité de scarification/du rouleau de scarification.

Dans le sens des aiguilles d'une montre : abaissement de l'unité de scarification/du rouleau de scarification.

Dans le sens inverse des aiguilles d'une montre : relèvement de l'unité de scarification/du rouleau de scarification.

Position de transport : unité de scarification/rouleau de scarification entièrement relevé(e), ne pénétrant pas dans le sol.

Remarques :

– Toujours commencer la scarification/le ratissage à une faible profondeur de travail. Si le résultat est insuffisant, augmenter progressivement la profondeur de travail.

– Il est possible de compenser l'**usure des couteaux/ressorts en queue d'aronde** en sélectionnant une profondeur de travail plus grande.

– Ne pas choisir le réglage le plus bas avec des couteaux/ressorts en queue d'aronde neufs car dans ce cas, les racines de l'herbe peuvent être endommagées lors de la scarification/du ratissage.

La profondeur de travail dépend de l'usure des couteaux/ressorts en queue d'aronde et de la nature du sol. La rotation des couteaux/ressorts en queue d'aronde et le poids propre du scarificateur enfoncent l'appareil dans la pelouse : c'est pourquoi sur un sol plus meuble, l'appareil coupe plus profondément que sur un sol compact.

10.6 Vidage du bac de ramassage

Risque de blessures !
Pour des raisons de sécurité, arrêter le moteur électrique et débrancher la fiche secteur avant de retirer le bac de ramassage (1).

- Décrocher le bac de ramassage (1). (⇨ 7.5)
- Vider les résidus de la scarification.
- Accrocher le bac de ramassage (1). (⇨ 7.5)

11. Entretien

11.1 Généralités

Risque de blessures !
Respecter les consignes de sécurité dans le chapitre « Consignes de sécurité » (⇨ 4.).

Entretien annuel effectué par le revendeur spécialisé :

Le scarificateur doit être contrôlé une fois par an par un revendeur spécialisé. STIHL recommande de s'adresser à un revendeur spécialisé STIHL.

11.2 Nettoyage de l'appareil

Intervalle d'entretien :
après chaque utilisation

Prendre soin de l'appareil permet de prévenir les dommages et de prolonger la durée de vie de celui-ci.

- Placer le scarificateur sur un sol plat, ferme et horizontal.
- **Position de nettoyage :**
  Décrocher le bac de ramassage (⇨ 7.5). Ouvrir le tendeur rapide (1) et déposer le guidon (2) vers l'arrière. Basculer avec précaution le scarificateur en le soulevant par la poignée de transport avant (3). Arrêter l'appareil comme indiqué sur la figure et laisser le guidon reposer sur le sol.
- Nettoyer l'appareil uniquement à l'eau, à l'aide d'une brosse ou d'un chiffon. Éliminer les résidus accrochés avec un bout de bois. Utiliser, si nécessaire, un produit de nettoyage spécial (un nettoyant spécial STIHL p. ex.).
- Ne jamais diriger un jet d'eau ou un nettoyeur haute pression vers des pièces électrique, comme des interrupteurs, des pièces du moteur électrique, la courroie trapézoïdale, les fentes d'aération, des joints et des emplacements de paliers.
- Nettoyer l'unité de scarification/le rouleau de scarification.
- Éliminer les saletés au niveau des fentes d'aération sur les côtés de l'appareil pour permettre un refroidissement suffisant du moteur électrique.

11.3 Moteur électrique et roues

Le moteur électrique ne demande aucun entretien.

Les roulements des roues ne nécessitent aucun entretien.

11.4 Partie supérieure du guidon

Intervalle d'entretien :
avant chaque utilisation

- Vérifier l'absence de dommages sur la partie supérieure du guidon – celle-ci est recouverte d'une couche isolante. Si cette couche est endommagée, ne pas mettre le scarificateur en service et faire remplacer la partie supérieure du guidon par un revendeur spécialisé. STIHL recommande de s'adresser à un revendeur spécialisé STIHL.

11.5 Unité de scarification

Risque de blessures !
Des couteaux usés risquent de rompre et de provoquer de graves blessures. Il faut donc impérativement réaliser l'entretien comme décrit.

Intervalle d'entretien :
avant chaque utilisation

- Basculer le scarificateur en position de nettoyage. (⇨ 11.2)
- Contrôler l'unité de scarification (comprenant l'arbre des couteaux, les couteaux, des écrous, des disques et des douilles d'écartement) pour vérifier si elle présente des traces d'usure, des fissures ou des dommages et si elle est correctement fixée.

Contrôle de l'usure :

Remplacer les couteaux si le sol n'est plus incisé, même à la profondeur de travail maximum (niveau 6). Les couteaux doivent toujours être remplacés par jeu complet.
Ne jamais réaffûter des couteaux !

Faire réparer ou remplacer des pièces défectueuses ou usées par un revendeur spécialisé. STIHL recommande de s'adresser à un revendeur spécialisé STIHL.

11.6 Rangement de l'appareil et hivernage

- Ranger le scarificateur, ainsi que l'unité de scarification/le rouleau de scarification supplémentaire dans une pièce verrouillée, au sec et à l'abri de la poussière. S'assurer que l'appareil est hors de portée des enfants.
- Toujours ranger le scarificateur en parfait état de fonctionnement. Si nécessaire, rabattre le guidon.(⇨ 7.4)
- Serrer tous les écrous, boulons et vis, remplacer les autocollants d'avertissement et de sécurité devenus illisibles sur l'appareil et vérifier que la machine complète et le bac de ramassage ne présentent pas de traces d'usure ou de dommages. Remplacer les pièces usées ou endommagées.

- Toute panne de l'appareil doit être réparée avant son rangement.

En cas d'hivernage de du scarificateur, tenir compte en outre des points suivants :

- Nettoyer minutieusement toutes les pièces extérieures de l'appareil.
- Bien huiler ou graisser toutes les pièces rotatives.

12. Transport

12.1 Transport

Risque de blessures !
Avant le transport, tenir compte du chapitre « Consignes de sécurité ». (⇨ 4.)
Lors du transport, porter systématiquement des vêtements de sécurité adaptés (chaussures de sécurité, gants solides).
Toujours débrancher le cordon d'alimentation secteur avant de soulever ou de transporter l'appareil.

Transport de l'appareil :

- Avant de transporter l'appareil, mettre systématiquement l'unité de scarification/le rouleau de scarification à la position maximale pour éviter des blessures et des détériorations. (⇨ 10.5)
- Veiller à toujours observer un espace suffisant entre les couteaux/ressorts en queue d'aronde et l'utilisateur, en particulier au niveau des pieds et des jambes.
- Ne pousser, ni ne tirer l'appareil sur des surélévations (des marches p. ex.).
- Le bac de ramassage doit exclusivement être utilisé pour transporter les résidus de la scarification.
- **Transport du scarificateur seul :** soulever ou porter l'appareil par la poignée de transport arrière (1).
- **Transport du scarificateur à deux :** soulever ou porter l'appareil par la poignée de transport avant (2) et par la partie supérieure du guidon (3) ou, si la partie supérieure du guidon est repliée, par la partie inférieure du guidon (4).

Fixation de l'appareil :

- Fixer le scarificateur, le bac de ramassage et l'unité de scarification/le rouleau de scarification supplémentaire sur la surface de chargement à l'aide d'équipements de fixation adaptés. Transporter l'appareil uniquement placé sur ses roues.
- Fixer des cordes ou des sangles au niveau de la partie inférieure du guidon (4), ainsi qu'au niveau de la poignée de transport arrière (1). Si nécessaire, rabattre le guidon.

13. Comment limiter l'usure et éviter les dommages

Remarques importantes relatives à la maintenance et à l'entretien du groupe de produits

Scarificateur électrique (STIHL RLE)

La société STIHL décline toute responsabilité en cas de dommages corporels ou matériels découlant du non-respect des consignes de sécurité, des instructions d'utilisation et d'entretien stipulées dans le manuel d'utilisation ou en cas d'utilisation de pièces rapportées ou de rechange non agréées.

Respecter impérativement les consignes suivantes pour éviter tout dommage et prévenir une usure rapide de votre appareil STIHL :

1. Pièces d'usure

Certaines pièces des appareils STIHL sont sujettes à usure, même dans des conditions normales d'utilisation. Elles doivent être remplacées en temps voulu, en fonction du type et de la durée d'utilisation.

C'est notamment le cas des pièces suivantes :

– Unité de scarification
– Rouleau de scarification
– Courroie trapézoïdale
– Bac de ramassage

2. Respect des consignes indiquées dans le présent manuel d'utilisation

Il est nécessaire d'utiliser, d'entretenir et d'entreposer soigneusement l'appareil STIHL conformément aux consignes du présent manuel d'utilisation. L'utilisateur est seul responsable des dommages entraînés par le non-respect des consignes de sécurité, d'utilisation et d'entretien.

Une restriction de la garantie s'applique notamment dans les cas suivants :

– câble d'alimentation trop fin.
– branchement électrique incorrect (tension).
– Modifications du produit non autorisées par STIHL.

– utilisation d'outils ou d'accessoires qui ne sont pas autorisés, appropriés pour l'appareil ou qui sont de mauvaise qualité.
– utilisation non conforme du produit.
– utilisation de l'appareil lors de manifestations sportives ou de concours.
– dommages résultant d'une utilisation prolongée de l'appareil avec des pièces défectueuses.

3. Travaux d'entretien

Tous les travaux indiqués au chapitre « Entretien » doivent être effectués à intervalles réguliers.

Si l'utilisateur n'est pas en mesure d'effectuer lui-même ces travaux d'entretien, il devra les confier à un spécialiste.

STIHL recommande de confier les travaux d'entretien et les réparations exclusivement à un revendeur spécialisé STIHL.

Les revendeurs spécialisés STIHL bénéficient régulièrement de formations et d'informations techniques.

Si ces travaux ne sont pas effectués, cela peut entraîner des dommages dont l'utilisateur sera tenu responsable.

Cela concerne notamment :

– les dommages causés au moteur électrique à la suite d'un nettoyage insuffisant des fentes d'aération.
– dommages dus à la corrosion ou autres dommages consécutifs causés par un stockage inapproprié.
– endommagement de l'appareil du fait de l'utilisation de pièces de rechange de mauvaise qualité.
– dommages causés par le non-respect des intervalles d'entretien ou un entretien insuffisant, ou causés par des réparations ou des travaux d'entretien n'ayant pas été effectués chez un revendeur spécialisé.

14. Protection de l'environnement

Ne pas jeter les résidus de la scarification à la poubelle - ils peuvent servir de compost.

Les emballages, l'appareil et ses accessoires sont fabriqués en matériaux recyclables et sont à éliminer comme il se doit.

L'élimination sélective des déchets dans le respect de l'environnement contribue au recyclage des matières recyclables. Par conséquent, une fois la durée d'utilisation normale de l'appareil écoulée, remettre l'appareil à un centre de collecte des déchets. Pour la mise au rebut, respecter les consignes figurant du chapitre « Mise au rebut ». (⇨ 4.9)

S'adresser au centre de recyclage local ou au revendeur spécialisé pour connaître la procédure correcte de mise au rebut.

15. Pièces de rechange courantes

Unité de scarification :
6291 700 3500

Rouleau de scarification :
6291 710 5200

Vis de l'unité d'outillage :
6291 951 3505

16. Déclaration de conformité UE

16.1 Scarificateur électrique (STIHL RLE)

STIHL Tirol GmbH
Hans Peter Stihl-Straße 5
6336 Langkampfen
Autriche

déclare sous sa seule responsabilité que la machine

scarificateur électrique (STIHL RLE),

Marque	**STIHL**
Type	RLE 240.0
N° de série	6291

est en parfaite conformité avec les directives européennes suivantes : 2000/14/EC, 2002/96/EC, 2006/42/EC, 2011/65/EU, 2014/30/EU

Le produit en question a été mis au point conformément aux normes suivantes : EN 60335-1, EN 50636-2-92

Les versions des normes en vigueur à la date de production en question s'appliquent au développement et à la fabrication des produits.

Procédure de contrôle de conformité utilisée :
Annexe V (2000/14/EC)

Nom et adresse de l'institut :

TÜV Rheinland LGA Products GmbH
Tillystraße 2
D-90431 Nürnberg (Allemagne)

Composition et conservation de la documentation technique :
Sven Zimmermann
STIHL Tirol GmbH

L'année de fabrication et le numéro de machine sont indiqués sur la plaque signalétique de l'appareil.

Niveau de puissance sonore mesuré : 90,1 dB(A)

Niveau de puissance sonore garanti : 95 dB(A)

Langkampfen,
2019-01-02 (AAAA-MM-JJ)

STIHL Tirol GmbH

Sven Zimmermann

Directeur du service Conception

16.2 Adresse de l'administration centrale STIHL

ANDREAS STIHL AG & Co. KG
Postfach 1771
D-71301 Waiblingen

16.3 Adresses des sociétés de distribution STIHL

ALLEMAGNE

STIHL Vertriebszentrale AG & Co. KG
Robert-Bosch-Straße 13
64807 Dieburg
Téléphone : +49 6071 3055358

AUTRICHE

STIHL Ges.m.b.H.
Fachmarktstraße 7
2334 Vösendorf
Téléphone : +43 1 86596370

SUISSE

STIHL Vertriebs AG
Isenrietstraße 4
8617 Mönchaltorf
Téléphone : +41 44 9493030

RÉPUBLIQUE TCHÈQUE

Andreas STIHL, spol. s r.o.
Chrlická 753
664 42 Modřice

16.4 Adresses des importateurs STIHL

BOSNIE-HERZÉGOVINE

UNIKOMERC d. o. o.
Bišće polje bb
88000 Mostar
Téléphone : +387 36 352560
Fax : +387 36 350536

CROATIE

UNIKOMERC - UVOZ d.o.o.
Sjedište:
Amruševa 10, 10000 Zagreb
Prodaja:
Ulica Kneza Ljudevita Posavskog 56,
10410 Velika Gorica
Téléphone : +385 1 6370010
Fax : +385 1 6221569

TURQUIE

SADAL TARIM MAKİNALARI DIŞ TİCARET A.Ş.
Alsancak Sokak, No:10 I-6 Özel Parsel
34956 Tuzla, İstanbul
Téléphone : +90 216 394 00 40
Fax : +90 216 394 00 44

17. Caractéristiques techniques

Type	**RLE 240.0**
N° de série	6291
Moteur, modèle	Moteur électrique
Tension	230 V~
Puissance absorbée	1500 W
Fréquence	50 Hz
Protection par fusible	>10 A
Catégorie de protection	II
Type de protection	IPX4
Dispositif de scarification	20 couteaux fixes
Rouleau de scarification	11 x 2 ressorts en queue d'aronde mobiles
Entraînement des couteaux du scarificateur/du rouleau de scarification	Permanent
Vitesse de sortie du moteur	4100 tr/min
Largeur de travail	34 cm
Profondeur de travail	En continu, plage de réglage 15 mm
Ø roue avant	140 mm
Ø roue arrière	170 mm
Longueur	131 cm

Type	RLE 240.0
Largeur	56 cm
Hauteur	119 cm
Poids	16 kg
Volume du bac de ramassage	50 l

Émissions sonores :

Conformément à la directive 2000/14/EC :

Niveau de puissance sonore garanti L_{WAd}	95 dB(A)

Conformément à la directive 2006/42/EC :

Niveau de pression sonore sur le lieu de travail L_{pA}	79 dB(A)
Incertitude K_{pA}	3 dB(A)

Vibrations main/bras :

Vibrations indiquées conformément à la norme EN 12096 :

Valeur mesurée a_{hw}	5,2 m/sec^2
Incertitude K_{hw}	2,08 m/sec^2

Mesure conformément à la norme EN 20643, EN 50636-2-92

18. Recherche des pannes

🛠 Demander éventuellement conseil à un revendeur spécialisé, STIHL recommande les revendeurs spécialisés STIHL.

Dysfonctionnement :
Le moteur électrique ne démarre pas

Causes possibles :
- Pas d'alimentation secteur
- Le bouton de mise en marche n'est pas enfoncé
- L'unité de scarification/le rouleau de scarification est bloqué(e)
- Le câble d'alimentation/la fiche, le raccordement de fiche ou l'interrupteur est défectueux
- Relais de surcharge thermique du moteur électrique activé

Solutions :
- Contrôler la protection par fusible (⇨ 10.1)
- Appuyer sur le bouton de mise en marche (⇨ 10.3)
- Nettoyer le carter et le canal d'éjection (débrancher la fiche secteur !) (⇨ 11.2)
- Contrôler les câbles/fiches/interrupteurs, les remplacer si nécessaire (⇨ 10.1), (🛠)
- Laisser refroidir l'appareil (⇨ 8.5), (🛠)

Dysfonctionnement :
Déclenchement répété du disjoncteur

Causes possibles :
- Câble de raccordement inapproprié
- Surcharge du réseau électrique
- L'appareil est en surcharge du fait d'un réglage trop profond des couteaux/ressorts en queue d'aronde

Solutions :
- Utiliser un câble de raccordement adapté (⇨ 10.1)
- Brancher l'appareil sur un autre circuit électrique
- Réduire la profondeur de travail et la vitesse d'avancement (⇨ 10.5)

Dysfonctionnement :
Fortes vibrations au cours de l'utilisation

Causes possibles :
- Unité de scarification défectueuse/rouleau de scarification défectueux
- Fixation desserrée du moteur électrique

Solutions :
- Contrôler les couteaux/ressorts en queue d'aronde, l'arbre des couteaux, le support, les vis et les paliers de l'unité de scarification/du rouleau de scarification, les réparer le cas échéant (⇨ 11.5), (🛠)
- Visser à fond le moteur électrique (🛠)

Dysfonctionnement :
Mauvais résultat du travail

Causes possibles :
- Réglage trop profond de l'unité de scarification/du rouleau de scarification (zones dénudées, forte proportion d'herbe dans les résidus de la scarification)
- Réglage trop élevé de l'unité de scarification/du rouleau de scarification (l'appareil enlève peu de feutre du gazon, voire pas du tout)
- Limite d'usure atteinte des couteaux/ressorts en queue d'aronde
- Courroie trapézoïdale défectueuse, usée ou pas assez serrée

Solutions :
- Réduire la profondeur de travail (⇨ 10.5)
- Augmenter la profondeur de travail (⇨ 10.5)
- Remplacer l'unité de scarification/le rouleau de scarification (⇨ 11.5), (🛠)
- Remplacer la courroie trapézoïdale (🛠)

Dysfonctionnement :
Les couteaux/ressorts en queue d'aronde ne tournent pas

Causes possibles :
- Courroie trapézoïdale défectueuse

– Unité de scarification défectueuse/rouleau de scarification défectueux

Solutions :
– Remplacer la courroie trapézoïdale (🛠)
– Réparer l'unité de scarification/le rouleau de scarification (⇨ 11.5), (🛠)

Dysfonctionnement :
Impossible de régler la profondeur de travail

Causes possibles :
– Élément ou molette de réglage défectueux

Solutions :
– Réparer l'élément ou la molette de réglage (🛠)

19. Feuille d'entretien

19.1 Confirmation de remise

Modèle : _____

Numéro de série :

☐ ☐☐ ☐☐☐ ☐☐☐

Date : __ __ ____

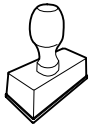

Prochain entretien

Date : __ __ ____

19.2 Confirmation d'entretien

Remettre le présent manuel d'utilisation au revendeur spécialisé STIHL lors des travaux d'entretien. Il confirmera l'exécution des travaux d'entretien en complétant les champs préimprimés.

Entretien exécuté le

Date du prochain entretien

Geachte cliënt(e),

Wij zijn blij dat u hebt gekozen voor STIHL. Wij ontwikkelen en produceren onze producten in topkwaliteit in overeenstemming met de behoeften van onze klanten. Zo ontstaan producten met een hoge betrouwbaarheid, ook bij extreme belasting.

STIHL staat ook voor service met topkwaliteit. Onze dealers staan garant voor deskundig advies en instructie alsmede een uitgebreide technische begeleiding.

Wij danken u voor uw vertrouwen in ons en wensen u veel plezier met uw STIHL product.

Dr. Nikolas Stihl

BELANGRIJK! VOOR GEBRUIK GOED DOORLEZEN EN BEWAREN.

1. Inhoudsopgave

Over deze gebruiksaanwijzing 66
Algemeen 66
Instructie voor het lezen van de gebruiksaanwijzing 66
Landspecifieke varianten 66
Beschrijving van het apparaat 67
Voor uw veiligheid 67
Algemeen 67
Waarschuwing - gevaar voor elektrische schokken 68
Kleding en uitrusting 69
Transport van het apparaat 69
Vóór het werken 69
Tijdens het werken 70
Onderhoud, reiniging, reparaties en opslag 72
Opslag bij langdurige bedrijfsonderbrekingen 73
Afvoer 73
Toelichting van de symbolen 73
Leveringsomvang 73
Apparaat klaarmaken voor gebruik 74
Duwstang monteren 74
Opvangbox monteren 74
Verticuteereenheid/ventilatorwals vervangen 74
Duwstang omklappen 74
Opvangbox 75
Hoogteverstelling duwstang 75
Aanwijzingen voor werken 75
Aanwijzingen voor het verticuteren 75
Aanwijzingen voor wiedeggen 76
Werkgebied van de gebruiker 76
Juiste belasting van de elektromotor 76
Thermische overbelastingsbeveiliging van de elektromotor 76
Wanneer de verticuteereenheid/ventilatorwals blokkeert 76
Veiligheidsvoorzieningen 77
Veiligheidsvoorzieningen 77
Bediening met twee handen 77
Apparaat in gebruik nemen 77
Apparaat aansluiten 77
Trekontlasting 77
Verticuteermachine inschakelen 77
Verticuteermachine uitschakelen 78
Werkdiepte instellen 78
Opvangbox ledigen 78
Onderhoud 78
Algemeen 78
Apparaat reinigen 78
Elektromotor en wielen 79
Bovenstuk duwstang 79
Verticuteereenheid 79
Opslag en winterpauze 79
Transport 79
Transport 79
Slijtage minimaliseren en schade voorkomen 80
Milieubescherming 81
Standaard reserveonderdelen 81
EU-conformiteitsverklaring 81
Verticuteermachine, handgestuurd en met netvoeding (STIHL RLE) 81
Technische gegevens 82
Defectopsporing 82
Onderhoudsschema 83
Leveringsbevestiging 83

Gedrukt op chloorvrij, gebleekt papier. Papier is recycleerbaar. Flap is vrij van halogeen.

2. Over deze gebruiksaanwijzing

2.1 Algemeen

Deze gebruiksaanwijzing is een **originele gebruiksaanwijzing** van de fabrikant in de zin van de EG-richtlijn 2006/42/EC.

STIHL werkt voortdurend aan de ontwikkeling van zijn producten; wijzigingen in de levering qua vorm, techniek en uitvoering zijn daarom voorbehouden.
Op basis van gegevens of afbeeldingen uit dit boekje kunnen bijgevolg geen aanspraken worden gemaakt.

Het is mogelijk dat in deze gebruiksaanwijzing modellen worden beschreven die niet in elk land verkrijgbaar zijn.

Deze gebruiksaanwijzing is auteursrechtelijk beschermd. Alle rechten blijven voorbehouden, met name het recht op het kopiëren, vertalen en het verwerken met elektronische systemen.

2.2 Instructie voor het lezen van de gebruiksaanwijzing

Afbeeldingen en teksten beschrijven bepaalde bedieningsstappen.

Alle pictogrammen die op het apparaat zijn aangebracht, worden in deze gebruiksaanwijzing toegelicht.

Kijkrichting:

kijkrichting bij gebruik ´**links**´ en ´**rechts**´ in de gebruiksaanwijzing:
de gebruiker staat achter het apparaat en kijkt in de rijrichting naar voren.

Hoofdstukverwijzing:

naar de desbetreffende hoofdstukken en paragrafen met nadere uitleg wordt met een pijltje verwezen. Het volgende voorbeeld bevat een verwijzing naar een hoofdstuk: (⇨ 3.)

Markeringen van tekstpassages:

de beschreven aanwijzingen kunnen zoals in de volgende voorbeelden gemarkeerd zijn.

Handelingen waarbij ingrijpen van de gebruiker vereist is:

- Bout (1) met een schroevendraaier losdraaien, hendel (2) activeren ...

Algemene opsommingen:

– productgebruik bij sport- of wedstrijdevenementen

Teksten met aanvullende betekenis:

tekstpassages met aanvullende betekenis zijn met één van de onderstaand beschreven symbolen gemarkeerd om deze in de gebruiksaanwijzing extra te accentueren.

Gevaar!
Gevaar voor ongevallen en ernstig letsel. Bepaalde handelingen zijn noodzakelijk of verboden.

Waarschuwing!
Kans op letsel. Bepaalde handelingen voorkomen mogelijk of waarschijnlijk letsel.

Voorzichtig!
Minder ernstig letsel of materiële schade dat/die door bepaalde handelingen kan worden voorkomen.

Aanwijzing
Informatie voor een beter apparaatgebruik en om een mogelijk oneigenlijk gebruik te vermijden.

Teksten met afbeeldingverwijzing:

afbeeldingen die het gebruik van het apparaat toelichten, vindt u geheel aan het begin van de gebruiksaanwijzing.

Het camerasymbool koppelt de afbeeldingen op de pagina's met afbeeldingen met het desbetreffende tekstgedeelte in de gebruiksaanwijzing.

2.3 Landspecifieke varianten

STIHL levert afhankelijk van het leveringsland apparaten met verschillende stekkers en schakelaars.

In de afbeeldingen worden apparaten met eurostekkers weergegeven. Apparaten met andere stekkeruitvoeringen worden op dezelfde manier op de voeding aangesloten.

3. Beschrijving van het apparaat

1 Bovenstuk duwstang
2 Motorstopbeugel
3 Startknop
4 Draaiknop
5 Kabelgeleiding
6 Middenstuk duwstang
7 Opvangbox
8 Uitwerpklep
9 Onderstuk duwstang
10 Snelspanner
11 Handgreep achter
12 Achterwiel
13 Voorwiel
14 Behuizing
15 Draaiknop werkdiepte
16 Handgreep voor
17 Typeplaatje met machinenummer

4. Voor uw veiligheid

4.1 Algemeen

Tijdens de werkzaamheden met het apparaat moeten de voorschriften ter preventie van ongevallen beslist in acht worden genomen.

Vóór de eerste inbedrijfstelling moet u de hele gebruiksaanwijzing goed doorlezen. Bewaar de gebruiksaanwijzing voor later gebruik zorgvuldig op een veilige plaats.

Deze veiligheidsmaatregelen zijn onontbeerlijk voor uw veiligheid, maar deze opsomming is niet uitputtend. Gebruik het apparaat altijd verstandig en met verantwoordelijkheidsgevoel, en denk erom dat de gebruiker aansprakelijk wordt gesteld voor ongevallen met andere personen of voor schade aan hun eigendommen.

Maak u vertrouwd met de bedieningsonderdelen en het gebruik van de machine.

Het apparaat mag alleen worden gebruikt door personen die de gebruiksaanwijzing hebben gelezen en die met de bediening van het apparaat vertrouwd zijn. Elke gebruiker moet vóór de eerste ingebruikname vragen om een deskundige en praktische instructie. De verkoper of een andere deskundige moet aan de gebruiker uitleggen, hoe hij veilig met het apparaat kan werken.

Bij deze instructie moet de gebruiker er vooral bewust van worden gemaakt dat voor het werken met dit apparaat uiterste zorgvuldigheid en concentratie vereist zijn.

Ook wanneer u het apparaat volgens de voorschriften bedient, blijven er risico's bestaan.

Levensgevaar door verstikking! Verstikkingsgevaar voor kinderen bij het spelen met verpakkingsmateriaal. Houd verpakkingsmateriaal altijd buiten het bereik van kinderen.

Leen het apparaat inclusief accessoires alleen uit aan personen die met dit model en de bediening ervan vertrouwd zijn. De gebruiksaanwijzing is onderdeel van het apparaat en moet altijd worden meegegeven.

Laat het apparaat in geen geval gebruiken door kinderen, personen met beperkte lichamelijke, zintuiglijke of geestelijke vermogens of onvoldoende ervaring en kennis of personen die niet met de instructies vertrouwd zijn.

Kinderen of jongeren onder 16 jaar mogen het apparaat niet gebruiken. De minimumleeftijd van de gebruiker kan vastgelegd zijn in plaatselijke bepalingen.

Gebruik het apparaat alleen als u uitgerust bent en een goede lichamelijke en geestelijke conditie hebt. Als u een verminderde gezondheid heeft, dient u uw arts te vragen of u met het apparaat kunt werken. Na het gebruik van alcohol, drugs of medicijnen die de reactiesnelheid nadelig beïnvloeden, mag niet met het apparaat worden gewerkt.

Waarschuwing! Dit apparaat genereert tijdens gebruik een elektromagnetisch veld, dat onder bepaalde omstandigheden van invloed kan zijn op sommige actieve of passieve medische implantaten. Personen met dergelijke implantaten wordt dringend aangeraden hun arts en de fabrikant van het implantaat te raadplegen voordat de machine wordt bediend.

Gebruik volgens de voorschriften: het apparaat is alleen bedoeld om het gazon te verticuteren en wiedeggen. Een andere toepassing is niet toegestaan en kan gevaarlijk zijn of schade aan het apparaat tot gevolg hebben.

Het apparaat is bedoeld voor privégebruik.

Let op – Gevaar voor ongevallen!
Om persoonlijk letsel van de gebruiker te voorkomen, mag het apparaat bijvoorbeeld niet worden ingezet voor de volgende werkzaamheden (onvolledige opsomming):

– het trimmen van bosjes, heggen en struiken,
– het snoeien van klimplanten,
– gazononderhoud op groene daken en in bloembakken,
– het hakselen en klein hakken van boom- en heggensnoeisel,
– het schoonmaken van voetpaden (opzuigen, wegblazen),
– het egaliseren van oneffenheden in de bodem, zoals molshopen.
– het transporteren van geverticuteerd materiaal, behalve in de daarvoor bedoelde opvangbox.

Om veiligheidsredenen is het verboden wijzigingen aan het apparaat aan te brengen, behalve als het gaat om vakkundige montage van accessoires die door STIHL zijn goedgekeurd. Andere wijzigingen leiden tot het vervallen van uw garantie. Neem voor informatie over goedgekeurde accessoires contact op met uw STIHL vakhandelaar.

Vooral elke wijziging aan het apparaat waardoor het vermogen of het toerental van de verbrandingsmotor of de elektromotor wordt veranderd, is verboden.

Vervoer geen voorwerpen, dieren of personen, met name kinderen, met het apparaat.

Bij het gebruik op openbare terreinen, parken, sportvelden, langs wegen en op land- en bosbouwbedrijven moet u bijzonder behoedzaam te werk gaan.

Opgelet! Gevaar voor de gezondheid door trillingen!
Een overmatige belasting door trillingen kan schade aan de bloedsomloop en het zenuwstelsel veroorzaken, vooral bij personen met circulatiestoornissen. Raadpleeg een arts wanneer er symptomen optreden die door de trillingen zouden kunnen zijn veroorzaakt.
Dergelijke symptomen treden voornamelijk op in de vingers, handen of polsen en zijn bijvoorbeeld (onvolledige opsomming):

– gevoelloosheid,
– pijn,
– slappe spieren,
– huidverkleuringen,
– onaangenaam kriebelen.

Houd de duwstang tijdens het werken stevig maar niet verkrampt met beide handen op de daarvoor bedoelde plaatsen vast.

Plan de werktijden zodanig dat hoge belasting gedurende langere tijd wordt voorkomen.

4.2 Waarschuwing - gevaar voor elektrische schokken

Opgelet - Kans op stroomstoten!
Voor de elektrische veiligheid moeten alle onderdelen van de stroomvoorziening (voedingskabel, stekker, aan-/uit-knop, verlengkabel), onbeschadigd zijn en aan de voorschriften voldoen.

Beschadigde kabels, koppelingen en stekkers of aansluit -of verlengkabels die niet aan de voorschriften voldoen, mogen niet worden gebruikt. Controleer de stroomvoorziening en aansluit- of verlengkabel daarom **vóór elk gebruik** op sporen van beschadiging of veroudering (barsten).

Neem het apparaat uitsluitend met afgerolde voedingskabel in bedrijf.

Bij gebruik van een kabeltrommel moet deze vóór gebruik altijd volledig worden afgerold.

Gebruik nooit een beschadigde verlengkabel. Vervang defecte kabels door nieuwe en repareer verlengkabels niet.

Gebruik het apparaat nooit als de kabels beschadigd of versleten zijn. Controleer met name de voedingskabel op schade en veroudering.

Onderhouds- en herstellingswerkzaamheden aan voedingskabels mogen alleen door speciaal opgeleide vaklui worden uitgevoerd.

Gevaar voor stroomstoten!
Een beschadigde kabel niet op het stroomnet aansluiten en nooit aanraken

voordat deze van het stroomnet is losgekoppeld. Bij beschadigde kabels kunnen actieve onderdelen worden geraakt.

Raak de verticuteereenheid/ventilatorwals pas aan nadat het apparaat van het elektriciteitsnet is losgekoppeld.

Let er altijd op dat de gebruikte voedingskabels voldoende beveiligd zijn.

Ofschoon de elektromotor tegen opspattend water beschermd is, mag het apparaat niet bij regen en ook niet in een natte omgeving worden gebruikt.

Gebruik uitsluitend vochtwerende verlengkabels voor buitengebruik die voor het gebruik met het apparaat geschikt zijn (⇨ 10.1).

Verwijder de aansluitkabel met de stekker en de stekkerbus en trek niet aan de aansluitkabels zelf.

Houd de voedings- of verlengkabel bij het verticuteren/wiedeggen uit de buurt van de messen/veertanden, om schade te voorkomen waardoor actieve onderdelen kunnen worden aangeraakt.

Verticuteermachine bij een ongeval of een beschadiging meteen uitschakelen en de stekker loskoppelen.

Als de aansluit- of verlengkabel bij het gebruik van het apparaat beschadigd (bijv. overreden) of verstrikt is geraakt, verticuteermachine meteen uitschakelen en stekker eruit trekken. Kabel inspecteren en evt. vervangen.

Bedenk dat het apparaat bij het aansluiten op een stroomaggregaat door spanningsschommelingen kan worden beschadigd.

U mag het apparaat alleen op een voeding aansluiten die beveiligd is door een foutstroombeveiliging met een afschakelstroom van maximaal 30 mA. Voor nadere informatie kunt u terecht bij de elektricien.

Omwille van de elektrische veiligheid moet de elektrokabel op de duwstang altijd goed gemonteerd zijn.

4.3 Kleding en uitrusting

Draag tijdens werkzaamheden altijd stevige schoenen met grip. Werk nooit op blote voeten of bijvoorbeeld op sandalen.

Bij het werk moet altijd een geschikte veiligheidsbril worden gedragen.

Bij onderhouds- en reinigingswerkzaamheden en tijdens het vervoer van de machine ook telkens stevige handschoenen dragen en lang haar samenbinden en bedekken (hoofddoek, muts enz.).

De machine mag alleen met een lange broek en nauwe kleding aan in gebruik worden genomen.

Draag nooit losse kledingstukken die aan draaiende onderdelen (bedieningshendel) kunnen blijven hangen – ook geen sieraden, geen stropdassen en geen sjaals.

4.4 Transport van het apparaat

Werk uitsluitend met handschoenen aan om letsel door scherpe randen en hete onderdelen van het apparaat te voorkomen.

Schakel het apparaat voor het transport uit, trek de voedingskabel eraf en laat de messen/veertanden tot stilstand komen.

Transporteer het apparaat uitsluitend met afgekoelde elektromotor.

Let op het gewicht van het apparaat en gebruik zo nodig voor het laden geschikte hulpmiddelen (laadhellingen, hefvoorzieningen).

Maak het apparaat en de erbij getransporteerde apparatuur (zoals de opvangbox) met geschikte bevestigingsmaterialen (banden, touwen, enz.) vast aan het laadoppervlak.

Raak de messen/veertanden bij het optillen en dragen niet aan.

Raadpleeg de informatie in het hoofdstuk "Transport". Daar wordt beschreven hoe het apparaat op te tillen of vast te sjorren is. (⇨ 12.1)

Houd u bij het transport van het apparaat aan de plaatselijke voorschriften, met name wat betreft de laadveiligheid en het transport van voorwerpen op laadoppervlakken.

4.5 Vóór het werken

Het moet duidelijk zijn, dat er alleen personen met het apparaat werken die de gebruiksaanwijzing kennen.

Raadpleeg de informatie in het hoofdstuk “Gevaar voor elektrische schokken” (⇨ 4.2).

Neem de gemeentelijk voorgeschreven tijden voor het gebruik van tuinapparaten met elektromotor in acht.

Gebruik het apparaat niet op een geplaveid of met grind bestrooid oppervlak, omdat uitgeworpen materiaal in die gevallen letsel kan veroorzaken.

Controleer het complete terrein waarop de machine wordt gebruikt en verwijder alle stenen, stokken, kabels, botten en andere voorwerpen die door de machine omhoog kunnen worden geslingerd. Hindernissen (bijv. boomstronken, wortels) kunnen in het hoge gras eenvoudig over het hoofd worden gezien.

Markeer daarom vóór het maaien alle in het gazon verborgen vreemde voorwerpen (hindernissen) die niet verwijderd kunnen worden.

Vóór het gebruik van het apparaat moeten alle defecte, versleten en beschadigde onderdelen worden vervangen. Onleesbare of beschadigde waarschuwingsaanwijzingen op het apparaat moeten worden vervangen. Stickers en alle verdere vervangingsonderdelen zijn verkrijgbaar bij uw STIHL vakhandelaar.

Het apparaat mag alleen worden gebruikt als het in goede staat verkeert. Controleer vóór elk gebruik:

– of het apparaat volgens de voorschriften is gemonteerd,
– of de verticuteereenheid/ventilatorwals (messenas, messen/veertanden, houder en schroefverbinding) in perfecte staat is – let hierbij met name op een goede bevestiging, schade (insnijdingen of scheuren) en slijtage,
– of de veiligheidsvoorzieningen (zoals de uitwerpklep, behuizing, duwstand, motorstopbeugel) in perfecte toestand zijn en naar behoren functioneren.
– of de opvangbox onbeschadigd en volledig gemonteerd is – een beschadigde opvangbox mag niet worden gebruikt.

Voer indien nodig alle noodzakelijke werkzaamheden uit of vertrouw deze toe aan de vakhandelaar. STIHL beveelt hiervoor de STIHL vakhandelaar aan.

4.6 Tijdens het werken

Werk nooit als er zich dieren of personen, in het bijzonder kinderen, binnen het gevaarlijke gebied bevinden.

De op het apparaat geïnstalleerde schakel- en veiligheidsinrichtingen mogen niet worden verwijderd of overbrugd. In het bijzonder de motorstopbeugel nooit aan de duwstang vastzetten (bijv. door afbinden).

De duwstang moet steeds goed gemonteerd zijn en mag niet veranderd worden. Gebruik het apparaat nooit met neergeklapte duwstang.

Bevestig nooit voorwerpen aan de duwstang (bijv. werkkleding). Wikkel geen verlengsnoeren om de duwstang.

Werk alleen bij daglicht of bij goede kunstverlichting.

Werk niet met het apparaat bij regen, onweer en met name niet bij blikseminslaggevaar.

Bij een vochtige ondergrond is er meer gevaar voor letsel, omdat de gebruiker minder stabiel staat.
Om uitglijden te voorkomen moet er bijzonder voorzichtig worden gewerkt. Indien mogelijk het apparaat niet op een vochtige ondergrond gebruiken.

Laat het apparaat niet in de regen staan.

Apparaat inschakelen:

schakel het apparaat voorzichtig in, volgens de aanwijzingen in het hoofdstuk "Apparaat in gebruik nemen". (⇨ 10.)
Houd uw voeten op voldoende afstand van de verticuteereenheid/ventilatorwals.

Het apparaat moet bij het inschakelen op een vlakke bodem staan.

Het apparaat mag voor het inschakelen en tijdens het starten niet gekanteld worden.

Schakel de elektromotor niet in, wanneer het uitwerpkanaal niet door de uitwerpklep of de opvangbox is afgedekt.

Herhaaldelijke inschakelingen binnen korte tijd, in het bijzonder het "spelen" met de startknop, moeten vermeden worden. Gevaar voor oververhitting van de elektromotor!

De door dit apparaat veroorzaakte spanningsschommelingen bij het starten kunnen bij ongunstige omstandigheden op het net storingen veroorzaken bij andere inrichtingen die op dezelfde stroomkring zijn aangesloten. In dit geval moeten passende maatregelen worden genomen (bijv. aansluiting op een andere stroomkring dan de betroffen inrichting, gebruik van het apparaat op een stroomkring met een lagere impedantie).

Werken op hellingen:

bewerk hellingen altijd in de dwarsrichting, nooit in de lengterichting.
Als u bij het werken in lengterichting de controle over het apparaat verliest, kunt u worden overreden door het verticuterende/wiedeggende apparaat.

Wees bijzonder voorzichtig als u op een helling van richting verandert.

Let steeds op een goede stand bij hellingen en vermijd om met het apparaat te werken op zeer sterke hellingen.

Om veiligheidsredenen mag de machine niet op hellingen steiler dan 25° (46,6 %) worden gebruikt. **Kans op letsel!**
Een stijging van de helling van 25° betekent een verticale stijging van 46,6 cm bij een horizontale lengte van 100 cm.

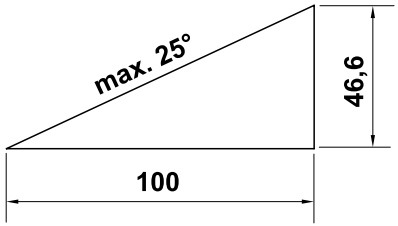

Werken:

Opgelet – kans op letsel!
Houd handen of voeten nooit tegen of onder draaiende onderdelen. Raak nooit draaiende messen/veertanden aan. Blijf altijd uit de buurt van de uitwerpopening. Neem steeds de door de duwstang bepaalde veiligheidsafstand in acht.

Probeer niet om de verticuteereenheid/ventilatorwals te inspecteren zolang het apparaat werkt. Open nooit de uitwerpklep en/of neem nooit de opvangbox weg zolang de messen/veertanden draaien. Draaiende messen/veertanden kunnen letsel veroorzaken.

Leun niet over het apparaat en zorg altijd voor een goed evenwicht en een stabiele houding.

Werk altijd stapvoets en ga bij het werken met het apparaat vooral niet rennen. Door snel te lopen met het apparaat is er meer kans op letsel door struikelen, uitglijden enz.

Let op dat de messen/veertanden zich bij het verticuteren/wiedeggen van het gazon in de diepe stand steviger in de bodem vastbijten. Dit geldt ook wanneer u over een verhoging rijdt. Als de messen/veertanden te laag staan ingesteld, kan de verticuteermachine eventueel ongewild versnellen, waardoor u de controle over het apparaat kunt verliezen.

Wees bijzonder voorzichtig als u het apparaat omdraait of naar u toe trekt. **Struikelgevaar!**

Een apparaat met draaiende elektromotor of aangesloten voedingskabel mag nooit worden opgetild of gedragen.

U moet om in het gras verborgen voorwerpen heenrijden (beregeningsinstallaties, palen, waterkranen, fundamenten, stroomkabels, begrenzingsdraden van robotmaaiers enz.). Rijd nooit over dergelijke voorwerpen heen.

Gebruik het apparaat uiterst behoedzaam wanneer u in de buurt van hellingen, terreinkanten, sloten en dijken werkt. Houd met name voldoende afstand tot dergelijke gevarenzones.

Houd rekening met de uitloop van de messen. Het duurt enkele seconden voordat deze helemaal tot stilstand zijn gekomen.

Schakel de elektromotor uit,

– voordat u de werkdiepte instelt,
– voordat u de uitwerpklep opent of de opvangbox wegneemt.

Schakel de elektromotor uit, trek de stekker eruit en controleer of de messen/veertanden geheel stilstaan,

– voordat u het apparaat over een niet met gras begroeide ondergrond gaat duwen,
– voordat u het apparaat optilt of draagt,
– voordat u het apparaat transporteert.

Schakel de elektromotor uit, trek de stekker eruit en controleer of de messen/veertanden geheel stilstaan,

– voordat u het apparaat achterlaat of als het apparaat niet onder toezicht is,
– voordat u een geblokkeerde verticuteereenheid/ventilatorwals leegmaakt of verstoppingen in het uitwerpkanaal verwijdert,
– voordat u het apparaat controleert, reinigt of werkzaamheden eraan uitvoert (zoals de duwstang omklappen),
– als het tegen een extern obstakel is gebotst. Zoek naar beschadigingen aan het apparaat en voer de vereiste reparaties uit voordat u opnieuw start en met het apparaat werkt.
– als het apparaat abnormaal trilt. In deze gevallen moet het onmiddellijk worden gecontroleerd.

Kans op letsel door defecte onderdelen!
Hard trillen wijst meestal op een storing.
Het apparaat mag met name niet worden gebruikt als de verticuteereenheid/ventilatorwals (messenas, messen/veertanden, houder en schroefverbinding) beschadigd of verbogen is.

Controleer bij abnormale trillingen of na een botsing met een extern obstakel het apparaat, met name de verticuteereenheid/ventilatorwals (messenas, messen/veertanden, houder en schroefverbinding), de behuizing, de uitwerpklep en de opvangbox op beschadigingen en losse onderdelen en voer de vereiste reparaties uit voordat u het apparaat opnieuw start en ermee werkt. Laat de noodzakelijke reparaties door een vakman – STIHL beveelt hiervoor de STIHL vakhandelaar aan – uitvoeren, indien u niet over de benodigde kennis beschikt.

4.7 Onderhoud, reiniging, reparaties en opslag

Schakel het apparaat uit, trek de stekker eruit en laat de messen/veertanden tot stilstand komen voordat u werkzaamheden aan het apparaat verricht, voordat u het apparaat afstelt of schoonmaakt en voordat u controleert of de aansluitkabel verstrengeld of beschadigd is.

Laat het apparaat voor opslag in een gesloten ruimte, voor onderhoudswerkzaamheden en voor reiniging volledig afkoelen.

Reiniging:

na gebruik moet het gehele apparaat zorgvuldig worden gereinigd. (⇨ 11.2)

Maak de aangekoekte resten met een houten staaf los. Reinig de onderkant van het apparaat met een borstel en water.

Gebruik nooit hogedrukreinigers en reinig het apparaat niet onder stromend water (bijvoorbeeld met een tuinslang).
Gebruik geen agressieve reinigingsmiddelen. Dergelijke reinigingsmiddelen kunnen kunststoffen en metalen zodanig beschadigen dat de veiligheid van uw STIHL apparaat mogelijk in het geding komt.

Om brandgevaar te voorkomen, moet het gebied van de koelluchtopeningen op het apparaat vrij worden gehouden van bijvoorbeeld gras, stro, mos, bladeren of uitstromend vet.

Onderhoudswerkzaamheden:

Er mogen alleen onderhoudswerkzaamheden worden uitgevoerd die in deze gebruiksaanwijzing vermeld staan. Alle andere werkzaamheden dient u door een vakhandelaar te laten uitvoeren.
Neem **altijd** contact op met een vakhandelaar als u niet over de vereiste kennis en gereedschappen beschikt.
STIHL raadt aan onderhoudswerkzaamheden en reparaties uitsluitend door de STIHL vakhandelaar te laten uitvoeren.
STIHL vakhandelaren volgen regelmatig cursussen en krijgen voortdurend technische informatie ter beschikking gesteld.

Gebruik uitsluitend gereedschappen, accessoires of combi-apparaten die voor dit apparaat door STIHL zijn goedgekeurd of technisch gelijkwaardige onderdelen, om de kans op ongevallen met letsel of schade aan het apparaat te voorkomen. Neem bij vragen contact op met een vakhandelaar.

Originele STIHL gereedschappen, accessoires en vervangingsonderdelen zijn wat betreft hun eigenschappen optimaal op het apparaat en de behoeften van de gebruiker afgestemd. Originele STIHL vervangingsonderdelen zijn herkenbaar aan het STIHL onderdeelnummer, het STIHL logo en eventueel het STIHL symbool op de onderdelen. Op kleine onderdelen kan ook alleen het teken staan.

Houd waarschuwings- en instructiestickers altijd leesbaar en schoon. Beschadigde of verloren gegane stickers moeten via uw STIHL vakhandelaar door nieuwe originele stickers worden vervangen. Let er bij het vervangen van een onderdeel door een nieuw onderdeel op dat het nieuwe onderdeel van dezelfde stickers is voorzien.

Werk aan de verticuteereenheid/ventilatorwals uitsluitend met dikke werkhandschoenen en met de uiterste voorzichtigheid.

Let er bij het werken aan de verticuteereenheid/ventilatorwals op dat de messen/veertanden zelfs na het lostrekken van de stekker nog kunnen bewegen.

Zorg te allen tijde voor een veilig gebruik van het apparaat doordat alle moeren, bouten en schroeven goed zijn aangehaald.

Controleer het gehele apparaat en de opvangbox op gezette tijden, in het bijzonder voor de opslag van het apparaat (bijvoorbeeld voor de winterpauze), op

slijtage en beschadigingen. Versleten of beschadigde onderdelen moeten om veiligheidsredenen direct worden vervangen, om ervoor te zorgen dat het apparaat altijd in veilige staat verkeert.

Als onderdelen of veiligheidsvoorzieningen voor onderhoudswerkzaamheden zijn verwijderd, moeten deze weer meteen en correct worden aangebracht.

4.8 Opslag bij langdurige bedrijfsonderbrekingen

Het afgekoelde apparaat in een droge, afgesloten ruimte bewaren.

Controleer of het apparaat tegen gebruik door onbevoegden (bijv. kinderen) is beveiligd.

Reinig het apparaat voor het opslaan (bijv. winterpauze) grondig.

Sla het apparaat in een veilige staat op.

4.9 Afvoer

Voer een apparaat aan het eind van de levensduur ervan op de daarvoor bestemde wijze af. Maak het apparaat onbruikbaar voordat het als afval wordt verwerkt. Verwijder ter voorkoming van ongevallen in het bijzonder de voedingskabel of de elektrische kabel van de aan/uit-knop naar de elektromotor.

Kans op letsel door de verticuteereenheid/ventilatorwals!
Laat ook een apparaat aan het eind van de levensduur ervan nooit zonder toezicht staan. Bewaar het apparaat en de messen/veertanden altijd buiten het bereik van kinderen.

5. Toelichting van de symbolen

Let op!
Lees vóór inbedrijfstelling de gebruiksaanwijzing.

Gevaar voor letsel!
Houd andere personen uit de gevarenzone.

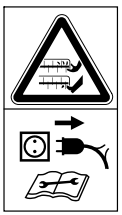

Let op, scherpe messen!
Houd vingers en tenen uit de buurt. Trek de stekker uit het stopcontact voordat u reparatie-, instel- of reinigingswerkzaamheden gaat uitvoeren of als de aansluitkabel verstrikt of beschadigd is. De messen/veertanden draaien na het uitschakelen van de elektromotor nog.

Gevaar voor elektrische schokken!
Houd de aansluitkabel uit de buurt van de messen/veertanden.

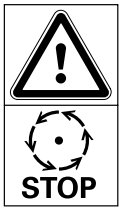

Kans op letsel!
De messen/veertanden blijven na het uitschakelen van de elektromotor nog even draaien.

Veiligheidsbril dragen

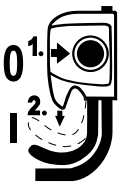

Elektromotor inschakelen.

6. Leveringsomvang

Pos.	Omschrijving	st.
A	Basisapparaat met gemonteerde verticuteereenheid	1
B	Frame opvangbox	1
C	Weefsel opvangbox	1
D	Middenstuk duwstang	2
E	Ventilatorwals	1
F	Draaiknop	4
G	Bout	4
H	Ring	4
I	Kabelgeleiding	2
J	Houder	1
K	Bout gereedschapseenheid	2
–	Inbussleutel	1
–	Gebruiksaanwijzing	1

7. Apparaat klaarmaken voor gebruik

Kans op letsel!
Let op de veiligheidsinstructies in het hoofdstuk "Voor uw veiligheid". (⇨ 4.)

Ga bij het uit de verpakking halen van de verticuteermachine te werk zoals beschreven in het hoofdstuk "Transport van het apparaat". Draag altijd handschoenen en raak de messen/veertanden niet aan. (⇨ 4.4)

- Zet het apparaat voor alle beschreven werkzaamheden op een vlakke en stevige ondergrond.
- Neem vóór het eerste gebruik de ventilatorwals aan de onderkant van het apparaat eruit; verwijder daarvoor de beide kabelbinders.

7.1 Duwstang monteren

3

- Houd de snelspanners (1) open en klap het onderstuk van de duwstang (2) naar achteren. Houd deze op de gewenste hoogte en sluit de snelspanners weer.
- Bevestig beide middenstukken van de duwstang (D) zoals afgebeeld op het onderstuk van de duwstang (2). Steek daarvoor de bouten (G) van buitenaf in de daarvoor bedoelde gaten en steek aan de binnenkant eerst de ring (H) erop, om vervolgens alles met de draaiknoppen (F) vast te zetten. Aan de rechter buitenkant wordt daarnaast nog een kabelgeleiding (I) aangebracht
- Monteer vervolgens het bovenstuk van de duwstang (3) op dezelfde manier op de middenstukken van de duwstang (D).
- Druk tot slot de stroomkabel (4) in de kabelgeleidingen (I).

7.2 Opvangbox monteren

4

- Trek het weefsel van de opvangbox (1) zoals afgebeeld met de bodemplaat naar beneden over het frame van de opvangbox (2). De handgreep (3) moet aan de buitenkant van het weefsel zitten.
- Schuif de geïntegreerde kunststofprofielen (4) over het frame van de opvangbox en druk ze vast.
- Haak de opvangbox vast. (⇨ 7.5)

7.3 Verticuteereenheid/ventilator wals vervangen

5

– Zet de elektromotor af en trek de stekker eruit. (⇨ 10.4)

– Zet het apparaat in de reinigingsstand. (⇨ 11.2)

Verticuteereenheid/ventilatorwals demonteren:

- **1** Schroef de bouten (1) aan de rechterkant van het apparaat met behulp van een inbussleutel (wordt meegeleverd) los.
- **2** Til de verticuteereenheid/ventilatorwals (2) aan de rechterkant omhoog.
- **3** Trek deze aan de linkerkant eruit.

Verticuteereenheid/ventilatorwals monteren:

De bouten (1) moeten na elke vijfde keer demonteren en monteren van de verticuteereenheid/ventilatorwals worden vervangen. De STIHL vakhandelaar beschikt over vervangende onderdelen.

- Zet de houder (3) op het lager (4) aan het uiteinde van de verticuteereenheid/ventilatorwals (2).
- Steek de verticuteereenheid/ventilatorwals in de uitstekende as.
- Druk het andere uiteinde van de verticuteereenheid/ventilatorwals met de houder (3), de vlakke zijde naar buiten gericht, in de houder op het apparaat.
- Plaats de bouten (1) en draai ze vast.

7.4 Duwstang omklappen

6

Gevaar voor knellen!
Door het losmaken van de snelspanners (1) of de draaiknoppen (3) kan de duwstang omklappen. Houd de duwstang (2) daarom steeds met een hand op het hoogste punt vast, terwijl u de draaiknoppen losmaakt.

Transportstand – voor het ruimtebesparend transporteren en opslaan:

- neem zo nodig de opvangbox weg. (⇨ 7.5)

- Houd de duwstang (2) in de hoogste stand met een hand vast, maak de snelspanners (1) open en klap de duwstang voorzicht naar voren en laat deze op het apparaat liggen.
- Open de draaiknoppen (3) tussen het midden- en het onderstuk van de duwstang totdat ze vrij draaien en klap de duwstang (2) naar achteren.
- Open tot slot de draaiknoppen tussen het midden- en het bovenstuk van de duwstang en klap het bovenstuk van de duwstang naar voren. Let er op dat de stroomkabel (4) niet wordt beschadigd.

Werkstand – voor het duwen van het apparaat:

- Klap de duwstang (2) weer omhoog en houd deze steeds met een hand vast.
- Draai eerst de draaiknoppen (3) tussen het boven- en het middenstuk van de duwstang, vervolgens tussen het midden- en het onderstuk van de duwstang vast en sluit de snelspanners (1) weer.

7.5 Opvangbox

Vasthaken:

- Open de uitwerpklep (1) en houd deze vast.
- Haak de opvangbox (2) met de bevestigingsnokken (3) in de bevestigingen (4) aan de achterkant van het apparaat.
- Sluit de uitwerpklep (1).

Loshaken:

- open de uitwerpklep (1) en houd deze vast.
- Til de opvangbox (2) op en neem deze naar achteren weg.
- Sluit de uitwerpklep (1).

7.6 Hoogteverstelling duwstang

Gevaar voor knellen!
Door het losmaken van de snelspanners (1) kan de duwstang neerklappen. Houd de duwstang (2) daarom steeds met een hand op het hoogste punt vast, terwijl u de snelspanners losmaakt.

- **1** Open de snelspanners (1) totdat ze vrij draaien.
- **2** Houd de duwstang (2) in de gewenste stand in een van de vier klikstanden.
- Sluit de snelspanners (1).

8. Aanwijzingen voor werken

Kans op letsel!
Ontwar eventuele knopen in de kabel meteen.

Neem de aansluitkabel bij het werken met het apparaat achter u mee. Aansluitkabels kunnen per ongeluk bij het verticuteren/wiedeggen worden doorgesneden of u kunt erover struikelen. Ze vormen derhalve een groot gevaar voor ongevallen. Werk daarom alleen zo, dat de aansluitkabel altijd goed zichtbaar op het reeds bewerkte gazongedeelte ligt.

8.1 Aanwijzingen voor het verticuteren

Door **regelmatig verticuteren** wordt het gazon minder gevoelig voor droogte, hitte en koude. Het jaarlijks verticuteren maakt het gras minder bevattelijk voor ziekten en bovendien worden hierdoor aangestampte en kale plekken (bijvoorbeeld door balspelen en feesten of partijen) behandeld. – U krijgt een gelijkmatig groeiend en groen gazon.

Tijdstip:

het beste tijdstip voor het jaarlijkse verticuteren is het vroege voorjaar. Bewerkt u het gazon meer dan eenmaal per jaar met de verticuteermachine, dan mag dit niet hartje zomer en ook niet in de tweede helft van de herfst plaatsvinden.

Het gazon heeft na het verticuteren een paar weken rust nodig. Het is daarom het beste om het gazon tijdens de groeifase in het voorjaar te verticuteren.

Sterk vervilte gazons moet u tweemaal per jaar behandelen: de eerste keer in het voorjaar en de tweede keer in het najaar.

Voorbereiding van de grasmat:

maai het gras vóór het verticuteren af tot een hoogte van 2 tot 3 cm.
Hoe korter het gras is gemaaid, des te beter u het kunt verticuteren.

Het gazon mag niet net ingezaaid, nat of al te droog zijn.

Tips voor het beste werkresultaat:

- haal de bodem slechts oppervlakkig open, om de graswortels niet te beschadigden. (⇨ 10.5)
- Laat het apparaat in rechte en evenwijdige banen rijden.
- Houd een constante rijsnelheid aan.

- Blijf niet te lang op één punt stilstaan.
- Bij een sterk vervilt gazon verticuteert u een tweede maal, maar dan haaks op de eerder gemaakte banen.

Na het verticuteren:

- haal al het geverticuteerde materiaal van het gazon.
- Bemest het gazon en zaai eventueel ontstane kale plekken bij.
- Besproei het gazon royaal met water.

8.2 Aanwijzingen voor wiedeggen

Naast verticuteren is **wiedeggen** van de grasmat ook belangrijk voor een gelijkmatig, verzorgd gazon.

Door het bewerken met een ventilatorwals wordt de viltlaag van het gazon aan het oppervlak eruitgekamd. Op die manier worden lucht en voedingsstoffen door de bodem weer beter opgenomen en wordt vochtophoping tegengegaan.

Tijdstip:

In tegenstelling tot verticuteren is wiedeggen het hele jaar mogelijk en nuttig om het verdichten van het oppervlak te voorkomen.

Voorbereiding van de grasmat:

maai het gras vóór het wiedeggen af tot een hoogte van ca. 2 tot 3 cm.

Het gazon mag niet net ingezaaid, nat of al te droog zijn.

Tips voor het beste werkresultaat:

- Kies de juiste werkdiepte. (⇨ 10.5)
- Laat het apparaat in rechte en evenwijdige banen rijden.
- Houd een constante rijsnelheid aan.
- Blijf niet te lang op één punt stilstaan.
- Bij een sterk vervilt gazon wiedegt u een tweede maal, maar dan haaks op de eerder gemaakte banen.

Na het wiedeggen:

- haal alle plantenresten van het gazon.
- Besproei het gazon royaal met water.

8.3 Werkgebied van de gebruiker

- De gebruiker moet zich bij een draaiende elektromotor om veiligheidsredenen altijd in het werkgebied achter de duwstang bevinden. Neem steeds de door de duwstang bepaalde veiligheidsafstand in acht.
- De verticuteermachine mag uitsluitend door één enkele persoon worden bediend, derden moeten zich buiten de gevarenzone bevinden. (⇨ 4.)

8.4 Juiste belasting van de elektromotor

De verticuteermachine mag slechts zo zwaar worden belast, dat het toerental van de elektromotor daarbij niet aanzienlijk daalt.

Reduceer bij een lager toerental de snelheid. Kies zo nodig een lagere werkdiepte en ga vervolgens door met verticuteren/wiedeggen.

8.5 Thermische overbelastingsbeveiliging van de elektromotor

Als tijdens het werken een overbelasting optreedt, schakelt de ingebouwde thermische overbelastingsbeveiliging de elektromotor automatisch uit.

Oorzaken van overbelasting:

– te grote snelheid vooruit
– messen/veertanden snijden te diep in de bodem
– niet geschikte of te lange aansluitkabel – spanningsverlies (⇨ 10.1).
– slechte reiniging van de koelluchttoevoer

Opnieuw in gebruik nemen

Na een afkoelingsperiode van maximaal 10 minuten (afhankelijk van de omgevingstemperatuur) kan het apparaat weer normaal worden ingeschakeld. (⇨ 10.)

8.6 Wanneer de verticuteereenheid/ventilatorwals blokkeert

Zet onmiddellijk de elektromotor af en trek de stekker eruit. Controleer daarna de machine, in het bijzonder de verticuteereenheid of de ventilatorwals, op beschadigingen en verhelp de oorzaak van de storing.

9. Veiligheidsvoorzieningen

Voor een veilige bediening en ter voorkoming van onjuist gebruik is het apparaat van verschillende veiligheidsvoorzieningen voorzien.

Kans op letsel!
Bij een eventueel defect aan een van de veiligheidsvoorzieningen mag het apparaat niet in bedrijf worden genomen. Neem contact op met een vakhandelaar. STIHL beveelt de STIHL vakhandelaar aan.

9.1 Veiligheidsvoorzieningen

De verticuteermachine is met veiligheidsvoorzieningen uitgerust om een onopzettelijk contact met de messen/veertanden en het uitgeworpen geverticuteerde materiaal te voorkomen. Hiertoe behoren de behuizing, de opvangbox, de uitwerpklep en de correct gemonteerde duwstang.

9.2 Bediening met twee handen

De elektromotor kan alleen worden ingeschakeld door de startknop met de rechterhand in te drukken en vast te houden en daarna de motorstopbeugel met de linkerhand naar de duwstang te trekken.

10. Apparaat in gebruik nemen

10.1 Apparaat aansluiten

Gevaar voor elektrische schokken!
Neem de veiligheidswaarschuwingen in het hoofdstuk "Voor uw veiligheid" in acht. (⇨ 4.).

Bij gebruik van een kabelhaspel moet de aansluitkabel volledig zijn afgewikkeld, anders kunnen door elektrische weerstanden verlies van vermogen en oververhitting ontstaan.

Als aansluitkabels mogen alleen kabels worden gebruikt die niet lichter zijn dan de volgende rubberen slangen:
H07 RN-F DIN/VDE 0282

Minimale diameter:
tot 25 m lengte: 1,5 mm²
tot 50 m lengte: 2,5 mm²

De koppelingen van de aansluitkabel moeten van rubber zijn of met rubber bekleed zijn en moeten voldoen aan de volgende norm:
DIN/VDE 0620

Voedingsspanning en netfrequentie moeten overeenstemmen met de specificaties op het typeplaatje of de specificaties in het hoofdstuk "Technische gegevens" (⇨ 17.).

De voedingskabel moet goed afgeschermd zijn (⇨ 17.).

Dit apparaat is geschikt om op een elektriciteitsnet met een systeemimpedantie Z_{max} bij het overgangspunt (huisaansluiting) van maximaal **0,49 ohm** (bij 50 Hz) te worden aangesloten.

De gebruiker moet ervoor zorgen dat het apparaat alleen op een elektriciteitsnet wordt aangesloten dat aan deze eisen voldoet. Indien nodig kan de systeemimpedantie bij het lokale energiebedrijf worden opgevraagd.

10.2 Trekontlasting

10

Tijdens het werken voorkomt de trekontlasting het onbedoeld lostrekken van de aansluitkabel en daardoor mogelijke schade aan de voedingsaansluiting op het apparaat.

Hiertoe moet de aansluitkabel door de trekontlasting worden geleid.

- Met de aansluitkabel (1) een lus vormen en door de opening (2) geleiden.
- Leg de lus over de haak (3) heen en trek deze aan.

10.3 Verticuteermachine inschakelen

11

Kans op letsel!
Zet de verticuteermachine nooit omhoog om de elektromotor in te schakelen.

- 1 Druk de startknop (1) in en houd deze ingedrukt.
- 2 Trek de motorstopbeugel (2) naar de duwstang en houd deze vast.
- De startknop (1) kan na het bedienen van de motorstopbeugel (2) worden losgelaten.

- Bewerk het gazon.

Bij een lage afstelling van de verticuteereenheid/ventilatorwals kan de verticuteermachine zich bij het starten achteruit in beweging zetten.

10.4 Verticuteermachine uitschakelen

12

- Laat de motorstopbeugel (1) los. De elektromotor en de verticuteereenheid/ventilatorwals komen na een korte uitlooptijd tot stilstand.

10.5 Werkdiepte instellen

13

De werkdiepte kan traploos worden ingesteld.

Verstelbereik: **15 mm**.

- Zet de elektromotor uit. (⇨ 10.4)
- Wijzig de positie van de verticuteereenheid/ventilatorwals door aan de draaiknop voor de werkdiepte (1) te draaien.

Rechtsom:
verticuteereenheid/ventilatorwals laten zakken

Linksom:
verticuteereenheid/ventilatorwals omhoog brengen

Transportstand:
verticuteereenheid/ventilatorwals volledig omhoog gebracht en dringt niet in de bodem.

Aanwijzingen:

– begin altijd met verticuteren/wiedeggen op een kleine werkdiepte. Levert dit geen goed resultaat, vergroot dan de werkdiepte stapsgewijs.

– U kunt de **slijtage van de messen/veertanden** compenseren door een grotere werkdiepte te kiezen.

– De diepste instelling moet niet worden gekozen wanneer de messen/veertanden nieuw zijn, omdat dan bij het verticuteren/wiedeggen de graswortels beschadigd kunnen raken.

De juiste werkdiepte hangt af van de slijtage van de messen/veertanden en de ondergrond. Door het draaien van de messen/veertanden en door het eigen gewicht wordt de verticuteermachine tegen de grasmat geduwd: daardoor gaan de messen/veertanden op een zachte ondergrond dieper de bodem in dan op een vaste ondergrond.

10.6 Opvangbox ledigen

14

Kans op letsel!
Zet vóór het verwijderen van de opvangbox (1) de elektromotor uit veiligheidsoverweging af en trek de stekker eruit.

- Haak de opvangbox (1) los. (⇨ 7.5)
- Ledig het geverticuteerde materiaal.
- Haak de opvangbox (1) vast. (⇨ 7.5)

11. Onderhoud

11.1 Algemeen

Kans op letsel!
Neem de veiligheidswaarschuwingen in het hoofdstuk ´Voor uw veiligheid´ in acht. (⇨ 4.).

Jaarlijks onderhoud door de vakhandelaar:

de verticuteermachine moet elk jaar door een vakhandelaar worden geïnspecteerd. STIHL beveelt hiervoor de STIHL vakhandelaar aan.

11.2 Apparaat reinigen

15

Onderhoudsinterval:
na elk gebruik

Door het apparaat met zorg te behandelen, beschermt u het tegen beschadigingen en verlengt u de levensduur.

- Zet de verticuteermachine op een stevige, horizontale en vlakke ondergrond.
- **Reinigingspositie:**
  haak de opvangbox los (⇨ 7.5). Open de snelspanners (1) en kantel de duwstang (2) naar achteren. Klap de verticuteermachine voorzichtig omhoog door deze aan de handgreep voor (3) op te tillen. Zet het apparaat zoals afgebeeld neer en leg de duwstang op de grond.

- Reinig het apparaat alleen met water, met een borstel of een doek. Maak de aangekoekte resten met een houten staaf los. Gebruik indien nodig, speciaal reinigingsmiddel (bijvoorbeeld STIHL speciaalreiniger).
- Richt nooit harde waterstralen of een hogedrukreiniger op elektrische onderdelen zoals schakelaars, onderdelen van de elektromotor, V-riem, koelluchtopeningen, afdichtingen en lagers.
- Reinig de verticuteereenheid/ventilatorwals.
- Verwijder vuil uit de koelluchttoevoer aan de zijkant van het apparaat, om voldoende koeling van de elektromotor te garanderen.

11.3 Elektromotor en wielen

De elektromotor is onderhoudsvrij.

De lagers van de wielen zijn onderhoudsvrij.

11.4 Bovenstuk duwstang

Onderhoudsinterval:
vóór elk gebruik

- Controleer het bovenstuk van de duwstang op beschadiging – het is voorzien van een isolatielaag. Neem bij beschadiging van deze isolatielaag de verticuteermachine niet in gebruik en laat het bovenstuk van de duwstang door een vakhandelaar vervangen. STIHL beveelt een STIHL vakhandelaar aan.

11.5 Verticuteereenheid

Kans op letsel!
Versleten messen kunnen afbreken en ernstig letsel veroorzaken. Houd u daarom altijd strikt aan de onderhoudsinstructies.

Onderhoudsinterval:
vóór elk gebruik

- Klap de verticuteermachine omhoog in de reinigingspositie. (⇨ 11.2)
- Controleer de verticuteereenheid (bestaande uit messenas, messen, moeren, ringen en afstandsbussen) op slijtage, stevige montage, scheuren of andere beschadigingen.

Slijtage controleren:

vervang de messen wanneer de bodem zelfs op de grootste werkdiepte (stand 6) niet meer wordt opengehaald. Vervang de messen altijd als een complete set.
Slijp messen nooit bij!

Laat defecte of versleten onderdelen door een vakhandelaar repareren of vervangen. STIHL beveelt een STIHL vakhandelaar aan.

11.6 Opslag en winterpauze

- Sla de verticuteermachine en de bijbehorende verticuteereenheid/ventilatorwals op in een droge, afgesloten en stofarme ruimte. Bewaar het apparaat altijd buiten het bereik van kinderen.
- De verticuteermachine mag alleen in goede staat worden opgeslagen; klap zo nodig duwstang om.(⇨ 7.4)
- Zorg ervoor dat alle moeren, bouten en schroeven vast zijn aangedraaid, vernieuw onleesbaar geworden waarschuwingsaanwijzingen op het apparaat en controleer de gehele machine en de opvangbox op slijtage of beschadigingen. Vervang versleten of beschadigde onderdelen.
- Eventuele storingen aan het apparaat moeten in de regel voor het opbergen worden verholpen.

Neem bij een langere stilstand van de verticuteermachine (winterpauze) bovendien de volgende punten in acht:

- maak alle onderdelen aan de buitenkant van het apparaat zorgvuldig schoon.
- Smeer alle bewegende delen goed in met olie of vet.

12. Transport

12.1 Transport

16

Kans op letsel!
Lees vóór het transport het hoofdstuk "Voor uw veiligheid" en volg de instructies op. (⇨ 4.)
Tijdens het transport altijd gepaste veiligheidskledij dragen (veiligheidsschoenen, handschoenen).
Voor het opheffen of transport altijd de voedingskabel uittrekken.

Apparaat dragen:

- zet vóór het transport de verticuteereenheid/ventilatorwals altijd in de hoogste stand, om letsel en beschadiging van de ondergrond te voorkomen. (⇨ 10.5)
- Houd altijd voldoende afstand tot de messen/veertanden, met name wat betreft de voeten en benen.
- Duw of trek het apparaat niet over verhogingen (zoals traptreden).
- De opvangbox mag uitsluitend worden gebruikt voor het transport van geverticuteerd materiaal.
- **Verticuteermachine alleen dragen:** til het apparaat op en draag het aan de handgreep achter (1).
- **Verticuteermachine met twee personen dragen:** Til het apparaat op en draag het aan de handgreep voor (2) en aan het bovenstuk van de duwstang (3) of bij omgeklapt bovenstuk van de duwstang aan het onderstuk van de duwstang (4).

Apparaat vastsjorren:

- zet de verticuteermachine, de opvangbox en bijbehorende verticuteereenheid/ventilatorwals met geschikte bevestigingsmiddelen goed op het laadoppervlak vast. Transporteer het apparaat uitsluitend staand op de wielen.
- Maak touwen of banden aan het onderstuk van de duwstang (4) en aan de handgreep achter (1) vast. Klap zo nodig de duwstang om.

13. Slijtage minimaliseren en schade voorkomen

Belangrijke aanwijzingen voor het onderhoud van de productgroep

Verticuteermachine, handgestuurd en met netvoeding (STIHL RLE)

De firma STIHL aanvaardt in geen geval aansprakelijkheid voor materiële schade en persoonlijk letsel die het gevolg zijn van het niet in acht nemen van de instructies in de gebruiksaanwijzing, met name betreffende veiligheid, bediening en onderhoud, of die optreden door gebruik van niet toegestane aanbouw- of vervangingsonderdelen.

Neem de volgende belangrijke aanwijzingen in acht om schade of overmatige slijtage aan uw STIHL apparaat te vermijden:

1. Slijtageonderdelen

Sommige onderdelen van het STIHL apparaat zijn ook bij gebruik volgens de voorschriften aan normale slijtage onderhevig en moeten afhankelijk van de gebruikswijze en gebruiksduur tijdig worden vervangen.

Dit omvat onder andere:

– Verticuteereenheid
– Ventilatorwals
– V-riem
– Opvangbox

2. Inachtneming van de voorschriften in deze gebruiksaanwijzing

Het STIHL apparaat moet zo zorgvuldig mogelijk worden gebruikt, onderhouden en opgeslagen, zoals omschreven in deze gebruiksaanwijzing. Voor alle beschadigingen die door het niet in acht nemen van veiligheids-, bedienings- en onderhoudsaanwijzingen worden veroorzaakt, is de gebruiker zelf verantwoordelijk.

Dit geldt met name voor:

– te dunne voedingskabel (diameter).
– foutieve aansluiting (spanning).
– niet door STIHL goedgekeurde wijzigingen aan het product.
– Het gebruik van gereedschappen of accessoires die niet voor het apparaat zijn goedgekeurd, niet geschikt zijn of van een minder goede kwaliteit zijn.
– niet reglementair gebruik van het product.
– gebruik van het product bij sport- of wedstrijdevenementen.
– gevolgschade door een product met defecte onderdelen verder te gebruiken.

3. Onderhoudswerkzaamheden

Alle in het hoofdstuk "Onderhoud" vermelde werkzaamheden moeten regelmatig worden uitgevoerd.

Voor zover deze onderhoudswerkzaamheden niet door de gebruiker zelf kunnen worden uitgevoerd, moeten deze aan een vakhandelaar worden overgelaten.

STIHL raadt aan onderhoudswerkzaamheden en reparaties uitsluitend bij de STIHL vakhandelaar te laten uitvoeren.

STIHL vakhandelaren volgen regelmatig cursussen en krijgen voortdurend technische informatie ter beschikking gesteld.

Als deze werkzaamheden niet worden uitgevoerd, kan er schade ontstaan waarvoor de gebruiker verantwoordelijk is.

Hiertoe behoren onder andere:

– beschadigingen aan de elektromotor door onvoldoende reiniging van de koelluchttoevoer.
– corrosie en andere gevolgschade door ondeskundige opslag.
– beschadigingen aan het apparaat door het gebruik van kwalitatief minderwaardige reserveonderdelen.
– beschadigingen door niet tijdig of ondeskundig uitgevoerd onderhoud, respectievelijk beschadigingen door onderhouds- of reparatiewerkzaamheden die niet in werkplaatsen van vakhandelaars zijn uitgevoerd.

14. Milieubescherming

Geverticuteerd materiaal hoort niet in de vuilnisbak, maar moeten worden gecomposteerd.

De verpakkingen, het apparaat en de accessoires zijn met recycleerbaar materiaal gefabriceerd en moeten overeenkomstig worden verwerkt.

Door materiaalresten afzonderlijk en milieubewust te verwerken, ondersteunt u de recyclage van waardevolle stoffen. Daarom moet het apparaat na afloop van de gebruikelijke levensduur als bijzonder afval worden verwerkt. Raadpleeg bij het afvoeren de informatie in het hoofdstuk "Afvoeren". (⇨ 4.9)

Neem contact op met het Recycling Center of uw vakhandelaar voor nadere informatie over het deskundig afvoeren van afvalproducten.

15. Standaard reserveonderdelen

Verticuteereenheid:
6291 700 3500

Ventilatorwals:
6291 710 5200

Bouten gereedschapseenheid:
6291 951 3505

16. EU-conformiteitsverklaring

16.1 Verticuteermachine, handgestuurd en met netvoeding (STIHL RLE)

STIHL Tirol GmbH
Hans Peter Stihl-Straße 5
6336 Langkampfen
Oostenrijk

verklaart op eigen verantwoordelijkheid dat de machine

Verticuteermachine, handgestuurd en met netvoeding (STIHL RLE),

Merk	**STIHL**
Type	RLE 240.0
Productiecode	6291

overeenstemt met de volgende EU-richtlijnen:
2000/14/EC, 2002/96/EC, 2006/42/EC, 2011/65/EU, 2014/30/EU

Het product is ontwikkeld in overeenstemming met de volgende normen:
EN 60335-1, EN 50636-2-92

Voor de ontwikkeling en fabricage van de producten gelden de op de productiedatum van kracht zijnde versies van de normen.

Toegepaste conformiteitsbeoordelingsprocedure:
appendix V (2000/14/EC)

Naam en adres van de bevoegde instantie:

TÜV Rheinland LGA Products GmbH
Tillystraße 2
D-90431 Nürnberg

Samenstelling en bijhouden van de technische documentatie:
Sven Zimmermann
STIHL Tirol GmbH

Het bouwjaar en het serienummer staan op het typeplaatje van het apparaat.

Gemeten geluidsniveau:
90,1 dB(A)

Gegarandeerd geluidsniveau:
95 dB(A)

Langkampfen,
2019-01-02 (JJJJ-MM-DD)

STIHL Tirol GmbH

Sven Zimmermann

Afdelingshoofd Bouw

17. Technische gegevens

Type	**RLE 240.0**
Serie-identificatie	6291
Motor, type	Elektromotor
Spanning	230 V~
Opvangvermogen	1500 W
Frequentie	50 Hz
Zekering	>10 A
Beschermingsklasse	II
Classificatie	IPX4
Verticuteerinrichting	20 vaste messen
Ventilatorwals	11 x 2 beweeglijke veertanden
Aandrijving verticuteermessen/ventilatorwals	permanent
Hoogste motortoerental	4100 omw./min.
Werkbreedte	34 cm
Werkdiepte	traploos, verstelbereik 15 mm
Wiel-Ø voor	140 mm
Wiel-Ø achter	170 mm
Lengte	131 cm
Breedte	56 cm
Hoogte	119 cm
Gewicht	16 kg
Capaciteit opvangbox	50 l

Geluidsemissie:

Conform richtlijn 2000/14/EC:

Gegarandeerd geluidsniveau L_{WAd}	95 dB(A)

Type	**RLE 240.0**

Conform richtlijn 2006/42/EC:

Geluidsdrukniveau op werkplek L_{pA}	79 dB(A)
Onzekerheid K_{pA}	3 dB(A)

Vibraties hand-arm:

Aangegeven trillingsemissiewaarde volgens EN 12096:

Gemeten waarde a_{hw}	5,2 m/sec^2
Onzekerheid K_{hw}	2,08 m/sec^2

Meting volgens EN 20643, EN 50636-2-92

18. Defectopsporing

🛠 Neem eventueel contact op met een vakhandelaar. STIHL beveelt de STIHL vakhandelaar aan.

Storing:
Elektromotor slaat niet aan

Mogelijke oorzaak:
- Geen spanning
- Startknop niet ingedrukt
- Verticuteereenheid/ventilatorwals is geblokkeerd
- Aansluitkabel/stekker of stekkerkoppeling of schakelaar defect
- Beveiliging tegen thermische overbelasting van de elektromotor geactiveerd

Oplossing:
- Zekering controleren (⇨ 10.1)
- Startknop indrukken (⇨ 10.3)
- Behuizing en uitwerpkanaal reinigen (stekker uittrekken!) (⇨ 11.2)
- Kabels/stekkers/schakelaars controleren, eventueel vervangen (⇨ 10.1), (🛠)
- Apparaat laten afkoelen (⇨ 8.5), (🛠)

Storing:
Vaak activeren van de netzekering

Mogelijke oorzaak:
- Niet-geschikte aansluitkabel
- Overbelasting van het net
- Apparaat is overbelast door te werken met te laag ingestelde messen/veertanden

Oplossing:
- Geschikte aansluitkabel gebruiken (⇨ 10.1)
- Apparaat op een andere stroomkring aansluiten
- Werkdiepte en rijsnelheid verlagen (⇨ 10.5)

Storing:
Sterke trillingen tijdens gebruik

Mogelijke oorzaak:
- Verticuteereenheid/ventilatorwals defect
- Bevestiging van de elektromotor is los

Oplossing:
- Messen/veertanden, messenas, houder, schroefverbinding en lagers van de verticuteereenheid/ventilatorwals controleren, zo nodig repareren (⇨ 11.5), (🛠)
- Elektromotor vastschroeven (🛠)

Storing:
Slecht werkresultaat

Mogelijke oorzaak:
- Verticuteereenheid/ventilatorwals te diep ingesteld (kale plekken, veel gras in geverticuteerd materiaal)

– Verticuteereenheid/ventilatorwals te hoog ingesteld (er wordt weinig of geen mos verwijderd)
– De messen/veertanden hebben de slijtagegrens bereikt
– V-riem defect, versleten of te slap

Oplossing:
– Werkdiepte verminderen (⇨ 10.5)
– Werkdiepte vergroten (⇨ 10.5)
– Verticuteereenheid/ventilatorwals vervangen (⇨ 11.5), (🛠)
– V-riem vervangen (🛠)

Storing:
De messen/veertanden draaien niet

Mogelijke oorzaak:
– V-riem defect
– Verticuteereenheid/ventilatorwals defect

Oplossing:
– V-riem vervangen (🛠)
– Verticuteereenheid/ventilatorwals repareren (⇨ 11.5), (🛠)

Storing:
Werkdiepte kan niet worden ingesteld

Mogelijke oorzaak:
– Draaiknop of verstelelement defect

Oplossing:
– Draaiknop of verstelelement repareren (🛠)

19. Onderhoudsschema

19.1 Leveringsbevestiging

Model: _____

Serienummer:

☐ ☐☐ ☐☐☐ ☐☐☐

Datum: __ __ ____

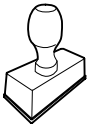

Volgende onderhoudsbeurt

Datum: __ __ ____

19.2 Servicebevestiging

17

Geef deze gebruiksaanwijzing bij onderhoudswerkzaamheden aan uw STIHL vakhandelaar.
Hij geeft in de voorgedrukte velden aan welke servicewerkzaamheden er zijn uitgevoerd.

Service uitgevoerd op

Datum volgende servicebeurt

Gentile cliente,

congratulazioni per aver scelto STIHL. Progettiamo e fabbrichiamo prodotti della massima qualità secondo le esigenze della nostra clientela. I nostri prodotti risultano altamente affidabili anche in caso di sollecitazioni estreme.

STIHL offre la massima qualità anche nell'assistenza. I nostri rivenditori garantiscono consulenza e istruzioni competenti e un'assistenza tecnica completa.

La ringraziamo per la fiducia e le auguriamo buon lavoro con il Suo prodotto STIHL.

Dr. Nikolas Stihl

IMPORTANTE! LEGGERE PRIMA DELL'USO E CONSERVARE.

1. Indice

Avvertenze sulle istruzioni per l'uso 86
Informazioni generali 86
Introduzione alla lettura delle presenti istruzioni per l'uso 86
Versioni paese 86
Descrizione dell'apparecchio 87
Per la vostra sicurezza 87
Informazioni generali 87
Attenzione – Pericoli causati dalla corrente elettrica 88
Abbigliamento ed equipaggiamento 89
Trasporto dell'apparecchio 89
Prima dell'uso 89
Durante il lavoro 90
Manutenzione, pulizia, riparazioni e rimessaggio 92
Rimessaggio durante periodi di non utilizzo prolungati 93
Smaltimento 93
Descrizione dei simboli 93
Equipaggiamento fornito 94
Preparazione per la messa in servizio dell'apparecchio 94
Montaggio del manubrio 94
Montaggio del cesto di raccolta erba 94
Sostituzione dell'unità di arieggiamento/rullo con denti 94
Chiusura del manubrio 95
Cesto di raccolta erba 95
Regolazione dell'altezza del manubrio 95
Istruzioni di lavoro 96
Indicazioni per arieggiare il prato 96
Indicazioni per la sfeltratura 96
Zona di lavoro dell'utente 97
Rendimento corretto del motore elettrico 97
Protezione contro sovraccarichi termici del motore elettrico 97
Se l'unità di arieggiamento/rullo con denti si blocca 97
Dispositivi per la sicurezza 97
Dispositivi di protezione 97
Comando a due mani 97
Messa in servizio dell'apparecchio 98
Collegamento dell'apparecchio alla rete 98
Protezione antitrazione cavo 98
Avviamento dell'arieggiatore 98
Spegnimento dell'arieggiatore 98
Regolazione profondità di lavoro 98
Svuotamento del cesto di raccolta erba 99
Manutenzione 99
Informazioni generali 99
Pulizia dell'apparecchio 99
Motore elettrico e ruote 99
Parte superiore manubrio 99
Unità di arieggiamento 100
Rimessaggio e pausa invernale 100
Trasporto 100
Trasporto 100
Minimizzare l'usura ed evitare danni 101
Tutela dell'ambiente 102
Ricambi standard 102
Dichiarazione di conformità EU 102
Arieggiatore a spinta e alimentato dalla rete elettrica (STIHL RLE) 102

Stampa su carta sbiancata senza cloro. La carta può essere riciclata. Copertina priva di sostanze alogene.

Indirizzo amministrazione generale STIHL 102
Indirizzi società di distribuzione STIHL 102
Indirizzi importatori STIHL 103
Dati tecnici 103
Risoluzione guasti 103
Programma Assistenza Tecnica 104
Conferma di consegna 104
Conferma dell'esecuzione del servizio 105

2. Avvertenze sulle istruzioni per l'uso

2.1 Informazioni generali

Le presenti istruzioni per l'uso sono **istruzioni per l'uso originali** del produttore in conformità alla direttiva CE 2006/42/EC.

STIHL lavora continuamente per migliorare la propria gamma di prodotti. Ci riserviamo pertanto il diritto di apportare modifiche concernenti l'entità della fornitura in termini di tecnologia e equipaggiamenti.
Per questo motivo non può essere rivendicato alcun diritto sulla base delle indicazioni e figure contenute nel presente manuale.

Nelle presenti istruzioni per l'uso potrebbero essere descritti modelli che non sono disponibili in tutti i paesi.

Le presenti istruzioni per l'uso sono tutelate dal diritto d'autore. Tutti i diritti sono riservati, in particolare il diritto di duplicazione, traduzione ed elaborazione con sistemi elettronici.

2.2 Introduzione alla lettura delle presenti istruzioni per l'uso

Le immagini e i testi descrivono una determinata fase di lavoro.

Tutti i simboli applicati sull'apparecchio sono spiegati nelle presenti istruzioni per l'uso.

Direzione dello sguardo:

Direzione dello sguardo durante l'utilizzo "**sinistra**" e "**destra**" nelle istruzioni per l'uso:
l'utente si trova dietro l'apparecchio e guarda nel senso di marcia in avanti.

Indicazione capitolo:

Una freccia indica i relativi capitoli e sottocapitoli che contengono ulteriori chiarimenti. Il seguente esempio rimanda a un capitolo: (⇨ 3.)

Contrassegni dei paragrafi del testo:

Le istruzioni descritte possono essere contrassegnate come indicato negli esempi qui di seguito.

Operazioni che richiedono l'intervento dell'utente:

- Svitare la vite (1) con un cacciavite, azionare la leva (2) ...

Indicazioni generali:

– Uso del prodotto durante manifestazioni sportive o gare.

Testi con note aggiuntive:

Paragrafi del testo con informazioni aggiuntive sono contrassegnati da uno dei simboli qui di seguito descritti, in modo da evidenziarli nelle istruzioni per l'uso.

Pericolo!
Pericolo di infortunio e lesioni gravi a persone. È necessario adottare un determinato comportamento o evitare determinate azioni.

Attenzione!
Pericolo di lesioni a persone. Un determinato comportamento evita possibili lesioni.

Attenzione!
Leggere lesioni o danni a cose che possono essere evitati con un determinato comportamento.

Nota
Informazioni per un uso migliore dell'apparecchio e per evitare eventuali comandi errati.

Testi con riferimento ad immagini:

Le immagini che spiegano l'uso dell'apparecchio sono riportate all'inizio di queste istruzioni per l'uso.

Il simbolo della fotocamera consente di attribuire il testo delle istruzioni per l'uso alla corrispondente illustrazione nelle pagine con le immagini.

2.3 Versioni paese

STIHL consegna i propri apparecchi dotati di spine ed interruttori di diverso tipo, a seconda del paese di utilizzo.

Nelle figure sono rappresentati apparecchi con spine europee. Il collegamento alla rete elettrica di apparecchi con altri tipi di spine viene eseguito allo stesso modo.

3. Descrizione dell’apparecchio

1 Parte superiore manubrio
2 Staffa di arresto motore
3 Pulsante di accensione
4 Manopola
5 Guida cavo
6 Parte centrale manubrio
7 Cesto di raccolta erba
8 Sportello deflettore
9 Parte inferiore manubrio
10 Leva di fissaggio rapido
11 Impugnatura per il trasporto posteriore
12 Ruota posteriore
13 Ruota anteriore
14 Scocca
15 Manopola profondità di lavoro
16 Impugnatura per il trasporto anteriore
17 Targhetta dati prestazioni con numero di macchina

4. Per la vostra sicurezza

4.1 Informazioni generali

Durante il lavoro con l'apparecchio attenersi scrupolosamente alle presenti norme di prevenzione antinfortunistica.

Leggere con attenzione le Istruzioni per l'uso complete prima della prima messa in funzione e conservarle con cura per un uso successivo.

Queste misure cautelative sono indispensabili per garantire la sicurezza dell’utente; l'elenco non è tuttavia completo. Utilizzare l'apparecchio con la massima attenzione e senso di responsabilità e tener presente che l’utente o chi maneggia l’apparecchio è responsabile di eventuali incidenti ad altre persone o loro proprietà.

Familiarizzare con i componenti di comando e con l'uso dell'apparecchio.

L'apparecchio può essere utilizzato solo da persone che hanno letto le istruzioni per l'uso e sono in grado di maneggiare l'apparecchio. Prima della prima messa in funzione l'utente dovrebbe acquisire istruzioni pratiche e competenti. L'utente dovrebbe farsi spiegare dal venditore o da un esperto come usare l'apparecchio in modo sicuro.

In base a tali istruzioni l'utente, in particolare, dovrebbe essere consapevole che per lavorare con l'apparecchio sono necessarie un'estrema cura e concentrazione.

Anche quando l'apparecchio viene utilizzato in modo corretto, non è possibile escludere i rischi residui.

Pericolo di morte per soffocamento!
Non lasciare giocare i bambini con il materiale di imballaggio, in quanto sussiste il pericolo di soffocamento. Tenere assolutamente il materiale di imballaggio fuori dalla portata dei bambini.

Affidare o prestare l'apparecchio e tutti gli attrezzi accessori solo a persone che conoscono e sanno maneggiare correttamente questo modello. Le istruzioni per l'uso sono parte dell'apparecchio e devono essere sempre consegnate all'utente.

Non è in nessun caso consentito l'uso dell'apparecchio da parte di persone non esperte e che non hanno acquisito familiarità con le istruzioni d'uso oppure persone con ridotte capacità fisiche, sensoriali o intellettive e bambini.

Non consentire mai l'utilizzo dell'apparecchio a bambini o giovani di età inferiore ai 16 anni. L’età minima dell'utente viene stabilita dalle normative locali.

Utilizzare l'apparecchio solo se ci si trova in buone condizioni psicofisiche. Se non si è in buone condizioni di salute si dovrebbe chiedere al proprio medico se si è in grado di lavorare con l'apparecchio. Non usare l’apparecchio dopo aver consumato bevande alcoliche, farmaci o droghe che pregiudicano la prontezza di riflessi.

Attenzione! Durante il funzionamento, questo apparecchio genera un campo elettromagnetico che potrebbe interferire con alcuni impianti medici attivi o passivi. Le persone con tali impianti sono fortemente invitate a consultare il proprio medico e il produttore dell'impianto prima di utilizzare la macchina.

Uso conforme:
L'apparecchio è destinato esclusivamente ad arieggiare e sfeltrare il prato. Non è consentito un uso diverso, che potrebbe essere pericoloso o causare danni all'apparecchio.

L'apparecchio è stato progettato per un uso privato.

Attenzione – Pericolo di incidente!
A causa dei pericoli in cui potrebbe incorrere l'utente, non è consentito utilizzare l'apparecchio per i seguenti lavori (elenco incompleto):

– per ripassare i bordi di cespugli, siepi e arbusti,
– per tagliare piante rampicanti,
– per la cura di piante che crescono sul tetto della casa e nei portafiori sui balconi,
– per triturare e sminuzzare scarti della potatura di alberi e siepi,
– per pulire sentieri (aspirazione, soffiatura),
– per spianare sporgenze del terreno come ad esempio tane di talpe,
– per trasportare i residui dell'arieggiamento, a meno che non siano all'interno del cesto di raccolta erba.

Per motivi di sicurezza ogni modifica all'apparecchio, ad eccezione del montaggio di accessori approvati da STIHL, è vietata e fa decadere la validità della garanzia. Il rivenditore specializzato STIHL sarà lieto di fornire informazioni sugli accessori omologati.

In particolare è vietato apportare modifiche all'apparecchio volte ad accrescerne la potenza o il numero di giri del motore a combustione o del motore elettrico.

Con l’apparecchio non devono essere trasportate persone, in particolare bambini, animali o oggetti.

Prestare particolare attenzione in caso di utilizzo in giardini pubblici, parchi, campi sportivi, lungo strade e in agricoltura e selvicoltura.

Attenzione! Pericoli per la salute dovuti all'esposizione alle vibrazioni! Un'esposizione eccessiva alle vibrazioni può essere causa di disturbi circolatori e danni al sistema nervoso, in particolare per persone affette da problemi circolatori. Rivolgersi a un medico in caso di sintomi che potrebbero essere stati originati da un'esposizione eccessiva alle vibrazioni. Questi sintomi vengono percepiti essenzialmente alle dita, alle mani o ai polsi e sono, ad esempio, (elenco non completo):

– perdita della sensibilità tattile,
– dolori,
– insufficienza muscolare,
– colorazione alterata della pelle,
– fastidioso formicolio.

Durante il funzionamento, tenere il manubrio in modo saldo con entrambe le mani nella posizione prevista, senza irrigidirsi.

Pianificare i tempi di lavoro in modo da evitare elevate sollecitazioni per un periodo di tempo prolungato.

4.2 Attenzione – Pericoli causati dalla corrente elettrica

Attenzione – Pericolo di scosse elettriche!
Per la sicurezza elettrica, tutte le parti che servono per l'alimentazione (cavo di alimentazione, spina di alimentazione, interruttore di accensione/spegnimento, cavo di prolunga), non devono essere danneggiate e devono essere conformi alle norme specifiche.

Non usare cavi, connettori e spine difettosi o cavi di allacciamento o di prolunga non conformi alle norme specifiche. Verificare quindi **prima di ogni utilizzo** che rete di alimentazione e cavi di allacciamento e prolunga non siano danneggiati e non presentino segni d'usura (screpolature).

Mettere in funzione l'apparecchio solo con il cavo di alimentazione srotolato.

Se si utilizza un avvolgicavo è necessario srotolare completamente il cavo prima dell'uso.

Non utilizzare mai un cavo di prolunga danneggiato. Sostituire eventuali cavi danneggiati con cavi nuovi e non eseguire nessuna riparazione su cavi di prolunga.

Non utilizzare mai l'apparecchio se i cavi sono danneggiati o usurati. In particolare, controllare se il cavo di collegamento alla rete è danneggiato o usurato.

I lavori di manutenzione e di riparazione sui cavi di alimentazione devono essere eseguiti esclusivamente da personale qualificato.

Pericolo di scosse elettriche!
Non collegare alla rete elettrica e non toccare mai un cavo danneggiato prima di

averlo staccato dalla rete elettrica. I cavi danneggiati possono portare al contatto con parti sotto tensione.

Toccare l'unità di arieggiamento/rullo con denti solo dopo che l'apparecchio è stato scollegato dalla rete di alimentazione.

Assicurarsi sempre che i cavi di alimentazione utilizzati siano sufficientemente protetti.

Nonostante il motore elettrico sia protetto da spruzzi d'acqua, non si deve lavorare con l'apparecchio quando piove e nemmeno se la zona circostante è bagnata.

Usare esclusivamente cavi di prolunga con isolamento contro l'umidità per l'esterno, idonei all'utilizzo con l'apparecchio (⇨ 10.1).

Staccare il cavo di allacciamento dalla spina e dalla presa senza tirare i cavi di allacciamento.

Tenere il cavo di allacciamento o di prolunga lontano dalle lame o dai denti elastici durante l'arieggiamento e la sfeltratura per evitare danni dovuti al contatto con parti in movimento.

In caso di incidente o di guasto, spegnere immediatamente l'arieggiatore e staccare la spina dall'alimentazione elettrica.

Se il cavo di allacciamento o di prolunga si è attorcigliato o ha subito danni durante l'uso dell'apparecchio (es. ci si è passati sopra con l'apparecchio), spegnere immediatamente l'arieggiatore e staccare la spina dalla presa di corrente. Controllare il cavo ed eventualmente sostituirlo.

Se l'apparecchio venisse collegato a un gruppo elettrogeno, assicurarsi che eventuali oscillazioni di corrente non possano danneggiarlo.

Collegare l'apparecchio solo ad una rete di alimentazione provvista di dispositivo di sicurezza salvavita con una corrente di attivazione di massimo 30 mA. Rivolgersi ad un elettricista per informazioni più dettagliate.

Al fine di garantire la sicurezza elettrica il cavo elettrico deve essere sempre montato correttamente sul manubrio.

4.3 Abbigliamento ed equipaggiamento

Durante il lavoro portare sempre calzature robuste con suole antiscivolo. Non lavorare mai a piedi nudi o, per esempio, con sandali.

Durante il lavoro indossare sempre occhiali di protezione!

Durante l'esecuzione di lavori di manutenzione e riparazione ed anche durante il trasporto dell'apparecchio indossare sempre guanti da lavoro e legare e raccogliere i capelli in un foulard o in un cappello.

Mettere in funzione l'apparecchio solo se si indossano pantaloni lunghi e indumenti aderenti al corpo.

Non indossare mai indumenti larghi che potrebbero impigliarsi in parti in movimento (leva di comando) e nemmeno gioielli, cravatte o sciarpe.

4.4 Trasporto dell'apparecchio

Per evitare di ferirsi con parti affilate e surriscaldate dell'apparecchio indossare sempre guanti da lavoro.

Prima di effettuare il trasporto spegnere l'apparecchio, estrarre il cavo di allacciamento alla rete elettrica e far arrestare completamente le lame o i denti elastici.

Trasportare l'apparecchio solo con il motore elettrico freddo.

Tenere conto del peso dell'apparecchio e utilizzare dispositivi di caricamento adeguati (rampe di carico, dispositivi di sollevamento).

Durante il trasporto bloccare l'apparecchio e le parti dell'apparecchio (ad es. il cesto di raccolta erba) sul pianale di carico con mezzi di ancoraggio (cinghie, corde, ecc.) appropriati.

Durante il sollevamento e il trasporto evitare il contatto con le lame o i denti elastici.

Attenersi in particolare alle indicazioni riportate nel capitolo "Trasporto". In tale capitolo è riportato come sollevare o ancorare l'apparecchio. (⇨ 12.1)

Durante il trasporto dell'apparecchio osservare le norme di legge locali, in particolare, le disposizioni in materia di sicurezza del carico e trasporto di oggetti su piani di carico.

4.5 Prima dell'uso

Accertarsi che l'apparecchio sia utilizzato solo da persone che hanno letto le istruzioni per l'uso.

Attenersi alle indicazioni riportate nel capitolo "Pericoli causati dalla corrente elettrica" (⇨ 4.2).

Attenersi alle prescrizioni locali relative agli orari di funzionamento consentiti per gli apparecchi da giardino con motore elettrico.

Non utilizzare l'apparecchio su superfici lastricate o con ghiaia, dove materiale espulso potrebbe provocare lesioni.

Controllare sempre tutto il terreno su cui verrà impiegato l'apparecchio e rimuovere pietre, bastoni, fili metallici, ossa o altri corpi estranei che potrebbero essere aspirati ed espulsi dall'apparecchio. L'erba alta occulta facilmente eventuali ostacoli (p.es. ceppi, radici).

Contrassegnare pertanto prima di eseguire il lavoro con l'apparecchio tutti i corpi estranei (ostacoli) sulla superficie del prato che non possono essere rimossi.

Prima dell'utilizzo dell'apparecchio sostituire tutti componenti danneggiati, usurati e difettosi. Sostituire le etichette di avvertenza e di pericolo illeggibili o danneggiate applicate sull'apparecchio. Il rivenditore specializzato STIHL sarà lieto di fornire etichette sostitutive e ogni altro ricambio necessario.

Usare l'apparecchio solo se è in perfetto stato di funzionamento. Prima di ogni messa in funzione controllare

– se l'apparecchio è stato assemblato in base alle istruzioni riportate nel manuale,
– se l'unità di arieggiamento/rullo con denti (albero lame, lame/denti elastici, supporto e collegamento a vite) sono in perfetto stato; in particolare controllarne il corretto posizionamento, e verificare la presenza di danni (tacche o fessurazioni) e segni di usura,
– se i dispositivi di sicurezza (ad es. lo sportello deflettore, la scocca, il manubrio, la staffa di arresto motore) sono in perfetto stato e funzionano correttamente,
– se il cesto di raccolta erba non è danneggiato ed è perfettamente montato. Non è consentito usare un cesto di raccolta erba danneggiato.

Se necessario, eseguire tutti i lavori richiesti o rivolgersi a un rivenditore specializzato. STIHL consiglia di rivolgersi a un rivenditore specializzato STIHL.

4.6 Durante il lavoro

Non falciare mai l'erba se nella zona di pericolo si trovano persone, soprattutto bambini, o animali.

I dispositivi di inserimento e di sicurezza montati sull'apparecchio non vanno staccati né collegati a ponte. In particolare, non fissare mai la staffa di arresto motore alla stegola (p. es. legandola).

Il manubrio deve essere sempre montato correttamente e non può essere modificato. Non mettere mai in funzione l'apparecchio con il manubrio chiuso.

Non fissare mai oggetti al manubrio (p. es. indumenti di lavoro). I cavi di prolunga non devono essere avvolti intorno al manubrio.

Lavorare solo alla luce del giorno o con una buona illuminazione.

Non utilizzare l'apparecchio in caso di pioggia, temporali e, in particolare, in caso di pericolo di fulmini!

Se il suolo è umido aumenta il pericolo di infortuni a causa della ridotta stabilità. Muoversi con particolare cautela per evitare di scivolare. Se possibile, evitare di utilizzare l'apparecchio su un terreno umido.

Non lasciare l'apparecchio sotto la pioggia.

Accensione dell'apparecchio:

Accendere l'apparecchio con cautela attenendosi alle indicazioni contenute nel capitolo "Messa in servizio dell'apparecchio". (⇨ 10.)
Assicurarsi che la distanza tra i piedi e gli utensili dall'unità di arieggiamento/rullo con denti sia adeguata.

L'apparecchio deve trovarsi su una superficie piana al momento dell'accensione.

Non è consentito ribaltare l'apparecchio prima dell'accensione e durante l'accensione.

Non accendere il motore elettrico se il canale di scarico non fosse coperto con lo sportello deflettore o con il cesto di raccolta erba.

Evitare ripetuti tentativi di accensione in breve tempo e soprattutto di "giocare" con il tasto di accensione. Pericolo di surriscaldamento del motore elettrico!

Le oscillazioni di tensione provocate dall'apparecchio durante l'accensione, potrebbero disturbare altri dispositivi collegati allo stesso circuito elettrico, se le condizioni della rete fossero sfavorevoli. In tal caso è necessario prendere misure adeguate (p. es. allacciamento ad un

circuito elettrico diverso, funzionamento dell'apparecchio su un circuito elettrico con impedenza minore).

Lavori su terreni in pendenza:

Lavorare sui terreni in pendenza sempre in direzione trasversale, mai in direzione longitudinale.
Qualora l'utente perdesse il controllo lavorando in direzione longitudinale, potrebbe anche essere investito dall'apparecchio che sta arieggiando/sfeltrando il terreno.

Prestare particolare attenzione quando si cambia la direzione di marcia sul pendio.

Fare sempre attenzione ad assumere una posizione stabile sui pendii ed evitare di lavorare su pendii troppo ripidi.

Per motivi di sicurezza non usare l'apparecchio su pendii con una pendenza superiore a 25° (46,6 %). **Pericolo di lesioni!**
25° di inclinazione del pendio corrispondono a una pendenza verticale di 46,6 cm su 100 cm di lunghezza orizzontale.

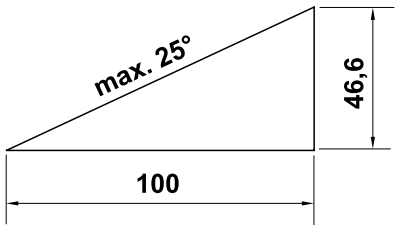

Durante il lavoro:

Attenzione – Pericolo di lesioni!
Non avvicinare mai mani o piedi a parti in movimento. Non toccare mai le lame o i denti elastici in movimento. Mantenere sempre una certa distanza dall'apertura di scarico. Mantenere sempre la distanza di sicurezza data dal manubrio.

Non cercare di ispezionare l'unità di arieggiamento/rullo con denti con l'apparecchio in funzione. Non aprire mai lo sportello deflettore, né rimuovere mai il cesto di raccolta erba quando le lame o i denti elastici sono in funzione. Le lame o i denti elastici in movimento possono causare lesioni.

Non appoggiarsi all'apparecchio e accertarsi sempre di poter mantenere sempre l'equilibrio e il contatto con il suolo.

Condurre l'apparecchio solo a passo d'uomo e durante il taglio dell'erba mai ad andatura veloce. Conducendo l'apparecchio ad andatura veloce aumenta il pericolo di lesioni, nel caso in cui si dovesse inciampare, scivolare, ecc.

Tenere presente che durante l'arieggiamento e la sfeltratura del prato, le lame o i denti elastici penetrano maggiormente nel terreno se la profondità di lavoro è eccessivamente bassa o se si passa sopra a sporgenze del terreno. Se la profondità di lavoro delle lame o dei denti elastici è eccessiva, l'arieggiatore potrebbe accelerare inavvertitamente con conseguente perdita di controllo sull'apparecchio.

Fare particolare attenzione quando si gira l'apparecchio o lo si tira verso di sé.
Pericolo di inciampare!

Non sollevare né trasportare mai l'apparecchio se il motore elettrico è in funzione o l'apparecchio è collegato alla rete.

Eventuali oggetti (impianti di irrigazione, paletti, valvole per l'acqua, fondamenta, cavi elettrici, fili perimetrali dei robot tosaerba, ecc.) presenti sul tappeto erboso devono essere aggirati. Non passare mai sopra questi corpi estranei.

Utilizzare l'apparecchio con particolare prudenza quando si lavora in prossimità di pendii, bordi di terreni, fossati e argini. In particolare, assicurarsi di mantenere una distanza adeguata da tali punti pericolosi.

Tener presente che le lame continueranno a funzionare per alcuni secondi prima di arrestarsi completamente.

Spegnere il motore elettrico,

– prima di regolare la profondità di lavoro,
– prima di aprire lo sportello deflettore o rimuovere il cesto di raccolta erba.

Spegnere il motore elettrico e staccare la spina dalla presa di corrente, quindi verificare che le lame o i denti elastici siano completamente fermi,

– prima di spingere l'apparecchio su un terreno non erboso,
– prima di sollevare o trasportare l'apparecchio,
– prima di trasportare l'apparecchio.

Spegnere il motore elettrico e staccare la spina dalla presa di corrente, quindi verificare che le lame o i denti elastici siano completamente fermi,

– quando si smette di lavorare e/o si lascia incustodito l'apparecchio,
– prima di eliminare bloccaggi o intasamenti nell'unità di arieggiamento/rullo con denti o nel canale di scarico,

– prima di controllare, pulire o eseguire lavori sull'apparecchio (ad es. chiusura del manubrio),

– nel caso ci sia stato uno scontro con un corpo estraneo. Verificare la presenza di eventuali danni all'apparecchio ed eseguire le riparazioni necessarie prima di riavviare l'apparecchio e di lavorarci.

– se l'apparecchio vibra in modo anomalo. In questo caso è necessario eseguire un controllo immediato.

Pericolo di lesioni causato da componenti difettosi!
Un'eccessiva vibrazione dell'apparecchio in genere è indice di un guasto.
In particolare, non si deve azionare l'apparecchio se l'unità di arieggiamento/rullo con denti (albero lame, lame/denti elastici, supporto e collegamento a vite) sono piegati o danneggiati.

In caso di vibrazioni anomale o a seguito di uno scontro con un corpo estraneo, controllare l'apparecchio e in particolare l'unità di arieggiamento/rullo con denti (albero lame, lame/denti elastici, supporto e collegamento a vite), la scocca, lo sportello deflettore e il cesto di raccolta erba per verificare che non ci siano danni o parti lente. Eseguire quindi le riparazioni necessarie prima di riaccendere e riprendere a lavorare con l'apparecchio. Qualora non si abbiano le conoscenze adeguate, far eseguire le riparazioni necessarie a personale qualificato. STIHL consiglia di rivolgersi a un rivenditore specializzato STIHL.

4.7 Manutenzione, pulizia, riparazioni e rimessaggio

Prima di effettuare qualsiasi lavoro sull'apparecchio, prima di ogni pausa d'utilizzo, della pulizia del tosaerba o prima di controllare se il cavo di allacciamento è attorcigliato o danneggiato, spegnere l'apparecchio, staccare la spina dalla presa di corrente e lasciare arrestare le lame o i denti elastici.

Prima di ogni lavoro di manutenzione, riparazione e prima del rimessaggio in locali chiusi, far raffreddare completamente l'apparecchio.

Pulizia:

Dopo lo svolgimento dei lavori, è necessario pulire con cura l'intero apparecchio. (⇨ 11.2)

Eliminare con un bastoncino di legno i residui attaccati. Pulire il lato inferiore dell'apparecchio con spazzola e acqua.

Non utilizzare mai apparecchi di pulitura ad alta pressione e non pulire l'apparecchio sotto acqua corrente (p. es. con una canna per innaffiare).
Non usare detergenti aggressivi. Detergenti di questo tipo potrebbero danneggiare le parti in plastica e metallo pregiudicando la sicurezza di funzionamento dell'apparecchio STIHL.

Per prevenire il rischio di incendio tenere sgombra ad es. da erba, paglia, muschio, foglie o perdite di olio la zona delle aperture di raffreddamento aria laterali dell'apparecchio.

Lavori di manutenzione:

Eseguire solo i lavori di manutenzione descritti nelle presenti istruzioni per l'uso; far eseguire ogni altro intervento da un rivenditore specializzato.
Se non si dispone delle conoscenze e degli attrezzi necessari, rivolgersi **sempre** a un rivenditore specializzato.
STIHL raccomanda di far eseguire lavori di manutenzione e riparazione solo da un rivenditore specializzato STIHL.
Ai rivenditori specializzati STIHL vengono offerti corsi di formazione e ricevono informazioni tecniche aggiornate regolarmente.

Utilizzare solo utensili, accessori e attrezzi accessori, omologati da STIHL per questo apparecchio o parti tecniche dello stesso tipo. In caso contrario non è possibile escludere l'eventualità di incidenti con danni a persone o danni all'apparecchio. Per eventuali domande rivolgersi a un rivenditore specializzato.

Gli attrezzi, gli accessori e le parti di ricambio originali STIHL hanno caratteristiche ottimali per l'utilizzo sull'apparecchio e sono concepiti espressamente per soddisfare le esigenze dell'utente. Le parti di ricambio originali STIHL sono riconoscibili dal relativo codice STIHL per parti di ricambio, dalla scritta STIHL e eventualmente dal contrassegno STIHL per parti di ricambio. Su parti piccole potrebbe esserci unicamente il contrassegno.

Mantenere pulite e leggibili le etichette adesive di avvertimento ed informazione. Etichette adesive danneggiate o perse devono essere sostituite con un'etichetta originale nuova ottenibile presso il proprio rivenditore STIHL. Se si sostituisce un componente con un particolare nuovo, verificare che sul particolare nuovo sia stata applicata la stessa etichetta adesiva.

Eseguire i lavori sull'unità di arieggiamento/rullo con denti solo con estrema attenzione e indossando guanti da lavoro.

Durante i lavori sull'unità di arieggiamento/rullo con denti prestare attenzione perché le lame o i denti elastici possono essere mossi anche quando la spina di rete è staccata.

Mantenere ben serrati tutti i dadi, i bulloni e le viti in modo da garantire un funzionamento sicuro dell'apparecchio in ogni momento.

Controllare regolarmente se l'intero apparecchio e il cesto di raccolta erba, in particolare prima del rimessaggio (ad es. prima della pausa invernale), presentano danni o segni di usura. Per motivi di sicurezza, sostituire le parti usurate o danneggiate in modo da garantire sempre un funzionamento sicuro dell'apparecchio.

Nel caso in cui, durante lo svolgimento di lavori di manutenzione, si smontassero componenti o dispositivi di protezione, è necessario montarli nuovamente al termine dei lavori, attenendosi alle istruzioni prescritte.

4.8 Rimessaggio durante periodi di non utilizzo prolungati

Conservare l'apparecchio adeguatamente raffreddato in un locale asciutto, chiuso e con poca polvere.

Assicurarsi che l'apparecchio non possa essere usato da persone non autorizzate (p. es. da bambini).

Pulire a fondo l'apparecchio prima del rimessaggio (p. es. per la pausa invernale).

Custodire l'apparecchio solo in perfetto stato.

4.9 Smaltimento

Assicurarsi che l'apparecchio, al termine della sua durata operativa, venga consegnato a centri di smaltimento specializzati. Rendere l'apparecchio inutilizzabile prima di consegnarlo per lo smaltimento. Per evitare incidenti, rimuovere in particolare il cavo di alimentazione o il cavo elettrico dell'interruttore di accensione/spegnimento del motore elettrico.

Pericolo di lesioni causate dall'unità di arieggiamento/rullo con denti!
Non lasciare mai un apparecchio incustodito anche se non viene più utilizzato. Assicurarsi che l'apparecchio e le lame o i denti elastici vengano tenuti lontano dalla portata dei bambini.

5. Descrizione dei simboli

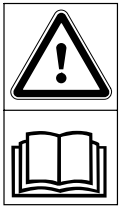

Attenzione!
Prima della messa in funzione leggere le istruzioni per l'uso.

Pericolo di lesioni!
Tenere lontano persone estranee dalla zona di pericolo.

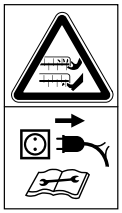

Attenzione, lame affilate!
Tenere mani e piedi lontani. Prima di eseguire lavori di riparazione, installazione o pulizia oppure nel caso in cui il cavo di allacciamento sia attorcigliato o danneggiato, sfilare la spina dalla presa di corrente. Le lame o i denti elastici girano anche dopo che il motore elettrico è stato spento.

Pericolo di scosse elettriche!
Tenere il cavo di allacciamento lontano dalle lame o dai denti elastici.

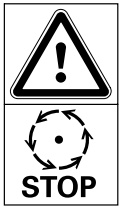

Pericolo di lesioni!
Dopo l'arresto del motore elettrico, le lame o i denti elastici ruotano ancora per alcuni secondi.

Indossare occhiali di protezione

Accendere il motore elettrico.

6. Equipaggiamento fornito

Pos.	Descrizione	Pz.
A	Corpo apparecchio con unità di arieggiamento montata	1
B	Telaio cesto di raccolta erba	1
C	Tessuto cesto di raccolta erba	1
D	Parte centrale manubrio	2
E	Rullo con denti	1
F	Manopola	4
G	Vite	4
H	Rondella	4
I	Guida cavo	2
J	Supporto	1
K	Vite unità attrezzo	2
–	Chiave esagonale	1
–	Istruzioni per l'uso	1

7. Preparazione per la messa in servizio dell'apparecchio

Pericolo di lesioni!
Attenersi alle indicazioni riportate nel capitolo "Per la vostra sicurezza". (⇨ 4.)

Quando si estrae l'arieggiatore dall'imballaggio, osservare le indicazioni contenute nel capitolo "Trasporto dell'apparecchio". Nello specifico indossare guanti da lavoro ed evitare il contatto con le lame o i denti elastici. (⇨ 4.4)

- Per l'esecuzione di tutti i lavori descritti posizionare l'apparecchio su un fondo piano e stabile.
- Prima del primo utilizzo estrarre il rullo con denti dalla parte inferiore dell'apparecchio, quindi rimuovere le due fascette serracavo.

7.1 Montaggio del manubrio

- Aprire la leva di fissaggio rapido (1) e ribaltare all'indietro la parte inferiore del manubrio (2). Tenere quest'ultima all'altezza desiderata e richiudere la leva di fissaggio rapido.
- Fissare le due parti centrali del manubrio (D) sulla parte inferiore del manubrio (2) come indicato in figura. Inserire quindi le viti (G) dall'esterno nei fori previsti e sul lato interno inserire prima la rondella (H) e successivamente serrare il tutto con le manopole (F). Sul lato esterno destro viene posizionata anche una guida cavo (I) aggiuntiva.
- Successivamente montare la parte superiore del manubrio (3) sulle parti centrali del manubrio (D) seguendo la stessa procedura.
- Infine spingere il cavo elettrico (4) nelle guide cavo (I).

7.2 Montaggio del cesto di raccolta erba

- Tirare il tessuto del cesto di raccolta erba (1) sopra al telaio del cesto (2), come indicato in figura, con la piastra di fondo rivolta verso il basso. L'impugnatura (3) deve trovarsi sul lato esterno del tessuto.
- Rovesciare i profili in plastica integrati (4) sopra al telaio del cesto di raccolta erba e fissarli comprimendo.
- Agganciare il cesto di raccolta erba. (⇨ 7.5)

7.3 Sostituzione dell'unità di arieggiamento/rullo con denti

– Spegnere il motore elettrico e staccare la spina dalla presa di corrente. (⇨ 10.4)

– Portare l'apparecchio in posizione di pulizia. (⇨ 11.2)

Smontaggio dell'unità di arieggiamento/rullo con denti:

- **1** Svitare le viti (1) sul lato destro dell'apparecchio con l'aiuto di una chiave esagonale (fornita in dotazione).
- **2** Sollevare l'unità di arieggiamento/rullo con denti (2) dal lato destro.
- **3** Estrarre dal lato sinistro.

Montaggio dell'unità di arieggiamento/rullo con denti:

Ogni cinque operazioni di montaggio e smontaggio dell'unità di arieggiamento/rullo con denti, le viti (1) devono essere sempre sostituite. Il rivenditore specializzato STIHL sarà lieto di fornirvi i pezzi di ricambio.

- Applicare il supporto (3) sul cuscinetto (4) all'estremità dell'unità di arieggiamento/rullo con denti (2).
- Inserire l'unità di arieggiamento/rullo con denti nell'albero sporgente.
- Spingere l'altra estremità dell'unità di arieggiamento/rullo con denti con il supporto (3), con il lato piatto rivolto verso l'esterno, nel supporto dell'apparecchio.
- Applicare e serrare le viti (1).

7.4 Chiusura del manubrio

Pericolo di schiacciamento! Allentando la leva di fissaggio rapido (1) oppure le manopole (3) il manubrio potrebbe chiudersi. Tenere pertanto sempre il manubrio (2) con una mano nel punto più alto mentre si allentano le manopole.

Posizione di trasporto – per il trasporto e il rimessaggio a ingombro minimo:

- Se necessario, rimuovere il cesto di raccolta erba. (⇨ 7.5)
- Con una mano tenere fermo il manubrio (2) nel punto più alto, aprire la leva di fissaggio rapido (1) e ribaltare con cautela il manubrio in avanti facendolo appoggiare sull'apparecchio.
- Aprire le manopole (3) tra la parte centrale e la parte inferiore del manubrio, quel tanto che basta per ruotarle liberamente e ribaltare il manubrio (2) all'indietro.
- Infine aprire le manopole tra la parte centrale e la parte superiore del manubrio e ribaltare in avanti la parte superiore del manubrio. In questa fase fare attenzione a non danneggiare il cavo elettrico (4).

Posizione di lavoro – per spingere l'apparecchio:

- Aprire nuovamente il manubrio (2) all'indietro e tenerlo sempre con una mano.
- Serrare prima le manopole (3) tra la parte superiore e la parte centrale del manubrio, quindi le manopole tra la parte centrale e la parte inferiore del manubrio e richiudere la leva di fissaggio rapido (1).

7.5 Cesto di raccolta erba

Aggancio:

- Aprire e tenere aperto lo sportello deflettore (1).
- Agganciare il cesto di raccolta erba (2) con i naselli di fissaggio (3) nell'alloggiamento (4) sul retro dell'apparecchio.
- Chiudere lo sportello deflettore (1).

Sgancio:

- Aprire e tenere aperto lo sportello deflettore (1).
- Sollevare il cesto di raccolta erba (2) e rimuoverlo da dietro.
- Chiudere lo sportello deflettore (1).

7.6 Regolazione dell'altezza del manubrio

Pericolo di schiacciamento! Allentando la leva di fissaggio rapido (1) il manubrio potrebbe chiudersi. Tenere pertanto sempre il manubrio (2) con una mano nel punto più alto mentre si allenta la leva di fissaggio rapido.

- **1** Aprire la leva di fissaggio rapido (1), finché è possibile ruotarla liberamente.
- **2** Tenere il manubrio (2) all'altezza desiderata, in una delle quattro posizioni.
- Chiudere la leva di fissaggio rapido (1).

8. Istruzioni di lavoro

Pericolo di lesioni!
Districare immediatamente eventuali cavi annodati.

Quando si utilizza l'apparecchio, tenere sempre il cavo di allacciamento dietro di sé. Durante l'arieggiamento/sfeltratura i cavi di allacciamento potrebbero venire danneggiati inavvertitamente oppure essere causa di inciampo. Il rischio di incidente è pertanto elevato. È quindi opportuno lavorare in modo che il cavo di allacciamento sia sempre in vista sulla superficie erbosa appena lavorata.

8.1 Indicazioni per arieggiare il prato

Un prato **arieggiato regolarmente** è meno sensibile alla secchezza, alla calura e al freddo. L'arieggiamento annuale consente di proteggere l'erba dalle malattie; inoltre vengono eliminate costipazioni del terreno e compattate zone consumate (es. campi sportivi, aree destinate a party e ricevimenti). – Il risultato è un prato verde, a crescita regolare.

Periodo:

Il periodo migliore per effettuare l'arieggiamento annuale è l'inizio della primavera.
Se la superficie di un prato viene tratta con un arieggiatore più volte in un anno, l'operazione di arieggiamento non dovrebbe essere effettuata in piena estate o nel tardo autunno.

Dopo l'arieggiamento, il prato impiega alcune settimane per rigenerarsi. Per questo motivo, il periodo migliore per effettuare l'arieggiamento è la primavera quando l'erba è in fase di crescita.

Uno strato eccessivo di feltro dovrebbe essere rimosso due volte l'anno: la prima volta in primavera e la seconda volta in autunno.

Preparazione del prato:

Prima di effettuare l'arieggiamento tagliare l'erba a un'altezza di 2-3 cm.
Più l'erba è corta e più sarà efficace l'intervento d'arieggiamento.

Il prato non deve essere stato seminato di recente e non deve essere neppure bagnato o troppo asciutto.

Suggerimenti per un risultato di lavoro ottimale:

- Scalfire solo il terreno, per non danneggiare le radici del tappeto erboso. (⇨ 10.5)
- Spostare l'apparecchio lungo strisce diritte, parallele.
- Mantenere una velocità di lavoro uniforme.
- Evitare di fermarsi a lungo su uno stesso punto.
- Se lo strato di feltro è eccessivo eseguire l'intervento di arieggiamento una seconda volta spostandosi trasversalmente rispetto alle prime strisce lavorate.

Dopo l'arieggiamento:

- Liberare con cura la superficie dai residui dell'arieggiamento.
- Concimare il prato e riseminare eventuali spazi rimasti privi d'erba.
- Bagnare abbondantemente il tappeto erboso.

8.2 Indicazioni per la sfeltratura

Oltre all'arieggiamento, per un manto erboso uniforme e curato, è di altrettanta importanza anche la **sfeltratura** del prato.

Il rullo con denti, infatti, consente di rimuovere lo strato di feltro superficiale del prato. In questo modo, il terreno è nuovamente in grado di assorbire in modo migliore l'aria e le sostanze nutritive, evitando ristagni d'acqua.

Periodo:

Contrariamente all'arieggiamento, la sfeltratura è possibile tutto l'anno ed è utile per impedire la compattazione della superficie.

Preparazione del prato:

Prima di effettuare la sfeltratura tagliare l'erba a un'altezza di 2-3 cm.

Il prato non deve essere stato seminato di recente e non deve essere neppure bagnato o troppo asciutto.

Suggerimenti per un risultato di lavoro ottimale:

- Selezionare la profondità di lavoro adeguata. (⇨ 10.5)
- Spostare l'apparecchio lungo strisce diritte, parallele.
- Mantenere una velocità di lavoro uniforme.
- Evitare di fermarsi a lungo su uno stesso punto.

- Se lo strato di feltro è eccessivo eseguire l'intervento di sfeltratura una seconda volta spostandosi trasversalmente rispetto alle prime strisce lavorate.

Dopo la sfeltratura:

- Liberare con cura la superficie dai residui vegetali.
- Bagnare abbondantemente il tappeto erboso.

8.3 Zona di lavoro dell'utente

- Per motivi di sicurezza, se il motore elettrico è in funzione l'utente deve trovarsi sempre nella zona di lavoro dietro al manubrio. Mantenere sempre la distanza di sicurezza data dal manubrio.
- L'arieggiatore deve essere usato esclusivamente da una persona sola. Altre persone eventualmente presenti devono mantenersi lontano dalla zona di pericolo. (⇨ 4.)

8.4 Rendimento corretto del motore elettrico

L'arieggiatore deve essere usato in modo tale da evitare un abbassamento notevole del numero di giri del motore elettrico.

In caso di abbassamento del numero di giri, ridurre la velocità di avanzamento. Se necessario selezionare una profondità di lavoro più bassa, quindi continuare con l'operazione di arieggiamento/sfeltratura.

8.5 Protezione contro sovraccarichi termici del motore elettrico

Se durante il lavoro il motore elettrico viene sovraccaricato, la protezione contro sovraccarichi termici integrata lo disinserisce automaticamente.

Possibili cause di sovraccarico:

– Velocità di avanzamento troppo elevata
– Penetrazione eccessiva delle lame o dei denti elastici nel terreno
– Cavo di allacciamento inadeguato o troppo lungo – caduta di tensione (⇨ 10.1)
– Pulizia insufficiente del convogliamento aria di raffreddamento

Rimessa in funzione

Dopo un tempo di raffreddamento di max. 10 min. (a seconda della temperatura ambiente) rimettere in funzione l'apparecchio normalmente. (⇨ 10.)

8.6 Se l'unità di arieggiamento/rullo con denti si blocca

Spegnere immediatamente il motore elettrico e staccare la spina dalla presa di corrente. Successivamente verificare la presenza di danni alla macchina, in particolare all'unità di arieggiamento o al rullo con denti ed eliminare la causa del guasto.

9. Dispositivi per la sicurezza

L'apparecchio è dotato di diversi dispositivi di sicurezza al fine di garantirne un utilizzo sicuro e di evitare un uso inappropriato.

Pericolo di lesioni!
Non mettere in funzione l'apparecchio se uno dei dispositivi per la sicurezza è difettoso. Rivolgersi a un rivenditore specializzato. STIHL consiglia di rivolgersi a un rivenditore specializzato STIHL.

9.1 Dispositivi di protezione

L'arieggiatore è dotato di dispositivi di protezione che evitano un contatto accidentale con le lame o i denti elastici e con i residui di arieggiamento espulsi. Tali dispositivi sono la scocca, il cesto di raccolta erba, lo sportello deflettore e il manubrio montato correttamente.

9.2 Comando a due mani

Il motore elettrico può essere acceso solo se viene mantenuto premuto il pulsante di accensione con la mano destra e viene tirata la staffa di arresto motore verso il manubrio con la mano sinistra.

10. Messa in servizio dell'apparecchio

10.1 Collegamento dell'apparecchio alla rete

Pericolo di scosse elettriche!
Osservare in particolare le indicazioni riportate al capitolo "Per la vostra sicurezza" (⇨ 4.).

Utilizzando un avvolgicavo è necessario che il cavo di allacciamento sia completamente srotolato, altrimenti possono verificarsi perdite di rendimento o surriscaldamenti causati da resistenza elettrica.

Come cavi di allacciamento utilizzare esclusivamente cavi che non siano meno leggeri dei seguenti cavi flessibili in gomma:
H07 RN-F DIN/VDE 0282

Sezione minima:
fino a 25 m di lunghezza: 1,5 mm²
fino a 50 m di lunghezza: 2,5 mm²

I giunti dei cavi di allacciamento devono essere in gomma o rivestiti in gomma ed essere conformi alla norma seguente:
DIN/VDE 0620

La tensione e la frequenza di rete devono corrispondere alle indicazioni presenti sulla targhetta dati prestazioni o riportate nel capitolo "Dati tecnici" (⇨ 17.).

Il cavo di collegamento alla rete deve essere protetto in modo adeguato (⇨ 17.).

Tale apparecchio è predisposto per il funzionamento su una rete di alimentazione elettrica con una impedenza di sistema Z_{max} sul punto di passaggio (presa domestica) di massimo **0,49 ohm** (a 50 Hz).

L'utente deve controllare che l'apparecchio sia collegato solo a una rete di alimentazione che soddisfi tali requisiti. Se necessario, l'impedenza del sistema può essere richiesta all'ente di erogazione energia locale.

10.2 Protezione antitrazione cavo

10

Durante il lavoro la protezione antitrazione del cavo evita che il cavo di allacciamento venga estratto accidentalmente dalla presa di corrente provocando eventuali danni all'allacciamento alla rete dell'apparecchio.

Per questo motivo il cavo di allacciamento deve essere inserito nella protezione antitrazione cavo.

- Avvolgere il cavo di allacciamento (1) e farlo passare attraverso l'apertura (2).
- Ripiegare il cavo così avvolto sul gancio (3) e fissarlo.

10.3 Avviamento dell'arieggiatore

11

Pericolo di lesioni!
Non piegare mai l'arieggiatore per avviare il motore.

- **1** Premere e tenere premuto il pulsante di accensione (1).
- **2** Tirare la staffa di arresto motore (2) verso il manubrio e mantenerla ferma.
- Il pulsante di accensione (1) può essere rilasciato dopo l'azionamento della staffa di arresto motore (2).
- Lavorare la superficie del manto erboso.

Se la profondità di lavoro dell'unità di arieggiamento/rullo è eccessiva, l'arieggiatore potrebbe avanzare a strappi all'avvio.

10.4 Spegnimento dell'arieggiatore

12

- Rilasciare la staffa di arresto motore (1). Il motore elettrico e le lame di arieggiamento/rullo con denti si arrestano dopo un breve tempo di arresto.

10.5 Regolazione profondità di lavoro

13

La profondità di lavoro si caratterizza per la regolazione continua.

Intervallo di regolazione: **15 mm**.

- Spegnere il motore elettrico. (⇨ 10.4)
- Ruotando la manopola, modificare la profondità di lavoro (1) dell'unità di arieggiamento/rullo con denti.

in senso orario: abbassamento dell'unità di arieggiamento/rullo con denti

in senso antiorario: sollevamento dell'unità di arieggiamento/rullo con denti

Posizione di trasporto: unità di arieggiamento/rullo con denti completamente sollevati, non devono penetrare nel terreno.

Note:

– Iniziare tutti i lavori di arieggiamento/sfeltratura con una profondità di lavoro bassa. Se il risultato ottenuto non fosse soddisfacente, aumentare la profondità di lavoro gradualmente.
– L'**usura delle lame o dei denti elastici** può essere compensata scegliendo una profondità di lavoro maggiore.
– Non selezionare la profondità di lavoro più bassa quando le lame o i denti elastici sono nuovi, altrimenti, durante i lavori di arieggiamento/sfeltratura, le radici del tappeto erboso potrebbero danneggiarsi.

La profondità di lavoro dipende dall'usura delle lame o dei denti elastici e dal tipo di terreno. L'arieggiatore viene spinto contro il manto erboso dalla rotazione delle lame o dei denti elastici e dal peso dell'apparecchio stesso: pertanto se il terreno è tenero, l'apparecchio penetra più in profondità di quanto non avviene con un terreno solido.

10.6 Svuotamento del cesto di raccolta erba

14

Pericolo di lesioni!
Prima della rimozione del cesto di raccolta erba (1), per motivi di sicurezza è necessario spegnere il motore elettrico e staccare la spina dalla presa di corrente.

- Sganciare il cesto di raccolta erba (1). (⇨ 7.5)
- Svuotare i residui dell'arieggiamento.
- Agganciare il cesto di raccolta erba (1). (⇨ 7.5)

11. Manutenzione

11.1 Informazioni generali

Pericolo di lesioni!
Osservare in particolare le indicazioni riportate al capitolo "Per la vostra sicurezza". (⇨ 4.)

Manutenzione annuale da parte del rivenditore specializzato:

L'arieggiatore dovrebbe essere sottoposto a controllo da parte di un rivenditore specializzato almeno una volta all'anno. STIHL consiglia di rivolgersi a un rivenditore specializzato STIHL.

11.2 Pulizia dell'apparecchio

15

Intervallo di manutenzione: Dopo ogni impiego

Una cura scrupolosa protegge l'apparecchio da danni e ne prolunga la durata operativa.

- Collocare l'arieggiatore su una superficie piana, orizzontale e stabile.
- **Posizione di pulizia:**
  Sganciare il cesto di raccolta erba (⇨ 7.5). Aprire la leva di fissaggio rapido (1) e spostare il manubrio (2) verso la parte posteriore. Piegare l'arieggiatore con cautela verso l'alto sulla parte anteriore sollevandolo dall'impugnatura per il trasporto anteriore (3). Parcheggiare l'apparecchio come indicato in figura e appoggiare il manubrio a terra.
- Pulire l'apparecchio solo con acqua, con una spazzola oppure con un panno. Eliminare con un bastoncino di legno i residui attaccati. Se necessario, utilizzare un apposito detergente (ad es. il detergente speciale STIHL).
- Non dirigere mai getti d'acqua o apparecchi di pulitura ad alta pressione su componenti elettrici quali interruttori, parti del motore elettrico, cinghia trapezoidale, convogliamento aria di raffreddamento, guarnizioni e punti di supporto.
- Pulire l'unità di arieggiamento/rullo con denti.
- Al fine di garantire un raffreddamento adeguato del motore elettrico, tenere sempre libero da possibili ostruzioni il convogliamento dell'aria di raffreddamento laterale sull'apparecchio.

11.3 Motore elettrico e ruote

Il motore elettrico non necessita di alcuna manutenzione.

I cuscinetti delle ruote non richiedono manutenzione.

11.4 Parte superiore manubrio

Intervallo di manutenzione: prima di ogni impiego

- Controllare se la parte superiore del manubrio presenta dei danni. Tale componente è rivestito con uno strato isolante. Nel caso in cui la parte superiore del manubrio fosse

danneggiata, non mettere in funzione l'arieggiatore e farla sostituire da un rivenditore specializzato. STIHL consiglia di rivolgersi a un rivenditore specializzato STIHL.

11.5 Unità di arieggiamento

Pericolo di lesioni!
Le lame usurate possono rompersi causando gravi lesioni. È pertanto indispensabile eseguire la manutenzione così come descritto.

Intervallo di manutenzione: prima di ogni impiego

- Piegare l'arieggiatore verso l'alto. (⇨ 11.2)
- Controllare se l'unità di arieggiamento (composta da albero lame, lame, dadi, rondelle e boccole distanziali) è montata saldamente in sede e se presenta eventuali fessurazioni o altri danni.

Controllo usura:

Le lame devono essere sostituite se il terreno non viene scalfito nemmeno dopo che è stata regolata la profondità di lavoro massima (livello 6). Le lame devono essere sempre sostituite come set completo.
Non riaffilare le lame!

Fare riparare o sostituire le parti difettose o usurate da un rivenditore specializzato. STIHL consiglia di rivolgersi a un rivenditore specializzato STIHL.

11.6 Rimessaggio e pausa invernale

- Conservare l'arieggiatore così come l'unità di arieggiamento/rullo con denti in un locale asciutto, chiuso e con poca polvere. Assicurarsi che l'apparecchio sia tenuto lontano dalla portata dei bambini.
- Riporre l'arieggiatore in modo da poterlo rimettere in funzione immediatamente, se necessario ripiegare il manubrio.(⇨ 7.4)
- Mantenere serrati tutti i dadi, i perni e le viti, sostituire etichette di pericolo ed avvertenza illeggibili, controllare se l'intero apparecchio e il cesto di raccolta erba presentano usura o danni. Sostituire le parti usurate o danneggiate.
- Prima di riporre l'apparecchio eliminare sempre eventuali guasti.

Se l'arieggiatore dovesse rimanere fermo per molto tempo (pausa invernale), attenersi ai seguenti punti:

- Pulire accuratamente tutte le parti esterne dell'apparecchio.
- Lubrificare o ingrassare bene tutte le parti mobili.

12. Trasporto

12.1 Trasporto

16

Pericolo di lesioni!
Prima del trasporto leggere attentamente il capitolo "Per la vostra sicurezza". (⇨ 4.)
Durante il trasporto indossare sempre appositi indumenti da lavoro (scarpe di sicurezza, guanti robusti).
Prima del sollevamento o trasporto scollegare sempre il cavo di alimentazione.

Trasporto dell'apparecchio:

- Prima del trasporto, posizionare sempre l'unità di arieggiamento/rullo con denti nella posizione più alta per evitare lesioni e danni al suolo. (⇨ 10.5)
- Accertarsi sempre che la distanza tra le lame o i denti elastici e il corpo, in particolare i piedi e le gambe, sia sufficiente.
- Non spingere o tirare l'apparecchio su superfici con dislivello (ad esempio gradini).
- Il cesto di raccolta erba deve essere utilizzato esclusivamente per il trasporto dei residui dell'arieggiamento.
- **Trasporto dell'arieggiatore da soli:** Sollevare l'apparecchio dall'impugnatura per il trasporto posteriore (1) e spostarlo.

- **Trasporto dell'arieggiatore in due persone:** Sollevare o trasportare l'apparecchio esclusivamente afferrandolo dall'impugnatura per il trasporto anteriore (2) e dalla parte superiore del manubrio (3) oppure, se la parte superiore del manubrio è chiusa, afferrandolo dalla parte inferiore del manubrio (4).

Ancoraggio dell'apparecchio:

- Fissare l'arieggiatore, il cesto di raccolta erba e l'unità di arieggiamento/rullo con denti supplementare al piano di carico utilizzando elementi di ancoraggio adeguati. Trasportare l'apparecchio solo dritto sulle ruote.
- Fissare le funi o le cinghie alla parte inferiore del manubrio (4) e all'impugnatura per il trasporto posteriore (1). Se necessario, chiudere il manubrio bistegola.

13. Minimizzare l'usura ed evitare danni

Indicazioni importanti sulla manutenzione e sulla cura del gruppo di prodotti

Arieggiatore a spinta e alimentato dalla rete elettrica (STIHL RLE)

La Società STIHL declina ogni responsabilità per danni a cose e persone causati dall'inosservanza delle indicazioni contenute nelle presenti istruzioni per l'uso, in particolare per quanto concerne la sicurezza, il funzionamento e la manutenzione dell'apparecchio, oppure dall'utilizzo di componenti e pezzi di ricambio non autorizzati dal costruttore.

Si prega di osservare attentamente le seguenti informazioni, importanti per la prevenzione di eventuali danni o di un'usura eccessiva del proprio apparecchio STIHL:

1. Parti soggette ad usura

Alcune parti dell'apparecchio STIHL sono soggette a normale usura, anche in caso di uso conforme alle istruzioni, e vanno pertanto sostituite per tempo a seconda del tipo e della durata d'impiego.

Si tratta ad esempio di:

– Unità di arieggiamento
– Rullo con denti
– Cinghia trapezoidale
– Cesto di raccolta erba

2. Rispetto delle indicazioni contenute nelle presenti istruzioni per l'uso

L'uso, la manutenzione e il rimessaggio degli apparecchi STIHL devono essere effettuati con cura, così come descritto nelle presenti istruzioni per l'uso. L'utente è direttamente responsabile di tutti i danni derivanti dall'inosservanza delle istruzioni per l'uso, della sicurezza e della manutenzione.

Ciò vale in modo particolare per:

– Cavo di alimentazione non dimensionato a sufficienza (sezione).
– Collegamento elettrico errato (tensione).
– Modifiche al prodotto non autorizzate da STIHL.
– Utilizzo di utensili e accessori non autorizzati o inadatti all'apparecchio oppure di scarsa qualità.
– Uso improprio del prodotto.
– Impiego del prodotto per manifestazioni o gare sportive.
– Danni indiretti derivanti dall'uso del prodotto con componenti difettosi.

3. Lavori di manutenzione

Tutti i lavori elencati nel paragrafo "Manutenzione" vanno eseguiti periodicamente.

Nel caso in cui l'utente non fosse in grado di effettuare questi lavori di manutenzione, dovrà rivolgersi ad un rivenditore specializzato.

STIHL raccomanda di far eseguire lavori di manutenzione e riparazione solo da un rivenditore specializzato STIHL.

Ai rivenditori specializzati STIHL vengono offerti corsi di formazione e ricevono informazioni tecniche aggiornate regolarmente.

Se non si effettuano tali lavori, potrebbero insorgere danni di cui l'utente è il diretto responsabile.

Questi comprendono anche:

– Danni al motore elettrico a seguito di scarsa pulizia del convogliamento dell'aria di raffreddamento.
– Danni derivanti da corrosione o da un rimessaggio inadeguato.
– Danni all'apparecchio derivanti dall'uso di ricambi di scarsa qualità.
– Danni al motore a seguito di manutenzione non eseguita per tempo o eseguita in modo incompleto oppure danni derivanti da lavori di manutenzione o riparazione non eseguiti in officine di rivenditori specializzati.

14. Tutela dell’ambiente

I residui di arieggiamento non devono essere smaltiti nella spazzatura, ma usati per effettuare il compostaggio.

Gli imballaggi, l'apparecchio e gli accessori sono prodotti con materiali riciclabili e come tali devono essere smaltiti.

Lo smaltimento differenziato ed ecologico dei residui di materiale favorisce il riutilizzo di sostanze riciclabili. Per questo motivo l'apparecchio, al termine della sua durata operativa, deve essere consegnato a un centro di raccolta materiali riciclabili. Per lo smaltimento attenersi alle indicazioni riportate al capitolo "Smaltimento". (⇨ 4.9)

Rivolgersi a un centro di riciclaggio o al proprio rivenditore per ottenere le corrette modalità di smaltimento di tali prodotti di scarto.

15. Ricambi standard

Unità di arieggiamento:
6291 700 3500

Rullo con denti:
6291 710 5200

Viti unità attrezzo:
6291 951 3505

16. Dichiarazione di conformità EU

16.1 Arieggiatore a spinta e alimentato dalla rete elettrica (STIHL RLE)

STIHL Tirol GmbH
Hans Peter Stihl-Straße 5
6336 Langkampfen
Austria

dichiara sotto la propria esclusiva responsabilità che la macchina

Arieggiatore a spinta e alimentato dalla rete elettrica (STIHL RLE),

Marchio di fabbrica	**STIHL**
Tipo	RLE 240.0
N. di identificazione serie	6291

è conforme alle seguenti direttive CE:
2000/14/EC, 2002/96/EC, 2006/42/EC, 2011/65/EU, 2014/30/EU

Il prodotto è stato progettato in conformità alle seguenti norme:
EN 60335-1, EN 50636-2-92

Per lo sviluppo e la produzione dei prodotti si applicano le versioni delle norme vigenti alla data di produzione.

Procedimento di valutazione della conformità applicato:
Allegato V (2000/14/EC)

Nome e indirizzo degli uffici interessati menzionati:

TÜV Rheinland LGA Products GmbH
Tillystraße 2
D-90431 Nürnberg

Redazione e conservazione della documentazione tecnica:
Sven Zimmermann
STIHL Tirol GmbH

L'anno costruttivo e il numero della macchina sono indicati sulla targhetta dati prestazioni dell'apparecchio.

Rumorosità misurata:
90,1 dB(A)

Rumorosità garantita:
95 dB(A)

Langkampfen,
2019-01-02 (AAAA-MM-GG)

STIHL Tirol GmbH

Sven Zimmermann

Responsabile reparto costruzione/progettazione

16.2 Indirizzo amministrazione generale STIHL

ANDREAS STIHL AG & Co. KG
Postfach 1771
D-71301 Waiblingen

16.3 Indirizzi società di distribuzione STIHL

GERMANIA

STIHL Vertriebszentrale AG & Co. KG
Robert-Bosch-Straße 13
64807 Dieburg
Telefono: +49 6071 3055358

AUSTRIA

STIHL Ges.m.b.H.
Fachmarktstraße 7
2334 Vösendorf
Telefono: +43 1 86596370

SVIZZERA

STIHL Vertriebs AG
Isenrietstraße 4
8617 Mönchaltorf
Telefono: +41 44 9493030

REPUBBLICA CECA

Andreas STIHL, spol. s r.o.
Chrlická 753
664 42 Modřice

16.4 Indirizzi importatori STIHL

BOSNIA ERZEGOVINA

UNIKOMERC d. o. o.
Bišće polje bb
88000 Mostar
Telefono: +387 36 352560
Fax: +387 36 350536

CROAZIA

UNIKOMERC - UVOZ d.o.o.
Sjedište:
Amruševa 10, 10000 Zagreb
Prodaja:
Ulica Kneza Ljudevita Posavskog 56,
10410 Velika Gorica
Telefono: +385 1 6370010
Fax: +385 1 6221569

TURCHIA

SADAL TARIM MAKİNALARI DIŞ TİCARET A.Ş.
Alsancak Sokak, No:10 I-6 Özel Parsel
34956 Tuzla, İstanbul
Telefono: +90 216 394 00 40
Fax: +90 216 394 00 44

17. Dati tecnici

Tipo	**RLE 240.0**
N. di identificazione serie	6291
Modello motore	Motore elettrico
Tensione	230 V~
Potenza assorbita	1500 W
Frequenza	50 Hz
Protezione	>10 A
Classe di protezione	II
Tipo di protezione	IPX4
Dispositivo di arieggiamento	20 lame fisse
Rullo con denti	11 x 2 denti elastici mobili
Azionamento lame arieggiatore/rullo con denti	Continuo
Numero di giri motore	4100 giri/min
Larghezza di lavoro	34 cm
Profondità di lavoro	regolazione continua, intervallo di regolazione 15 mm
Ø ruota anteriore	140 mm
Ø ruota posteriore	170 mm
Lunghezza	131 cm
Larghezza	56 cm
Altezza	119 cm
Peso	16 kg
Tipo	**RLE 240.0**
Volume cesto di raccolta erba	50 l

Emissioni sonore:

Secondo direttiva 2000/14/EC:

Rumorosità garantita L_{WAd}	95 dB(A)

Conforme alla direttiva 2006/42/EC:

Livello di pressione acustica sul posto di lavoro L_{pA}	79 dB(A)
Fattore di incertezza K_{pA}	3 dB(A)

Vibrazioni mano-braccio:

Parametro prescritto di vibrazioni meccaniche conforme a EN 12096:

Valore misurato a_{hw}	5,2 m/sec^2
Fattore di incertezza K_{hw}	2,08 m/sec^2

Misurazione conforme a EN 20643, EN 50636-2-92

18. Risoluzione guasti

🛠 rivolgersi eventualmente ad un rivenditore specializzato STIHL.

Guasto:
Mancato avviamento del motore elettrico

Causa possibile:
- Nessuna tensione di alimentazione
- Pulsante di accensione non premuto
- Unità di arieggiamento/rullo con denti bloccati
- Cavo di allacciamento/spina o accoppiamento spina oppure interruttore difettosi

– Protezione contro sovraccarichi termici del motore elettrico attivata

Rimedio:
– Controllare la protezione (⇨ 10.1)
– Premere il pulsante di accensione (⇨ 10.3)
– Pulire la scocca e il canale di scarico (staccare la spina dalla presa di corrente) (⇨ 11.2)
– Controllare ed eventualmente sostituire cavo/spina/interruttore (⇨ 10.1), (🛠)
– Lasciare raffreddare l'apparecchio (⇨ 8.5), (🛠)

Guasto:
Scatto frequente del fusibile di rete

Causa possibile:
– Cavo di allacciamento non adeguato
– Sovraccarico della rete
– L'apparecchio è sovraccaricato a causa della regolazione troppo in profondità delle lame o dei denti elastici

Rimedio:
– Utilizzare un cavo di allacciamento adeguato (⇨ 10.1)
– Collegare l'apparecchio a un altro circuito elettrico
– Ridurre profondità di lavoro e la velocità di avanzamento (⇨ 10.5)

Guasto:
Forti vibrazioni durante il funzionamento

Causa possibile:
– Unità di arieggiamento/rullo con denti difettosi
– Fissaggio del motore elettrico allentato

Rimedio:
– Controllare ed eventualmente riparare lame/denti elastici, albero lame, supporto, collegamento a vite e cuscinetti dell'unità di arieggiamento/rullo con denti (⇨ 11.5), (🛠)
– Serrare il motore elettrico (🛠)

Guasto:
Risultato di lavoro non soddisfacente

Causa possibile:
– Profondità di lavoro dell'unità di arieggiamento/rullo con denti troppo bassa (zone prive d'erba, elevata percentuale di erba nei residui dell'arieggiamento)
– Profondità di lavoro dell'unità di arieggiamento/rullo con denti troppo alta (feltro non asportato o asportato in minima parte)
– Le lame o i denti elastici hanno raggiunto il limite d'usura
– Cinghia trapezoidale difettosa, usurata o con tensione insufficiente

Rimedio:
– Ridurre la profondità di lavoro (⇨ 10.5)
– Aumentare la profondità di lavoro (⇨ 10.5)
– Sostituire l'unità di arieggiamento/rullo con denti (⇨ 11.5), (🛠)
– Sostituire la cinghia trapezoidale (🛠)

Guasto:
Le lame o i denti elastici non girano

Causa possibile:
– Cinghia trapezoidale difettosa
– Unità di arieggiamento/rullo con denti difettosi

Rimedio:
– Sostituire la cinghia trapezoidale (🛠)
– Riparare l'unità di arieggiamento/rullo con denti (⇨ 11.5), (🛠)

Guasto:
Impossibile regolare la profondità di lavoro

Causa possibile:
– Manopola o elemento di regolazione difettosi

Rimedio:
– Riparare la manopola o l'elemento di regolazione (🛠)

19. Programma Assistenza Tecnica

19.1 Conferma di consegna

Modello: _____

Codice di serie:

☐ ☐☐ ☐☐☐ ☐☐☐

Data: __ __ ____

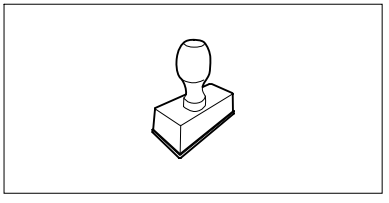

Prossima revisione

Data: __ __ ____

19.2 Conferma dell'esecuzione del servizio

17

In caso di lavori di manutenzione, consegnare le presenti istruzioni per l'uso al rivenditore autorizzato STIHL.
Il rivenditore conferma, negli appositi campi prestampati, l'esecuzione dei lavori di servizio.

Servizio eseguito il

Data del prossimo Servizio

Distinguido cliente:

Nos alegramos de que se haya decidido por STIHL. Desarrollamos y confeccionamos nuestros productos en primera calidad y con arreglo a las necesidades de nuestros clientes. De esta manera conseguimos elaborar productos altamente fiables incluso en condiciones de esfuerzo extremas.

STIHL también presta un Servicio Postventa de primera calidad. Nuestros comercios especializados garantizan un asesoramiento e instrucciones competentes, así como un amplio asesoramiento técnico.

Le agradecemos su confianza y le deseamos que disfrute de su producto STIHL.

Dr. Nikolas Stihl

IMPORTANTE: LEER ANTES DE USAR Y GUARDAR.

1. Índice

Acerca de este manual de instrucciones 108
- Información general 108
- Instrucciones para leer el manual 108
- Variantes de país 108

Descripción del equipo 109

Para su seguridad 109
- Información general 109
- Advertencia de peligros causados por la corriente eléctrica 110
- Ropa y equipamiento de trabajo 111
- Transporte del equipo 111
- Antes del trabajo 111
- Durante el trabajo 112
- Mantenimiento, limpieza, reparación y almacenamiento 114
- Almacenamiento durante largos periodos de inactividad 115
- Eliminación 115

Descripción de los símbolos 115

Contenido del suministro 116

Preparar el equipo para el servicio 116
- Montar el manillar 116
- Montar el recogedor de hierba 116
- Cambiar la unidad de escarificador/rodillo para airear 116
- Abatir el manillar 117
- Recogedor de hierba 117
- Ajuste de la altura del manillar 117

Indicaciones para el trabajo 117
- Indicaciones para el escarificado 117
- Indicaciones para el removido 118
- Zona de trabajo del usuario 118
- Carga correcta del motor eléctrico 118
- Protección contra sobrecarga térmica del motor eléctrico 119
- Si se bloquea la unidad de escarificador/rodillo para airear 119

Dispositivos de seguridad 119
- Dispositivos de protección 119
- Manejo con las dos manos 119

Poner el equipo en servicio 119
- Conexión eléctrica del equipo 119
- Dispositivo antitirones del cable 120
- Conectar el escarificador 120
- Desconectar el escarificador 120
- Ajustar la profundidad de corte 120
- Vaciar el recogedor de hierba 120

Mantenimiento 121
- Información general 121
- Limpiar el equipo 121
- Motor eléctrico y ruedas 121
- Parte superior del manillar 121
- Unidad de escarificador 121
- Almacenamiento y parada invernal 121

Transporte 122
- Transporte 122

Reducir el desgaste y prevenir daños 122

Protección del medio ambiente 123

Piezas de recambio habituales 123

Declaración de conformidad de la UE 123
- Escarificador, de dirección manual y eléctrico (STIHL RLE) 123

Datos técnicos 124

Localización de anomalías 124

Plan de mantenimiento 125
- Confirmación de entrega 125
- Confirmación de servicio técnico 126

Impreso en papel blanqueado sin cloro. Papel reciclable. Sobrecubierta sin halógenos.

2. Acerca de este manual de instrucciones

2.1 Información general

Este manual de instrucciones es un **Manual original** del fabricante, en conformidad con la directiva 2006/42/EC.

STIHL desarrolla continuamente su gama de productos, por lo que nos reservamos el derecho de modificar los componentes suministrados en cuanto a forma, técnica y equipamiento.
Por consiguiente, las indicaciones e ilustraciones contenidas en este manual no constituyen compromiso contractual alguno.

Es posible que en este manual de instrucciones se describan modelos que no están disponibles en todos los países.

Este manual de instrucciones está protegido por derechos de autor. Quedan reservados todos los derechos, sobre todo el derecho a la reproducción, traducción y a la elaboración con sistemas electrónicos.

2.2 Instrucciones para leer el manual

Las imágenes y los textos describen determinados pasos para el manejo del equipo.

Todos los símbolos que se encuentran en el equipo se explican en este manual de instrucciones.

Perspectiva:

Perspectiva "**izquierda**" y "**derecha**" del manual durante la utilización:
con el usuario situado detrás del equipo y mirando en la dirección de desplazamiento hacia delante.

Referencias a capítulos:

Se hace referencia a los capítulos y subcapítulos correspondientes que contienen más información con una flecha. El siguiente ejemplo muestra una referencia a un capítulo: (⇨ 3.)

Identificación de párrafos de texto:

Las instrucciones descritas pueden identificarse como en los siguientes ejemplos.

Pasos de manejo del equipo que requieren la intervención del usuario:

- Afloje el tornillo (1) con un destornillador, accione la palanca (2) ...

Enumeraciones generales:

– Utilización del producto en eventos deportivos o en campeonatos

Texto con significado adicional:

Los fragmentos de texto con un significado adicional tienen asignados uno de los símbolos descritos a continuación para destacarlos en el manual de instrucciones.

¡Peligro!
Riesgo de accidente y de sufrir lesiones personales graves. Es necesario evitar hacer algo o atenerse a un comportamiento determinado.

¡Advertencia!
Peligro de lesiones personales. Es necesario atenerse a un comportamiento determinado para evitar sufrir lesiones personales.

¡Atención!
Es posible evitar daños materiales o lesiones leves comportándose de una manera determinada.

Nota
Información relativa al uso óptimo del equipo evitando posibles manejos erróneos.

Texto con relación a las ilustraciones:

Al inicio del manual de instrucciones se encuentran las ilustraciones explicativas del uso del equipo.

El símbolo de la cámara sirve para vincular las ilustraciones de las diferentes páginas con el texto correspondiente del manual.

2.3 Variantes de país

STIHL suministra equipos con distintas clavijas e interruptores, dependiendo del mercado de cada país.

Las ilustraciones muestran equipos con euroconectores; la conexión a la red de los equipos con otros modelos de conector se realiza análogamente.

3. Descripción del equipo

1 Parte superior del manillar
2 Palanca de parada del motor
3 Botón de conexión
4 Empuñadura giratoria
5 Guía de cables
6 Parte central del manillar
7 Recogedor de hierba
8 Deflector
9 Parte inferior del manillar
10 Tensor rápido
11 Asa de transporte trasera
12 Rueda trasera
13 Rueda delantera
14 Carcasa
15 Empuñadura giratoria para profundidad de corte
16 Asa de transporte delantera
17 Placa de características con número de serie

4. Para su seguridad

4.1 Información general

Al trabajar con el equipo, el cumplimiento de estas prescripciones preventivas de accidentes es imprescindible.

Antes de la primera puesta en servicio lea atentamente el manual de instrucciones completo. Conserve cuidadosamente el manual de instrucciones para su uso posterior.

Estas medidas de precaución son una garantía para su seguridad. No obstante, esta enumeración no es concluyente. Utilice el equipo siempre con sentido común y de forma responsable y tenga en cuenta que el usuario es el responsable en caso de accidentes que afecten a terceras personas o a sus propiedades.

Familiarícese con los elementos de mando y con el uso apropiado del equipo.

El equipo solo debe ser utilizado por personas que hayan leído el manual de instrucciones y estén familiarizadas con la manipulación del equipo. Antes de la primera puesta en servicio, el usuario debe preocuparse de recibir indicaciones técnicas y prácticas por personas especializadas. El vendedor u otro experto debe aclarar al usuario cómo debe utilizarse el equipo.

En esta instrucción, se debería poner en conocimiento del usuario que para trabajar con el equipo son necesarias atención y una concentración máxima.

Aun cuando utilice este equipo conforme a las normas, siempre persisten algunos riesgos.

¡Peligro de muerte por asfixia! Peligro de asfixia para los niños al jugar con el material de embalaje. Mantener el material de embalaje fuera del alcance de los niños.

El equipo y todos sus componentes sólo pueden entregarse o prestarse a personas que estén familiarizadas con este modelo y su manejo. El manual de instrucciones es parte del equipo y debe entregarse siempre junto con el equipo.

Nunca deberá permitirse que este equipo sea utilizado por niños, por personas con discapacidades físicas, mentales o sensoriales o con experiencia y conocimientos insuficientes, o bien por personas que no estén familiarizadas con las instrucciones.

Nunca permita que el equipo sea utilizado por niños ni adolescentes menores de 16 años. Es posible que normativas locales determinen la edad mínima del usuario.

Sólo utilice el equipo descansado y en perfecto estado físico y psíquico. Si padece algún trastorno de salud, debería consultar con su médico para ver si puede trabajar con el equipo. No se deberá trabajar con el equipo después de tomar alcohol, drogas o medicamentos que afecten a la capacidad de reacción.

¡Advertencia! Este equipo genera durante la operación un campo electromagnético, que en determinadas circunstancias puede afectar a implantes médicos activos o pasivos. Se recomienda encarecidamente a las personas con dichos implantes que consulten con su médico y con el fabricante del implante antes de utilizar la máquina.

Uso de acuerdo a lo previsto:
El equipo está concebido únicamente para escarificar y remover el césped. Cualquier otro uso no está autorizado y podría ser peligroso o causar daños al equipo.

El equipo está concebido para un uso privado.

Atención: ¡peligro de accidente!
Para evitar que el usuario ponga en peligro su integridad física, el equipo no puede ser usado para los siguientes trabajos (esta relación es orientativa):

– para recortar matorrales, setos y arbustos,
– para cortar plantas trepadoras,
– para el cuidado del césped en azoteas y balcones,
– para triturar y desmenuzar restos de poda de árboles y setos,
– para la limpieza de caminos (aspiración, soplado),
– para nivelar elevaciones del terreno, como por ejemplo, toperas,
– para transportar material de escarificación, excepto en el recogedor de hierba previsto para ello.

Por motivos de seguridad se prohíbe toda modificación en el equipo (excepto el montaje correcto de accesorios autorizados por STIHL), lo cual conduciría a la pérdida de los derechos de garantía. Su distribuidor especializado STIHL le ofrecerá más información sobre accesorios autorizados.

De manera particular, está prohibido realizar cualquier tipo de modificación en el equipo con el fin de aumentar la potencia o el régimen del motor eléctrico o de combustión.

No está permitido transportar objetos, animales o personas, especialmente niños, con el equipo.

Debe tenerse un especial cuidado al utilizar el equipo en zonas públicas, parques, instalaciones deportivas, vías públicas y en explotaciones agrícolas y forestales.

¡Atención! ¡Peligro para la salud por vibraciones! Una carga excesiva por vibraciones puede provocar daños en el sistema nervioso o circulatorio, especialmente en personas con problemas circulatorios. Consulte a un médico si aparecieran síntomas que pudieran deberse a cargas por vibraciones.
Esos síntomas, que se producen principalmente en dedos, manos o muñecas, son por ejemplo (relación orientativa):

– insensibilidad,
– dolores,
– debilidad muscular,
– decoloraciones de la piel,
– hormigueo desagradable.

Durante el funcionamiento, sujetar el manillar con firmeza, pero sin tensión, con ambas manos por los lugares previstos.

Programar el tiempo de trabajo de modo que se eviten cargas elevadas en un periodo de tiempo grande.

4.2 Advertencia de peligros causados por la corriente eléctrica

Atención: ¡peligro de electrocución!
Para garantizar la seguridad eléctrica, todos los elementos que sirven para la alimentación de corriente (cable de red, enchufe de red, interruptor de conexión/desconexión, cable alargador) deben estar intactos y cumplir las normas.

No deben utilizarse cables, acoplamientos y conectores dañados ni cables de conexión o alargadores que no cumplan las normas. Por esta razón hay que comprobar la alimentación de corriente y el cable de conexión o alargador **antes de cada uso**, para detectar cualquier tipo de deterioro o desgaste.

El equipo solo debe ponerse en servicio con el cable de alimentación desenrollado.

Si se utiliza un tambor de cable, este deberá desenrollarse siempre por completo antes de usarlo.

Nunca debe utilizarse un cable alargador dañado. Sustituir los cables defectuosos por cables nuevos y no reparar los cables alargadores.

El equipo no debe utilizarse cuando algún cable esté dañado o desgastado. De forma especial debe comprobarse la existencia de daños en el cable de conexión a la red y su envejecimiento.

Los trabajos de mantenimiento y reparación en cables de red sólo deben ser realizados por técnicos especialmente instruidos.

¡Peligro de descarga eléctrica!
No conecte un cable dañado a la red eléctrica ni lo toque nunca antes de separarlo de la red. Los cables dañados pueden llevar a tocar partes activas de la máquina.

La unidad de escarificador/rodillo para airear solo se puede tocar cuando el equipo está desconectado de la red.

Asegúrese siempre de que las líneas eléctricas estén protegidas suficientemente.

Aunque el motor eléctrico está protegido contra salpicaduras de agua, no se debe trabajar con el equipo con lluvia o en zonas mojadas.

Utilice exclusivamente cables alargadores con aislamiento contra la humedad para uso en exteriores que sean adecuados para ser usados con el equipo (⇨ 10.1).

Desconecte el cable de conexión tirando de las clavijas, no de los cables.

Al escarificar/remover, mantenga el cable de conexión o el cable alargador alejado de las cuchillas/dientes flexibles, a fin de evitar daños que pueden llevar a tocar partes activas de la máquina.

Si se produce un accidente o un fallo de funcionamiento, apague inmediatamente el escarificador y extraiga el enchufe de la red.

Si al utilizar el equipo el cable de conexión o alargador resulta dañado (por ejemplo, atropellado) o enredado, apague inmediatamente el escarificador y extraiga el enchufe de la red. Compruebe el cable y sustitúyalo en caso necesario.

Si se conecta el equipo a un generador eléctrico debe tenerse en cuenta que las fluctuaciones de corriente pueden dañarlo.

Conecte el equipo sólo a una alimentación de corriente protegida mediante un diferencial de seguridad con una corriente disparadora de 30 mA como máximo. Para más información, consulte a un electricista.

Por razones de seguridad, el cable eléctrico siempre debe estar correctamente montado en el manillar.

4.3 Ropa y equipamiento de trabajo

Durante el trabajo debe llevarse siempre un calzado resistente con suela antideslizante. Nunca trabaje descalzo o, por ejemplo, con sandalias.

Durante el trabajo es necesario llevar puestas gafas de protección adecuadas.

En los trabajos de mantenimiento y limpieza y en el transporte del equipo deben llevarse siempre guantes y debe recogerse y protegerse el pelo largo (pañuelo, gorro, etc.).

El aparato sólo puede ponerse en funcionamiento con pantalones largos y ropa ceñida.

Nunca lleve puesta ropa holgada que pudiera quedar enganchada en los componentes móviles (palancas de mando); tampoco lleve joyas o bisutería, corbatas o bufandas.

4.4 Transporte del equipo

Trabaje sólo con guantes para evitar sufrir lesiones al tocar componentes del equipo calientes o con cantos afilados.

Antes del transporte, apague el equipo, desenchufe el cable y espere a que la cuchilla/dientes flexibles se detengan por completo.

Transportar el equipo siempre con el motor eléctrico frío.

Tener en cuenta el peso del equipo y utilizar medios auxiliares de carga adecuados en caso necesario (rampas, mecanismos de elevación).

El equipo y las piezas del equipo que se transporten (por ejemplo, el recogedor de hierba) deben sujetarse a la superficie de transporte con medios de fijación de dimensiones suficientes (correas, cables, etc.).

Al elevar y transportar el equipo, evite el contacto con las cuchillas/dientes flexibles.

Deben tenerse en cuenta las indicaciones del capítulo "Transporte". Allí se describe cómo hay que levantar y amarrar el equipo. (⇨ 12.1)

Para el transporte del equipo observe las normativas legales regionales, en especial las que atañen al aseguramiento de la carga y al transporte de objetos en superficies de carga.

4.5 Antes del trabajo

Debe garantizarse que sólo trabajen con el equipo personas que conocen el manual de instrucciones.

Observar las indicaciones del capítulo "Peligros asociados a la electricidad" (⇨ 4.2).

Respete las normas locales relativas a los horarios de trabajo de equipos de jardinería con motor eléctrico.

El equipo no debe utilizarse en superficies pavimentadas o cubiertas con lastre, en las que el material lanzado al aire puede causar lesiones.

Compruebe siempre la totalidad del terreno en el que vaya a utilizar la máquina, retirando todas las piedras, palos, alambres, huesos y otros objetos extraños que pudieran ser proyectados

hacia arriba por el equipo. Los obstáculos (por ejemplo tocones, raíces) pueden ser difíciles de detectar con hierba alta.

Por tanto, antes del trabajo con el equipo marque todos los objetos extraños (obstáculos) ocultos en el césped que no pueden quitarse.

Antes de utilizar el equipo deben sustituirse las piezas defectuosas, desgastadas y dañadas. Las indicaciones de peligro y advertencia del equipo ilegibles o dañadas deben ser sustituidas. Su distribuidor especializado STIHL tiene a su disposición adhesivos de repuesto y todas las demás piezas de recambio.

El equipo solo debe utilizarse si se encuentra en un estado seguro para el servicio. Antes de cada puesta en servicio debe controlarse lo siguiente:

– Si el equipo está montado debidamente.
– Si la unidad de escarificador/rodillo para airear (eje de cuchillas, cuchillas/dientes flexibles, soportes y atornillamiento) se encuentra en perfecto estado. Se debe prestar especial atención a la correcta fijación, a los daños (mellas o fisuras) y al desgaste.
– Si los dispositivos de protección (por ejemplo, el deflector, la carcasa, el manillar, la palanca de parada del motor) se encuentran en perfecto estado y funcionan debidamente.
– Si el recogedor no presenta daños y está montado por completo. No se debe utilizar un recogedor dañado.

En caso necesario, realice todos los trabajos pertinentes o acuda a un establecimiento especializado. STIHL recomienda los distribuidores especializados STIHL.

4.6 Durante el trabajo

No trabajar nunca el césped cuando haya animales o personas (especialmente niños) en la zona de peligro.

Los dispositivos de seguridad y de mando instalados en el equipo por el fabricante no deben retirarse ni anularse. En particular, no debe fijarse nunca la palanca de parada del motor al manillar (por ejemplo, atándola).

El manillar debe estar siempre debidamente montado y no ha de modificarse. El equipo nunca debe ponerse en marcha con el manillar plegado.

Nunca hay que fijar objetos al manillar (por ejemplo, ropa de trabajo). No deben enrollarse cables de extensión alrededor del manillar.

Trabaje sólo con luz diurna o buena luz artificial.

No trabaje con el equipo en caso de lluvia, tormenta y sobre todo cuando haya peligro de rayos.

El suelo mojado aumenta el riesgo de accidentes debido a una menor adherencia.
Se debe trabajar con especial precaución para no resbalar. Si es posible, evitar utilizar el equipo sobre suelo mojado.

No dejar el equipo expuesto a la lluvia sin protección.

Conectar el equipo:

Conecte el equipo con cuidado, conforme a las indicaciones del capítulo "Poner el equipo en servicio". (⇨ 10.)
Hay que prestar atención a que haya suficiente distancia entre los pies y la unidad de escarificador/rodillo para airear.

Para su conexión, el equipo debe encontrarse sobre una superficie plana.

El equipo no se debe volcar antes de conectarlo ni durante el proceso de conexión.

No conectar el motor eléctrico si el canal de expulsión no está cubierto con el deflector o con el recogedor de hierba.

Deben evitarse repetidas conexiones del equipo en poco tiempo, en particular, no se debe "jugar" con el botón de conexión. ¡Peligro de sobrecalentamiento del motor eléctrico!

Debido a las fluctuaciones de tensión ocasionadas por este equipo al acelerarlo, podrían resultar afectados otros dispositivos conectados al mismo circuito de corriente en caso de producirse condiciones de red desfavorables. En este caso deben adoptarse medidas adecuadas (por ejemplo, conectar el equipo a otro circuito de corriente que no sea el del dispositivo afectado o a un circuito de corriente con un nivel de impedancia más bajo).

Trabajo en pendientes:

Las pendientes deben trabajarse siempre en sentido transversal y nunca en sentido longitudinal.
Si el usuario perdiera el control al trabajar en sentido longitudinal, podría ser atropellado por el escarificador/removedor.

Hay que prestar especial atención al cambiar el sentido de marcha en pendientes.

Hay que asegurarse siempre de mantener una posición estable en pendientes y evitar trabajar con el equipo en pendientes excesivamente inclinadas.

Por motivos de seguridad, el equipo no se debe utilizar en pendientes con una inclinación superior a 25° (46,6 %).
¡Peligro de lesiones!
25° de pendiente equivalen a una subida vertical de 46,6 cm para 100 cm de longitud horizontal.

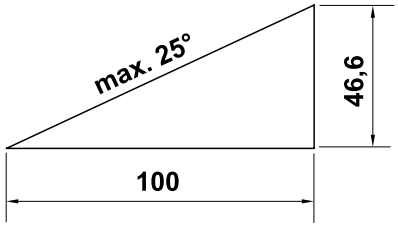

Uso del equipo:

Atención: ¡peligro de lesiones!
No ponga nunca las manos o los pies al lado o debajo de elementos en rotación. No toque nunca las cuchillas en rotación/dientes flexibles. Manténgase siempre alejado de la abertura de expulsión. Se debe respetar siempre la distancia de seguridad definida por el manillar.

No intente inspeccionar la unidad de escarificador/rodillo para airear mientras el equipo esté funcionando. No hay que abrir nunca el deflector ni retirar el recogedor de hierba con las cuchillas/dientes flexibles en rotación. Las cuchillas/dientes flexibles en rotación pueden causar lesiones.

No se incline por encima del equipo y mantenga siempre el equilibrio y una posición segura.

Conducir el equipo a la velocidad del paso de una persona; nunca se debe correr al trabajar con él. Desplazando el equipo rápidamente se aumenta el peligro de lesiones causadas por tropezones, resbalones, etc.

Tenga en cuenta que las cuchillas/dientes flexibles entran con fuerza en el suelo al escarificar/remover en posición baja o al pasar por encima de una elevación del terreno. Si las cuchillas/dientes flexibles se encuentran en una posición demasiado baja, el escarificador puede acelerarse involuntariamente, lo cual puede provocar la pérdida de control sobre el equipo.

Hay que prestar especial atención al dar la vuelta con el equipo o al acercarlo hacia uno mismo.
¡Existe el peligro de tropezar!

Jamás se deberá levantar o transportar el equipo con el motor eléctrico en marcha o con el cable de red conectado.

Deben esquivarse los objetos ocultos en el césped (aspersores de riego automático, estacas, válvulas de agua, fundamentos, cables eléctricos, cables delimitadores de robots cortacésped, etc.). No pase nunca la máquina por encima de semejantes objetos.

Utilice el equipo con sumo cuidado cuando trabaje en las cercanías de pendientes, bordes del terreno, zanjas y diques. Sobre todo hay que fijarse en estar a una distancia suficiente de tales puntos peligrosos.

Preste atención a la inercia de las cuchillas, que seguirán girando algunos segundos antes de pararse.

Apagar el motor eléctrico

– antes de ajustar la profundidad de corte,
– antes de abrir el deflector o retirar el recogedor de hierba.

Apague el motor eléctrico, extraiga el enchufe de red y asegúrese de que las cuchillas/dientes flexibles se hayan detenido por completo:

– antes de desplazar el equipo a una superficie sin hierba,
– antes de levantar o desplazar el equipo,
– antes transportar el equipo.

Apague el motor eléctrico, extraiga el enchufe de red y asegúrese de que las cuchillas/dientes flexibles se hayan detenido por completo:

– antes de dejar el equipo desatendido o cuando quede sin vigilancia.
– antes de desbloquear una unidad de escarificador/rodillo para airear bloqueada o eliminar obstrucciones en el canal de expulsión.
– antes de examinar y limpiar el equipo o realizar trabajos en él (por ejemplo, plegar el manillar).
– cuando se ha producido un choque contra un objeto extraño. Busque los daños que se pudieran haber producido y realice las reparaciones necesarias antes de volver a arrancar el equipo y trabajar con él.

– si el equipo vibra de forma anormal. En este caso habrá que revisar el equipo inmediatamente.

¡Peligro de lesiones por componentes defectuosos!
Por regla general, la aparición de vibraciones fuertes es indicio de una avería.
En particular, el equipo no debe ponerse en servicio con una unidad de escarificador/rodillo para airear (eje de cuchillas, cuchillas/dientes flexibles, soporte y atornillamiento) dañada o deformada.

En caso de vibraciones anormales o tras un choque contra un objeto extraño, compruebe la existencia de daños o piezas sueltas en el equipo, especialmente la unidad de escarificador/rodillo para airear (eje de cuchillas, cuchillas/dientes flexibles, soporte y atornillamiento), la carcasa, el deflector y el recogedor de hierba, y realice las reparaciones necesarias antes de volver a conectar el equipo y trabajar con él. Si no cuenta con los conocimientos necesarios, encargue las reparaciones necesarias a un experto (STIHL recomienda los distribuidores especializados STIHL).

4.7 Mantenimiento, limpieza, reparación y almacenamiento

Apague el equipo, extraiga el enchufe de la red y espere a que las cuchillas/dientes flexibles se detengan por completo, antes de efectuar cualquier trabajo en el equipo, antes de ajustarlo o limpiarlo y antes de verificar si está liado o dañado el cable de conexión.

Antes de guardarlo en lugares cerrados y antes de realizar cualquier trabajo de mantenimiento y limpieza, dejar que el equipo se enfríe por completo.

Limpieza:

Tras el trabajo, debe limpiarse concienzudamente todo el equipo.
(⇨ 11.2)

Suelte los residuos incrustados con un palo de madera. Limpie la parte inferior del equipo con agua y un cepillo.

No utilizar nunca equipos de limpieza a alta presión ni limpiar el equipo bajo agua corriente (p. ej., con una manguera de jardín).
No utilizar productos de limpieza agresivos. Estos pueden dañar el plástico y el metal, lo cual podría afectar al funcionamiento seguro de su equipo STIHL.

Para evitar un peligro de incendio, la zona de las aberturas de refrigeración situadas en el lateral del equipo deben mantenerse libres de hierba, paja, musgo, hojas y grasa, entre otras cosas.

Trabajos de mantenimiento:

Solo pueden realizarse los trabajos de mantenimiento descritos en este Manual de instrucciones; todos los demás trabajos deben ser realizados por un distribuidor especializado.
En caso de que no disponga de los conocimientos y de los medios auxiliares necesarios, póngase **siempre** en contacto con un distribuidor especializado.
STIHL recomienda la realización de los trabajos de mantenimiento y reparación exclusivamente por el servicio técnico de un distribuidor especializado STIHL.
Los distribuidores especializados STIHL reciben formación e información técnica regularmente.

Utilice únicamente herramientas, accesorios o acoples que estén autorizados por STIHL para este equipo o piezas técnicamente equivalentes. En caso contrario, existe riesgo de accidentes con lesiones personales o daños en el equipo. En caso de dudas debería dirigirse a un establecimiento especializado.

En lo que respecta a sus características, las herramientas, accesorios y piezas de recambio originales STIHL están adaptadas de forma óptima al equipo y a las necesidades del usuario. Los recambios originales STIHL se reconocen mediante la referencia de recambio STIHL, el logotipo STIHL y en tal caso por el identificativo de recambio STIHL. En las piezas más pequeñas es posible que solamente esté presente este identificativo.

Mantenga los adhesivos de advertencia e indicación siempre limpios y legibles. Debe sustituir los adhesivos dañados o ausentes por nuevos adhesivos originales que su distribuidor especializado STIHL le ponga a disposición. Si un componente se sustituye por otro nuevo, asegúrese que el nuevo componente disponga de los mismos adhesivos.

Los trabajos en la unidad de escarificador/rodillo para airear solo deben llevarse a cabo con guantes de trabajo resistentes y tomando especiales medidas de precaución.

Al trabajar en la unidad de escarificador/rodillo para airear, tenga en cuenta que las cuchillas/dientes flexibles pueden moverse incluso cuando el enchufe de red está extraído.

Mantenga firmemente apretadas todas las tuercas, pernos y tornillos, para que el equipo se encuentre en todo momento en un estado de funcionamiento seguro.

Revisar regularmente si el equipo completo y el recogedor de hierba presentan desgaste o daños, especialmente antes de guardarlos (por ejemplo, antes de la pausa invernal). Por motivos de seguridad, las piezas desgastadas o dañadas deben sustituirse inmediatamente para que el equipo se encuentre siempre en un estado de funcionamiento seguro.

En caso de que para los trabajos de mantenimiento se deban retirar componentes o dispositivos de protección, es necesario volver a colocarlos inmediatamente después de forma correcta.

4.8 Almacenamiento durante largos periodos de inactividad

Cuando se haya enfriado el equipo, hay que guardarlo en un lugar seco y cerrado.

Asegúrese de que el equipo no pueda ser utilizado por personas no autorizadas (p. ej. niños).

Limpiar a fondo el equipo antes de su almacenamiento (p. ej. en invierno).

El equipo debe guardarse en condiciones de servicio seguras.

4.9 Eliminación

Asegúrese de que el equipo viejo se deseche correctamente. Inutilice el equipo antes de desecharlo. Para prevenir accidentes, retire sobre todo el cable de red o el cable eléctrico entre el interruptor de conexión/desconexión y el motor eléctrico.

¡Peligro de lesiones causadas por la unidad de escarificador/rodillo para airear!
Un equipo fuera de servicio tampoco debe dejarse nunca sin vigilancia. Asegúrese de que el equipo y las cuchillas/dientes flexibles queden fuera del alcance de los niños.

5. Descripción de los símbolos

¡Atención!
Lea el manual de instrucciones antes de poner en marcha el equipo.

¡Peligro de lesiones!
Impida que otras personas se acerquen a la zona de peligro.

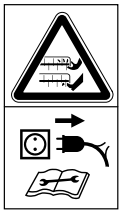

¡Atención! Cuchillas afiladas
Mantenga alejados los dedos de las manos y de los pies. Extraiga el enchufe de alimentación de red antes de realizar trabajos de mantenimiento, ajuste o limpieza, o si el cable de conexión estuviera enredado o dañado. Las cuchillas/dientes flexibles siguen girando después de apagar el motor eléctrico.

¡Peligro de descarga eléctrica!
Mantenga alejado el cable de conexión de las cuchillas/dientes flexibles.

¡Peligro de lesiones!
Las cuchillas/dientes flexibles siguen girando después de desconectar el motor eléctrico.

Utilizar gafas de protección

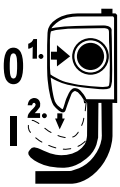

Conectar el motor eléctrico.

6. Contenido del suministro

Pos.	Denominación	Unid.
A	Equipo base con unidad de escarificador montada	1
B	Bastidor del recogedor de hierba	1
C	Material del saco recogedor	1
D	Parte central del manillar	2
E	Rodillo para airear	1
F	Empuñadura giratoria	4
G	Tornillo	4
H	Arandela	4
I	Guía de cables	2
J	Soporte	1
K	Tornillo unidad herramienta	2
–	Llave Allen	1
–	Manual de instrucciones	1

7. Preparar el equipo para el servicio

¡Peligro de lesiones!
Observe las indicaciones de seguridad del capítulo "Para su seguridad". (⇨ 4.)

Siga las indicaciones del capítulo "Transporte del equipo" al sacar el escarificador del embalaje. Sobre todo, utilice guantes y evite el contacto con las cuchillas/dientes flexibles. (⇨ 4.4)

- Para realizar todos los trabajos descritos, coloque el equipo sobre una base plana y firme.
- Antes de usar el equipo por primera vez, extraer el rodillo para airear de su parte inferior; quitar para ello los dos sujetacables.

7.1 Montar el manillar

- Abrir el tensor rápido (1) y plegar hacia atrás la parte inferior del manillar (2). Sujetar a la altura deseada y volver a cerrar el tensor rápido.
- Fijar ambas partes centrales del manillar (D) en la parte inferior del manillar (2) como se muestra en la ilustración. Para ello, encajar los tornillos (G) desde fuera en los orificios previstos para ello, encajar primero la arandela (H) en la parte interior y a continuación fijarlo todo con las empuñaduras giratorias (F). En el lado exterior derecho se encuentra además una guía de cables (I)
- A continuación montar la parte superior del manillar (3) del mismo modo en la parte central del manillar (D).
- Por último, introducir el cable eléctrico (4) en las guías de cables (I) ejerciendo presión.

7.2 Montar el recogedor de hierba

- Tirar del saco del recogedor de hierba (1) como se muestra en la ilustración con la placa base hacia abajo sobre el bastidor del recogedor de hierba (2). El asidero (3) debe encontrarse en la cara exterior del saco.
- Extender los perfiles de plástico integrados (4) por encima del bastidor del recogedor de hierba y presionarlos hasta que queden fijos.
- Enganchar el recogedor de hierba. (⇨ 7.5)

7.3 Cambiar la unidad de escarificador/rodillo para airear

– Apague el motor eléctrico y extraiga el enchufe de red. (⇨ 10.4)

– Colocar el equipo en la posición de limpieza. (⇨ 11.2)

Desmontar la unidad de escarificador/rodillo para airear:

- **1** Desenroscar los tornillos (1) del lado derecho del equipo con ayuda de la llave Allen (incluida en el suministro).
- **2** Subir la unidad de escarificador/rodillo para airear (2) en el lado derecho.
- **3** Extraer en el lado izquierdo.

Montar la unidad de escarificador/rodillo para airear:

Los tornillos (1) deben cambiarse tras cada cinco procesos de montaje y desmontaje de la unidad de escarificador/rodillo para airear. El distribuidor especializado STIHL dispone de las piezas de repuesto.

- Colocar el soporte (3) sobre el cojinete (4) en el extremo de la unidad de escarificador/rodillo para airear (2).
- Insertar la unidad de escarificador/rodillo para airear en el eje que sobresale.

- Introducir a presión el otro extremo de la unidad de escarificador/rodillo para airear con el soporte (3) (con el lado plano orientado hacia fuera) en el soporte del equipo.
- Enroscar y apretar los tornillos (1).

7.4 Abatir el manillar

¡Peligro de aplastamiento!
El manillar puede plegarse si se sueltan los tensores rápidos (1) o la empuñadura giratoria (3). Por ello hay que mantener sujeto el manillar (2) siempre por el punto más alto mientras se sueltan las empuñaduras giratorias.

Posición de transporte – para ahorrar espacio en el transporte y almacenamiento del equipo:

- En caso necesario, retirar el recogedor de hierba. (⇨ 7.5)
- Sujetar el manillar (2) por el punto más alto con una mano, abrir el tensor rápido (1), plegar el manillar con cuidado hacia delante y dejarlo sobre el equipo.
- Abrir las empuñaduras giratorias (3) entre la parte central y la parte inferior del manillar hasta que giren libremente y plegar el manillar (2) hacia atrás.
- Por último, abrir las empuñaduras giratorias entre la parte central y la parte superior del manillar y plegar la parte superior del manillar hacia delante. Tenga cuidado de no dañar el cable eléctrico (4).

Posición de trabajo – para desplazar el equipo:

- Vuelva a desplegar el manillar (2) y sujételo siempre con una mano.
- Primero apriete las empuñaduras giratorias (3) entre la parte superior y la parte central del manillar, y después entre la parte central y la parte inferior del manillar, y vuelva a cerrar el tensor rápido (1).

7.5 Recogedor de hierba

Enganchar:

- Abrir el deflector (1) y mantenerlo abierto.
- Enganchar el recogedor de hierba (2) con las pestañas (3) en los alojamientos (4) de la parte posterior del equipo.
- Cerrar el deflector (1).

Desenganchar:

- Abrir el deflector (1) y mantenerlo abierto.
- Levantar el recogedor de hierba (2) y retirarlo hacia atrás.
- Cerrar el deflector (1).

7.6 Ajuste de la altura del manillar

¡Peligro de aplastamiento!
El manillar puede plegarse si se sueltan los tensores rápidos (1). Mantenga por ello siempre el manillar (2) en la posición más elevada con una mano mientras suelta los tensores rápidos.

- **1** Abra los tensores rápidos (1) hasta que giren libremente.
- **2** Mantenga el manillar (2) en la posición deseada en uno de los cuatro niveles de enclavamiento.
- Cierre los tensores rápidos (1).

8. Indicaciones para el trabajo

¡Peligro de lesiones!
Desenrede inmediatamente cualquier enredo de cable que se produzca.

Al trabajar con el equipo mantenga el cable de conexión siempre detrás de usted. Los cables de conexión pueden dañarse involuntariamente al escarificar/remover o ser causa de tropiezos. Esto conlleva un alto riesgo de accidente. Por esta razón hay que trabajar de manera que el cable de conexión quede siempre visible en la superficie de césped trabajada.

8.1 Indicaciones para el escarificado

Mediante un **escarificado periódico** el césped se vuelve menos sensible a la sequedad, al calor y al frío. Un césped que se escarifica una vez al año es menos propenso a las enfermedades, y además este proceso elimina las solidificaciones del suelo y las superficies endurecidas por las pisadas (producidas por juegos de pelota, fiestas u otros eventos). Como resultado se obtiene un césped verde y de crecimiento uniforme.

Época:

La mejor época para el escarificado anual es la primavera temprana.
Si se pretende trabajar una superficie de

césped con un escarificador más de una vez al año, no debería escarificarse entonces ni en pleno verano ni después de mediados de otoño.

Tras el escarificado, el césped necesita unas semanas para regenerarse. Por esa razón, el escarificado óptimo se consigue durante la fase de crecimiento en primavera.

Las superficies de césped muy enmarañadas deberían trabajarse dos veces al año: la primera vez en primavera y la segunda en otoño.

Preparación de la superficie de césped:

Antes de escarificar, corte el césped a una altura de unos 2 a 3 centímetros.
Cuanto más corto esté el césped, mejor se podrá escarificar.

El césped no debe estar recién sembrado, mojado o demasiado seco.

Consejos para obtener un resultado de trabajo óptimo:

- Solo escarifique el suelo, para no dañar las raíces de césped. (⇨ 10.5)
- Guíe el equipo en bandas rectas y paralelas.
- Mantenga una velocidad de trabajo uniforme.
- Evite permanecer demasiado tiempo en el mismo sitio.
- Si el césped está muy enmarañado, escarifique una segunda vez en perpendicular a las primeras franjas.

Tras el escarificado:

- Quite todo el material de escarificación de la superficie de césped.
- Abone el césped y siembre de nuevo las zonas calvas que se hayan formado.
- Riegue la superficie de césped abundantemente.

8.2 Indicaciones para el removido

Además del escarificado, también el **removido** del césped es importante para obtener una superficie de césped cuidada y uniforme.

Con el rodillo para airear se elimina la capa superficial apelmazada del césped. Así, el aire y los nutrientes del suelo se reabsorben mejor y se evita la humedad excesiva.

Época:

Al contrario que el escarificado, el removido puede y debe hacerse durante todo el año, para evitar que se densifique la superficie.

Preparación de la superficie de césped:

Antes de remover, corte el césped a una altura de unos 2 a 3 centímetros.

El césped no debe estar recién sembrado, mojado o demasiado seco.

Consejos para obtener un resultado de trabajo óptimo:

- Seleccione la profundidad de corte adecuada. (⇨ 10.5)
- Guíe el equipo en bandas rectas y paralelas.
- Mantenga una velocidad de trabajo uniforme.
- Evite permanecer demasiado tiempo en el mismo sitio.
- Si el césped está muy enmarañado, remueva una segunda vez en perpendicular a las primeras franjas.

Después de remover:

- Retire todos los restos de plantas de la superficie de césped.
- Riegue la superficie de césped abundantemente.

8.3 Zona de trabajo del usuario

- Por motivos de seguridad, cuando el motor eléctrico está en marcha el usuario se debe mantener siempre detrás del manillar en la zona de trabajo. Se debe respetar siempre la distancia de seguridad definida por el manillar.
- El escarificador debe ser manejado exclusivamente por una sola persona. Ninguna otra persona debe acercarse a la zona de peligro. (⇨ 4.)

8.4 Carga correcta del motor eléctrico

El escarificador puede someterse a esfuerzo solo en la medida en que no se haga descender la velocidad del motor eléctrico por debajo de límites prudenciales.

Reduzca la velocidad de avance cuando descienda la velocidad del motor. En caso necesario, seleccione una profundidad de corte menor y prosiga luego con el escarificado/removido.

8.5 Protección contra sobrecarga térmica del motor eléctrico

Si durante el trabajo se produce una sobrecarga del motor eléctrico, el dispositivo de protección contra sobrecarga térmica integrado lo desconectará automáticamente.

Posibles causas de sobrecarga:

– Velocidad de avance excesiva
– Las cuchillas/dientes flexibles entran demasiado en el suelo
– Cable de conexión no adecuado o demasiado largo (caída de tensión) (⇨ 10.1)
– Limpieza insuficiente de la conducción del aire de refrigeración

Nueva puesta en servicio

Tras un tiempo de enfriamiento de hasta 10 min. (en función de la temperatura ambiente), ponga el equipo en servicio nuevamente con toda normalidad. (⇨ 10.)

8.6 Si se bloquea la unidad de escarificador/rodillo para airear

Apague inmediatamente el motor eléctrico y extraiga el enchufe de red.
Seguidamente examine si la máquina (especialmente la unidad de escarificador o el rodillo para airear) presenta daños y elimine la causa de la avería.

9. Dispositivos de seguridad

El equipo cuenta con varios dispositivos de seguridad para un manejo seguro y para evitar un uso inadecuado.

¡Peligro de lesiones!
Cuando se detecta un defecto en un dispositivo de seguridad, el equipo no debe ser puesto en marcha. Póngase en contacto con un establecimiento especializado; STIHL recomienda los distribuidores especializados STIHL.

9.1 Dispositivos de protección

El escarificador está equipado con dispositivos de protección, que impiden un contacto involuntario con las cuchillas/dientes flexibles y con el material de escarificación expulsado.
Entre ellos se cuentan la carcasa, el recogedor de hierba, el deflector y el manillar montado debidamente.

9.2 Manejo con las dos manos

El motor eléctrico sólo se puede poner en marcha si se presiona y se mantiene presionado el botón de conexión con la mano derecha, y después se tira de la palanca de parada del motor hacia el manillar con la mano izquierda.

10. Poner el equipo en servicio

10.1 Conexión eléctrica del equipo

¡Peligro de descarga eléctrica!
Tenga en cuenta las indicaciones de seguridad del capítulo "Para su seguridad" (⇨ 4.).

Si se utiliza un tambor de cable, el cable de conexión deberá estar totalmente desenrollado, pues de lo contrario se podría producir una pérdida de potencia y un sobrecalentamiento debido a la resistencia eléctrica.

Solo deben emplearse cables de conexión que no sean más ligeros que los siguientes cables flexibles de goma:
H07 RN-F DIN/VDE 0282

Sección mínima:
hasta 25 m de longitud: 1,5 mm²
hasta 50 m de longitud: 2,5 mm²

Los acoplamientos de los cables de conexión deben ser de goma o estar revestidos de goma y deben cumplir la siguiente norma:
DIN/VDE 0620

La tensión de red y la frecuencia de red deben coincidir con los datos de la placa de características o con los datos indicados en el capítulo "Datos técnicos" (⇨ 17.).

El cable de conexión a la red eléctrica debe estar suficientemente protegido (⇨ 17.).

Este equipo está destinado al uso conectado a una red de alimentación de corriente con una impedancia de sistema

$Z_{máx}$ en el punto de entrega (conexión doméstica) de un máximo de **0,49 ohmios** (a 50 Hz).

El usuario debe asegurarse de que el equipo solamente se ponga en servicio con una red de alimentación de corriente que cumpla estos requisitos. Si fuera necesario, la impedancia del sistema puede consultarse a la empresa suministradora de energía local.

10.2 Dispositivo antitirones del cable

Durante el trabajo, el dispositivo antitirones evita que el cable de conexión se desconecte accidentalmente y que la conexión del cable de alimentación del equipo resulte dañada.

Por este motivo, el cable de conexión siempre debe guiarse por el dispositivo antitirones.

- Formar un lazo con el cable de conexión (1) y meterlo por la abertura (2).
- Colocar el lazo encima del gancho (3) y fijarlo.

10.3 Conectar el escarificador

¡Peligro de lesiones!
El escarificador no se debe ladear jamás para conectar el motor eléctrico.

- **1** Apriete el botón de conexión (1) y manténgalo apretado.
- **2** Tire de la palanca de parada del motor (2) hacia el manillar y manténgala sujeta.
- Una vez accionada la palanca de parada del motor (2), se puede soltar el botón de conexión (1).
- Trabaje la superficie de césped.

Con un ajuste bajo de la unidad de escarificador/rodillo para airear, el escarificador se puede poner en movimiento bruscamente al arrancar.

10.4 Desconectar el escarificador

- Suelte la palanca de parada del motor (1). El motor eléctrico y la unidad de escarificador/rodillo para airear se detienen tras un corto periodo de rodaje por su propia inercia.

10.5 Ajustar la profundidad de corte

La profundidad de corte se puede ajustar de manera progresiva.

Margen de ajuste: **15 mm**.

- Apagar el motor eléctrico. (⇨ 10.4)
- Modificar la profundidad de corte girando la empuñadura giratoria (1), posición de la unidad de escarificador/rodillo para airear.

En sentido horario: bajar la unidad de escarificador/rodillo para airear

En sentido antihorario: subir la unidad de escarificador/rodillo para airear

Posición de transporte: Unidad de escarificador/rodillo para airear completamente elevados, sin penetrar en el suelo.

Notas:

– Comience a escarificar/remover siempre con una profundidad de corte pequeña. Si el resultado no fuera satisfactorio, aumente la profundidad de corte progresivamente.

– El **desgaste de las cuchillas/dientes flexibles** puede compensarse seleccionando una mayor profundidad de corte.

– El ajuste más profundo no debería seleccionarse con cuchillas/dientes flexibles nuevos, ya que las raíces de césped podrían sufrir daños durante el escarificado/removido.

La profundidad de corte depende del desgaste de las cuchillas/dientes flexibles y del suelo. El escarificador es presionado contra la superficie de césped debido a la rotación de las cuchillas/dientes flexibles y a su propio peso: Por esta razón el corte es más profundo en un suelo blando que en uno compacto.

10.6 Vaciar el recogedor de hierba

¡Peligro de lesiones!
Antes de retirar el recogedor de hierba (1) hay que apagar el motor eléctrico por motivos de seguridad y retirar el enchufe de red.

- Desenganchar el recogedor de hierba (1). (⇨ 7.5)
- Vaciar el material de escarificación.
- Enganchar el recogedor de hierba (1). (⇨ 7.5)

11. Mantenimiento

11.1 Información general

¡Peligro de lesiones!
Tenga en cuenta las indicaciones de seguridad del capítulo "Para su seguridad" (⇨ 4.).

Mantenimiento anual por parte de un establecimiento especializado:

El escarificador debería ser revisado una vez al año por un establecimiento especializado. STIHL recomienda los distribuidores especializados STIHL.

11.2 Limpiar el equipo

15

Intervalos de mantenimiento: Después de cada uso

Un tratamiento cuidadoso evita daños en el equipo y alarga su vida útil.

- Coloque el escarificador sobre una superficie firme, nivelada y plana.
- **Posición de limpieza:**
  Desenganchar el recogedor de hierba (⇨ 7.5). Abrir los tensores rápidos (1) y colocar el manillar (2) hacia atrás. Volcar el escarificador con cuidado levantándolo por el asa de transporte delantera (3). Colocar el equipo como se muestra en la ilustración y dejar que el manillar quede apoyado sobre el suelo.
- Limpiar el equipo únicamente con agua, con un cepillo o con un paño. Soltar los residuos incrustados con un palo de madera. En caso necesario, utilice un limpiador especial (por ejemplo, el limpiador especial STIHL).
- No proyecte nunca chorros de agua o una hidrolimpiadora sobre componentes eléctricos como conmutadores, piezas del motor eléctrico, correas trapezoidales, conducciones del aire de refrigeración, juntas o cojinetes.
- Limpie la unidad de escarificador/rodillo para airear.
- Eliminar la suciedad en la conducción del aire de refrigeración del lateral del equipo, para garantizar una suficiente refrigeración del motor.

11.3 Motor eléctrico y ruedas

El motor eléctrico no requiere mantenimiento.

Los rodamientos de las ruedas no requieren mantenimiento.

11.4 Parte superior del manillar

Intervalos de mantenimiento: antes de cada uso

- Compruebe si la parte superior del manillar, que está recubierta con una capa aislante, presenta daños. Si dicha capa está dañada, no ponga en servicio el escarificador y haga que un establecimiento especializado cambie la parte superior del manillar. STIHL recomienda los distribuidores especializados STIHL.

11.5 Unidad de escarificador

¡Peligro de lesiones!
Las cuchillas desgastadas pueden romperse y causar lesiones graves. Por esta razón es imprescindible realizar el mantenimiento de la manera descrita.

Intervalos de mantenimiento: antes de cada uso

- Vuelque el escarificador hacia atrás para colocarlo en la posición de limpieza. (⇨ 11.2)
- Compruebe el desgaste y el posicionamiento correcto de la unidad de escarificador (compuesta por eje de cuchillas, cuchillas, tuercas, arandelas y casquillos distanciadores), así como la presencia de fisuras u otros daños.

Control del desgaste:

Las cuchillas deben sustituirse si ya no escarifican el suelo ni siquiera con la profundidad de corte más alta (nivel 6). Siempre hay que sustituir el juego de cuchillas completo.
¡No reafilar jamás las cuchillas!

Las piezas defectuosas o desgastadas deben repararse o cambiarse siempre en un establecimiento especializado. STIHL recomienda los distribuidores especializados STIHL.

11.6 Almacenamiento y parada invernal

- El escarificador, así como la unidad de escarificador/rodillo para airear adicional, debe guardarse en un lugar seco, cerrado y sin polvo. Asegúrese de que el equipo no quede al alcance de los niños.

- El escarificador solo debe guardarse en un estado de servicio seguro; si es necesario hay que abatir el manillar.(⇨ 7.4)
- Mantenga todas las tuercas, pernos y tornillos firmemente apretados y sustituya las indicaciones de advertencia y peligro del equipo que sean ilegibles, compruebe signos de desgaste y daños en toda la máquina y el recogedor de hierba. Sustituya las piezas desgastadas o dañadas.
- Deben solucionarse las posibles anomalías presentes en el equipo antes de guardarlo.

Si el escarificador va a estar parado mucho tiempo (pausa invernal), tenga en cuenta además los puntos siguientes:

- Limpie a fondo todos los componentes externos del equipo.
- Lubrique bien (aceite o grasa) todas las piezas móviles.

12. Transporte

12.1 Transporte

¡Peligro de lesiones!
Tener en cuenta el capítulo "Para su seguridad" antes del transporte. (⇨ 4.)
Durante el transporte hay que llevar siempre un equipamiento personal de seguridad adecuado (calzado de seguridad, guantes resistentes).
Antes de levantar o transportar el equipo hay que desconectar siempre la línea de alimentación.

Transporte del equipo:

- Antes del transporte, ponga siempre la unidad de escarificador/rodillo para airear en la posición más elevada, para evitar lesiones y daños al suelo. (⇨ 10.5)
- Preste atención a que haya siempre suficiente distancia entre la cuchilla/dientes flexibles y el cuerpo, especialmente los pies y las piernas.
- No empujar ni arrastrar el equipo sobre elevaciones (p. ej. escalones).
- El recogedor de hierba solo debe utilizarse para el transporte de material de escarificación.
- **Transporte del escarificador por una sola persona:** eleve y transporte el equipo por el asa de transporte trasera (1).
- **Transporte del escarificador entre dos personas:** Levante y transporte el equipo sujetándolo por el asa de transporte delantera (2) y la parte superior del manillar (3), o, si la parte superior del manillar está plegada, por la parte inferior del manillar (4).

Sujeción del equipo:

- Asegure el escarificador, el recogedor de hierba y la unidad de escarificador/rodillo para airear sobre la superficie de carga con medios de sujeción adecuados. Transporte el equipo sólo apoyado sobre sus ruedas.
- Fijar cuerdas o correas a la parte inferior del manillar (4) y al asa de transporte trasera (1). En caso necesario, abatir el manillar.

13. Reducir el desgaste y prevenir daños

Información importante referente al mantenimiento y cuidado del grupo de productos

Escarificador, de dirección manual y eléctrico (STIHL RLE)

STIHL no se hace responsable de los daños personales y materiales ocasionados por la no observación de las indicaciones contenidas en las instrucciones de funcionamiento, especialmente en lo referente a la seguridad, el funcionamiento y el mantenimiento, o de los daños que aparezcan debidos a una utilización de accesorios o piezas de repuesto no autorizadas.

Siga siempre las instrucciones siguientes, que son importantes para evitar daños o un desgaste excesivo de su equipo STIHL:

1. Piezas de desgaste

Algunas piezas del equipo STIHL están sometidas a un desgaste normal, incluso utilizando el equipo de manera adecuada, por lo que deberán ser sustituidas a tiempo (dependiendo del tipo y de la duración de uso).

Estas son, entre otras:

– Unidad de escarificador
– Rodillo para airear
– Correa trapezoidal
– Recogedor de hierba

2. Observación de las indicaciones del presente manual de instrucciones

El uso, mantenimiento y almacenamiento del equipo STIHL deberá efectuarse con sumo cuidado, tal y como se describe en este manual de instrucciones. El propio usuario es el responsable de todos los daños ocasionados por incumplimiento de las indicaciones de seguridad, utilización y mantenimiento.

Esto es especialmente válido en caso de:

– Cable de alimentación de dimensiones insuficientes (sección).
– Conexión eléctrica incorrecta (tensión).
– Modificaciones en el producto no autorizadas por STIHL.
– El uso de herramientas o piezas no permitidas para el equipo, no adecuadas o de calidad inferior.
– Un uso inadecuado del producto.
– La utilización del producto en eventos deportivos o en campeonatos.
– Daños ocasionados como consecuencia de un uso continuado del producto con componentes defectuosos.

3. Trabajos de mantenimiento

Todos los trabajos descritos en el apartado titulado "Mantenimiento" tienen que ser ejecutados regularmente.

Si el usuario no puede realizar alguno de estos trabajos de mantenimiento, deberá encomendar esta tarea a un establecimiento especializado.

STIHL recomienda que los trabajos de mantenimiento y reparación se realicen exclusivamente en las instalaciones del distribuidor especializado STIHL.

Los distribuidores especializados STIHL reciben formación e información técnica regularmente.

Si se descuidan estos trabajos pueden producirse daños de los que será responsable el usuario.

Los posibles daños son, entre otros:

– Daños en el motor eléctrico debido a una limpieza insuficiente de la conducción del aire de refrigeración.
– Daños por corrosión y otros daños derivados de un almacenamiento indebido.
– Daños en el equipo debido a la utilización de piezas de recambio de una calidad inferior.
– Daños por no realizar un mantenimiento periódico o por realizar un mantenimiento insuficiente, o bien por no realizar los trabajos de mantenimiento o reparación en un taller especializado.

14. Protección del medio ambiente

El material de escarificación no forma parte de la basura normal, sino que debe utilizarse para preparar compost.

Los embalajes, el equipo y los accesorios están fabricados con materiales reciclables y deben desecharse correspondientemente.

Una eliminación de restos de materiales por separado, respetando el medio ambiente, ofrece la posibilidad de reciclar las materias primas empleadas. Por esta razón, debe llevar el equipo a un centro de reciclaje cuando desee deshacerse de él. Tenga en cuenta para ello las indicaciones del capítulo "Eliminación". (⇨ 4.9)

Póngase en contacto con su centro de reciclado o su establecimiento especializado para recibir información sobre cómo eliminar los productos desechables de forma correcta.

15. Piezas de recambio habituales

Unidad de escarificador:
6291 700 3500

Rodillo para airear:
6291 710 5200

Tornillos unidad herramienta:
6291 951 3505

16. Declaración de conformidad de la UE

16.1 Escarificador, de dirección manual y eléctrico (STIHL RLE)

STIHL Tirol GmbH
Hans Peter Stihl-Straße 5
6336 Langkampfen
Austria

declara, como único responsable, que la máquina

Escarificador, de dirección manual y eléctrico (STIHL RLE),

Marca	**STIHL**
Tipo	RLE 240.0
Identificación de serie	6291

cumple con las siguientes directivas de la CE:
2000/14/EC, 2002/96/EC, 2006/42/EC, 2011/65/EU, 2014/30/EU

El producto ha sido desarrollado de acuerdo con las siguientes normas:
EN 60335-1, EN 50636-2-92

Para el desarrollo y la fabricación de los productos son aplicables las versiones de las normas que son válidas en cada fecha de fabricación.

Método aplicado para la evaluación de la conformidad:
Anexo V (2000/14/EC)

Nombre y dirección de la entidad que participó en la evaluación:

TÜV Rheinland LGA Products GmbH
Tillystraße 2
D-90431 Nürnberg

Recopilación y conservación de la documentación técnica:
Sven Zimmermann
STIHL Tirol GmbH

El año de fabricación y el número de serie se indican en la placa de características del equipo.

Potencia sonora medida:
90,1 dB(A)

Potencia sonora garantizada:
95 dB(A)

Langkampfen,
2019-01-02 (AAAA-MM-DD)

STIHL Tirol GmbH

Sven Zimmermann

Jefe del departamento de construcción

17. Datos técnicos

Tipo	**RLE 240.0**
Identificación de serie	6291
Motor, tipo	Electromotor
Tensión	230 V~
Entrada de potencia	1500 W
Frecuencia	50 Hz
Protección por fusible	>10 A
Clase de protección	II
Tipo de protección	IPX4
Dispositivo escarificador	20 cuchillas fijas
Rodillo para airear	11 x 2 dientes flexibles móviles
Accionam. de cuchillas escarif./rodillo p. airear	permanente
Régimen de salida del motor	4100 rpm
Ancho de trabajo	34 cm
Profundidad de corte	Progresiva; margen de ajuste: 15 mm
Ø rueda delantera	140 mm
Ø rueda trasera	170 mm
Longitud	131 cm
Anchura	56 cm
Altura	119 cm
Tipo	**RLE 240.0**
Peso	16 kg
Volumen del recogedor de hierba	50 l
Emisiones sonoras:	
Según la Directiva 2000/14/EC:	
Potencia sonora garantizada L_{WAd}	95 dB(A)
Según la Directiva 2006/42/EC:	
Nivel sonoro en el lugar de trabajo L_{pA}	79 dB(A)
Incertidumbre K_{pA}	3 dB(A)
Vibraciones mano-brazo:	
Valor característico de vibración declarado según EN 12096:	
Valor medido a_{hw}	5,2 m/seg^2
Factor K_{hw}	2,08 m/seg^2
Medición según EN 20643, EN 50636-2-92	

18. Localización de anomalías

En caso necesario ponerse en contacto con un establecimiento especializado: STIHL recomienda los distribuidores especializados STIHL.

Anomalía:
El motor eléctrico no arranca

Posible causa:
- No hay tensión de red
- Botón de conexión no pulsado
- La unidad de escarificador/rodillo para airear está bloqueada
- Cable de conexión, conectores macho/hembra o conmutadores defectuosos

– Protección contra sobrecarga térmica del motor eléctrico activada

Solución:
– Comprobar la protección por fusible (⇨ 10.1)
– Apretar el botón de conexión (⇨ 10.3)
– Limpiar la carcasa y el canal de expulsión (extraer el enchufe de red) (⇨ 11.2)
– Comprobar cables/conectores/conmutadores, cambiar eventualmente (⇨ 10.1), (🛠)
– Dejar enfriar el equipo (⇨ 8.5), (🛠)

Anomalía:
El dispositivo de seguridad eléctrica se dispara frecuentemente

Posible causa:
– El cable de conexión no es adecuado
– Sobrecarga eléctrica
– El equipo está sobrecargado por trabajar con cuchillas/dientes flexibles en posición demasiado baja

Solución:
– Utilizar un cable de conexión adecuado (⇨ 10.1)
– Conectar el equipo a otro circuito de corriente
– Reducir la profundidad de corte y la velocidad de avance (⇨ 10.5)

Anomalía:
Fuertes vibraciones durante el funcionamiento

Posible causa:
– Unidad de escarificador/rodillo para airear defectuosa
– Fijación defectuosa del motor eléctrico

Solución:
– Comprobar y, en caso necesario, reparar las cuchillas/dientes flexibles, el eje de cuchillas, el soporte, el atornillamiento y los cojinetes de la unidad de escarificador/rodillo para airear (⇨ 11.5), (🛠)
– Atornillar el motor eléctrico (🛠)

Anomalía:
Resultado de trabajo insatisfactorio

Posible causa:
– Unidad de escarificador/rodillo para airear con ajuste demasiado bajo (calvas, alto porcentaje de césped en el material de escarificación)
– Unidad de escarificador/rodillo para airear con ajuste demasiado alto (eliminación nula o insuficiente de los enredos de hierba)
– Las cuchillas/dientes flexibles han alcanzado su límite de desgaste
– Correa trapezoidal dañada, desgastada o tensada insuficientemente

Solución:
– Reducir la profundidad de corte (⇨ 10.5)
– Aumentar la profundidad de corte (⇨ 10.5)
– Sustituir la unidad de escarificador/rodillo para airear (⇨ 11.5), (🛠)
– Sustituir la correa trapezoidal (🛠)

Anomalía:
Las cuchillas/dientes flexibles no giran

Posible causa:
– Correa trapezoidal defectuosa
– Unidad de escarificador/rodillo para airear defectuosa

Solución:
– Sustituir la correa trapezoidal (🛠)
– Reparar la unidad de escarificador/rodillo para airear (⇨ 11.5), (🛠)

Anomalía:
No se puede ajustar la profundidad de corte

Posible causa:
– Empuñadura giratoria o elemento de ajuste dañados

Solución:
– Reparar la empuñadura giratoria o el elemento de ajuste (🛠)

19. Plan de mantenimiento

19.1 Confirmación de entrega

Modelo: _____

Número de serie:

Fecha: __ __ ____

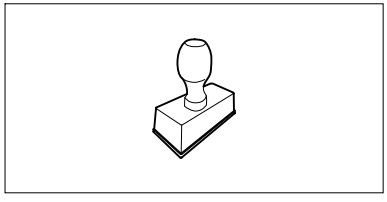

Próxima revisión

Fecha: __ __ ____

19.2 Confirmación de servicio técnico

17

Entregue este Manual de instrucciones a su distribuidor especializado STIHL al realizarse trabajos de mantenimiento.
Él le confirmará la ejecución de los trabajos de servicio técnico en los campos preimpresos.

Servicio técnico realizado el

Fecha del próximo servicio técnico

Estimados clientes,

ficamos muito satisfeitos pelo facto de ter escolhido a STIHL. Desenvolvemos e fabricamos os nossos produtos com a máxima qualidade e de acordo com as necessidades dos nossos clientes. Por isso, os produtos oferecem uma elevada fiabilidade mesmo sob condições de esforço extremo.

Também na assistência a STIHL é uma marca de excelência. O nosso revendedor autorizado garante aconselhamento e formação competente, e um acompanhamento técnico aprofundado.

Agradecemos a sua confiança e esperamos que aprecie o seu produto STIHL.

Dr. Nikolas Stihl

IMPORTANTE! LER E GUARDAR ANTES DA UTILIZAÇÃO.

1. Índice

Sobre este manual de utilização 128
Generalidades 128
Instruções sobre a leitura do manual de utilização 128
Diferenças entre países 128
Descrição do aparelho 129
Para sua segurança 129
Generalidades 129
Aviso – perigos originados pela corrente elétrica 130
Vestuário e equipamento 131
Transporte do aparelho 131
Antes dos trabalhos 131
Durante o trabalho 132
Manutenção, limpeza, reparações e armazenamento 134
Armazenamento no caso de períodos de paragem mais longos 135
Eliminação 135
Descrição de símbolos 135
Fornecimento 135
Preparar o aparelho para o funcionamento 136
Montar o guiador 136
Montar a cesta de recolha 136
Mudar a unidade escarificadora/cilindro arejador 136
Rebater o guiador 137
Cesta de recolha 137
Ajuste da altura do guiador 137
Instruções para trabalhar 137
Instruções para verticutar 137
Indicações para pentear 138
Área de trabalho do utilizador 138
Carga adaptada ao motor elétrico 138
Proteção térmica contra sobrecarga do motor elétrico 138
Se a unidade escarificadora/cilindro arejador ficar bloqueado 139
Dispositivos de segurança 139
Dispositivos de proteção 139
Operação de duas mãos 139
Colocar o aparelho em funcionamento 139
Ligar o aparelho à corrente elétrica 139
Alívio de tração 139
Ligar o verticutador 140
Desligar o verticutador 140
Ajustar a profundidade de trabalho 140
Esvaziar a cesta de recolha 140
Manutenção 140
Generalidades 140
Limpar o aparelho 140
Motor elétrico e rodas 141
Parte superior do guiador 141
Unidade verticutadora 141
Arrumação e período de inverno 141
Transporte 142
Transporte 142
Minimização do desgaste e prevenção de danos 142
Proteção do meio ambiente 143
Peças de reposição comuns 143
Declaração de conformidade UE 143
Verticutador de condução manual e funcionamento elétrico (STIHL RLE) 143
Dados técnicos 144
Localização de falhas 144
Plano de manutenção 145
Confirmação de entrega 145

Confirmação de assistência 145

2. Sobre este manual de utilização

2.1 Generalidades

Este manual de utilização é um **manual de instruções original** do fabricante de acordo com a Diretiva Comunitária 2006/42/EC.

A STIHL trabalha continuamente no desenvolvimento da sua gama de produtos, pelo que se reserva o direito de efetuar alterações nos componentes fornecidos no que respeita à forma, à técnica e ao equipamento.
Por esta razão, não é possível reclamar determinados direitos resultantes das indicações e figuras nesta brochura.

Neste manual de utilização, poderão ser descritos modelos que não estão disponíveis em todos os países.

Este manual de utilização está protegido por direitos de autor. Todos os direitos estão reservados, em particular o direito de reprodução, tradução e processamento com sistemas eletrónicos.

2.2 Instruções sobre a leitura do manual de utilização

As imagens e os textos descrevem determinados passos de operação.

Todos os símbolos gráficos aplicados no aparelho são explicados neste manual de utilização.

Perspetiva:

Perspetiva ao utilizar as designações "**esquerda**" e "**direita**" no manual de utilização:
O utilizador encontra-se atrás do aparelho e olha para a frente no sentido de marcha.

Referência de capítulo:

Uma seta remete para os respetivos capítulos e subcapítulos para mais explicações. O seguinte exemplo indica uma referência para um capítulo: (⇨ 3.)

Identificação de secções de texto:

As instruções descritas podem ser identificadas conforme os exemplos que se seguem.

Passos de operação que necessitam da intervenção do utilizador:

- Solte o parafuso (1) com uma chave de fendas, acione a alavanca (2)...

Enumerações gerais:

– Utilização do produto em eventos desportivos ou concursos

Textos com especial relevância:

As secções de texto com especial relevância são identificadas com um dos símbolos descritos a seguir, de modo a dar-lhes destaque adicional no manual de utilização.

Perigo!
Perigo de acidentes e ferimentos graves para pessoas. Um determinado comportamento é necessário ou deve ser omitido.

Aviso!
Perigo de ferimentos para pessoas. Um determinado comportamento evita ferimentos possíveis ou prováveis.

Cuidado!
Ferimentos ou danos materiais ligeiros que podem ser evitados através de um determinado comportamento.

Nota
Informação para uma melhor utilização do aparelho e para evitar possíveis falhas na utilização.

Textos com referência a imagens:

As figuras que esclarecem a utilização do aparelho encontram-se no início do manual de utilização.

O símbolo da câmara serve para associar as imagens nas páginas de imagens à respetiva parte do texto no manual de utilização.

2.3 Diferenças entre países

A STIHL fornece aparelhos com diferentes fichas e comutadores, dependendo do país de fornecimento.

As figuras mostram os aparelhos com fichas do tipo Euro. A ligação de aparelhos com outras versões de fichas à rede faz-se da mesma forma.

3. Descrição do aparelho

1 Parte superior do guiador
2 Arco de paragem do motor
3 Botão de ligação
4 Manípulo rotativo
5 Guia do cabo
6 Parte central do guiador
7 Cesta de recolha
8 Tampa de expulsão
9 Parte inferior do guiador
10 Tensores rápidos
11 Pega de transporte traseira
12 Roda traseira
13 Roda dianteira
14 Cárter
15 Manípulo rotativo da profundidade de trabalho
16 Pega de transporte dianteira
17 Placa de identificação com número de máquina

4. Para sua segurança

4.1 Generalidades

Ao trabalhar com o aparelho, deverá obrigatoriamente seguir as seguintes instruções de prevenção de acidentes.

Antes da primeira colocação em funcionamento, é necessário ler atentamente todo o manual de utilização. Guarde o manual de utilização com cuidado para futura utilização.

Estas medidas preventivas são imprescindíveis para a sua segurança; no entanto, a listagem não é definitiva. Utilize o aparelho sempre com cuidado e com consciência da responsabilidade, tendo em consideração que o utilizador é responsável por eventuais acidentes causados a terceiros ou aos seus bens.

Familiarize-se com os elementos de comando e aprenda a utilizar o aparelho.

O aparelho apenas pode ser utilizado por pessoas que tenham lido o manual de utilização e estejam familiarizadas com o manuseamento do aparelho. Antes da primeira colocação em funcionamento, o utilizador deve procurar obter instruções competentes e práticas. O utilizador tem de ser instruído pelo vendedor ou por outra pessoa competente sobre a utilização do aparelho.

Com essas instruções, o utilizador deverá aprender em particular que é necessário ter o máximo cuidado e concentração para trabalhar com o aparelho.

Apesar de utilizar este aparelho de acordo com as normas, existem sempre alguns riscos.

Perigo de morte por asfixia! Perigo de asfixia para crianças que brinquem com os materiais da embalagem. Mantenha os materiais da embalagem fora do alcance de crianças.

Por princípio, o aparelho, incluindo todos os aparelhos acopláveis, apenas pode ser entregue ou emprestado a pessoas que tenham sido instruídas ou que estejam familiarizadas com este modelo e respetivo manuseamento. O manual de instruções é parte integrante do aparelho e tem de ser sempre fornecido.

Nunca deve ser permitida a utilização do aparelho por crianças, pessoas com capacidades físicas, sensoriais ou mentais limitadas, pessoas com falta de experiência e conhecimento do aparelho ou outras pessoas que não estejam familiarizadas com as instruções do mesmo.

Nunca permita que crianças ou adolescentes menores de 16 anos utilizem o aparelho. Poderá haver legislação local que determine a idade mínima do utilizador.

Utilize o aparelho apenas se estiver descansado e se estiver em boas condições físicas e psíquicas. Se sofrer de algum problema de saúde, informe-se junto do seu médico sobre se pode trabalhar com o aparelho. Após a ingestão de bebidas alcoólicas, drogas ou medicamentos que possam afetar o poder de reação, não é permitido trabalhar com o aparelho.

Aviso! Este aparelho gera, durante o funcionamento, um campo eletromagnético que, em determinadas circunstâncias, pode afetar implantes médicos ativos ou passivos. É fortemente recomendado que as pessoas com esses implantes consultem o seu médico e o fabricante do implante antes de utilizar a máquina.

Utilização recomendada:
O aparelho destina-se apenas a escarificar e pentear a relva. Não é permitida qualquer outra utilização, a qual poderá ser perigosa ou originar danos no aparelho.

O aparelho foi concebido para uma utilização privada.

Atenção – Perigo de acidentes!
Devido ao risco de ferimentos do utilizador, o aparelho não pode ser utilizado para os seguintes trabalhos (lista incompleta):

- para aparar arbustos, sebes vivas e ramagens,
- para cortar trepadeiras,
- para cuidar de relvados em telhados ou em canteiros de varanda,
- para triturar ou lascar ramagens de árvores ou aparas de sebes,
- para limpar passeios (aspiração, expulsão por sopro),
- para aplanar o solo, como, por exemplo, para aplanar montes de toupeiras,
- Para transportar material verticutado, exceto na cesta de recolha prevista para isso.

Por motivos de segurança, qualquer alteração ao aparelho para além da montagem de acessórios autorizados pela STIHL é proibida, originando para além disso a anulação do direito à garantia. Poderá obter informações sobre acessórios autorizados junto do seu distribuidor oficial STIHL.

Em particular, é proibida qualquer alteração ao aparelho que altere a potência ou a rotação do motor de combustão ou do motor elétrico.

Não podem ser transportados objetos, animais ou pessoas, especialmente crianças, com o aparelho.

Durante a utilização em parques públicos, em instalações desportivas, em ruas e em empresas agrárias e florestais, dever-se-á tomar cuidados especiais.

Atenção! Risco para a saúde devido às vibrações! Uma grande carga de vibrações pode causar danos aos sistemas circulatório e nervoso, especialmente em pessoas com problemas circulatórios. Consulte um médico caso ocorram sintomas que possam ser causados por vibrações. Entre estes sintomas, que ocorrem principalmente nos dedos, mãos ou pulsos, incluem-se por exemplo (enumeração incompleta):

- perda de sensibilidade,
- dores,
- fraqueza muscular,
- descoloração da pele,
- sensação de formigueiro desagradável.

Durante o funcionamento, fixe firmemente o guiador com ambas as mãos nos locais previstos, mas sem tensão.

Programar o tempo de trabalho de modo a evitar cargas elevadas num período de tempo grande.

4.2 Aviso – perigos originados pela corrente elétrica

Atenção – perigo de choque elétrico!
Por motivos de segurança elétrica, todas as peças que se destinem à alimentação de corrente (cabo de rede, ficha de rede, interrutor para ligar/desligar, cabo de extensão) têm de estar intactas e cumprir as normas.

Não é permitido utilizar cabos, acoplamentos e fichas danificados ou cabos de ligação ou extensão que não cumpram as normas. Como tal, verifique se a alimentação de corrente e o cabo de ligação ou extensão apresentam indícios de danos ou envelhecimento (fragilidade) **antes de todas as utilizações**.

Só coloque o aparelho em funcionamento com o cabo de rede desenrolado.

Sempre que usar um enrolador de cabos, o cabo tem de ser totalmente desenrolado antes da utilização.

Nunca utilize um cabo de extensão danificado. Substitua os cabos defeituosos por novos e não realize reparações em cabos de extensão.

O aparelho não pode ser utilizado com cabos danificados ou gastos. Verifique em particular se o cabo de ligação à rede apresenta danos e sinais de envelhecimento.

Os trabalhos de manutenção e de reparação em cabos de rede apenas podem ser efetuados por especialistas com formação específica.

Perigo de choque elétrico!
Não ligue um cabo danificado à corrente e nunca toque num cabo danificado antes de ser desligado da corrente. Os cabos danificados podem provocar o contacto com peças ativas.

Só pode tocar na unidade escarificadora/cilindro arejador quando o aparelho estiver desligado da rede elétrica.

Certifique-se sempre de que os cabos de rede utilizados estão adequadamente protegidos.

Embora o motor elétrico se encontre protegido contra salpicos de água, não é permitido trabalhar com o aparelho à chuva ou num ambiente molhado.

Utilize exclusivamente cabos de extensão isolados contra humidade para áreas exteriores, adequados para utilização com o aparelho (⇨ 10.1).

Desligue o cabo de ligação da ficha e da tomada e não puxe pelos cabos de ligação.

Ao escarificar/pentear, mantenha o cabo de ligação ou o cabo de extensão afastado das lâminas/dentes flexíveis, para evitar danos que possam provocar o contacto com partes ativas da máquina.

Em caso de acidente ou de uma anomalia de funcionamento, desligue imediatamente o verticutador e extraia a ficha de rede.

Se o cabo de ligação ou extensão tiver sido danificado ou enrolado durante a utilização do aparelho (por exemplo, ao passar por cima do mesmo), desligue imediatamente o verticutador e extraia a ficha de rede. Verifique e, se necessário, substitua o cabo.

Se o aparelho for ligado a um grupo eletrogéneo, deverá ter em atenção que poderá ser danificado por variações de corrente.

Ligue o aparelho apenas a uma tomada protegida por um interrutor de proteção de corrente de falha com uma corrente de disparo máxima de 30 mA. O seu eletricista poderá dar-lhe mais informações a este respeito.

Por motivos de segurança elétrica, o cabo elétrico tem de estar sempre corretamente montado no guiador.

4.3 Vestuário e equipamento

Durante o trabalho, utilize sempre calçado justo com sola antiderrapante. Nunca trabalhe descalço ou com sandálias, por exemplo.

Durante o trabalho, é necessário utilizar óculos de proteção adequados.

Em trabalhos de manutenção e limpeza, bem como no transporte do aparelho, utilize também sempre luvas justas e prenda o cabelo comprido (elástico, gorro, etc.).

O aparelho apenas pode ser colocado em funcionamento com calças compridas e vestuário justo.

Nunca utilize vestuário solto que possa ficar pendurado em peças móveis (alavanca de comando) - não utilize também joias, gravatas ou cachecóis.

4.4 Transporte do aparelho

Trabalhe apenas com luvas de modo a evitar ferimentos em peças do aparelho de arestas vivas e quentes.

Antes do transporte, desligue o aparelho, retire o cabo e aguarde até que as lâminas/dentes flexíveis parem completamente.

Transporte o aparelho apenas com o motor elétrico frio.

Observe o peso do aparelho e, se necessário, utilize auxílios de carga adequados (rampas de carga, dispositivos de elevação).

O aparelho e as respetivas peças que são transportadas (por exemplo, a cesta de recolha) devem ser fixadas na superfície de transporte com meios de fixação de dimensões suficientes (correias, cabos, etc.).

Ao elevar e transportar o aparelho, evite o contacto com as lâminas/dentes flexíveis.

Siga as indicações no capítulo "Transporte". Aí, é descrito como levantar ou prender o aparelho. (⇨ 12.1)

No transporte do aparelho, deve ser respeitada a legislação regional em vigor, em particular a que diz respeito à proteção das cargas e ao transporte de objetos em superfícies de carga.

4.5 Antes dos trabalhos

Certifique-se de que o aparelho apenas é utilizado por pessoas familiarizadas com o manual de utilização.

Siga as indicações do capítulo "Perigos originados pela corrente elétrica" (⇨ 4.2).

Tenha em conta as normas municipais sobre as horas em que é permitido utilizar aparelhos de jardinagem com motor elétrico.

O aparelho não pode ser utilizado sobre superfícies pavimentadas com cascalho ou gravilha, pois o material projetado pode causar ferimentos.

Verifique todo o terreno em que irá aplicar o aparelho e retire todos os paus, pedras, arames, ossos e objetos estranhos que porventura poderiam vir a ser projetados pelo aparelho. Os obstáculos (como, por exemplo, troncos de árvores, raízes) podem não ser vistos no meio da relva alta.

Como tal, antes de trabalhar com o aparelho, marque todos os objetos estranhos (obstáculos) escondidos no relvado que não seja possível remover.

Antes da utilização do aparelho, substitua os componentes avariados, gastos e danificados. Substitua os avisos de perigo e alerta no aparelho que se tenham tornado ilegíveis ou estejam danificados. O seu distribuidor oficial STIHL tem disponíveis avisos autocolantes de reposição e todas as restantes peças de reposição.

O aparelho só pode ser utilizado num estado operacionalmente seguro. Antes de cada colocação em funcionamento, é necessário verificar:

– se o aparelho está montado corretamente.
– se a unidade escarificadora/cilindro arejador (eixo de lâminas, lâminas/dentes flexíveis, suportes e parafusos) estão em perfeitas condições. Deve ter atenção especial à fixação correta, aos danos (mossas ou fissuras) e ao desgaste.
– se os dispositivos de proteção (por exemplo, a tampa de expulsão, cárter, guiador, arco de paragem do motor) se encontram em perfeitas condições e funcionam devidamente.
– se a cesta de recolha não apresenta danos e está completamente montada. Não se deve usar uma cesta de recolha danificada.

Se necessário, realize todos os trabalhos necessários ou dirija-se a um distribuidor oficial. A STIHL recomenda os distribuidores oficiais STIHL.

4.6 Durante o trabalho

Nunca trabalhe enquanto estiverem animais ou pessoas, em particular crianças, na zona de risco.

Os dispositivos de comando e de segurança instalados no aparelho não podem ser retirados ou ligados em ponte. Em particular, nunca fixe o arco de paragem do motor no guiador da direção (por exemplo, amarrando-o).

O guiador tem de estar sempre corretamente montado e não pode ser alterado. Nunca coloque o aparelho em funcionamento com o guiador rebatido.

Nunca fixe objetos ao guiador (por exemplo, vestuário de trabalho). Não é permitido enrolar cabos de extensão à volta do guiador.

Trabalhe apenas à luz do dia ou com boa iluminação artificial.

Não trabalhe com o aparelho à chuva, trovoada e, em particular, sob o perigo de relâmpagos.

Com o piso húmido, existe um maior perigo de acidentes, devido à posição de trabalho menos segura.
Dever-se-á trabalhar de forma particularmente cuidadosa no sentido de evitar deslizamentos. Se possível, evite utilizar o aparelho com o piso húmido.

Não deixe o aparelho à chuva.

Ligar o aparelho:

Ligue o aparelho com cuidado, de acordo com as indicações do capítulo "Colocar o aparelho em funcionamento". (⇨ 10.)
É necessário prestar atenção para que exista distância suficiente entre os pés e a unidade escarificadora/cilindro arejador.

Ao ligar, o aparelho tem de estar numa superfície plana.

O aparelho não pode ser inclinado antes de ser ligado e durante o processo de ligação.

Não ligar o motor elétrico se o canal de expulsão não estiver coberto pela tampa de expulsão ou com a cesta de recolha.

Evite repetir processos de ligação num curto espaço de tempo, nomeadamente "brincar" com o botão de ligação. Perigo de sobreaquecimento do motor elétrico!

Devido às oscilações de tensão causadas por este aparelho ao arrancar, sob condições de rede desfavoráveis, poderão ser afetados outros dispositivos ligados no mesmo circuito. Nesse caso, execute as medidas adequadas (por exemplo, ligação a um circuito diferente do circuito do dispositivo em causa, funcionamento do aparelho num circuito com uma impedância mais baixa).

Trabalhar em encostas:

Em encostas, trabalhe sempre na transversal, nunca na longitudinal.
Se o utilizador perder o controlo quando trabalha no sentido longitudinal, poderá ser atropelado pelo aparelho escarificador.

Tenha o máximo de cautela ao mudar de direção no declive.

Garanta sempre uma posição estável em encostas e evite trabalhar com o aparelho em encostas demasiado íngremes.

Por motivos de segurança, o aparelho não poderá ser aplicado em declives com uma inclinação superior a 25° (46,6 %). **Perigo de ferimentos!**
Uma inclinação de terreno de 25° corresponde a uma subida vertical de 46,6 cm num comprimento horizontal de 100 cm.

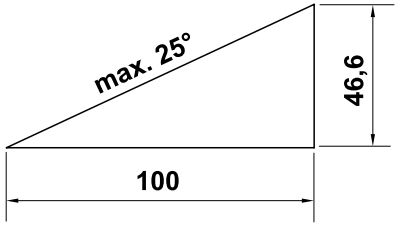

Utilização no trabalho:

Atenção – Perigo de ferimentos!
Nunca aproxime as mãos ou pés de peças em rotação.
Nunca toque nas lâminas/dentes flexíveis em rotação. Mantenha-se sempre afastado da abertura de expulsão. Deve manter-se sempre à distância de segurança dada pelo guiador.

Não tente inspecionar a unidade escarificadora/cilindro arejador enquanto o aparelho estiver em funcionamento. Nunca abra a tampa de expulsão nem retire a cesta de recolha com as lâminas/dentes flexíveis em rotação. As lâminas/dentes flexíveis em rotação podem causar lesões.

Não se encoste ao aparelho e garanta sempre o seu equilíbrio e posição firme.

Conduza o aparelho apenas a passo – nunca corra ao trabalhar com o aparelho. Se conduzir o aparelho rapidamente, o perigo de ferimentos é maior, podendo tropeçar, escorregar, etc.

Tenha em conta que as lâminas/dentes flexíveis entram no solo com força ao escarificar/pentear na posição baixa ou ao passar por cima de uma elevação do terreno. Se as lâminas/dentes flexíveis estiverem numa posição demasiado baixa, o verticutador pode acelerar involuntariamente, o que pode provocar a perda de controlo do aparelho.

Seja particularmente cauteloso ao inverter o sentido de marcha do aparelho ou ao puxá-lo para si.
Perigo de tropeçar!

Nunca levante ou transporte o aparelho com o motor elétrico a trabalhar nem com o cabo de rede ligado.

Deve desviar-se dos objetos que possam estar ocultos na relva (aspersores de rega automática, estacas, válvulas de água, fundações, cabos elétricos, cabos delimitadores de robots cortadores de relva, etc.). Nunca passe por cima desses objetos estranhos.

Utilize o aparelho com especial cuidado quando estiver a trabalhar nas proximidades de encostas, arestas de terrenos, valas e lagos. Em particular, tenha a atenção de se manter a uma distância suficiente desses locais de perigo.

Preste atenção à desaceleração das lâminas, as quais demoram alguns segundos até pararem por completo.

Desligar o motor elétrico

– antes de ajustar a profundidade de trabalho,
– antes de abrir a tampa de expulsão ou retirar a cesta de recolha.

Desligue o motor elétrico, retire a ficha da rede elétrica e assegure que as lâminas/dentes flexíveis pararam completamente:

– antes de empurrar o aparelho para uma área fora da relva,
– antes de levantar ou levar o aparelho,
– antes de transportar o aparelho.

Desligue o motor elétrico, retire a ficha da rede elétrica e assegure que as lâminas/dentes flexíveis pararam completamente:

– antes de abandonar o aparelho ou se este não estiver a ser vigiado.
– antes de desbloquear uma unidade escarificadora/cilindro arejador bloqueado ou eliminar obstruções no canal de expulsão.
– antes de verificar ou limpar o aparelho ou realizar trabalhos no mesmo (por exemplo, rebater o guiador).
– se tiver ocorrido uma colisão com um objeto estranho. Procure danos no aparelho e realize as reparações necessárias antes de ligar novamente o aparelho e trabalhar com o mesmo.

– se o aparelho vibrar de forma anormal. Neste caso, é necessário realizar uma verificação imediata.

Perigo de ferimentos por causa de peças avariadas!
Vibrações fortes indicam, por regra, uma avaria.
Em particular, o aparelho não deve ser ligado com uma unidade escarificadora/cilindro arejador (eixo de lâminas, lâminas/dentes flexíveis, suporte e parafusos) danificado ou deformado.

Em caso de vibrações anormais ou depois de um choque contra um objeto estranho, verifique a existência de danos ou peças soltas no aparelho, especialmente a unidade escarificadora/cilindro arejador (eixo de lâminas, lâminas/dentes flexíveis, suporte e parafusos), o cárter, a tampa de expulsão e a cesta de recolha, e efetue as reparações necessárias antes de voltar a ligar o aparelho e trabalhar com o mesmo. Se lhe faltarem os conhecimentos necessários, solicite a realização das reparações necessárias a um especialista. A STIHL recomenda os distribuidores oficiais STIHL.

4.7 Manutenção, limpeza, reparações e armazenamento

Desligue o aparelho, retire a ficha de rede elétrica e aguarde que as lâminas/dentes flexíveis parem completamente antes de efetuar qualquer trabalho no aparelho, antes de o ajustar ou limpar e antes de verificar se o cabo de ligação está enredado ou danificado.

Antes da arrumação em espaços fechados, trabalhos de manutenção e limpeza, deixe o aparelho arrefecer totalmente.

Limpeza:

O aparelho tem de ser cuidadosamente limpo na sua totalidade após ser utilizado. (⇨ 11.2)

Solte os restos encrostados com uma tala de madeira. Limpe a parte inferior do aparelho com escova e água.

Nunca utilize um aparelho de limpeza de alta pressão e não limpe o aparelho com água a correr (por exemplo, com uma mangueira).
Não utilize produtos de limpeza agressivos. Estes produtos podem danificar plásticos e metais, prejudicando o funcionamento seguro do seu aparelho STIHL.

Para evitar perigo de incêndio, a zona das aberturas de refrigeração situadas na parte lateral do aparelho
devem permanecer sem erva, palha, musgo, folhas e lubrificante, entre outras coisas.

Trabalhos de manutenção:

Apenas podem ser realizados trabalhos de manutenção descritos neste manual de instruções; todos os restantes trabalhos deverão ser executados por um distribuidor oficial.
Se lhe faltarem os conhecimentos e os meios necessários, dirija-se **sempre** a um distribuidor oficial.
A STIHL recomenda a realização de trabalhos de manutenção e de reparação apenas por um distribuidor oficial STIHL. Os distribuidores oficiais STIHL beneficiam de ações de formação regulares e dispõem de informações técnicas.

Utilize apenas ferramentas, acessórios ou aparelhos acopláveis autorizados pela STIHL para este aparelho ou peças tecnicamente idênticas. Caso contrário, poderão ocorrer ferimentos ou danos no aparelho. Em caso de dúvidas, deverá dirigir-se a um distribuidor oficial.

As caraterísticas das ferramentas, acessórios e peças de substituição originais da STIHL estão adaptadas de forma ideal ao aparelho e às exigências do utilizador. As peças de reposição STIHL originais podem ser reconhecidas pelo número de peça de substituição STIHL, pela inscrição STIHL e, eventualmente, pela identificação de peça de substituição STIHL. Em peças pequenas, pode estar apenas o símbolo.

Mantenha os autocolantes de advertência e de indicação sempre limpos e legíveis. Os autocolantes danificados ou perdidos devem ser substituídos por novas placas originais do seu distribuidor oficial STIHL. Se um componente for substituído por uma peça nova, certifique-se de que a peça nova obtém os mesmos autocolantes.

Os trabalhos na unidade escarificadora/cilindro arejador só devem ser efetuados com luvas de proteção resistentes e adotando medidas de precaução especiais.

Ao trabalhar na unidade escarificadora/cilindro arejador, tenha em conta que as lâminas/dentes flexíveis podem mover-se, inclusivamente quando a ficha da rede elétrica está retirada.

Mantenha todas as porcas, cavilhas e parafusos bem apertados, para que o aparelho esteja sempre em condições de funcionamento seguro.

Verificar regularmente se todo o aparelho e a cesta de recolha apresentam desgaste ou danos, especialmente antes de os guardar (por exemplo, antes da pausa de inverno). Substitua imediatamente as peças gastas ou danificadas, por motivos de segurança, de modo a que o aparelho esteja sempre em condições de funcionamento seguro.

Se tiverem sido retirados componentes ou dispositivos de segurança para efetuar trabalhos de manutenção, estes deverão ser imediatamente recolocados de forma correta.

4.8 Armazenamento no caso de períodos de paragem mais longos

Armazene o aparelho frio num espaço seco e fechado.

Certifique-se de que o aparelho está protegido contra uma utilização indevida (por exemplo, por crianças).

Limpe minuciosamente o aparelho antes do armazenamento (por exemplo, período de inverno).

Armazene o aparelho num estado operacionalmente seguro.

4.9 Eliminação

Certifique-se de que um aparelho já desativado é encaminhado para ser eliminado de maneira tecnicamente correta. Antes de proceder à eliminação, inutilize o aparelho. No sentido de evitar acidentes, remova em particular o cabo de rede ou o cabo elétrico entre o interrutor para ligar/desligar e o motor elétrico.

Perigo de lesões causadas pela unidade escarificadora/cilindro arejador!
Nunca deixe um aparelho desativado sem alguém a vigiar. Assegure que o aparelho e as lâminas/dentes flexíveis estão fora do alcance das crianças.

5. Descrição de símbolos

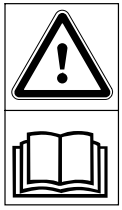

Atenção!
Antes da colocação em funcionamento, leia o manual de utilização.

Perigo de ferimentos!
Mantenha terceiros afastados da zona de risco.

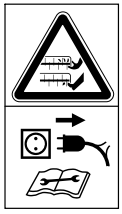

Cuidado, lâminas afiadas!
Mantenha os dedos das mãos e dos pés afastados. Antes de realizar trabalhos de reparação, regulação ou limpeza, ou caso o cabo de ligação esteja enrolado ou danificado, retire a ficha da tomada elétrica. As lâminas/dentes flexíveis continuam a rodar depois de desligar o motor elétrico.

Perigo de choque elétrico!
Mantenha o cabo de ligação afastado das lâminas/dentes flexíveis.

Perigo de ferimentos!
A rotação das lâminas/dentes flexíveis continua depois de desligar o motor elétrico.

Utilizar óculos de proteção

Ligue o motor eléctrico.

6. Fornecimento

Item	Designação	Unids.
A	Aparelho de base com unidade escarificadora montada	1
B	Estrutura do saco de recolha	1
C	Material do saco de recolha	1
D	Parte central do guiador	2
E	Cilindro arejador	1

Item	Designação	Unids.
F	Manípulo rotativo	4
G	Parafuso	4
H	Anilha	4
I	Guia do cabo	2
J	Suporte	1
K	Parafuso da unidade de ferramenta	2
–	Chave sextavada interna	1
–	Manual de utilização	1

7. Preparar o aparelho para o funcionamento

Perigo de ferimentos!
Respeite as instruções de segurança presentes no capítulo "Para sua segurança". (⇨ 4.)

Ao tirar o verticutador da respetiva embalagem, siga as indicações do capítulo "Transporte". Sobretudo, utilize luvas e evite o contacto com as lâminas/dentes flexíveis. (⇨ 4.4)

- Coloque o aparelho num piso plano e firme para realizar todos os trabalhos descritos.
- Antes da primeira utilização, retire o cilindro arejador da parte inferior do aparelho para remover as duas braçadeiras de cabos.

7.1 Montar o guiador

3

- Abrir o tensor rápido (1) e dobrar para trás a parte inferior do guiador (2). Fixar na altura pretendida e voltar a fechar o tensor rápido.
- Fixar ambas as partes centrais do guiador (D) na parte inferior do guiador (2), como é indicado na figura. Para isso, encaixar os parafusos (G) a partir de fora nos orifícios previstos para isso, encaixar primeiro a anilha (H) na parte interior e fixá-lo depois completamente com os manípulos rotativos (F). No lado exterior direito encontra-se ainda uma guia de cabos (I)
- Montar de seguida a parte superior do guiador (3) do mesmo modo na parte central do guiador (D).
- Por último, introduzir o cabo elétrico (4) nas guias de cabos (I) aplicando pressão.

7.2 Montar a cesta de recolha

4

- Retirar o saco da cesta de recolha (1), como é indicado na figura, com a placa de base virada para baixo sobre a estrutura da cesta de recolha (2). O apoio (3) deve estar na face exterior do saco.
- Estender os perfis de plástico integrados (4) por cima do bastidor da cesta de recolha e pressioná-los até que fiquem fixos.
- Encaixar a cesta de recolha. (⇨ 7.5)

7.3 Mudar a unidade escarificadora/cilindro arejador

5

– Desligue o motor elétrico e retire a ficha de rede. (⇨ 10.4)

– Coloque o aparelho na posição de limpeza. (⇨ 11.2)

Desmontar a unidade escarificadora/cilindro arejador:

- 1 Desaperte os parafusos (1) do lado direito do aparelho com a ajuda da chave hexagonal (incluída no fornecimento).
- 2 Eleve a unidade escarificadora/cilindro arejador (2) no lado direito.
- 3 Extraia no lado esquerdo.

Montar a unidade escarificadora/cilindro arejador:

Os parafusos (1) devem ser mudados depois de cada cinco processos de montagem e desmontagem da unidade escarificadora/cilindro arejador. O distribuidor especializado STIHL dispõe de peças de reposição.

- Coloque o suporte (3) sobre o rolamento (4) na extremidade da unidade escarificadora/cilindro arejador (2).
- Insira a unidade escarificadora/cilindro arejador no eixo saliente.
- Introduza, pressionando, a outra extremidade da unidade escarificadora/cilindro arejador com o suporte (3), com o lado plano virado para fora, no suporte do aparelho.
- Enrosque e aperte os parafusos (1).

7.4 Rebater o guiador

Perigo de entalamento!
O guiador pode ser dobrado se os tensores rápidos (1) ou o manípulo rotativo estiverem soltos (3). Deste modo, é necessário manter o guiador fixo (2) sempre pelo ponto mais alto, enquanto se soltam os manípulos rotativos.

Posição de transporte – para transportar e guardar o aparelho poupando espaço:

- Se for necessário, retirar a cesta de recolha. (⇨ 7.5)
- Fixar o guiador (2) pelo ponto mais alto com uma mão, abrir o tensor rápido (1), dobrar o guiador com cuidado para a frente e deixá-lo sobre o aparelho.
- Abrir os manípulos rotativos (3) entre a parte central e a parte inferior do guiador até que rodem livremente e dobrar o guiador (2) para trás.
- Por último, abrir os manípulos rotativos entre a parte central e a parte superior do guiador e dobrar a parte superior do guiador para a frente. Tenha cuidado para não danificar o cabo elétrico (4).

Posição de trabalho – para empurrar o aparelho:

- Volte a desdobrar o guiador (2) e fixe-o sempre com uma mão.
- Aperte primeiro os manípulos rotativos (3) entre a parte superior e a parte central do guiador, depois entre a parte central e a parte inferior do guiador, e volte a fechar o tensor rápido (1).

7.5 Cesta de recolha

Engatar:

- Abra e segure na tampa de expulsão (1).
- Encaixar a cesta de recolha (2) com as patilhas (3) nos alojamentos (4) da parte posterior do aparelho.
- Feche a tampa de expulsão (1).

Desengatar:

- Abra e segure na tampa de expulsão (1).
- Elevar a cesta de recolha (2) e retirá-la para trás.
- Feche a tampa de expulsão (1).

7.6 Ajuste da altura do guiador

Perigo de entalamento!
O guiador pode ser dobrado se os tensores rápidos se soltarem (1). Mantenha o guiador sempre (2) na posição mais elevada com uma mão enquanto solta os tensores rápidos.

- 1 Abra os tensores rápidos (1) até que rodem livremente.
- 2 Mantenha o guiador (2) na posição pretendida num dos quatro níveis.
- Feche os tensores rápidos (1).

8. Instruções para trabalhar

Perigo de ferimentos!
Desembarace imediatamente eventuais cabos ensarilhados.

Ao trabalhar com o aparelho, mantenha o cabo de ligação sempre atrás de si. Os cabos de ligação podem danificar-se acidentalmente ao escarificar/pentear ou podem dar origem a tropeções. Por esse motivo, representam um elevado risco de acidentes. Assim, trabalhe apenas de modo a que o cabo de ligação se encontre sempre visível no relvado já trabalhado.

8.1 Instruções para verticutar

Ao **verticutar regularmente**, a relva fica menos sensível à seca, calor e frio. Uma relva que é escarificada uma vez por ano é menos propensa às doenças e, além disso, este processo elimina as solidificações do solo e as superfícies endurecidas por serem pisadas (devido a jogos de futebol, festas ou outros eventos). – O resultado é uma relva verde de crescimento uniforme.

Época:

A melhor época para o verticutamento anual é o início da primavera.
Quando um relvado é processado com um verticutador mais de uma vez ao ano, não se deverá fazê-lo na época mais quente do verão nem depois de meados do outono.

A relva precisa de algumas semanas para regenerar-se depois de ser verticutada. Como tal, verticutar durante a fase de crescimento na primavera é ideal.

Os relvados muito enredados devem ser verticutados duas vezes por ano: a primeira vez na primavera e a segunda vez no outono.

Preparação do relvado:

Antes de verticutar, corte a relva até uma altura de aproximadamente 2 a 3 cm. Quanto mais curta for a relva, mais fácil será verticutar a mesma.

A relva não deve ser recém-semeada, molhada ou muito seca.

Sugestões para um resultado de trabalho ideal:

- Escarifique apenas o solo de modo a não danificar as raízes da relva. (⇨ 10.5)
- Guie o aparelho em faixas retas e paralelas.
- Mantenha a velocidade de trabalho uniforme.
- Evite permanecer no mesmo lugar durante muito tempo.
- No caso de um relvado fortemente enredado, verticute uma segunda vez transversalmente em relação às primeiras filas.

Após verticutar:

- Remova minuciosamente o material verticutado do relvado.
- Adube a relva e, se necessário, plante novamente os lugares calvos resultantes.
- Irrigue abundantemente o relvado.

8.2 Indicações para pentear

Para além da escarificação, também **pentear** a relva é importante para obter uma superfície de relva cuidada e uniforme.

Com o cilindro arejador é eliminada a camada superficial queimada da relva. Deste modo, o ar e os nutrientes do solo são melhor reabsorvidos e a humidade excessiva é evitada.

Época:

Ao contrário da escarificação, pentear pode e deve ser efetuado durante todo o ano, para evitar que a superfície se densifique.

Preparação do relvado:

Antes de pentear, corte a relva com uma altura de 2 a 3 centímetros.

A relva não deve ser recém-semeada, molhada ou muito seca.

Sugestões para um resultado de trabalho ideal:

- Selecione a profundidade de corte adequada. (⇨ 10.5)
- Guie o aparelho em faixas retas e paralelas.
- Mantenha a velocidade de trabalho uniforme.
- Evite permanecer no mesmo lugar durante muito tempo.
- Se a relva estiver muito emaranhada, penteie uma segunda vez na perpendicular às primeiras faixas.

Depois de pentear:

- Retire todos os restos de plantas da superfície da relva.
- Irrigue abundantemente o relvado.

8.3 Área de trabalho do utilizador

- Por motivos de segurança, o utilizador tem de se manter sempre dentro da área de trabalho, atrás do guiador, enquanto o motor elétrico estiver em funcionamento. Deve manter-se sempre à distância de segurança dada pelo guiador.
- O verticutador apenas pode ser utilizado por uma pessoa. Todas as outras pessoas deverão afastar-se da zona de risco. (⇨ 4.)

8.4 Carga adaptada ao motor elétrico

O verticutador apenas deverá ser submetido a um esforço que não leve a uma redução considerável da rotação do motor elétrico.

Em caso de redução da rotação, reduza a velocidade de avanço. Se for necessário, selecione uma profundidade de corte menor e continue depois com a escarificação/penteado.

8.5 Proteção térmica contra sobrecarga do motor elétrico

No caso de ocorrer uma sobrecarga do motor elétrico durante o trabalho, a proteção térmica contra sobrecarga incorporada desliga automaticamente o motor elétrico.

Causas de uma sobrecarga:

– velocidade de avanço demasiado alta
– As lâminas/dentes flexíveis entram demasiado no solo

– cabo de ligação inadequado ou demasiado comprido – queda de tensão (⇨ 10.1)

– limpeza insuficiente da condução do ar de refrigeração

Nova colocação em funcionamento

Depois de um período de arrefecimento de, no máximo, 10 minutos (dependendo da temperatura ambiente), coloque novamente o aparelho em funcionamento de forma normal. (⇨ 10.)

8.6 Se a unidade escarificadora/cilindro arejador ficar bloqueado

Desligue imediatamente o motor elétrico e retire a ficha de rede. Examine depois se a máquina (especialmente a unidade escarificadora ou o cilindro arejador) apresenta danos e elimine a causa da avaria.

9. Dispositivos de segurança

Para proporcionar um funcionamento seguro e uma proteção contra utilização inadequada, o aparelho está equipado com vários dispositivos de segurança.

Perigo de ferimentos!
Se for detetada uma avaria num dos dispositivos de segurança, não será possível colocar o aparelho em funcionamento. Dirija-se a um distribuidor oficial, a STIHL recomenda os distribuidores oficiais STIHL.

9.1 Dispositivos de proteção

O escarificador está equipado com dispositivos de proteção que impedem um contacto involuntário com as lâminas/dentes flexíveis e o material verticutado expulso.
Entre eles encontra-se o cárter, a cesta de recolha, a tampa de expulsão e o guiador devidamente montado.

9.2 Operação de duas mãos

Apenas é possível ligar o motor elétrico premindo e mantendo premido o botão de ligação com a mão direita e, em seguida, puxando o arco de paragem do motor em direção ao guiador com a mão esquerda.

10. Colocar o aparelho em funcionamento

10.1 Ligar o aparelho à corrente elétrica

Perigo de choque elétrico!
Observe as instruções de segurança do capítulo "Para sua segurança" (⇨ 4.).

Sempre que usar um enrolador de cabos, o cabo de ligação tem de ser totalmente desenrolado antes da utilização. Caso contrário, poderá haver perda de rendimento e sobreaquecimento devido à resistência elétrica.

Só poderão ser utilizados como cabos de ligação cabos que não sejam mais leves do que os seguintes cabos de mangueira de borracha:
H07 RN-F DIN/VDE 0282

Espessura mínima:
até 25 m de comprimento: 1,5 mm²
até 50 m de comprimento: 2,5 mm²

Os acoplamentos dos cabos de ligação têm de ser de borracha ou revestidos a borracha e estar em conformidade com a seguinte norma:
DIN/VDE 0620

A tensão e a frequência de rede têm de estar em conformidade com as indicações da placa de identificação ou com as indicações do capítulo "Dados técnicos" (⇨ 17.).

O cabo de ligação à rede tem de estar suficientemente protegido (⇨ 17.).

Este aparelho está previsto para funcionar numa rede elétrica com uma impedância de sistema Z_{max} no ponto de fornecimento (ligação doméstica) de **0,49 Ohm** (a 50 Hz), no máximo.

O utilizador tem de se certificar de que o aparelho só é utilizado numa rede elétrica que cumpra estes requisitos. Se necessário, a impedância do sistema pode ser consultada nas empresas locais de fornecimento de energia.

10.2 Alívio de tração

10

Durante o trabalho, o alívio de tração impede que o cabo de ligação seja inadvertidamente puxado, evitando assim um eventual dano na ligação do aparelho à rede.

Por isso, o cabo de ligação tem de passar pelo alívio de tração.

- Com o cabo de ligação (1), forme um laço e insira-o pela abertura (2).
- Passe o laço sobre o gancho (3) e aperte-o.

10.3 Ligar o verticutador

Perigo de ferimentos!
Nunca incline o verticutador para ligar o motor elétrico.

- **1** Prima e mantenha premido o botão de ligação (1).
- **2** Puxe o arco de paragem do motor (2) em direção ao guiador e mantenha-o nessa posição.
- Após acionar o arco de paragem do motor (2), é possível soltar o botão de ligação (1).
- Trabalhar na superfície da relva.

Com um ajuste baixo da unidade escarificadora/cilindro arejador, o verticutador pode entrar em movimento bruscamente ao arrancar.

10.4 Desligar o verticutador

- Solte o arco de paragem do motor (1). O motor elétrico e a unidade escarificadora/cilindro arejador estão sujeitos a um breve período de marcha por inércia.

10.5 Ajustar a profundidade de trabalho

A profundidade de trabalho pode ser ajustada de modo progressivo.

Âmbito de ajuste: **15 mm**.

- Desligue o motor elétrico. (⇨ 10.4)
- Modificar a profundidade de trabalho rodando o manípulo rotativo (1), posição da unidade escarificadora/cilindro arejador.

Para a direita: Baixar a unidade escarificadora/cilindro arejador

Para a esquerda: Elevar a unidade escarificadora/cilindro arejador

Posição de transporte: Unidade escarificadora/cilindro arejador completamente elevado, sem penetrar no solo.

Notas:

– Comece a escarificar/pentear sempre com uma profundidade de trabalho pequena. Se o resultado não for satisfatório, aumente a profundidade de trabalho progressivamente.

– O **desgaste das lâminas/dentes flexíveis** pode ser compensado selecionando uma maior profundidade de trabalho.

– O ajuste mais profundo não deverá ser selecionado com lâminas/dentes flexíveis, já que as raízes da relva poderão sofrer danos durante a escarificação/penteado.

A profundidade de trabalho depende do desgaste das lâminas/dentes flexíveis e do solo. O escarificador é pressionado contra a superfície da relva devido à rotação das lâminas/dentes flexíveis e ao seu próprio peso: como tal, o corte é mais profundo em solo mais macio do que num solo firme.

10.6 Esvaziar a cesta de recolha

Perigo de ferimentos!
Antes de retirar a cesta de recolha (1) é necessário desligar o motor elétrico por motivos de segurança e retirar a ficha da rede elétrica.

- Desencaixar a cesta de recolha (1). (⇨ 7.5)
- Esvaziar o material verticutado.
- Encaixar a cesta de recolha (1). (⇨ 7.5)

11. Manutenção

11.1 Generalidades

Perigo de ferimentos!
Observe as instruções de segurança do capítulo "Para sua segurança" (⇨ 4.).

Manutenção anual realizada pelo distribuidor oficial:

O verticutador deverá ser verificado por um distribuidor oficial uma vez ao ano. A STIHL recomenda os distribuidores oficiais STIHL.

11.2 Limpar o aparelho

Intervalo de manutenção:
Após cada utilização

Um manuseamento cuidadoso protege o aparelho contra danos e aumenta a sua vida útil.

- Coloque o verticutador num piso plano, horizontal e firme.

- **Posição de limpeza:**
  Desencaixar a cesta de recolha (⇨ 7.5). Abra o tensor rápido (1) e rebata o guiador (2) para trás. Virar o verticutador com cuidado levantando-o pela pega de transporte dianteira (3). Colocar o aparelho como é indicado na figura e permitir que o guiador fique apoiado no solo.
- Limpe o aparelho apenas com água, com uma escova ou com um pano. Solte os restos encrostados com uma tala de madeira. Se necessário, utilize o produto especial de limpeza (por exemplo, produto especial de limpeza STIHL).
- Nunca aponte jatos de água ou uma máquina de lavagem sobre componentes elétricos, tais como interruptores, peças do motor elétrico, correias trapezoidais, condutas do ar de refrigeração, juntas ou rolamentos.
- Limpe a unidade escarificadora/cilindro arejador.
- Eliminar a sujidade na conduta do ar de refrigeração da parte lateral do aparelho para garantir a refrigeração suficiente do motor.

11.3 Motor elétrico e rodas

O motor elétrico não necessita de manutenção.

Os mancais das rodas não necessitam de manutenção.

11.4 Parte superior do guiador

Intervalo de manutenção:
Antes de cada utilização

- Verifique se a parte superior do guiador está danificada. Ela é revestida por uma camada isolante. No caso de estar danificada, não coloque o verticutador em funcionamento e solicite a substituição da parte superior do guiador a um distribuidor oficial. A STIHL recomenda um distribuidor oficial STIHL.

11.5 Unidade verticutadora

Perigo de ferimentos!
As lâminas gastas podem partir e causar ferimentos graves. Como tal, é imperativo realizar a manutenção conforme descrito.

Intervalo de manutenção:
Antes de cada utilização

- Incline para cima o verticutador para a posição de limpeza. (⇨ 11.2)
- Verifique a existência de desgaste, assentamento firme, fissuras ou outros danos na unidade verticutadora (composta pelo eixo de lâminas e pelas lâminas, porcas, anilhas e buchas distanciadoras).

Verificação de desgaste:

As lâminas devem ser substituídas quando o solo não é escarificado mesmo com a maior profundidade de trabalho (nível 6). As lâminas devem ser sempre substituídas como um conjunto completo. **Nunca afie as lâminas.**

Solicite a reparação ou a substituição de peças gastas ou com defeito a um distribuidor oficial. A STIHL recomenda um distribuidor oficial STIHL.

11.6 Arrumação e período de inverno

- O verticutador, bem como a unidade escarificadora/cilindro arejador adicional, devem ser guardados num lugar seco, fechado e sem pó. Certifique-se de que o aparelho está guardado fora do alcance de crianças.
- Armazene o verticutador apenas em condição segura de funcionamento e, se necessário, rebata o guiador.(⇨ 7.4)
- Mantenha todas as porcas, pinos e parafusos apertados firmemente e substitua as indicações de aviso e de perigo do aparelho sempre que estiverem ilegíveis, verifique a existência de sinais de desgaste e de danos em toda a máquina e na cesta de recolha. Substitua peças gastas ou danificadas.
- As eventuais avarias do aparelho deverão ser sempre reparadas antes da armazenagem.

No caso de uma imobilização prolongada do verticutador (período de inverno), tenha também em conta os seguintes pontos:

- Limpe cuidadosamente todas as peças exteriores do aparelho.
- Lubrifique generosamente todas as peças móveis com óleo ou massa lubrificante.

12. Transporte

12.1 Transporte

Perigo de ferimentos!
Antes do transporte, observe o capítulo "Para sua segurança". (⇨ 4.)
Durante o transporte, vista sempre vestuário de segurança adequado (sapatos de segurança, luvas apertadas).
Antes de levantar ou transportar, desencaixe sempre o cabo de rede.

Carregar o aparelho:

- Antes do transporte, coloque sempre a unidade escarificadora/cilindro arejador na posição mais elevada para evitar lesões e danos no solo. (⇨ 10.5)
- Preste atenção para que exista sempre uma distância suficiente entre as lâminas/dentes flexíveis e o corpo, especialmente pés e pernas.
- Não empurre nem arraste o aparelho sobre elevações (por exemplo, escadas).
- A cesta de recolha só deve ser usada para o transporte de material verticutado.
- **Transporte do verticutador por uma só pessoa:** Levante e transporte o aparelho pela pega de transporte traseira (1).
- **Transporte do verticutador por duas pessoas:** Levante e transporte o aparelho segurando na pega de transporte dianteira (2) e pela parte superior do guiador (3), ou, se a parte superior do guiador estiver dobrada, pela parte inferior do guiador (4).

Prender o aparelho:

- Assegure que o verticutador, a cesta de recolha de relva e a unidade escarificadora/cilindro arejador se encontra sobre a superfície de carga com meios de fixação adequados. Transporte o aparelho apenas com as rodas fixas.
- Fixar cordas ou correias na parte inferior do guiador (4) e na pega de transporte traseira (1). Se for necessário, rebater o guiador.

13. Minimização do desgaste e prevenção de danos

Indicações importantes sobre a manutenção e cuidados do grupo de produtos

Verticutador de condução manual e funcionamento elétrico (STIHL RLE)

A empresa STIHL exclui-se de toda e qualquer responsabilidade por danos materiais e pessoais causados pelo incumprimento das indicações deste manual de instruções, em especial no tocante à segurança, operação e manutenção, ou danos que ocorram em consequência da utilização de peças de acoplamento e peças de substituição não permitidas.

Siga imprescindivelmente as seguintes indicações importantes, a fim de evitar danos ou um desgaste excessivo do seu aparelho STIHL:

1. Peças de desgaste

Algumas peças do aparelho STIHL estão sujeitas a um desgaste normal, mesmo quando utilizadas devidamente e, dependendo do tipo e da duração da utilização, necessitam de ser substituídas oportunamente.

Entre outras, incluem-se as seguintes peças:

– Unidade verticutadora
– Cilindro arejador
– Correia trapezoidal
– Cesta de recolha

2. Cumprimento das prescrições deste manual de utilização

A utilização, manutenção e armazenagem do aparelho STIHL devem ser realizadas tão cuidadosamente conforme descrito neste manual de utilização. Todos os danos causados pelo incumprimento das instruções de segurança, de funcionamento e de manutenção são da responsabilidade exclusiva do utilizador.

Isto aplica-se especialmente no caso de:

– Cabo de alimentação de dimensões insuficientes (secção transversal).
– Ligação elétrica incorreta (tensão).
– Alterações no produto não autorizadas pela STIHL.
– Utilização de ferramentas ou de acessórios não autorizados nem adequados para o aparelho ou de qualidade inferior.
– Utilização do produto de forma indevida.
– Utilização do produto em eventos desportivos ou concursos.

– Danos resultantes da utilização contínua do produto com peças defeituosas.

3. Trabalhos de manutenção

Todos os trabalhos mencionados no capítulo "Manutenção" têm de ser realizados regularmente.

Na medida em que estes trabalhos de manutenção não possam ser realizados pelo próprio utilizador, um distribuidor oficial dever-se-á encarregar da realização dos mesmos.

A STIHL recomenda a realização de trabalhos de manutenção e reparações apenas por um distribuidor oficial STIHL.

Os distribuidores oficiais STIHL beneficiam de ações de formação regulares e dispõem de informações técnicas.

Se estes trabalhos não forem realizados, poderão ocorrer danos, cuja responsabilidade caberá ao utilizador.

Entre estes, incluem-se:

– Danos no motor elétrico devido a uma limpeza insuficiente da condução do ar de refrigeração.
– Danos por corrosão e outros danos em consequência de um armazenamento indevido.
– Danos no aparelho causados pela utilização de peças de reposição de má qualidade.
– Danos causados por uma manutenção não atempada ou insuficiente ou danos causados por trabalhos de manutenção ou de reparação que não tenham sido realizados nas oficinas de distribuidores oficiais.

14. Proteção do meio ambiente

O material verticutado não deve ser colocado no lixo, mas sim utilizado para a compostagem.

As embalagens, o aparelho e respetivos acessórios são fabricados a partir de materiais recicláveis e deverão ser eliminados como tal.

A eliminação de resíduos de materiais de forma separada e adequada à conservação do meio ambiente promove as possibilidades de reutilização das matérias reaproveitáveis. Por essa razão, depois de terminar o tempo normal de vida útil do aparelho, este deve ser entregue para reciclagem. Durante a eliminação, siga as indicações no capítulo "Eliminação". (⇨ 4.9)

Dirija-se ao seu centro de reciclagem ou ao seu distribuidor oficial para saber como os resíduos devem ser eliminados adequadamente.

15. Peças de reposição comuns

Unidade escarificadora:
6291 700 3500

Cilindro arejador:
6291 710 5200

Parafusos da unidade de ferramenta:
6291 951 3505

16. Declaração de conformidade UE

16.1 Verticutador de condução manual e funcionamento elétrico (STIHL RLE)

STIHL Tirol GmbH
Hans Peter Stihl-Straße 5
6336 Langkampfen
Áustria

declara sob a sua exclusiva responsabilidade que a máquina

Verticutador de condução manual e funcionamento elétrico (STIHL RLE),

Marca	**STIHL**
Tipo	RLE 240.0
Identificação de série	6291

está em conformidade com as seguintes diretivas CE:
2000/14/EC, 2002/96/EC, 2006/42/EC, 2011/65/EU, 2014/30/EU

O produto foi desenvolvido em concordância com as seguintes normas:
EN 60335-1, EN 50636-2-92

O desenvolvimento e o fabrico dos produtos estão sujeitos às versões das normas válidas à data da produção.

Método de avaliação de conformidade aplicado:
Anexo V (2000/14/EC)

Nome e endereço da entidade nomeada envolvida:

TÜV Rheinland LGA Products GmbH
Tillystraße 2
D-90431 Nürnberg

Compilação e depósito da documentação técnica:
Sven Zimmermann
STIHL Tirol GmbH

O ano de fabrico e o número de máquina são indicados na placa de identificação do aparelho.

Nível de potência acústica medido:
90,1 dB(A)

Nível de potência acústica garantido:
95 dB(A)

Langkampfen, Áustria,
2019-01-02 (AAAA-MM-DD)

STIHL Tirol GmbH

Sven Zimmermann

Chefe da secção de construção

17. Dados técnicos

Tipo	**RLE 240.0**
Identificação de série	6291
Motor, modelo	Motor elétrico
Tensão	230 V~
Consumo de potência	1500 W
Frequência	50 Hz
Proteção fusível	>10 A
Tipo	**RLE 240.0**
Classe de proteção	II
Tipo de proteção	IPX4
Dispositivo verticutador	20 lâminas fixas
Cilindro arejador	11 x 2 dentes flexíveis móveis
Acionamento de lâminas escarificadoras/cilindro arejador	permanente
Rotação de saída do motor	4100 rpm
Largura útil	34 cm
Profundidade de trabalho	Progressiva; margem de ajuste: 15 mm
Ø das rodas dianteiras	140 mm
Ø das rodas traseiras	170 mm
Comprimento	131 cm
Largura	56 cm
Altura	119 cm
Peso	16 kg
Volume da cesta de recolha	50 l
Emissões de ruído:	
Segundo a diretiva 2000/14/EC:	
Nível de potência acústica garantido L_{WAd}	95 dB(A)
Segundo a diretiva 2006/42/EC:	
Nível de pressão acústica no local de trabalho L_{pA}	79 dB(A)
Incerteza K_{pA}	3 dB(A)
Vibrações na mão/braço:	
Valor caraterístico de vibração especificado de acordo com a EN 12096:	
Tipo	**RLE 240.0**
Valor medido a_{hw}	5,2 m/seg^2
Incerteza K_{hw}	2,08 m/seg^2
Medição de acordo com a EN 20643, EN 50636-2-92	

18. Localização de falhas

🛠 Se necessário, dirija-se a um distribuidor oficial, a STIHL recomenda os distribuidores oficiais STIHL.

Avaria:
O motor elétrico não arranca

Possível causa:
- Não há tensão de rede
- Botão de ligação não premido
- A unidade escarificadora/cilindro arejador está bloqueada
- Cabo de ligação/ficha, acoplamento de ficha ou interrutor com defeito
- Proteção térmica contra sobrecarga do motor elétrico ativada

Solução:
- Verificar a proteção fusível (⇨ 10.1)
- Premir o botão de ligação (⇨ 10.3)
- Limpar o cárter e o canal de expulsão (retire a ficha da rede elétrica!) (⇨ 11.2)
- Verificar e, se necessário, substituir o cabo/ficha/interruptor (⇨ 10.1), (🛠)
- Deixar o aparelho arrefecer (⇨ 8.5), (🛠)

Avaria:
O fusível de rede dispara com frequência

Possível causa:
- O cabo de ligação não é adequado
- Sobrecarga de rede

– O aparelho é sobrecarregado se trabalhar com lâminas/dentes flexíveis na posição demasiado baixa

Solução:
– Utilizar um cabo de ligação adequado (⇨ 10.1)
– Ligar o aparelho a outro circuito elétrico
– Reduzir a profundidade de trabalho e a velocidade de avanço (⇨ 10.5)

Avaria:
Fortes vibrações durante o funcionamento

Possível causa:
– Unidade escarificadora/cilindro arejador defeituosa
– Fixação do motor elétrico solta

Solução:
– Verificar e, se for necessário, reparar as lâminas/dentes flexíveis, o eixo de lâminas, o suporte, os parafusos e os rolamentos da unidade escarificadora/cilindro arejador (⇨ 11.5), (🛠)
– Apertar adequadamente o motor elétrico (🛠)

Avaria:
Mau resultado do trabalho

Possível causa:
– Unidade escarificadora/cilindro arejador com ajuste demasiado baixo (peladas, percentagem elevada de relva no material verticutado)
– Unidade escarificadora/cilindro arejador com ajuste demasiado alto (eliminação nula ou insuficiente das ervas enredadas)
– As lâminas/dentes flexíveis atingiram o seu limite de desgaste
– Correia trapezoidal com defeito, gasta ou com pouca tensão

Solução:
– Reduzir a profundidade de trabalho (⇨ 10.5)
– Aumentar a profundidade de trabalho (⇨ 10.5)
– Substituir a unidade escarificadora/cilindro arejador (⇨ 11.5), (🛠)
– Substituir a correia trapezoidal (🛠)

Avaria:
As lâminas/dentes flexíveis não rodam

Possível causa:
– Correia trapezoidal com defeito
– Unidade escarificadora/cilindro arejador defeituosa

Solução:
– Substituir a correia trapezoidal (🛠)
– Reparar a unidade escarificadora/cilindro arejador (⇨ 11.5), (🛠)

Avaria:
Não é possível regular a profundidade de trabalho

Possível causa:
– Manípulo rotativo ou elemento regulador com defeito

Solução:
– Reparar o manípulo rotativo ou elemento regulador (🛠)

19. Plano de manutenção

19.1 Confirmação de entrega

Modelo: _____

Número de série:

Data: __ __ ____

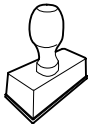

Próximo serviço de assistência

Data: __ __ ____

19.2 Confirmação de assistência

17

No caso de trabalhos de manutenção, faculte este manual de utilização ao seu distribuidor oficial STIHL.
A realização dos trabalhos de assistência é confirmada nos campos pré-impressos.

Assistência realizada em

Data da próxima assistência

Kjære kunde,

vi er glade for at du har valgt STIHL. Vi utvikler og produserer våre produkter i topp kvalitet i samsvar med behovene til våre kunder. Dermed skapes produkter med høy pålitelighet selv ved ekstrem belastning.

STIHL står også for topp kvalitet ved servicen. Vår faghandel sikrer kompetent rådføring og opplæring, samt omfattende teknisk omsorg.

Vi takker for din tiltro og ønsker deg god fornøyelse med ditt STIHL produkt.

Dr. Nikolas Stihl

VIKTIG! LESES FØR BRUK OG OPPBEVARES.

1. Innholdsfortegnelse

Om denne bruksanvisningen 148
Generell informasjon 148
Slik leser du denne bruksanvisningen 148
Nasjonale varianter 148
Maskinbeskrivelse 148
For din egen sikkerhet 149
Generell informasjon 149
Advarsel – fare på grunn av elektrisk strøm 150
Bekledning og utstyr 151
Transport av maskinen 151
Før arbeidet 151
Under arbeidet 151
Vedlikehold, rengjøring, reparasjoner og lagring 153
Lagring ved lengre driftsopphold 154
Kassering 154
Symbolforklaring 154
Produktkomponenter 155
Gjøre maskinen klar for bruk 155
Montere styret 155
Montere oppsamleren 155
Skifte ut plenluftings-/mosefjernerenheten 155
Felle ned styret 156
Oppsamler 156
Høydejustering av styret 156
Informasjon om arbeid 156
Informasjon om plenlufting 156
Informasjon om mosefjerning 157
Brukerens arbeidsområde 157
Riktig belastning for den elektriske motoren 157
Termisk overbelastningsvern for den elektriske motoren 157
Hvis plenluftings-/mosefjernerenheten blokkeres 157
Sikkerhetsutstyr 158
Sikkerhetsanordninger 158
Tohåndsbetjening 158
Ta maskinen i bruk 158
Koble maskinen til strømuttaket 158
Strekkavlastning 158
Slå på plenlufteren 158
Slå av plenlufteren 159
Stille inn arbeidsdybden 159
Tømme oppsamleren 159
Vedlikehold 159
Generell informasjon 159
Rengjøring 159
Elektrisk motor og hjul 159
Styreoverdel 160
Plenluftingsenhet 160
Oppbevaring og vinterlagring 160
Transport 160
Transport 160
Minimere slitasjen og unngå skader 161
Miljøvern 161
Vanlige reservedeler 161
EU-samsvarserklæring 162
Plenlufter, håndstyrt og elektrisk drevet (STIHL RLE) 162
Tekniske data 162
Feilsøking 163
Serviceplan 163
Bekreftelse av overleveringen 163
Servicebekreftelse 164

Trykt på klorfritt bleket papir. Papiret er resirkulerbart. Beskyttelsesomslaget er halogenfritt.

2. Om denne bruksanvisningen

2.1 Generell informasjon

Denne bruksanvisningen er en **original bruksanvisning** fra produsenten i henhold til EU-direktiv 2006/42/EC.

STIHL arbeider kontinuerlig med å videreutvikle produktutvalget, og vi må av den grunn forbeholde oss retten til forandringer i produktenes form, teknikk og utstyr.
Det kan derfor ikke fremmes krav på grunnlag av informasjon og bilder i denne brosjyren.

I denne bruksanvisningen er det kanskje beskrevet modeller som ikke er tilgjengelig i alle land.

Denne bruksanvisningen er opphavsrettslig beskyttet. Alle rettigheter er forbeholdt, spesielt retten til mangfoldiggjøring, oversettelse og bearbeiding i elektroniske systemer.

2.2 Slik leser du denne bruksanvisningen

Bilder og tekst beskriver bestemte fremgangsmåter.

Alle symbolene som finnes på maskinen, er forklart i denne bruksanvisningen.

Synsretning:

Synsretning ved bruk av "**venstre**" og "**høyre**" i bruksanvisningen:
Brukeren står bak maskinen og ser fremover i kjøreretningen.

Kapittelhenvisning:

En pil henviser til aktuelle kapitler og underkapitler som inneholder nærmere forklaring. Eksempelet under viser en henvisning til et kapittel: (⇨ 3.)

Merking av tekstavsnittene:

De beskrevne instruksene kan være utformet som i eksemplene nedenfor.

Fremgangsmåter som krever handling fra brukerens side:

- Løsne skruen (1) med en skrutrekker, og aktiver hendelen (2) ...

Generelle opplistinger:

– Bruk av produktet i forbindelse med sportsarrangementer eller andre konkurranser

Tekst med ekstra betydning:

Tekstavsnitt med ekstra betydning er merket med et av symbolene som beskrives nedenfor, slik at disse fremheves spesielt i bruksanvisningen:

Fare!
Fare for uhell og alvorlig personskade. En bestemt handlemåte er nødvendig eller må unngås.

Advarsel!
Fare for personskade. En bestemt handlemåte hindrer mulige eller sannsynlige personskader.

Forsiktig!
Mindre skader eller materielle skader kan hindres ved å følge en bestemt handlemåte.

Merknad
Informasjon som hjelper brukeren med å bruke maskinen på en bedre måte og unngå feil bruk.

Tekst med bildereferanse:

Illustrasjonene som forklarer bruken av maskinen, finnes helt foran i bruksanvisningen.

Kamerasymbolet knytter bilder på illustrasjonssidene sammen med tilhørende tekst i bruksanvisningen.

2.3 Nasjonale varianter

STIHL leverer maskiner med forskjellige støpsler og brytere avhengig av landet de selges i.

Illustrasjonene viser maskiner med eurostøpsler. Maskiner med andre støpselstyper kobles til på samme måte.

3. Maskinbeskrivelse

1 Styreoverdel
2 Motorstoppbøyle
3 Startknapp
4 Dreiehåndtak
5 Kabelføring
6 Styre, midtre del
7 Oppsamler
8 Utkastdeksel

9 Styreunderdel
10 Hurtigstrammer
11 Bærehåndtak bak
12 Bakhjul
13 Forhjul
14 Hus
15 Dreiehåndtak for arbeidsdybde
16 Bærehåndtak foran
17 Merkeplate med maskinnummer

4. For din egen sikkerhet

4.1 Generell informasjon

Sørg for å følge alle sikkerhetsanvisningene når du arbeider med maskinen.

Før maskinen tas i bruk, må bruksanvisningen leses nøye og i sin helhet. Oppbevar bruksanvisningen på et trygt sted for senere bruk.

Disse forholdsreglene er svært viktige for din sikkerhet. Oversikten er imidlertid ikke utfyllende. Bruk alltid sunn fornuft og opptre ansvarlig når du bruker maskinen. Husk at det er brukeren som er ansvarlig hvis det oppstår ulykker som involverer andre personer eller andres eiendom.

Som bruker er det viktig at du gjør deg kjent med betjeningselementene på og bruken av maskinen.

Maskinen skal kun brukes av personer som har lest bruksanvisningen og er fortrolige med hvordan maskinen betjenes. Sørg for å få kyndig og praktisk opplæring før du tar i bruk maskinen for første gang. La forhandleren eller en annen fagkyndig gi deg en innføring i hvordan maskinen håndteres på en trygg måte.

Opplæringen skal særlig ha fokus på sikkerhet og viktigheten av å være forsiktig og konsentrert under arbeid med maskinen.

Selv om du betjener maskinen forskriftsmessig, vil det alltid være noe risiko forbundet med bruken.

Livsfare på grunn av kvelning! Lek med emballasjen medfører kvelningsfare for barn. Sørg for at barn ikke leker med emballasjen.

Maskinen, inkludert alt tilleggsutstyr, må bare lånes eller gis bort til personer som har grunnleggende kunnskap om denne modellen og bruken av den. Bruksanvisningen er en del av maskinen og skal alltid følge med.

Denne maskinen skal ikke brukes av barn eller av personer med fysiske, sensoriske eller psykiske funksjonshemminger eller som har manglende erfaring og kunnskap, og heller ikke av personer som ikke har satt seg inn i instruksene for bruk.

La aldri barn eller ungdom under 16 år bruke maskinen. Det kan finnes nasjonale bestemmelser for nedre aldersgrense for bruk av maskinen.

Maskinen skal bare brukes av personer som er opplagte og i god fysisk og psykisk form. Hvis du har helsemessige plager, må du spørre legen om arbeid med maskinen er tilrådelig. Maskinen skal ikke brukes etter inntak av alkohol, narkotiske stoffer eller medikamenter som fører til nedsatt reaksjonsevne.

Advarsel! Denne maskinen genererer et elektromagnetisk felt under drift, og dette kan under visse betingelser påvirke aktive eller passive medisinske implantater. Det anbefales på det sterkeste at personer med slike implantater rådfører seg med lege og produsenten av implantatet før maskinen brukes.

Forskriftsmessig bruk:
Maskinen skal bare brukes til plenlufting og fjerning av mose i plenen. Annen bruk er ikke tillatt og kan være farlig eller føre til skader på maskinen.

Maskinen er utviklet for privat bruk.

Obs – fare for ulykker!
På grunn av faren for personskade skal maskinen ikke brukes til for eksempel følgende (ikke uttømmende liste):

– klipping av busker og hekker
– klipping av klatreplanter
– plenpleie av takbeplantninger og i balkongkasser
– kverning og finkutting av tre- og hekkavfall
– rengjøring av gangveier (oppsamling, blåsing)
– utjevning av bakken
– transport av kultiveringsmateriale, unntatt i oppsamleren som er beregnet for det

Av sikkerhetsmessige årsaker er enhver endring på maskinen, med unntak av montering av tilbehør som er godkjent av STIHL, forbudt, og vil føre til at garantien opphører. Kontakt din STIHL forhandler for informasjon om tillatt tilbehør.

Det er strengt forbudt å manipulere maskinen for å øke effekten eller endre turtallet til forbrenningsmotoren eller den elektriske motoren.

Maskinen skal ikke brukes til å transportere gjenstander, dyr eller personer (særlig barn).

Ekstra forsiktighet kreves ved bruk på offentlige anlegg, i parker, på sportsanlegg, gater og i land- og skogbruk.

Obs! Fare for helseskade på grunn av vibrasjoner! For stor belastning i form av vibrasjoner kan føre til skader på nerver og på blodsirkulasjonen, spesielt for personer med problemer med blodsirkulasjonen. Oppsøk lege hvis det oppstår symptomer som kan ha blitt utløst av vibrasjonsbelastning.
Slike symptomer oppstår hovedsakelig i fingrene, hendene eller håndleddene, og kjennetegnes ved (ufullstendig liste):

– følelsesløshet,

– smerter,

– tap av muskelkraft,

– endringer i hudfargen,

– ubehagelig prikking.

Hold godt fast i styret på de tiltenkte stedene med begge hender under arbeidet, men unngå et krampaktig grep.

Planlegg arbeidstidene for å unngå høye belastninger over en lengre periode.

4.2 Advarsel – fare på grunn av elektrisk strøm

Obs! Fare for elektrisk støt!
Med hensyn til den elektriske sikkerheten skal alle deler knyttet til strømtilførsel (strømkabel, støpsel, på-/av-bryter, skjøteledning), være uten skader og i forskriftsmessig stand.

Skadde kabler, koblinger og støpsler eller tilkoblings- eller skjøteledninger som ikke er i forskriftsmessig stand, skal ikke brukes. Se derfor over strømforsyningen og tilkoblings- eller skjøteledningen **før hver bruk**, og kontroller at den ikke er skadet eller er for gammel (sprø).

Maskinen skal først tas i bruk etter at strømledningen er rullet ut.

Ved bruk av en kabeltrommel skal denne alltid rulles helt ut før bruk.

Bruk aldri en skadet skjøteledning. Skift ut defekte ledninger med nye, og forsøk aldri å reparere en skjøteledning.

Maskinen må ikke brukes med skadede eller slitte ledninger. Kontroller spesielt nettilkoblingsledningen for skade og aldring.

Vedlikeholds- og reparasjonsarbeid på strømledningen skal bare utføres av spesialutdannede fagpersoner.

Fare for elektrisk støt!
En skadet ledning må ikke kobles til strømnettet og aldri berøres før den er koblet fra strømnettet. Skadde ledninger kan føre til kontakt med strømførende deler.

Plenluftings-/mosefjernerenheten skal ikke berøres før maskinen er koblet fra strømnettet.

Tilkoblingsledningene som brukes, skal alltid være tilstrekkelig sikret.

Selv om den elektriske motoren er beskyttet mot vannsprut, er det viktig at du ikke bruker maskinen i våte omgivelser eller når det regner.

Bruk bare fuktighetsisolerte skjøteledninger for utendørsbruk som er egnet for bruk med maskinen (⇨ 10.1).

Ta støpselet ut av stikkontakten uten å dra i tilkoblingsledningen.

Hold tilkoblings- eller skjøteledningen på avstand fra knivene/fjærkrokene ved plenlufting/mosefjerning for å unngå skader som kan føre til kontakt med strømførende deler.

Hvis det oppstår et uhell eller en driftsforstyrrelse, slår du straks av plenlufteren og trekker ut støpselet.

Hvis tilkoblings- eller skjøteledningen skades under bruk av maskinen (f.eks. kjøres over) eller tvinnes, slår du straks av plenlufteren og trekker du støpselet. Kontroller ledningen, og skift om nødvendig ut.

Hvis maskinen kobles til et strømaggregat, er det viktig å være oppmerksom på at den kan skades av strømsvingninger.

Maskinen må kun kobles til strømforsyning som har jordfeilbeskyttelse med aktiveringsstrøm på maksimalt 30 mA. Ta kontakt med en elektriker hvis du ønsker mer informasjon.

Av sikkerhetsmessige grunner skal strømkabelen alltid være forskriftsmessig montert på styret.

4.3 Bekledning og utstyr

Bruk alltid solide sko med såler med god gripeevne under arbeidet. Gå aldri barbent eller med sandaler når du arbeider.

Bruk egnede beskyttelsesbriller under arbeidet.

Når maskinen vedlikeholdes, rengjøres eller transporteres, skal du også bruke solide hansker, og langt hår må knyttes og holdes vekke (hodetørkle, lue osv.).

Maskinen skal bare brukes av personer med langbukser og klær som sitter nært mot kroppen.

Bruk aldri løse klær som kan sette seg fast i bevegelige deler (betjeningshendler), heller aldri smykker, slips og sjal.

4.4 Transport av maskinen

Bruk alltid hansker under arbeidet, slik at du unngår å skade deg på skarpe kanter og varme deler.

Slå av maskinen, trekk ut støpselet og vent til knivene/fjærkrokene har stanset før du transporterer den.

Transporter maskinen bare når den elektriske motoren er avkjølt.

Ta hensyn til maskinens vekt, og bruk egnet lasteutstyr (lasterampe, løfteanordninger).

Sikre maskinen og tilhørende deler (f.eks. oppsamler) på lasteflaten med festemidler som er sterke nok og egner seg til oppgaven (stropper, tau osv.).

Unngå kontakt med knivene/fjærkrokene ved løfting og bæring.

Les spesielt informasjonen i kapitlet "Transport." Der oppgis det hvordan maskinen skal løftes og bindes fast. (⇨ 12.1)

Følg regionale forskrifter ved transport av maskinen, spesielt med hensyn til lastsikring og transport av gjenstander på lasteflater.

4.5 Før arbeidet

Sørg for at maskinen bare betjenes av personer som har lest bruksanvisningen.

Les informasjonen i kapitlet "Farer forårsaket av elektrisk strøm" (⇨ 4.2).

Overhold de lokale forskriftene for når på døgnet hageredskaper med elektrisk motor kan brukes.

Ikke bruk maskinen på flater med dekke eller grus. Materialet som kastes ut, kan forårsake skader.

Se over hele området som skal bearbeides, og fjern steiner, pinner, metalltråder og andre gjenstander som kan slynges opp foran maskinen. Det er lett å overse hindringer (f.eks. trestubber og røtter) i høyt gress.

Før du begynner arbeidet med maskinen, bør du derfor merke alle gjenstander (hindringer) som er skjult i gresset, og som ikke lar seg fjerne.

Skift ut eventuelle slitte eller defekte deler før du bruker maskinen. Informasjon om farer og advarsler som er blitt uleselig på maskinen, må skiftes ut. Du får nye klistremerker og alle andre reservedeler hos din STIHL forhandler.

Sørg for at maskinen er i driftssikker stand før du bruker den. Kontroller før hver bruk:

- at maskinen er i forskriftsmessig montert tilstand.
- at plenluftings-/mosefjernerenheten (knivaksel, kniver/fjærkroker, holder og skruforbindelse) er i feilfri stand – vær spesielt oppmerksom på at knivene sitter godt og ikke har skader (hakk eller riper) eller er slitt.
- at sikkerhetsanordningene (f.eks. utkastdekselet, huset, styret, motorstoppbøylen) er i feilfri stand og fungerer forskriftsmessig.
- at oppsamleren er fullstendig montert og uskadet. Ikke bruk oppsamleren hvis den er skadet.

Sørg for å få utført nødvendige arbeider, enten selv eller hos en forhandler. STIHL anbefaler STIHL forhandleren.

4.6 Under arbeidet

Ikke bruk maskinen når dyr eller personer (spesielt barn) oppholder seg i fareområdet.

Koblings- og sikkerhetsinnretningene som er montert på maskinen, skal ikke fjernes eller omgås. Ikke fest (f.eks. bind fast) motorstoppbøylen på styret.

Styret skal alltid være forskriftsmessig montert, og får ikke endres på. Maskinen må aldri tas i bruk med nedfelt styre.

Ikke fest gjenstander på styret (f.eks. arbeidsklær). Ikke tvinn skjøteledninger rundt styret.

Arbeid bare i dagslys eller med god kunstig belysning.

Arbeid ikke med maskinen ved regn eller tordenvær, spesielt ikke hvis det er fare for lynnedslag.

Fuktig og glatt underlag gjør at faren for ulykker øker.
Vær forsiktig under arbeidet slik at du ikke glir. Unngå om mulig å bruke maskinen på fuktig underlag.

Ikke la maskinen stå ute i regn.

Slå på maskinen:

Vær svært forsiktig når du starter maskinen, og følg anvisningene i kapitlet "Ta i bruk maskinen". (⇨ 10.)
Pass på at du står med føttene i god avstand fra plenluftings-/mosefjernerenheten.

Plasser maskinen på et jevnt underlag før du slår den på.

Ikke tipp maskinen før eller mens du slår den på.

Ikke start den elektriske motoren uten at utkastkanalen er dekt av utkastdekselet eller oppsamleren.

Unngå hyppige innkoblinger i løpet av kort tid (ikke trykk startknappen av og på unødvendig). Fare for overoppheting av den elektriske motoren!

Annet utstyr som er koblet til samme strømkrets, kan ved ugunstige nettforhold ødelegges på grunn av spenningssvingninger når maskinen startes. Iverksett i så fall egnede tiltak (du kan f.eks. koble til en annen strømkrets enn den for den aktuelle innretningen, eller koble maskinen til en strømkrets med lavere impedans).

Arbeide i skråninger:

Jobb alltid i tverrgående retning i skråninger, aldri på langs.
Hvis brukeren mister kontroll over maskinen ved arbeid på langs, kan vedkommende få den aktive maskinen over seg.

Vær spesielt forsiktig når du endrer retning i skråninger.

Sørg for god stabilitet når du arbeider i skråninger, og unngå å arbeide i svært bratte skråninger.

Av sikkerhetsmessige årsaker skal ikke maskinen brukes i skråninger med stigning på mer enn 25° (46,6 %). **Fare for personskade!**
25° skråning tilsvarer en vertikal stigning på 46,6 cm ved 100 cm horisontal lengde.

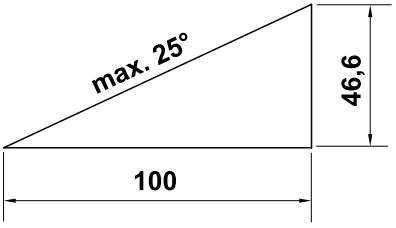

Bruk av maskinen:

Obs – fare for personskade!
Pass på at ikke hender og føtter kommer i kontakt med roterende deler. Ta aldri i knivene/fjærkrokene mens de roterer. Ikke stå foran utkaståpningen.
Sikkerhetsavstanden mellom styret og maskinen må alltid overholdes.

Ikke forsøk å inspisere plenluftings-/mosefjernerenheten mens maskinen arbeider. Du må aldri åpne utkastdekselet og/eller ta av oppsamleren mens knivene/fjærkrokene roterer. Roterende kniver/fjærkroker kan forårsake personskader.

Strekk deg ikke over maskinen, og vær alltid i likevekt og stå stødig.

Gå langsomt når du bruker maskinen – ikke løp mens du arbeider med maskinen. Ved høy hastighet under arbeidet øker faren for skade ved at du snubler, sklir osv.

Merk at plenlufterens kniver/fjærkroker skjærer hardere i underlaget når plenluftings-/mosefjernerenheten står dypt eller når du kjører over en forhøyning i bakken. Hvis knivene/fjærkrokene er stilt inn for dypt, kan det hende at plenlufteren akselererer utilsiktet, noe som kan føre til at du mister kontrollen over maskinen.

Vær spesielt forsiktig når du snur maskinen eller drar den mot deg.
Det er lett å snuble!

Ikke løft eller bær maskinen mens den elektriske motoren er i gang eller strømkabelen er koblet til. Fare for personskade!

Vær oppmerksom på objekter som eventuelt er skjult i gressrotsonen (vanningsanlegg, påler, vannventiler, fundamenter, strømledninger, avgrensningstråder til robotklippere osv.). Kjør aldri over slike objekter.

Vær spesielt forsiktig når du bruker maskinen i nærheten av nedoverbakker, kanter i terrenget, grøfter og dammer. Pass spesielt på at du holder tilstrekkelig avstand til slike fareområder.

Vær oppmerksom på at knivene roterer i noen sekunder etter at motoren er slått av.

Slå av den elektriske motoren

– før du stiller inn arbeidsdybden.
– før du åpner utkastdekselet eller tar av oppsamleren.

Slå av den elektriske motoren, trekk ut støpselet og vent til knivene/fjærkrokene har stanset helt

– før du skyver maskinen på en flate der det ikke er gress.
– før du løfter eller bærer maskinen.
– før du transporterer maskinen.

Slå av den elektriske motoren, trekk ut støpselet og vent til knivene/fjærkrokene har stanset helt

– før du går fra maskinen, eller når den skal stå uten tilsyn.
– før du fjerner blokkeringer eller tilstoppinger i plenluftings-/mosefjernerenheten eller i utkastkanalen.
– før du undersøker eller rengjør maskinen, eller utfører arbeider på den (f.eks. sammenfelling av styret).
– hvis det har forekommet et sammenstøt med et objekt. Se etter eventuelle skader på maskinen, og få utført de nødvendige reparasjoner før du starter å arbeide med maskinen igjen.
– hvis maskinen begynner å vibrere mer enn vanlig. I så fall skal det straks utføres en kontroll.

Fare for personskader på grunn av defekte deler!
Sterke vibrasjoner er vanligvis tegn på feil.
Ikke bruk maskinen hvis plenluftings-/mosefjernerenheten er skadd eller bøyd (herunder knivaksel, kniver/fjærkroker, hoder og skruforbindelse).

Ved unormale vibrasjoner, f.eks. etter et sammenstøt med et objekt, kontrollerer du om plenluftings-/mosefjernerenheten (knivaksel, kniver/fjærkroker, holder og skruforbindelse), huset, utkastdekselet og oppsamleren er skadd eller om det finnes løse deler, og utfører nødvendige reparasjoner før du slår på og arbeider med maskinen igjen. Kontakt en fagperson (STIHL anbefaler STIHL forhandleren) for å få utført eventuelle nødvendige reparasjoner du ikke føler deg kvalifisert til å utføre selv.

4.7 Vedlikehold, rengjøring, reparasjoner og lagring

Slå av maskinen, trekk ut støpslet og vent til knivene/fjærkrokene har stanset før du utfører arbeider på maskinen, f.eks. før du justerer eller rengjør maskinen, eller kontrollerer om tilkoblingsledningen er snodd eller skadet.

La maskinen avkjøles helt før du setter den bort i et lukket rom, rengjør den eller utfører vedlikeholdsarbeider.

Rengjøring:

Hele maskinen må rengjøres grundig etter hver bruk. (⇨ 11.2)

Bruk en trepinne for å løsne rester som har satt seg fast. Rengjør undersiden av maskinen med børste og vann.

Maskinen skal aldri rengjøres med høytrykksvasker eller under rennende vann (f.eks. med en hageslange).
Ikke bruk sterke rengjøringsmidler. Disse kan skade plast- og metalldeler og dermed redusere sikkerheten til din STIHL maskin.

For å unngå brannfare, skal området rundt kjøleluftåpningene på siden av maskinen holdes fritt for brennbart materiale som f.eks. gress, strå, mose, blader og fett.

Vedlikeholdsarbeider:

Bare vedlikeholdsarbeider som er beskrevet i denne bruksanvisningen, kan utføres av brukeren. Alle andre arbeider skal utføres av en forhandler.
Kontakt **alltid** forhandleren hvis du mangler nødvendig informasjon eller hjelpemidler.
STIHL anbefaler at alt vedlikeholdsarbeid og alle reparasjoner utføres hos en STIHL forhandler.
I tillegg til jevnlige tilbud om opplæring, får STIHL forhandlerne regelmessig tilsendt teknisk informasjon.

Bruk bare verktøy, tilbehør eller tilleggsutstyr som er godkjent for denne maskinen av STIHL, eller som korresponderer i teknisk utførelse. I motsatt fall kan det oppstå uhell som medfører personskader eller skader på maskinen. Kontakt forhandleren hvis du har spørsmål.

Originalt verktøy, tilbehør og originale reservedeler fra STIHL har egenskaper som gjør dem optimalt egnet for maskinen og kravene som brukeren stiller. Originale STIHL reservedeler kjennes igjen på STIHL reservedelsnummeret, STIHL logoen og eventuelt STIHL reservedelssymbolet. På små deler kan også symbolet stå alene.

Sørg for at advarsels- og merknadsklistremerker alltid er rene og lesbare. Bestill nye originale klistremerker hos STIHL forhandleren hvis klistremerker skades eller blir borte. Hvis en komponent

skiftes ut med en ny del, må du passe på at samme klistremerker settes på den nye delen.

Bruk tykke arbeidshansker og vær svært forsiktig når du arbeider med plenluftings-/mosefjernerenheten.

Når du arbeider med plenluftings-/mosefjernerenheten, vær oppmerksom på at selv om støpselet er trukket ut, kan knivene/fjærkrokene beveges.

Sørg for at alle muttere, bolter og skruer sitter godt, slik at maskinen til enhver tid er i driftsmessig sikker stand.

Kontroller hele maskinen og oppsamleren regelmessig med tanke på slitasje og skader. Dette er spesielt viktig når maskinen ikke skal brukes på en stund (f.eks. når den skal settes bort for vinteren). Skift straks ut slitte eller skadde deler, slik at maskinen alltid er i driftssikker stand.

Hvis det ble fjernet deler eller beskyttelsesinnretninger i forbindelse med vedlikeholdsarbeidet, må disse straks settes tilbake på forskriftsmessig vis når arbeidet er utført.

4.8 Lagring ved lengre driftsopphold

Avkjøl maskinen og oppbevar den i et tørt, lukket rom.

Sørg for at maskinen er utilgjengelig for uvedkommende (f.eks. barn).

Rengjør maskinen grundig når den ikke skal brukes på lengre tid (f.eks. når den skal settes bort for vinteren).

Sørg for at maskinen er i driftssikker stand når du setter den til lagring.

4.9 Kassering

Sørg for at maskinen kasseres forskriftsmessig når den ikke lenger skal brukes. Sørg for å gjøre maskinen ubrukelig før kassering. For å unngå ulykker er det spesielt viktig å fjerne strømledningen eller -kabelen til den elektriske motorens på/av-bryter.

Plenluftings-/mosefjernerenheten kan forårsake personskader!
Ikke la maskinen stå uten tilsyn! Dette gjelder selv om maskinen ikke lenger er i bruk og skal kasseres. Sørg for å oppbevare maskinen og knivene/fjærkrokene utilgjengelig for barn.

5. Symbolforklaring

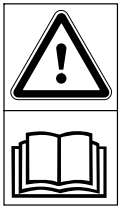

Obs!
Les bruksanvisningen før bruk.

Fare for personskader!
Se til at ingen oppholder seg i fareområdet.

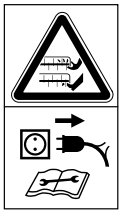

Forsiktig, knivene er skarpe!
Hold fingre og tær unna. Trekk støpslet ut av stikkontakten før reparasjons-, innstillings- og rengjørings-arbeider eller hvis tilkoblingsledningen er sammenviklet eller skadet. Kniver/fjærkroker roterer etter at den elektriske motoren er slått av.

Fare for elektrisk støt!
Tilkoblingsledningen må holdes borte fra knivene/fjærkrokene.

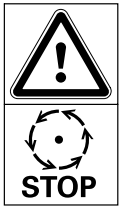

Fare for personskade!
Knivene/fjærkrokene fortsetter å rotere etter at den elektriske motoren er slått av.

Bruk beskyttelsesbriller

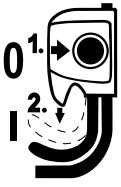

Slå på den elektriske motoren.

6. Produktkomponenter

Nr.	Betegnelse	Ant.
A	Basisenhet med montert plenluftingsenhet	1
B	Oppsamlerramme	1
C	Oppsamlerstoff	1
D	Styre, midtre del	2
E	Mosefjernerenhet	1
F	Dreiehåndtak	4
G	Skrue	4
H	Skive	4
I	Kabelføring	2
J	Holder	1
K	Skrue verktøyenhet	2
–	Unbrakonøkkel	1
–	Bruksanvisning	1

7. Gjøre maskinen klar for bruk

Fare for personskade!
Les og følg sikkerhetsanvisningene i kapitlet "For din sikkerhet". (⇨ 4.)

Følg instruksjonene i kapitlet "Transport av maskinen" før plenlufteren skal løftes ut av emballasjen. Husk å bruke hansker, og unngå å komme i kontakt med knivene/fjærkrokene. (⇨ 4.4)

- Maskinen skal stå på et jevnt og fast underlag ved utføring av alle de beskrevne arbeidsoppgavene.
- Før første gangs bruk tas mosefjernerenheten ut på undersiden av maskinen, og de to buntebåndene fjernes.

7.1 Montere styret

- Åpne hurtigstrammeren (1), og vipp styreunderdelen (2) bakover. Hold i ønsket høyde, og lukk hurtigstrammeren igjen.
- Fest de to midtre styredelene (D) på styreunderdelen (2), som vist på bildet. Sett i skruene (G) utenfra og inn i de tiltenkte hullene, og på innsiden setter du først på skiven (H) og fester deretter alt med dreiehåndtakene (F). Den høyre ytterside festes i tillegg også en kabelføring (I)
- Monter deretter styreoverdelen (3) på samme måte på styrets midtre del (D).
- Trykk til slutt strømkabelen (4) inn i kabelføringene (I).

7.2 Montere oppsamleren

- Trekk oppsamlerstoffet (1) med bunnplaten nedovervendt over oppsamlerrammen (2), som vist på bildet. Håndtaket (3) skal befinne seg på utsiden av stoffet.
- De integrerte plastprofilene (4) træs over og trykkes fast på oppsamlerrammen.
- Fest oppsamleren. (⇨ 7.5)

7.3 Skifte ut plenluftings-/mosefjernerenheten

– Slå av den elektriske motoren, og trekk ut støpselet. (⇨ 10.4)

– Plasser maskinen i rengjøringsstilling. (⇨ 11.2)

Ta ut plenluftings-/mosefjernerenheten:

- **1** Skru ut skruene (1) på høyre side av maskinen ved hjelp av unbrakonøkkelen (følger med).
- **2** Løft plenluftings-/mosefjernerenheten (2) opp på høyre side.
- **3** Trekk ut på venstre side.

Sette inn plenluftings-/mosefjernerenheten:

Etter hver femte montering/demontering av plenluftings-/mosefjernerenheten må skruene (1) skiftes ut. Reservedeler finner du hos STIHL forhandleren.

- Plasser holderen (3) på lageret (4) på enden av plenluftings-/mosefjernerenheten (2).
- Før plenluftings-/mosefjernerenheten inn på akselen.
- Skyv den andre enden av plenluftings-/mosefjernerenheten med den flate siden av holderen (3) vendt utover, inn i holderen på maskinen.
- Skru inn og stram skruene (1).

7.4 Felle ned styret

Klemfare!
Når hurtigstrammeren (1) eller dreiehåndtaket (3) løsnes, kan styret klappe sammen av seg selv. Hold derfor alltid med én hånd på det høyeste stedet på styret (2) mens du løsner dreiehåndtakene.

Transportstilling – for plassbesparende transport og oppbevaring:

- Ta om nødvendig av oppsamleren. (⇨ 7.5)
- Hold i styret (2) øverst med én hånd, åpne hurtigstrammeren (1), og fell styret forsiktig fremover til det hviler på maskinen.
- Åpne dreiehåndtakene (3) mellom styrets midtre og nedre del til de dreier fritt, og fell styret (2) bakover.
- Åpne til slutt dreiehåndtakene mellom styrets midtre og øvre del, og fell styreoverdelen forover. Pass på at den elektriske ledningen (4) ikke skades.

Arbeidsposisjon – for skyving av maskinen:

- Hold alltid i styret (2) med én hånd når det felles opp igjen.
- Skru først fast dreiehåndtakene (3) mellom styrets øvre og midtre del, deretter håndtakene mellom den midtre og nedre delen, og lukk så hurtigstrammeren (1) igjen.

7.5 Oppsamler

Feste:

- Åpne utkastdekselet (1) og hold det oppe.
- Fest oppsamleren (2) ved å sette holdeknastene (3) inn i festene (4) på baksiden av maskinen.
- Lukk utkastdekslet (1).

Løsne:

- Åpne utkastdekselet (1) og hold det oppe.
- Løft opp oppsamleren (2) og ta den av bakover.
- Lukk utkastdekslet (1).

7.6 Høydejustering av styret

Klemfare!
Styret kan klappe sammen når hurtigstrammeren (1) løsnes. Hold derfor alltid i styret (2) på det høyeste punktet med én hånd mens du løsner hurtigstrammeren.

- 1 Åpne hurtigstrammeren (1) til den roterer fritt.
- 2 Hold styret (2) i ønsket posisjon i ett av de fire trinnene.
- Lukk hurtigstrammeren (1).

8. Informasjon om arbeid

Fare for personskade!
Hvis ledningen har snodd seg, må den straks rettes ut.

Trekk tilkoblingsledningen bak deg mens du arbeider med maskinen. Tilkoblingsledningen kan klippes over ved et uhell under plenlufting/mosefjerning eller føre til fare for snubling. Den utgjør derfor en stor sikkerhetsrisiko. Arbeid alltid slik at tilkoblingsledningen ligger godt synlig på den gressflaten som allerede er bearbeidet.

8.1 Informasjon om plenlufting

Jevnlig plenlufting gjør gressmatten mer motstandsdyktig overfor tørke, varme og kulde. Den årlige plenluftingen gjør gresset mindre mottakelig for sykdommer, og dessuten avhjelpes sammenpressing av jorden og nedtråkkede steder (grunnet ballspill, selskaper osv.). – Gressplenen blir jevn og grønn.

Tidspunkt:

Den beste tiden for årlig plenlufting er om våren.
Hvis en gressmatte bearbeides med plenlufter mer enn én gang i året, bør ikke dette skje om høysommeren og ikke senere enn midt på høsten.

Gressplenen trenger et par uker til å gå seg til etter luftingen. Plenlufting i vekstfasen om våren er derfor det optimale.

Svært sammenfiltrede gressmatter bør bearbeides to ganger i året: Én gang om våren, og én gang om høsten.

Forberede gressmatten:

Klipp gresset slik at det får en høyde på ca. 2 til 3 cm før plenlufting.
Jo kortere gresset klippes, desto lettere er det å lufte.

Plenen må ikke være nysådd, våt eller altfor tørr.

Tips for optimalt resultat:

- Riss kun i jordsmonnet for å unngå å skade gressrøttene. (⇨ 10.5)
- Før maskinen i rette, parallelle baner.
- Hold jevn arbeidshastighet.
- Unngå å bruke den lenge på samme sted.
- Hvis plenen er svært sammenfiltret, lufter du plenen én gang til på tvers i forhold til de første banene.

Etter plenlufting:

- Vær nøye med å fjerne kultiveringsmateriale fra gressmatten.
- Gjødsle gressmatten, og så eventuelt på nytt på bare steder.
- Vann gressmatten godt.

8.2 Informasjon om mosefjerning

I tillegg til plenlufting er **mosefjerning** i plenen viktig for å oppnå en jevn, velpleid gressmatte.

Bearbeiding med mosefjernerenheten sørger for at plenens øvre gresslag kjemmes. Dermed blir opptaket av luft og næringsstoffer fra jordsmonnet bedre, og du unngår vannansamlinger.

Tidspunkt:

I motsetning til plenlufting kan mosefjerning foretas året rundt for å unngå fortetting i det øvre laget.

Forberede gressmatten:

Klipp gresset slik at det får en høyde på ca. 2 til 3 cm før mosefjerningen.

Plenen må ikke være nysådd, våt eller altfor tørr.

Tips for optimalt resultat:

- Stille inn passende arbeidsdybde: (⇨ 10.5)
- Før maskinen i rette, parallelle baner.
- Hold jevn arbeidshastighet.
- Unngå å bruke den lenge på samme sted.
- Hvis plenen er svært sammenfiltret, kjører du én gang til på tvers i forhold til de første banene.

Etter mosefjerning:

- Vær nøye med å fjerne planterester fra gressmatten.
- Vann gressmatten godt.

8.3 Brukerens arbeidsområde

- Brukeren må av sikkerhetsgrunner oppholde seg i arbeidsområdet bak styret mens den elektriske motoren kjører. Sikkerhetsavstanden mellom styret og maskinen må alltid overholdes.
- Plenlufteren skal kun brukes av én person om gangen. Se til at ingen oppholder seg i fareområdet. (⇨ 4.)

8.4 Riktig belastning for den elektriske motoren

Plenlufteren skal kun belastes så mye at turtallet til den elektriske motoren ikke synker vesentlig.

Reduser hastigheten fremover hvis turtallet synker. Velg om nødvendig en lavere arbeidsdybde, og fortsett deretter plenluftingen/mosefjerningen.

8.5 Termisk overbelastningsvern for den elektriske motoren

Hvis den elektriske motoren overbelastes under arbeidet, slås den av automatisk av det innebygde termiske overbelastningsvernet.

Årsaker til overbelastning:

– for høy hastighet fremover
– knivene/fjærkrokene skjærer for dypt i jorden
– uegnet eller for lang tilkoblingsledning – spenningsfall (⇨ 10.1)
– utilstrekkelig rengjøring av kjøleribbene

Ta i bruk igjen maskinen

Maskinen kan tas i bruk igjen etter en avkjølingstid på ca. 10 min. (avhengig av omgivelsestemperaturen). (⇨ 10.)

8.6 Hvis plenluftings-/mosefjernerenheten blokkeres

Slå av den elektriske motoren umiddelbart, og ta ut støpslet. Kontroller maskinen, spesielt plenluftings-/mosefjernerenheten, for skader, og fjern årsaken til feilen.

9. Sikkerhetsutstyr

Maskinen har flere anordninger som gjør den sikker å bruke og beskytter mot feil bruk.

Fare for personskade!
Ikke bruk maskinen hvis det konstateres feil på en av sikkerhetsanordningene. Kontakt en forhandler. STIHL anbefaler STIHL forhandleren.

9.1 Sikkerhetsanordninger

Plenlufteren er utstyrt med sikkerhetsanordninger som skal hindre utilsiktet kontakt med knivene/fjærkrokene og kultiveringsmaterialet som kastes ut. Dette innbefatter huset, oppsamleren, utkastdekselet og det forskriftsmessig monterte styret.

9.2 Tohåndsbetjening

Den elektriske motoren kan bare startes når du holder inne startknappen med den høyre hånden og deretter trekker motorstoppbøylen mot styret med den venstre.

10. Ta maskinen i bruk

10.1 Koble maskinen til strømuttaket

Fare for elektrisk støt!
Les sikkerhetsanvisningene i kapitlet “For din sikkerhet“ (⇨ 4.).

Hvis du bruker kabeltrommel, må du rulle tilkoblingsledningen helt av trommelen, ellers kan den elektriske motstanden føre til redusert ytelse og overoppheting.

Tilkoblingsledningen kan må ikke være lettere enn følgende gummikledd kabel av typen:
H07 RN-F DIN/VDE 0282

Minimumskrav til tverrsnitt:
ved lengde på opptil 25 m: 1,5 mm²
ved lengde på opptil 50 m: 2,5 mm²

Koblingene på tilkoblingsledningene må være i gummi eller være gummikledd, og de må være i overensstemmelse med følgende standard:
DIN/VDE 0620

Nettspenningen og nettfrekvensen må stemme overens med opplysningene på merkeplaten eller i kapitlet "Tekniske data" (⇨ 17.).

Tilkoblingsledningen må være tilstrekkelig sikret (⇨ 17.).

Denne maskinen er konstruert for drift via strømnett med systemimpedans Z_{max} på overføringspunktet (hustilkoblingen) på maksimalt **0,49 ohm** (ved 50 Hz).

Brukeren må forvisse seg om at maskinen bare drives via et strømnett som oppfyller disse kravene. Kontakt om nødvendig den lokale strømleverandøren for informasjon om systemimpedansen.

10.2 Strekkavlastning

10

Under arbeidet forhindrer strekkavlastningen at tilkoblingsledningen utilsiktet trekkes ut av kontakten (dette kan skade strømtilkoblingen til maskinen)

Tilkoblingsledningen må derfor føres gjennom strekkavlastningen.

- Legg tilkoblingsledningen (1) i en løkke, og før denne gjennom åpningen (2).
- Hekt løkken inn på kroken (3), og stram til.

10.3 Slå på plenlufteren

11

Fare for personskade!
Plenlufteren må aldri settes på skrå for å slå på motoren.

- 1 Trykk på startknappen (1), og hold den inne.
- 2 Trekk motorstoppbøylen (2) mot styret, og hold den der.
- Du kan slippe startknappen (1) etter at du har aktivert motorstoppbøylen (2).
- Bearbeid plenen.

Hvis plenluftings-/mosefjernerenheten er stilt til en dyp arbeidsdybde, kan det være at plenlufteren beveger seg rykkvis når den startes.

10.4 Slå av plenlufteren

- Slipp motorstoppbøylen (1). Den elektriske motoren og plenluftings-/mosefjernerenheten stanser etter en kort utkoblingstid.

10.5 Stille inn arbeidsdybden

Arbeidsdybden kan stilles inn trinnløst.

Justeringsområde: **15 mm**.

- Slå av den elektriske motoren. (⇨ 10.4)
- Ved å dreie på dreiehåndtaket kan plenluftings-/mosefjernerenhetens arbeidsdybdeinnstilling (1) endres.

med urviseren: Senke plenluftings-/mosefjernerenheten

mot urviseren: Heve plenluftings-/mosefjernerenheten

Transportstilling: Plenluftings-/mosefjernerenheten løftet helt opp, de griper ikke ned i bakken.

Merk:

– Start alltid plenluftingen/mosefjerningen med den minste arbeidsdybden. Hvis resultatet ikke blir tilfredsstillende, øker du arbeidsdybden trinnvis.

– **Slitasjen på knivene/fjærkrokene** kan utlignes ved å velge en større arbeidsdybde.

– Den dypeste innstillingen bør ikke velges med nye kniver/fjærkroker, siden gressrøttene da kan skades ved plenluftingen/mosefjerningen.

Arbeidsdybden avhenger av slitasjen på knivene/fjærkrokene og av underlaget. Plenlufteren trykkes mot gressflaten av knivenes/fjærkrokenes rotasjon og egenvekten. På et myk underlag skjærer den derfor dypere i jorden enn på en hard gressmatte.

10.6 Tømme oppsamleren

Fare for personskade!
Av sikkerhetsmessige hensyn må du slå av den elektriske motoren og trekke ut støpselet før du tar av oppsamleren (1).

- Ta av oppsamleren (1). (⇨ 7.5)
- Tøm kultiveringsmaterialet.
- Fest oppsamleren (1). (⇨ 7.5)

11. Vedlikehold

11.1 Generell informasjon

Fare for personskader!
Les sikkerhetsanvisningene i kapitlet "For din sikkerhet" (⇨ 4.).

Foreta årlig vedlikehold hos forhandleren:

Plenlufteren bør kontrolleres årlig hos en forhandler. STIHL anbefaler at du kontakter STIHL forhandleren.

11.2 Rengjøring

Vedlikeholdsintervall:
Alltid etter bruk

Skånsom behandling forhindrer skader på maskinen, og forlenger brukslevetiden.

- Sett plenlufteren på et fast, vannrett og jevnt underlag.
- **Rengjøringsstilling:**
  Ta av oppsamleren (⇨ 7.5). Åpne hurtigstrammeren (1), og legg styret (2) bakover. Vipp opp plenlufteren ved å løfte forsiktig ved bærehåndtaket (3) foran. Still opp maskinen som vist på bildet, og la styret ligge på bakken.
- Maskinen skal kun rengjøres med en fuktig klut eller en børste. Bruk en trepinne for å løsne rester som har satt seg fast. Bruk spesialrens (f.eks. STIHL spesialrens) hvis nødvendig.
- Rett aldri vannstråler eller høytrykksspyler mot elektriske komponenter som brytere, deler av den elektriske motoren, kilerem, kjøleribber, tetninger eller lagerpunkter.
- Rengjør plenluftings-/mosefjernerenheten.
- Kjøleribbene på siden av maskinen må rengjøres for å sikre tilstrekkelig motorkjøling.

11.3 Elektrisk motor og hjul

Den elektriske motoren er vedlikeholdsfri.

Hjullagrene er vedlikeholdsfrie.

11.4 Styreoverdel

Vedlikeholdsintervall:
Før hver bruk

- Kontroller styreoverdelen for skader – den er overtrukket med et isoleringssjikt. Hvis dette er skadet, skal du ikke ta plenlufteren i bruk, og styreoverdelen må skiftes ut hos en forhandler. STIHL anbefaler at du kontakter en STIHL forhandler.

11.5 Plenluftingsenhet

Fare for personskade!
Slitte kniver kan brekke og forårsake alvorlige personskader. Det er derfor svært viktig at vedlikeholdet gjennomføres som beskrevet.

Vedlikeholdsintervall:
Før hver bruk

- Vipp opp plenlufteren i rengjøringsstilling. (⇨ 11.2)
- Kontroller plenluftingsenheten (består av knivaksel, kniver, muttere, skiver og avstandshylser) for slitasje, sprekker eller andre skader, og kontroller at den sitter fast.

Slitasjekontroll:

Knivene skal skiftes ut når jorden ikke freses opp til tross for at arbeidsdybden er stor (trinn 6). Knivene må skiftes ut som helt sett.
Slip aldri knivene!

Skadde eller slitte deler skal repareres eller skiftes ut hos en forhandler. STIHL anbefaler at du kontakter en STIHL forhandler.

11.6 Oppbevaring og vinterlagring

- Oppbevar plenlufteren og den ekstra plenluftings-/mosefjernerenheten i et tørt, lukket rom med lite støv. Sørg for å oppbevare maskinen utilgjengelig for barn.
- Plenlufteren skal være i driftssikker stand når den settes bort for lagring. Fell ned styret om nødvendig.(⇨ 7.4)
- Se til at alle muttere, bolter og skruer er strammet godt, skift ut farehenvisninger og advarsler på maskinen som har blitt uleselige, og kontroller hele maskinen og oppsamleren for slitasje og skader. Skift ut slitte eller skadede deler.
- Sørg for å få utbedret eventuelle feil før maskinen settes bort for lengre tid.

Husk i tillegg følgende hvis plenlufteren skal settes bort i lengre tid (vinterlagring):

- Rengjør alle delene grundig.
- Smør alle bevegelige deler godt med olje eller fett.

12. Transport

12.1 Transport

Fare for personskade!
Les grundig gjennom kapitlet "For din sikkerhet" før du transporterer maskinen. (⇨ 4.)
Under transport må du alltid ha på deg egnet verneutstyr (vernesko, solide hansker).
Før løfting eller transport må du alltid koble ut strømledningen.

Bære maskinen:

- Før transport skal plenluftings-/mosefjernerenheten alltid stå i høyeste posisjon for å unngå personskader og skader på underlaget. (⇨ 10.5)
- Hold god avstand til knivene/fjærkrokene, pass særlig på føtter og bein.
- Ikke skyv eller dra maskinen over forhøyninger (f.eks. trinn).
- Oppsamleren skal utelukkende brukes til transport av kultiveringsmateriale.
- **Bære plenlufteren alene:** Løft og ev. bær maskinen ved å holde i det bakre bærehåndtaket (1).
- **Bære plenlufteren – to personer:** Løft og ev. bær maskinen ved å holde i det fremre bærehåndtaket (2) og i styreoverdelen (3), eller, hvis styreoverdelen er felt sammen, i styreunderdelen (4).

Binde fast maskinen:

- Sikre plenlufteren, oppsamleren og ekstra plenluftings-/mosefjernerenhet på lasteflaten med egnede festemidler. Transporter maskinen kun mens den står på hjulene.
- Fest stropper eller seler i styreunderdelen (4) og i det bakre bærehåndtaket (1). Fell om nødvendig ned styret.

13. Minimere slitasjen og unngå skader

Viktige henvisninger vedrørende vedlikehold for produktgruppen

Plenlufter, håndstyrt og elektrisk drevet (STIHL RLE)

STIHL frasier seg ethvert ansvar for materielle skader og personskader som skyldes at bruksanvisningen ikke er fulgt (spesielt med hensyn til sikkerhet, betjening og vedlikehold) eller at det er brukt ikke-godkjente påbyggings- eller reservedeler.

Følg disse henvisningene for å unngå skader eller unormal slitasje på din STIHL maskin:

1. Slitedeler

Enkelte av komponentene på STIHL maskinen utsettes for normal slitasje også når produktet brukes i henhold til bestemmelsene. Disse komponentene må skiftes ut i tide, avhengig av hvordan og hvor mye produktet brukes.

Det innbefatter blant annet:

- Plenluftingsenhet
- Mosefjernerenhet
- Kilerem
- Oppsamler

2. Følg informasjonen i denne bruksanvisningen.

Bruk, vedlikehold og lagring av STIHL maskinen må skje i henhold til informasjonen i denne bruksanvisningen. Brukeren må selv ta ansvaret hvis det oppstår skader fordi sikkerhets-, bruks- og vedlikeholdsforskriftene ikke er fulgt.

Dette gjelder spesielt for:

- Ikke tilstrekkelig dimensjonert ledning (diameter).
- Feil elektrisk tilkobling (spenning).
- Endringer på produktet som ikke er godkjent av STIHL.
- Bruk av verktøy eller tilbehør som ikke er tillatt eller egnet for maskinen, eller som har dårlig kvalitet.
- Ikke forskriftsmessig bruk av produktet.
- Bruk ved sportsarrangementer eller andre konkurranser.
- Skader som følge av at produktet er brukt med defekte komponenter.

3. Vedlikeholdsarbeider

Alle arbeider som er nevnt under “Vedlikehold“, må utføres regelmessig.

Hvis brukeren ikke kan utføre disse vedlikeholdsarbeidene selv, skal han eller hun ta kontakt med en forhandler.

STIHL anbefaler at alt vedlikeholdsarbeid og alle reparasjoner utføres hos en STIHL forhandler.

I tillegg til jevnlige tilbud om opplæring, får STIHL forhandlerne regelmessig tilsendt teknisk informasjon.

Hvis disse arbeidene forsømmes, kan det oppstå skader som brukeren er ansvarlig for.

Slike skader er blant annet:

- Skader på den elektriske motoren som er forårsaket av mangelfull rengjøring av kjøleribbene.
- Korrosjonsskader og andre skader som oppstår som følge av uegnet lagringssted.
- Skader på maskinen grunnet bruk av reservedeler med dårlig kvalitet.
- Skader som skyldes at vedlikehold ikke er utført i rett tid eller utilstrekkelig vedlikehold, hhv. skader som skyldes vedlikeholds- eller reparasjonsarbeider som ikke er utført hos forhandlere.

14. Miljøvern

Kultiveringsmaterialet skal ikke kastes sammen med husholdningsavfall. Det skal komposteres.

Emballasjen, maskinen og tilbehøret er produsert av gjenvinnbare materialer og må kasseres i samsvar med dette.

Atskilt, miljøvennlig kassering av materialrester bidrar til økt gjenbruk av verdistoffer. Maskinen bør derfor leveres til gjenvinning etter at den normale levetiden er nådd. Når maskinen skal kasseres, finner du informasjonen om dette i kapitlet "Kassering". (⇨ 4.9)

Kontakt nærmeste resirkuleringsstasjon eller forhandleren for informasjon om hvordan avfallsproduktene skal håndteres.

15. Vanlige reservedeler

Plenluftingsenhet:
6291 700 3500

Mosefjernerenhet:
6291 710 5200

Skruer verktøyenhet:
6291 951 3505

16. EU-samsvarserklæring

16.1 Plenlufter, håndstyrt og elektrisk drevet (STIHL RLE)

STIHL Tirol GmbH
Hans Peter Stihl-Straße 5
6336 Langkampfen
Østerrike

bekrefter som eneansvarlig, at maskinen

Plenlufter, håndstyrt og elektrisk drevet (STIHL RLE),

Merke	**STIHL**
Type	RLE 240.0
Serieidentifikasjon	6291

innfrir følgende EU-direktiver:
2000/14/EC, 2002/96/EC, 2006/42/EC, 2011/65/EU, 2014/30/EU

Maskinen er utviklet og produsert i overensstemmelse med følgende standarder:
EN 60335-1, EN 50636-2-92

I forbindelse med utvikling og produksjon av maskinene gjelder de til enhver tid gyldige versjonen av standardene på produksjonsdatoen.

Metode som er benyttet for å bedømme overensstemmelsen:
Vedlegg V (2000/14/EC)

Navn og adresse til medvirkende oppnevnt instans:

TÜV Rheinland LGA Products GmbH
Tillystraße 2
D-90431 Nürnberg

Utforming og oppbevaring av teknisk dokumentasjon:
Sven Zimmermann
STIHL Tirol GmbH

Produksjonsåret og maskinnummeret er angitt på merkeplaten på maskinen.

Målt lydeffektnivå:
90,1 dB(A)

Garantert lydeffektnivå:
95 dB(A)

Langkampfen,
2019-01-02 (ÅÅÅÅ-MM-DD)

STIHL Tirol GmbH

Sven Zimmermann

Avdelingsleder Konstruksjon

17. Tekniske data

Type	**RLE 240.0**
Serieidentifikasjon	6291
Motortype	Elektrisk motor
Spenning	230 V~
Effekt	1500 W
Frekvens	50 Hz
Sikring	>10 A
Beskyttelsesklasse	II
Beskyttelsestype	IPX4
Type	**RLE 240.0**
Plenluftingsanordning	20 kniver som sitter fast
Mosefjernerenhet	11 x 2 bevegelige fjærkroker
Drift, plenlufterkniver/mosefjernerenhet	Permanent
Motorens utgangsturtall	4100 o/min
Arbeidsbredde	34 cm
Arbeidsdybde	Trinnløs, justeringsområde 15 mm
Hjul-Ø foran	140 mm
Hjul-Ø bak	170 mm
Lengde	131 cm
Bredde	56 cm
Høyde	119 cm
Vekt	16 kg
Oppsamlervolum	50 l

Støyutslipp:

I henhold til direktiv 2000/14/EC:

Garantert lydeffektnivå L_{WAd}	95 dB(A)

I henhold til direktiv 2006/42/EC:

Lydtrykknivå på arbeidsplassen L_{pA}	79 dB(A)
Usikkerhet K_{pA}	3 dB(A)

Hånd-arm-vibrasjoner:

Angitt vibrasjonskarakteristikk iht. EN 12096:

Målt verdi a_{hw}	5,2 m/sek^2
Usikkerhet K_{hw}	2,08 m/sek^2

Måling i henhold til EN 20643, EN 50636-2-92

18. Feilsøking

🛠 Kontakt eventuelt en forhandler. STIHL anbefaler STIHL forhandleren.

Feil/problem:
Den elektriske motoren starter ikke

Mulig årsak:
– Ingen nettspenning
– Startknappen er ikke trykt inn
– Plenluftings-/mosefjernerenheten er blokkert
– Tilkoblingskabelen/støpselet, støpselkoblingen eller bryteren er defekt
– Termisk overbelastningsvern for den elektriske motoren er aktivert

Tiltak:
– Undersøk sikringen (⇨ 10.1)
– Trykk på startknappen (⇨ 10.3)
– Rengjør huset og utkastkanalen (trekk ut støpslet!) (⇨ 11.2)
– Kontroller og eventuelt skift ut kabelen/støpselet/bryteren (⇨ 10.1), (🛠)
– La maskinen avkjøles (⇨ 8.5), (🛠)

Feil/problem:
Nettsikringen utløses ofte

Mulig årsak:
– Ikke egnet tilkoblingsledning
– Overbelastning av nettet
– Maskinen er overbelastet på grunn av arbeid med for lavt innstilte kniver/fjærkroker

Tiltak:
– Bruk egnet tilkoblingsledning (⇨ 10.1)
– Koble maskinen til en annen strømkrets
– Reduser arbeidsdybden og hastigheten fremover (⇨ 10.5)

Feil/problem:
Sterke vibrasjoner under bruk

Mulig årsak:
– Plenluftings-/mosefjernerenheten er defekt
– Den elektriske motoren sitter løst

Tiltak:
– Kontroller knivene/fjærkrokene, knivakselen, holderen, skruforbindelsen og lagrene til plenluftings-/mosefjernerenheten, og reparer ved behov (⇨ 11.5), (🛠)
– Skru fast den elektriske motoren (🛠)

Feil/problem:
Dårlig arbeidsresultat

Mulig årsak:
– Plenluftings-/mosefjernerenheten er stilt inn for dypt (bare steder, mye gress i kultiveringsmaterialet)
– Plenluftings-/mosefjernerenheten er stilt inn for høyt (lite eller ikke noe sammenfiltret gress blir fjernet)
– Knivenes/fjærkrokenes slitegrense er nådd
– Kileremmen er defekt, slitt eller for lite strammet

Tiltak:
– Reduser arbeidsdybden (⇨ 10.5)
– Øk arbeidsdybden (⇨ 10.5)
– Skift ut plenluftings-/mosefjernerenheten (⇨ 11.5), (🛠)
– Skift ut kileremmen (🛠)

Feil/problem:
Knivene/fjærkrokene dreier ikke

Mulig årsak:
– Kileremmen er defekt
– Plenluftings-/mosefjernerenheten er defekt

Tiltak:
– Skift ut kileremmen (🛠)
– Reparer plenluftings-/mosefjernerenheten (⇨ 11.5), (🛠)

Feil/problem:
Arbeidsdybden kan ikke stilles inn

Mulig årsak:
– Dreiehåndtak eller reguleringselement er defekt

Tiltak:
– Reparer dreiehåndtaket eller reguleringselementet (🛠)

19. Serviceplan

19.1 Bekreftelse av overleveringen

Modell: _____

Serienummer:

Dato: __ __ ____

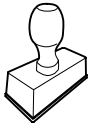

Neste service

Dato: __ __ ____

19.2 Servicebekreftelse

17

Gi denne bruksanvisningen til STIHL fagforhandleren når du får utført vedlikeholdsarbeider. Forhandleren bekrefter det utførte arbeidet ved å fylle ut de angitte feltene.

Service utført

Dato for neste service

Hej!

Tack för att du valt en produkt från STIHL Vi utvecklar och tillverkar produkter av mycket hög kvalitet som uppfyller våra kunders behov. Därför är våra produkter mycket säkra även när de belastas mycket.

STIHL ger även en förstklassig service. Hos våra återförsäljare får du kompetent rådgivning och instruktioner samt tekniska råd.

Vi uppskattar ditt förtroende för oss och önskar dig lycka till med din STIHL produkt.

Dr Nikolas Stihl

VIKTIGT! LÄS BRUKSANVISNINGEN INNAN DU ANVÄNDER PRODUKTEN OCH SPARA DEN.

1. Innehållsförteckning

Information om denna bruksanvisning 166
Allmänt 166
Beskrivning av bruksanvisningen 166
Landsberoende varianter 166
Maskinbeskrivning 166
För din säkerhet 167
Allmänt 167
Varning – fara pga elektrisk ström 168
Klädsel och utrustning 169
Transportera maskinen 169
Före arbetet 169
Under arbetet 169
Underhåll, rengöring, reparation och förvaring 171
Förvaring under längre driftsuppehåll 172
Sluthantering 172
Symbolbeskrivning 172
Leveransens omfattning 173
Göra maskinen klar för användning 173
Montera styrhandtag 173
Montera gräsuppsamlare 173
Byta ut vertikalskärarenhet/mossrivarenhet 173
Fälla ned styrhandtag 173
Gräsuppsamlare 174
Höjdinställning styrhandtag 174
Arbetsanvisningar 174
Anvisningar om vertikalskärning 174
Anvisningar för mossrivning 175
Användarens arbetsområde 175
Rätt belastning för elmotorn 175
Termiskt överbelastningsskydd för elmotorn 175
Om vertikalskärarenheten/mossrivarenheten blockeras 175
Säkerhetsanordningar 175
Skyddsanordningar 175
Tvåhandsmanövrering 176
Ta maskinen i bruk 176
Ansluta maskinen till elnätet 176
Dragavlastning 176
Starta vertikalskäraren 176
Stänga av vertikalskäraren 176
Ställa in arbetsdjupet 176
Tömma gräsuppsamlare 177
Underhåll 177
Allmänt 177
Göra rent maskinen 177
Elmotor och hjul 177
Styrhandtagets överdel 177
Vertikalskärarenhet 177
Förvaring och vinteruppehåll 178
Transport 178
Transport 178
Minimera slitage och förhindra skador 178
Miljöskydd 179
Vanliga reservdelar 179
EU-konformitetsdeklaration 179
Vertikalskärare, handstyrd med eldrivning (STIHL RLE) 179
Tekniska data 180
Felsökning 180
Serviceschema 181
Överlämningsbekräftelse 181
Servicebekräftelse 181

Tryckt på klorfritt blekt papper. Papper kan återvinnas. Skyddsomslaget är halogenfritt.

2. Information om denna bruksanvisning

2.1 Allmänt

Denna bruksanvisning är en **original bruksanvisning** från tillverkaren enligt EG-riktlinjen 2006/42/EC.

STIHL arbetar ständigt med vidareutveckling av sitt produktutbud. Vi förbehåller oss därför rätten till ändringar av design, teknik och utrustning.
Inga anspråk grundade på uppgifter och bilder i denna bruksanvisning kan därför ställas.

I denna bruksanvisning beskrivs ev. modeller som inte finns tillgängliga i alla länder.

Denna bruksanvisning är upphovsrättsskyddad. Alla rättigheter förbehållna, särskilt då rätten till kopiering, översättning och bearbetning med elektroniska system.

2.2 Beskrivning av bruksanvisningen

Bilder och text beskriver vissa arbetsmoment.

Samtliga bildsymboler, som finns på maskinen, förklaras i denna bruksanvisning.

Blickriktning:

Blickriktning vid användning ”**vänster**” och ”**höger**” i bruksanvisningen:
Användaren står bakom maskinen och ser framåt i färdriktningen.

Kapitelhänvisning:

En pil hänvisar till motsvarande kapitel och underkapitel med ytterligare förklaringar. Följande exempel visar en hänvisning till ett kapitel: (⇨ 3.)

Märkning av textavsnitt:

De beskrivna anvisningarna kan vara markerade som i följande exempel.

Arbetsmoment som kräver att användaren ingriper:

- Lossa skruven (1) med en skruvmejsel, aktivera spaken (2) ...

Allmänna uppräkningar:

– Användning av produkten för sport- eller tävlingsändamål

Text med extra betydelse:

Textavsnitt med extra betydelse markeras med en av följande symboler, för att ytterligare framhäva dem i bruksanvisningen.

Fara!
Risk för olycksfall och allvarliga personskador. Ett visst förhållningssätt är nödvändigt eller bör undvikas.

Varning!
Risk för personskador. Ett visst förhållningssätt förhindrar möjliga eller sannolika personskador.

Var försiktig!
Lätta personskador resp. sakskador kan förhindras med ett visst förhållningssätt.

Anvisning
Information om hur du bättre använder maskinen och undviker möjlig felhantering.

Text med bildreferens:

Bilder som förklarar hur maskinen används finns alldeles i början av bruksanvisningen.

Kamerasymbolen kopplar samman bilderna på bildsidorna med motsvarande textavsnitt i bruksanvisningen.

2.3 Landsberoende varianter

STIHL levererar maskinerna med olika kontakter och strömbrytare, beroende på vilket land maskinen ska levereras till.

På bilderna visas maskiner med eurokontakter. Nätanslutningen av maskiner med andra kontakter sker på liknande sätt.

3. Maskinbeskrivning

1 Styrhandtagets överdel
2 Död mans grepp
3 Startknapp
4 Vred
5 Kabelstyrning
6 Styrhandtag, mellandel
7 Gräsuppsamlare
8 Utkastlucka

9 Styrhandtagets underdel
10 Snabblåsspakar
11 Bärhandtag bak
12 Bakhjul
13 Framhjul
14 Kåpa
15 Vred arbetsdjup
16 Bärhandtag fram
17 Typskylt med maskinnummer

4. För din säkerhet

4.1 Allmänt

Föreskrifterna för undvikande av olycksfall måste ovillkorligen följas under arbetet med maskinen.

Hela bruksanvisningen måste läsas noggrant före den första idrifttagningen. Förvara bruksanvisningen på ett säkert ställe för senare referens.

Dessa säkerhetsåtgärder är viktiga för din säkerhet. Anvisningarna kan dock inte täcka alla situationer. Använd maskinen med sunt förnuft och ansvarsfullt. Tänk på att användaren är ansvarig för skador som drabbar andra personer och deras egendom.

Bekanta dig med reglagen och hur maskinen används.

Maskinen får endast användas av personer som har läst bruksanvisningen och som känner till hur maskinen ska hanteras. Användaren måste själv se till att få praktiska instruktioner av en fackkunnig person före den första idrifttagningen. Användaren måste av försäljaren eller en annan fackkunnig person få instruktioner om hur maskinen används på ett säkert sätt.

Instruktionerna som användaren får bör innehålla information om att man måste vara ytterst försiktig och koncentrerad när man använder maskinen.

Det finns alltid kvar en restrisk även om du hanterar maskinen enligt föreskrift.

Risk för kvävning!
Risk för kvävning om barn leker med förpackningsmaterialet. Håll förpackningsmaterialet borta från barn.

Lämna resp. låna endast ut maskinen inklusive alla tillsatsredskap till personer som redan känner till denna modell och hur den ska hanteras. Bruksanvisningen är en del av maskinen och måste alltid skickas med.

Maskinen får inte användas av barn, oerfarna personer som inte känner till anvisningarna eller personer med nedsatt fysisk, sensorisk eller mental förmåga.

Tillåt inte barn eller ungdomar under 16 år att använda maskinen. Det kan finnas lokala bestämmelser som bestämmer användarens lägsta ålder.

Använd endast maskinen om du är utvilad och i god fysisk och psykisk kondition. Om du har problem med hälsan bör du fråga din läkare om du får använda maskinen. Använd inte maskinen om du har druckit alkohol, tagit droger eller medicin som påverkar reaktionsförmågan.

Varning! Denna maskin genererar ett elektromagnetiskt fält under drift, som ev. kan påverka vissa aktiva eller passiva medicinska implantat. Vi rekommenderar att personer med sådana implantat alltid först rådgör med läkaren och implantatets tillverkare innan maskinen används.

Avsedd användning:
Maskinen är endast avsedd för vertikalskärning och mossrivning av gräsmattan. Annan användning är inte tillåten och kan vara farlig eller orsaka skador på maskinen.

Maskinen är avsedd för privat bruk.

Varning – risk för olycksfall!
På grund av risken för att användaren ska skadas får maskinen inte användas till följande arbeten (ofullständig uppräkning):

– För trimning av buskar, häckar och snår
– För klippning av klätterväxter
– För skötsel av gräs på takaltaner och i balkonglådor
– För hackning och finfördelning av träd- och häckmaterial
– För rengöring av gångstigar (suga upp, blåsa bort)
– För utjämning av markupphöjningar som t.ex. mullvadshögar
– För transport av vertikalskärningsmaterial, utom i den därför avsedda gräsuppsamlaren

Av säkerhetsskäl är varje förändring på maskinen, utom montering av tillbehör som har godkänts av STIHL, otillåten och medför att garantianspråket går förlorat. Information om godkänt tillbehör får du hos din STIHL servande fackhandel.

Manipulering av maskinen, som förändrar effekten eller varvtalet på förbränningsmotorn resp. elmotorn, är absolut förbjuden.

Föremål, djur eller personer, särskilt barn, får inte transporteras med maskinen.

Var extra försiktig vid användning i offentliga anläggningar, parker, idrottsanläggningar, längs vägar och inom jord- och skogsbruk.

Varning! Hälsorisk pga vibration! För hög belastning pga vibration kan medföra cirkulationsrubbningar eller nervskador, särskilt hos människor med hjärtbesvär. Ta kontakt med en läkare om det uppträder symtom som kan ha orsakats av vibrationsbelastning.
Sådana symtom, som vanligtvis uppträder i fingrarna, händerna eller handlederna, är t.ex. (ofullständig uppräkning):

– känselbortfall.
– smärtor.
– muskelsvaghet.
– missfärgning av huden.
– obehagliga krypningar.

Håll fast styrhandtaget hårt men avslappnat med båda händerna på avsedda ställen under drift.

Planera arbetstiden så att du undviker hög belastning under en längre tidsperiod.

4.2 Varning – fara pga elektrisk ström

Varning – risk för elektrisk stöt!
För den elektriska säkerheten måste alla delar som används för strömförsörjningen (nätkabeln, nätkontakten, på/av-brytaren, förlängningskabeln) vara oskadda och följa föreskrifterna.

Skadade kablar, anslutningar och kontakter eller anslutnings- och förlängningskablar som inte följer föreskrifterna får inte användas. Kontrollera därför strömförsörjningen och anslutnings- och förlängningskabeln beträffande tecken på skador eller åldrande (skörhet) **varje gång innan du använder maskinen**.

Maskinen får endast tas i bruk med avlindad elkabel.

Vid användning av en kabeltrumma måste den alltid lindas av helt innan den används.

Använd aldrig en skadad förlängningskabel. Byt ut skadade kablar mot nya och reparera inte förlängningskablarna.

Använd inte maskinen med skadade eller utslitna kablar. Kontrollera särskilt nätanslutningskabeln beträffande skador och åldrande.

Underhålls- och reparationsarbeten på nätkablar får bara utföras av särskilt utbildad fackpersonal.

Risk för elektrisk stöt!
Anslut inte en skadad kabel till elnätet och ta aldrig i en skadad kabel innan den har kopplats loss från elnätet. Skadade kablar kan leda till att strömförande delar vidrörs.

Vertikalskärarenheten/mossrivarenheten får inte vidröras förrän maskinen har kopplats bort från elnätet.

Se alltid till att elkablarna som används är tillräckligt säkrade.

Även om elmotorn är skyddad mot stänkvatten får du inte arbeta med maskinen i regn eller våt omgivning.

Använd endast fuktisolerade förlängningskablar avsedda för utomhusbruk som är godkända för användning av maskinen (⇨ 10.1).

Dra ut anslutningskabelns kontakt ur uttaget, dra inte i anslutningskabeln.

Håll anslutnings- och förlängningskabeln borta från knivarna/fjäderkrokarna under vertikalskärningen/mossrivningen för att undvika skador som kan leda till att strömförande delar vidrörs.

Vid en olycka eller driftstörning ska du genast stänga av vertikalskäraren och dra ut elkontakten.

Om anslutnings- eller förlängningskabeln skadas medan maskinen används (t.ex. körs över) eller trasslar in sig ska du genast stänga av vertikalskäraren och dra ut nätkabeln. Kontrollera kabeln och byt ut den vid behov.

Se till att maskinen inte skadas pga strömvariationer när den ansluts till ett strömaggregat.

Anslut maskinen endast till en strömkälla som har en säkerhetsbrytare med en utlösningsström på högst 30 mA. En elektriker kan ge ytterligare information.

Av elsäkerhetstekniska skäl måste elkabeln alltid vara rätt monterad på styrhandtaget.

4.3 Klädsel och utrustning

Använd alltid stadiga skor med räfflad sula under arbetet. Arbeta aldrig barfota eller t.ex. med sandaler.

Lämpliga skyddsglasögon måste användas under arbetet.

Bär alltid kraftiga skyddshandskar och sätt upp långt hår (med schalett, mössa osv.) vid underhåll och rengöringsarbeten samt vid transport av maskinen.

Maskinen får endast tas i bruk med långbyxor och åtsittande kläder.

Bär aldrig löst sittande kläder som kan fastna i rörliga delar (manöverspak) – inte heller smycken, slips eller schal.

4.4 Transportera maskinen

Använd alltid skyddshandskar, för att förhindra personskador pga skarpa kanter eller mycket varma maskindelar.

Före transport ska maskinen stängas av, elkabeln dras bort och knivarna/fjäderkrokarna ska stå stilla.

Transportera maskinen endast när elmotorn är kall.

Beakta maskinens vikt och använd lämpliga lasthjälpmedel (lastramper, lyftanordningar) vid behov.

Säkra maskinen och medtransporterade maskindelar (t.ex. gräsuppsamlaren) på lastytan med lämpliga fästanordningar av rätt dimension (band, rep osv.).

Undvik att komma i kontakt med knivarna/fjäderkrokarna när du lyfter eller bär maskinen.

Beakta uppgifterna i kapitlet ”Transport”. Där beskrivs hur maskinen ska lyftas resp. bindas fast. (⇨ 12.1)

Beakta regionala lagliga föreskrifter vid transport av maskinen, särskilt när det gäller lastens säkerhet och transport av föremål på lastflak.

4.5 Före arbetet

Se till att endast personer som känner till bruksanvisningen använder maskinen.

Beakta uppgifterna i kapitlet ”Fara pga elektrisk ström” (⇨ 4.2).

Följ kommunala föreskrifter gällande driftstider för trädgårdsredskap med elmotor.

Maskinen får inte användas på sten- eller grusbelagda ytor eftersom det material som kastas ut kan orsaka personskador.

Kontrollera området där maskinen ska användas noggrant och ta bort alla stenar, stockar, ståltrådar, ben och andra främmande föremål som kan kastas upp av maskinen. Hinder (t.ex. stubbar, rötter) kan vara svåra att upptäcka i högt gräs.

Markera därför alla i gräsmattan dolda objekt (hinder), som inte kan tas bort, innan maskinen används.

Alla defekta samt utslitna och skadade delar ska bytas innan maskinen används. Riskhänvisningar och varningsanvisningar på maskinen som blivit oläsliga eller skadade måste bytas ut. Din STIHL servande fackhandel har nya etiketter och alla nödvändiga reservdelar i lager.

Maskinen får endast användas i säkert bruksskick. Kontrollera före varje idrifttagning:

– Att maskinen har monterats enligt föreskrifterna.
– Att vertikalskärarenheten/mossrivarenheten (knivaxel, knivar/fjäderkrokar, hållare och skruvförband) är i felfritt skick – särskilt beträffande fastsättning, skador (hack eller sprickor) och slitage.
– Att säkerhetsanordningarna (t.ex. utkastlucka, kåpa, styrhandtag, död mans grepp) är i felfritt skick och fungerar ordentligt.
– Att gräsuppsamlaren är oskadd och komplett monterad. En skadad gräsuppsamlare får inte användas.

Genomför alla nödvändiga arbeten eller kontakta en servande fackhandel. STIHL rekommenderar en STIHL servande fackhandel.

4.6 Under arbetet

Arbeta aldrig när det finns djur eller personer, särskilt barn, i det farliga området.

De inkopplings- och säkerhetsanordningar som installerats på maskinen får inte tas bort eller kringgås. Särskilt död mans greppet får inte fixeras på styrhandtaget (t.ex. genom att binda fast det).

Styrhandtaget måste alltid vara monterat enligt föreskrift och får inte förändras. Maskinen får aldrig tas i bruk med nedfällt styrhandtag.

Fäst aldrig föremål på styrhandtaget (t.ex. arbetskläder). Förlängningskablar får inte lindas runt styrhandtaget.

Arbeta endast i dagsljus eller bra artificiell belysning.

Använd inte maskinen vid regn, åskväder och absolut inte vid risk för blixtnedslag.

På våt mark ökar risken för olycksfall (användaren halkar lättare).
Var särskilt försiktig pga halkrisken.
Undvik om möjligt att använda maskinen på våt mark.

Låt inte maskinen stå i regnet.

Starta maskinen:

Starta maskinen försiktigt, i enlighet med anvisningarna i kapitlet ”Ta maskinen i bruk”. (⇨ 10.)
Se till att fötterna befinner sig på ett säkert avstånd från vertikalskärarenheten/mossrivarenheten.

Maskinen måste stå på en plan yta när den ska startas.

Maskinen får inte tippas före start eller under starten.

Starta inte elmotorn, om utkastkanalen inte är täckt med utkastluckan eller med gräsuppsamlaren.

Undvik att starta och stänga av maskinen flera gånger under kort tid, och att ”leka” med startknappen. Risk för överhettning av elmotorn!

Andra apparater, som är inkopplade på samma strömkrets, kan störas under ogynnsamma förhållanden pga de spänningsvariationer som maskinen orsakar vid starten. Om detta inträffar måste lämpliga åtgärder vidtagas (t.ex. anslutning till en annan strömkrets än den som den störda apparaten är ansluten till, driva maskinen via en strömkrets med lägre impedans).

Arbete i sluttningar:

Arbeta alltid på tvären och inte på längden i en sluttning.
Om användaren förlorar kontrollen vid arbete på längden kan användaren få vertikalskäraren/mossrivaren över sig.

Var särskilt försiktig när du ändrar riktning i en sluttning.

Se alltid till att du står stadigt i sluttningar och undvik att använda maskinen i alltför branta sluttningar.

Av säkerhetsskäl får maskinen inte användas i sluttningar med en lutning över 25° (46,6 %). **Risk för personskador!**
25° stigning motsvarar en vertikal lutning på 46,6 cm vid 100 cm horisontal längd.

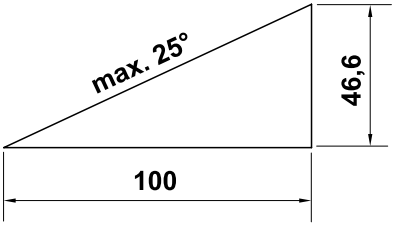

Arbetet:

Varning – risk för personskador!
Håll händer och fötter borta från roterande delar. Vidrör aldrig de roterande knivarna/fjäderkrokarna. Håll dig alltid borta från utkastöppningen. Säkerhetsavståndet som skapas av styrhandtaget måste alltid följas.

Försök inte inspektera vertikalskärarenheten/mossrivarenheten medan maskinen är igång. Öppna inte utkastluckan och/eller ta inte bort gräsuppsamlaren förrän knivarna/fjäderkrokarna står stilla. De roterande knivarna/fjäderkrokarna kan orsaka personskador.

Luta dig inte över maskinen och se till att du alltid står stadigt och håller balansen.

Arbeta bara med gånghastighet – spring inte när du arbetar med maskinen. Om maskinen körs med för hög fart ökar risken för personskador pga snubbling, halkning osv.

Tänk på att knivarna/fjäderkrokarna skär djupare ned i marken när de är inställda på en låg nivå eller när du kör över upphöjningar vid vertikalskärning/mossrivning. Om knivarna/fjäderkrokarna är inställda på ett för lågt läge kan vertikalskäraren börja accelerera oavsiktligt, vilket kan leda till att du förlorar kontrollen över maskinen.

Var särskilt försiktig när du vänder maskinen eller drar den mot dig.
Risk för att snubbla!

Lyft eller bär aldrig en maskin med elmotorn gående eller med ansluten elkabel.

Kör alltid runt föremål (vattenspridare, stolpar, vattenventiler, fundament, elektriska ledningar, robotgräsklipparens begränsningsslingor osv.) som finns dolda i gräsmattebotten. Kör aldrig över sådana föremål.

Var särskilt uppmärksam när maskinen används i närheten av sluttningar, stup, diken och vallar. Se till att hålla ett tillräckligt avstånd till sådana farliga ställen.

Tänk på att knivarna fortsätter gå i några sekunder innan de stannar helt.

Stäng av elmotorn

– innan du ställer in arbetsdjupet
– innan du öppnar utkastluckan eller tar bort gräsuppsamlaren.

Stäng av elmotorn, dra bort elkontakten och se till att knivarna/fjäderkrokarna står helt stilla

– innan du flyttar maskinen till en yta utan gräs
– innan du lyfter eller bär maskinen
– innan du transporterar maskinen.

Stäng av elmotorn, dra bort elkontakten och se till att knivarna/fjäderkrokarna står helt stilla

– innan du lämnar maskinen eller när du inte har den under uppsikt.
– innan du frigör en blockerad vertikalskärarenhet/mossrivarenhet eller åtgärdar igentäppningar i utkastkanalen.
– innan du kontrollerar, rengör eller genomför arbeten på maskinen (t.ex. fäller ned styrhandtaget).
– när maskinen har kört på ett främmande föremål. Kontrollera om det finns skador på maskinen. Utför nödvändiga reparationer innan du startar och använder maskinen igen.
– om maskinen vibrerar mer än normalt. I så fall måste den kontrolleras omedelbart.

Risk för personskador pga defekta delar!
Kraftig vibration är oftast en indikation på en störning.
Maskinen får framför allt inte tas i bruk om vertikalskärarenheten/mossrivarenheten (knivaxel, knivar/fjäderkrokar, hållare och skruvförband) är skadad eller böjd.

Vid onormala vibrationer och efter att ha kört på främmande föremål ska du kontrollera maskinen, och i synnerhet vertikalskärarenheten/mossrivarenheten (knivaxel, knivar/fjäderkrokar, hållare och skruvförband), kåpan, utkastluckan och gräsuppsamlaren, beträffande skador och lösa delar samt utföra nödvändiga reparationer innan du slår på och använder maskinen igen. Låt en fackman utföra nödvändiga reparationer – STIHL rekommenderar en STIHL servande fackhandel – om du saknar den kunskap som krävs.

4.7 Underhåll, rengöring, reparation och förvaring

Innan du utför arbeten på maskinen, innan du ställer in eller rengör maskinen och innan du kontrollerar om anslutningskabeln har snott sig eller är skadad ska du stänga av maskinen, dra bort elkontakten och se till att knivarna/fjäderkrokarna står helt stilla.

Låt maskinen svalna helt före förvaring i ett slutet utrymme, före underhåll och före rengöring.

Rengöring:

Hela maskinen måste rengöras noggrant efter arbetet. (⇨ 11.2)

Lossa rester som sitter fast med hjälp av en träpinne. Rengör maskinens undersida med en borste och vatten.

Använd inte högtryckstvätt och rengör inte maskinen under rinnande vatten (t.ex. med en trädgårdsslang).
Använd inte aggressivt rengöringsmedel. De kan skada plast och metall, och kan påverka användningen av din STIHL maskin negativt.

Håll området kring kylöppningarna på sidan av maskinen fritt från t.ex. gräs, halm, mossa, löv eller fett, för att förhindra brandrisk.

Underhåll:

Genomför endast underhåll som beskrivs i denna bruksanvisning. Alla andra arbeten ska utföras av en servande fackhandel. Kontakta **alltid** en servande fackhandel om du saknar de rätta kunskaperna eller hjälpmedlen.
STIHL rekommenderar att underhåll och reparationer endast utförs av en STIHL servande fackhandel.
En STIHL servande fackhandel får regelbundna erbjudanden om vidareutbildning och innehar teknisk information.

Använd endast verktyg, tillbehör eller tillsatsredskap, som har godkänts av STIHL för denna maskin eller tekniskt likvärdiga delar. I annat fall föreligger risk för olyckor med personskador eller skador på maskinen som följd. Kontakta en servande fackhandel vid frågor.

Egenskaperna på original STIHL verktyg, tillbehör och reservdelar är optimalt anpassade till maskinen och användarens behov. Original STIHL reservdelar identifieras på STIHL reservdelsnumret,

texten STIHL och i vissa fall STIHL reservdelsmarkeringen. På små delar kan beteckningen även stå ensam.

Se till att varnings- och instruktionsetiketterna alltid är rena och läsbara. Skadade eller förlorade etiketter ska bytas mot nya originalskyltar från din STIHL servande fackhandel. Se till att den nya delen har samma etiketter när en komponent bytes ut mot en ny del.

Arbeten på vertikalskärarenheten/mossrivarenheten får endast utföras med tjocka arbetshandskar och kräver yttersta försiktighet.

Tänk på att knivarna/fjäderkrokarna kan röra på sig även när elkabeln är utdragen när du utför arbeten på vertikalskärarenheten/mossrivarenheten.

Kontrollera att alla muttrar, bultar och skruvar är ordentligt åtdragna, så att maskinen alltid är i säkert bruksskick.

Kontrollera hela maskinen och gräsuppsamlaren regelbundet beträffande slitage och skador, särskilt innan förvaring (t.ex. före vinteruppehåll). Utslitna eller skadade delar måste bytas ut omedelbart av säkerhetsskäl, så att maskinen alltid är i säkert bruksskick.

Om komponenter eller skyddsanordningar har tagits bort för underhåll måste de sättas tillbaka så snart som möjligt och i enlighet med föreskrifterna.

4.8 Förvaring under längre driftsuppehåll

Förvara den kalla maskinen i ett torrt, slutet utrymme.

Se till att maskinen skyddas mot obehörig användning (t.ex. av barn).

Rengör maskinen noggrant innan förvaring (t.ex. vinteruppehåll).

Förvara maskinen i säkert bruksskick.

4.9 Sluthantering

Se till att den uttjänta maskinen sluthanteras på ett fackmannamässigt sätt. Gör maskinen obrukbar före sluthanteringen. För att förhindra olyckor ska du framför allt koppla loss nätkabeln eller elkabeln från på/av-brytaren till elmotorn.

Risk för personskador pga vertikalskärarenheten/mossrivarenheten!
Även uttjänta maskiner får aldrig lämnas utan tillsyn. Se till att maskinen och knivarna/fjäderkrokarna förvaras utom räckhåll för barn.

5. Symbolbeskrivning

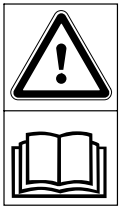

Varning!
Läs bruksanvisningen före idrifttagning.

Risk för personskador!
Håll tredje person borta från det farliga området.

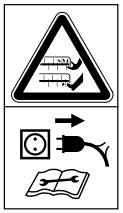

Var försiktig, vassa knivar!
Håll fingrar och tår borta. Dra bort elkontakten ur eluttaget innan du utför reparationer, gör inställningar, rengör maskinen eller om anslutningskabeln är vriden eller skadad. Knivarna/fjäderkrokarna roterar efter att elmotorn har stängts av.

Risk för elektrisk stöt!
Håll anslutningskabeln borta från knivarna/fjäderkrokarna.

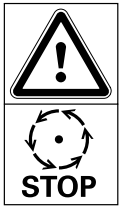

Risk för personskador!
Knivarna/fjäderkrokarna fortsätter rotera en stund efter att elmotorn har stängts av.

Använd skyddsglasögon

Starta elmotorn.

6. Leveransens omfattning

Pos.	Beteckning	Antal
A	Grundmaskin med monterad vertikalskärarenhet	1
B	Ram gräsuppsamlare	1
C	Gräsuppsamlarväv	1
D	Styrhandtag, mellandel	2
E	Mossrivarenhet	1
F	Vred	4
G	Skruv	4
H	Bricka	4
I	Kabelstyrning	2
J	Hållare	1
K	Skruv verktygsenhet	2
–	Insexnyckel	1
–	Bruksanvisning	1

7. Göra maskinen klar för användning

Risk för personskador!
Läs säkerhetsanvisningarna i kapitlet ”För din säkerhet”. (⇨ 4.)

Följ anvisningarna i kapitlet ”Transportera maskinen” när vertikalskäraren ska tas ut ur förpackningen. Använd framför allt skyddshandskar och undvik kontakt med knivarna/fjäderkrokarna. (⇨ 4.4)

- Ställ maskinen på ett jämnt och fast underlag vid alla beskrivna arbeten.
- Ta ut mossrivarenheten på maskinens undersida före första användning. Ta då bort de båda buntbanden.

7.1 Montera styrhandtag

- Öppna snabblåsspakarna (1) och fäll ned styrhandtagets underdel (2) bakåt. Håll på önskad höjd och stäng snabblåsspakarna igen.
- Fäst styrhandtagets båda mellandelar (D) på styrhandtagets underdel (2) som bilden visar. Sätt i skruvarna (G) utifrån i de avsedda hålen och fäst först brickan (H) på insidan och fixera sedan allt med vreden (F). På den högra utsidan fästes dessutom en kabelstyrning (I)
- Montera sedan styrhandtagets överdel (3) på styrhandtagets mellandelar (D) på samma sätt.
- Tryck därefter in elkabeln (4) i kabelstyrningen (I).

7.2 Montera gräsuppsamlare

- Dra gräsuppsamlarens väv (1) med bottenplattan nedåt över gräsuppsamlarens ram (2) som bilden visar. Handtaget (3) måste befinna sig på vävens utsida.
- Vänd den integrerade plastprofilen (4) över gräsuppsamlarens ram och tryck fast den.
- Fäst gräsuppsamlaren. (⇨ 7.5)

7.3 Byta ut vertikalskärarenhet/mossrivarenhet

– Stäng av elmotorn och dra bort elkontakten. (⇨ 10.4)

– Placera maskinen i rengöringsposition. (⇨ 11.2)

Byta ut vertikalskärarenhet/mossrivarenhet:

- **1** Skruva loss skruvarna (1) på maskinens högra sida med hjälp av insexnyckeln (ingår i leveransen).
- **2** Lyft upp vertikalskärarenheten/mossrivarenheten (2) på den högra sidan.
- **3** Dra ut på den vänstra sidan.

Montera vertikalskärarenhet/mossrivarenhet:

Skruvarna (1) måste bytas ut efter var femte montering och demontering av vertikalskärarenheten/mossrivarenheten. Du kan få reservdelar hos din STIHL servande fackhandel.

- Fäst hållaren (3) på lagret (4) i slutet på vertikalskärarenheten/mossrivarenheten (2).
- Infoga vertikalskärarenheten/mossrivarenheten i den främre axeln.
- Tryck in vertikalskärarenhetens/mossrivarenhetens andra ände med hållaren (3), den plana sidan riktad utåt, i hållaren på maskinen.
- Sätt i och dra åt skruvarna (1).

7.4 Fälla ned styrhandtag

Risk för klämskador!
När snabblåsspakarna (1) eller vreden (3) lossas kan styrhandtaget fällas ned. Håll därför alltid högst upp på styrhandtaget (2) med en hand medan du lossar vreden.

Transportläge – för platssparande transport och förvaring:

- Ta bort gräsuppsamlaren vid behov. (⇨ 7.5)
- Håll fast styrhandtaget (2) med en hand på det högsta stället, lossa snabblåsspakarna (1) och fäll ned styrhandtaget försiktigt framåt och låt det ligga på maskinen.
- Öppna vreden (3) mellan styrhandtagets mellan- och underdel tills de går fritt och fäll ned styrhandtaget (2) bakåt.
- Öppna sedan vreden mellan styrhandtagets mellan- och överdel och fäll ned styrhandtagets överdel framåt. Se till att elkabeln (4) inte skadas.

Arbetsposition – för att skjuta maskinen:

- Fäll upp styrhandtaget (2) igen och håll det alltid med en hand.
- Dra först åt vreden (3) mellan styrhandtagets över- och mellandel, och sedan mellan styrhandtagets mellan- och underdel, och stäng snabblåsspakarna (1) igen.

7.5 Gräsuppsamlare

Fästa:

- Öppna utkastluckan (1) och håll den så.
- Fäst gräsuppsamlaren (2) med hållarklackarna (3) i urtagen (4) på maskinens baksida.
- Stäng utkastluckan (1).

Lossa:

- Öppna utkastluckan (1) och håll den så.
- Lyft gräsuppsamlaren (2) och ta bort den bakåt.
- Stäng utkastluckan (1).

7.6 Höjdinställning styrhandtag

Risk för klämskador!
När snabblåsspakarna (1) lossas kan styrhandtaget fällas ned. Håll därför alltid högst upp på styrhandtaget (2) med en hand, medan du lossar snabblåsspakarna.

- **1** Öppna snabblåsspakarna (1) tills de går fritt.
- **2** Håll styrhandtaget (2) i önskad position i ett av de fyra lägena.
- Stäng snabblåsspakarna (1).

8. Arbetsanvisningar

Risk för personskador!
Red ut ev. intrasslade kablar på en gång.

Se till att anslutningskabeln alltid ligger bakom dig vid arbete med maskinen. Anslutningskablarna kan av misstag skäras av under vertikalskärningen/mossrivningen eller medföra en snubbelrisk. De utgör därför en hög olycksrisk. Se därför till att anslutningskabeln alltid ligger synlig bakom dig i området som redan är bearbetat.

8.1 Anvisningar om vertikalskärning

Gräsmattan blir mindre känslig mot torka, värme och kyla vid **regelbunden vertikalskärning**. Årlig vertikalskärning gör att gräset blir tåligare mot sjukdomar, och dessutom åtgärdas hård mark och slitna ytor (som uppstått på grund av bollspel, fester och andra tillställningar). – Resultatet blir en jämn, grön gräsmatta.

Tidpunkt:

Den bästa tiden för den årliga vertikalskärningen är tidig vår.
Om en gräsmatta bearbetas med en vertikalskärare mer än en gång per år bör det inte göras under högsommaren och inte efter mitten på hösten.

Gräsmattan behöver ett par veckor för att återhämta sig efter en vertikalskärning. Därför är det bäst att vertikalskära under växtperioden på våren.

Mycket toviga och täta gräsmattor bör bearbetas två gånger per år: första gången på våren och andra gången på hösten.

Förberedelse av gräsmattan:

Klipp gräset till en höjd på 2–3 cm före vertikalskärningen.
Ju kortare gräsmattan är klippt, desto bättre kan den vertikalskäras.

Gräsmattan får inte vara nysådd, blöt eller alltför torr.

Tips för bästa möjliga arbetsresultat:

- Skär ytligt för att inte skada gräsrötterna. (⇨ 10.5)
- Kör maskinen i raka, parallella banor.
- Håll en jämn arbetshastighet.
- Undvik att stanna länge på samma ställe.

- Vertikalskär en gång till i rät vinkel mot de första banorna om gräsmattan är mycket tovig.

Efter vertikalskärningen:

- Ta bort allt vertikalskärningsmaterial från gräsmattan.
- Gödsla gräsmattan och så nytt på ev. kala ställen.
- Vattna gräsmattan ordentligt.

8.2 Anvisningar för mossrivning

För att få en jämn, välskött gräsmatta krävs även **mossrivning**, förutom vertikalskärning.

Tack vare bearbetning med mossrivarenheten kammas gräsmattans ytliga grästorv bort. På så tas luft och näringsämnen upp bättre i marken och permanent väta förhindras.

Tidpunkt:

Mossrivning för att förhindra grästorv är meningsfullt och möjligt hela året, i motsats till vertikalskärning.

Förberedelse av gräsmattan:

Klipp gräset till en höjd på 2–3 cm före mossrivningen.

Gräsmattan får inte vara nysådd, blöt eller alltför torr.

Tips för bästa möjliga arbetsresultat:

- Välj ett lämpligt arbetsdjup. (⇨ 10.5)
- Kör maskinen i raka, parallella banor.
- Håll en jämn arbetshastighet.
- Undvik att stanna länge på samma ställe.
- Mossriv en gång till i rät vinkel mot de första banorna om gräsmattan är mycket tovig.

Efter mossrivning:

- Ta bort alla plantrester från gräsmattan.
- Vattna gräsmattan ordentligt.

8.3 Användarens arbetsområde

- Av säkerhetsskäl måste användaren hålla sig bakom styrhandtaget när elmotorn är igång. Säkerhetsavståndet som skapas av styrhandtaget måste alltid följas.
- Vertikalskäraren får endast hanteras av en person. Andra personer måste hålla sig borta från det farliga området. (⇨ 4.)

8.4 Rätt belastning för elmotorn

Vertikalskäraren får inte belastas så mycket att elmotorns varvtal sjunker väsentligt.

Minska gånghastigheten om varvtalet sjunker. Välj ett mindre arbetsdjup vid behov och fortsätt sedan vertikalskärningen/mossrivningen.

8.5 Termiskt överbelastningsskydd för elmotorn

Om elmotorn överbelastas under arbetet stänger det inbyggda, termiska överbelastningsskyddet automatiskt av den.

Orsaker till överbelastning:

– för hög gånghastighet
– knivarna/fjäderkrokarna skär för djupt ned i marken
– olämplig eller för lång anslutningskabel – spänningsfall (⇨ 10.1)
– otillräcklig rengöring av kylluftskanalen

Omstart

Efter en avsvalningsperiod på upp till 10 minuter (beroende på omgivningstemperaturen) kan maskinen tas i bruk igen som vanligt. (⇨ 10.)

8.6 Om vertikalskärarenheten/mossrivarenheten blockeras

Stäng av elmotorn omedelbart och dra bort elkontakten. Kontrollera sedan maskinen, särskilt vertikalskärarenheten eller mossrivarenheten, beträffande skador och åtgärda orsaken till störningen.

9. Säkerhetsanordningar

Maskinen är utrustad med flera säkerhetsanordningar för en säker hantering och till skydd för obehörig användning.

Risk för personskador!
Maskinen får inte tas i bruk om någon av säkerhetsanordningarna är defekt. Kontakta en servande fackhandel – STIHL rekommenderar en STIHL servande fackhandel.

9.1 Skyddsanordningar

Vertikalskäraren är utrustad med skyddsanordningar som förhindrar direktkontakt med knivarna/fjäderkrokarna och med vertikalskärningsmaterialet som kastas ut.

Hit räknas kåpan, gräsuppsamlaren, utkastluckan och det felfritt monterade styrhandtaget.

9.2 Tvåhandsmanövrering

Elmotorn kan endast startas om startknappen hålls intryckt med den högra handen och död mans greppet dras mot styrhandtaget med den vänstra handen.

10. Ta maskinen i bruk

10.1 Ansluta maskinen till elnätet

Risk för elektrisk stöt!
Beakta säkerhetsanvisningarna i kapitlet ”För din säkerhet” (⇨ 4.).

Rulla ut hela anslutningskabeln, om en kabeltrumma används. I annat fall kan effektförlust och överhettning uppstå pga elektriskt motstånd.

Som anslutningskablar får endast kablar användas, som inte är lättare än följande gummislangkablar:
H07 RN-F DIN/VDE 0282

Minsta area:
upp till 25 meters längd: 1,5 mm²
upp till 50 meters längd: 2,5 mm²

Anslutningskablarnas kontakter måste vara av gummi eller gummiöverdragna och motsvara följande norm:
DIN/VDE 0620

Nätspänningen och nätfrekvensen måste stämma överens med uppgifterna på typskylten resp. uppgifterna i kapitlet ”Tekniska data” (⇨ 17.).

Nätanslutningskabeln måste vara tillräckligt säkrad (⇨ 17.).

Denna maskin är avsedd för anslutning till en huvudledning med en systemimpedans Z_{max} på anslutningspunkten (servisledning) på maximalt **0,49 Ohm** (vid 50 Hz).

Användaren måste se till att maskinen endast anslutes till en huvudledning som uppfyller dessa krav. Vid behov kan den lokala elleverantören svara på frågor om systemimpedansen.

10.2 Dragavlastning

10

Dragavlastningen förhindrar en ofrivillig utdragning av anslutningskabeln under arbetet och förhindrar därmed även en ev. skada på maskinens nätanslutning.

Därför måste anslutningskabeln placeras i dragavlastningen.

- Gör en ögla på anslutningskabeln (1) och för in den i öppningen (2).
- Träd sedan öglan över haken (3) och dra fast den.

10.3 Starta vertikalskäraren

11

Risk för personskador!
Tippa aldrig vertikalskäraren för att slå på elmotorn.

- 1 Tryck på startknappen (1) och håll den intryckt.
- 2 Dra död mans greppet (2) mot styrhandtaget och håll kvar det.
- Startknappen (1) kan släppas igen när död mans greppet (2) har aktiverats.
- Bearbeta gräsmattan.

Vid låg inställning på vertikalskärarenheten/mossrivaren heten kan vertikalskärarenheten gå igång med ett ryck.

10.4 Stänga av vertikalskäraren

12

- Släpp död mans greppet (1). Elmotorn och vertikalskärarenheten/mossrivarenhete n stannar efter en kort avstanningstid.

10.5 Ställa in arbetsdjupet

13

Arbetsdjupet kan ställas in steglöst.

Justerområde: **15 mm**.

- Stäng av elmotorn. (⇨ 10.4)
- Förändra positionen på vertikalskärarenheten/mossrivarenhete n genom att vrida på vredet för arbetsdjup (1).

Medurs: Sänka ned vertikalskärarenheten/mossrivarenheten

Moturs: Lyfta upp vertikalskärarenheten/mossrivarenheten

Transportläge:
Vertikalskärarenheten/mossrivarenheten helt upplyft, den går inte ned i marken.

Anvisningar:

– Starta alltid vertikalskärningen/mossrivningen med ett litet arbetsdjup. Om resultatet är otillräckligt ska arbetsdjupet ökas stegvis.
– **Slitaget på knivar/fjäderkrokar** kan jämnas ut genom att ett större arbetsdjup väljs.

– Den djupaste inställningen bör inte väljas med nya knivar/fjäderkrokar, eftersom gräsrötterna då kan skadas vid vertikalskärning/mossrivning.

Rätt arbetsdjup beror på knivarnas/fjäderkrokarnas slitage och marken.
Knivarnas/fjäderkrokarnas rotation och vertikalskärarens egna vikt gör att den trycks mot gräsmattan: på mjuk mark skär den därför djupare ned i marken än på fast mark.

10.6 Tömma gräsuppsamlare

14

Risk för personskador!
Stäng av elmotorn och dra bort elkontakten av säkerhetsskäl innan gräsuppsamlaren (1) tas bort.

- Lossa gräsuppsamlaren (1). (⇨ 7.5)
- Töm vertikalskärningsmaterialet.
- Fäst gräsuppsamlaren (1). (⇨ 7.5)

11. Underhåll

11.1 Allmänt

Risk för personskador!
Beakta säkerhetsanvisningarna i kapitlet ”För din säkerhet” (⇨ 4.).

Årligt underhåll genom servande fackhandel:

Vertikalskäraren bör kontrolleras av en servande fackhandel en gång om året. STIHL rekommenderar en STIHL servande fackhandel.

11.2 Göra rent maskinen

15

Underhållsintervall:
Efter varje användning

En noggrann skötsel skyddar maskinen mot skador och förlänger livslängden.

- Placera vertikalskäraren på ett fast, vågrätt och jämnt underlag.
- **Rengöringsposition:**
  Lossa gräsuppsamlaren (⇨ 7.5).
  Öppna snabblåsspakarna (1) och lägg ned styrhandtaget (2) bakåt. Tippa upp vertikalskäraren försiktigt genom att lyfta i bärhandtaget fram (3). Placera maskinen som bilden visar och låt styrhandtaget vila mot marken.
- Rengör maskinen endast med vatten och en borste eller en trasa. Lossa rester som sitter fast med hjälp av en träpinne. Använd specialrengöring (t.ex. STIHL specialrengöring) vid behov.
- Rikta aldrig en vattenstråle eller högtryckstvätt mot elektriska komponenter som strömbrytare, elmotorns delar, kilremmar, kylluftskanaler, tätningar och lagerställen.
- Rengör vertikalskärarenheten/mossrivarenheten.
- Ta bort föroreningar på kylluftskanalen på sidan av maskinen, för att garantera en tillräcklig kylning av elmotorn.

11.3 Elmotor och hjul

Elmotorn är underhållsfri.

Hjulens lager är underhållsfria.

11.4 Styrhandtagets överdel

Underhållsintervall:
Före varje användning

- Kontrollera styrhandtagets överdel beträffande skador – den har ett isolerande skikt. Om det skadas får vertikalskäraren inte tas i bruk och styrhandtagets överdel måste bytas ut av en servande fackhandel. STIHL rekommenderar en STIHL servande fackhandel.

11.5 Vertikalskärarenhet

Risk för personskador!
Slitna knivar kan gå av och orsaka allvarliga personskador. Därför är det mycket viktigt att underhållet utförs enligt beskrivningen.

Underhållsintervall:
Före varje användning

- Tippa upp vertikalskäraren till rengöringspositionen. (⇨ 11.2)
- Kontrollera vertikalskärarenheten (består av knivaxel, knivar, muttrar, brickor och distansbussningar) beträffande slitage, åtdragning, sprickor och andra skador.

Slitagekontroll:

Knivarna ska bytas ut om de inte skär i marken ens med det största arbetsdjupet (steg 6). Knivarna måste alltid bytas ut som hel sats.
Slipa aldrig knivarna!

Låt en servande fackhandel reparera eller byta ut defekta eller slitna delar. STIHL rekommenderar en STIHL servande fackhandel.

11.6 Förvaring och vinteruppehåll

- Förvara vertikalskäraren samt den extra vertikalskärarenheten/mossrivarenheten i ett torrt, slutet och dammfritt utrymme. Se till att maskinen förvaras utom räckhåll för barn.
- Förvara alltid vertikalskäraren i säkert bruksskick, fäll ned styrhandtaget vid behov.(⇨ 7.4)
- Se till att alla muttrar, bultar och skruvar är hårt åtdragna, byt ut riskhänvisningar och varningsanvisningar på maskinen som blivit oläsliga, kontrollera hela maskinen och gräsuppsamlaren beträffande slitage eller skador. Byt ut slitna eller skadade delar.
- Ev. störningar på maskinen ska alltid åtgärdas före förvaring.

Tänk dessutom på följande om vertikalskäraren ska ställas undan en längre tid (vinteruppehåll):

- Rengör noggrant alla yttre delar på maskinen.
- Smörj alla rörliga delar med fett eller olja.

12. Transport

12.1 Transport

Risk för personskador!
Beakta kapitlet ”För din säkerhet” före transport. (⇨ 4.)
Bär alltid lämplig skyddsklädsel (stadiga skor, kraftiga skyddshandskar) vid transporten.
Koppla alltid bort elkabeln före lyft resp. transport.

Bära maskinen:

- Placera vertikalskärarenheten/mossrivarenheten i högsta läget innan transport, för att förhindra skador på marken. (⇨ 10.5)
- Se till att alltid hålla kroppen, särskilt fötterna och benen, på ett säkert avstånd från knivarna/fjäderkrokarna.
- Skjut eller dra inte maskinen över upphöjningar (t.ex. trappsteg).
- Gräsuppsamlaren får endast användas för transport av vertikalskärningsmaterial.
- **Bära vertikalskäraren ensam:** Lyft och bär maskinen i bärhandtaget bak (1).
- **Bära vertikalskäraren tillsammans med en annan person:** Lyft och bär alltid maskinen i bärhandtaget fram (2) och i styrhandtagets överdel (3) eller i styrhandtagets underdel (4) om styrhandtagets överdel är nedfälld.

Binda fast maskinen:

- Säkra vertikalskäraren, gräsuppsamlaren och extra vertikalskärarenhet/mossrivarenhet på lastytan med lämpliga fästanordningar. Maskinen ska transporteras stående på hjulen.
- Fäst rep eller band i styrhandtagets underdel (4) samt på bärhandtaget bak (1). Fäll ned styrhandtaget vid behov.

13. Minimera slitage och förhindra skador

Viktiga anvisningar för underhåll och skötsel av produktgruppen

Vertikalskärare, handstyrd med eldrivning (STIHL RLE)

STIHL avsäger sig allt ansvar för sak- och personskador som har uppkommit till följd av att anvisningarna i bruksanvisningen ej har beaktats, särskilt vad gäller säkerhet, handhavande och underhåll, eller som har orsakats av att ej godkända påbyggnadsdetaljer eller reservdelar har använts.

Beakta följande viktiga anvisningar för att förhindra skador eller överdrivet slitage på din STIHL maskin:

1. Förslitningsdelar

Många av STIHL maskinens delar är utsatta för normalt slitage även om den används i enlighet med anvisningarna och måste bytas ut i tid beroende på användningens typ och längd.

Hit hör bl.a.:

– Vertikalskärarenhet

– Mossrivarenhet

– Kilrem

– Gräsuppsamlare

2. Följ alltid anvisningarna i denna bruksanvisning

Användning, underhåll och förvaring av STIHL maskinen måste ske omsorgsfullt, på det sätt som beskrivs i denna bruksanvisning. Användaren är själv ansvarig för alla skador som orsakas av att säkerhets-, användnings- och underhållsanvisningarna ej beaktas.

Detta gäller särskilt vid

– underdimensionerad anslutningskabel (area).

– felaktig elanslutning (spänning).

– förändringar på produkten som inte har godkänts av STIHL.

– användning av verktyg eller tillbehör på maskinen, som inte är godkända, inte är lämpliga eller är kvalitativt mindervärdiga.

– ej avsedd användning av produkten.

– användning av produkten för sport- eller tävlingsändamål.

– följdskador som orsakas av att produkten har använts med defekta komponenter.

3. Underhåll

Alla arbeten som beskrivs i avsnittet ”Underhåll” måste genomföras regelbundet.

Om användaren inte kan genomföra detta underhåll själv ska det utföras av en servande fackhandel.

STIHL rekommenderar att underhåll och reparationer endast utförs av en STIHL servande fackhandel.

En STIHL servande fackhandel får regelbundna erbjudanden om vidareutbildning och innehar teknisk information.

Om dessa arbeten inte utförs föreligger risk för skador som användaren är ansvarig för.

Hit räknas bl.a.:

– Skador på elmotorn pga otillräcklig rengöring av kylluftskanalen

– Korrosions- och andra följdskador orsakade av felaktig förvaring

– Skador på maskinen pga att reservdelar av sämre kvalitet har använts

– Skador pga att underhåll inte genomförts inom rätt tid eller har genomförts på ett felaktigt sätt resp. pga att underhåll och reparation ej har utförts av en servande fackhandel

14. Miljöskydd

Vertikalskärningsmaterial ska inte slängas i soporna utan bör komposteras.

Förpackningar, maskin och tillbehör är tillverkade av återvinningsbart material och ska sluthanteras därefter.

Sorterad och miljövänlig sluthantering av materialrester gagnar återanvändningen av återvinningsbart avfall. Därför ska maskinen lämnas till materialinsamlingen när dess normala livslängd har uppnåtts. Se uppgifterna i kapitlet ”Sluthantering” vid sluthanteringen. (⇨ 4.9)

Kontakta en återvinningsstation eller en servande fackhandel för mer information om hur avfallsprodukter ska sluthanteras på ett fackmannamässigt sätt.

15. Vanliga reservdelar

Vertikalskärarenhet:
6291 700 3500

Mossrivarenhet:
6291 710 5200

Skruvar verktygsenhet:
6291 951 3505

16. EU-konformitetsdeklaration

16.1 Vertikalskärare, handstyrd med eldrivning (STIHL RLE)

STIHL Tirol GmbH
Hans Peter Stihl-Straße 5
6336 Langkampfen
Österrike

förklarar på eget ansvar att maskinen,

vertikalskärare, handstyrd med eldrivning (STIHL RLE)

Fabrikat	**STIHL**
Typ	RLE 240.0
Modellnummer	6291

stämmer överens med följande EG-riktlinjer:
2000/14/EC, 2002/96/EC, 2006/42/EC, 2011/65/EU, 2014/30/EU

Produkten är utvecklad enligt följande normer:
EN 60335-1, EN 50636-2-92

För utveckling och tillverkning av produkterna gäller normernas version som var giltig vid respektive produktionsdatum:

Förfarande för konformitetsbedömning:
Bilaga V (2000/14/EC)

Deltagandes namn och adress:

TÜV Rheinland LGA Products GmbH
Tillystraße 2
D-90431 Nürnberg

Sammanställning och förvaring av tekniska dokument:
Sven Zimmermann
STIHL Tirol GmbH

Tillverkningsår och maskinnummer finns på maskinens typskylt.

Uppmätt ljudnivå:
90,1 dB(A)

Garanterad ljudnivå:
95 dB(A)

Langkampfen,
2019-01-02 (ÅÅÅÅ-MM-DD)

STIHL Tirol GmbH

Sven Zimmermann

Avdelningschef konstruktion

17. Tekniska data

Typ	**RLE 240.0**
Modellnummer	6291
Motor, typ	elmotor
Spänning	230 V~
Effekt	1500 W
Frekvens	50 Hz
Säkring	>10 A
Skyddsklass	II
Skyddstyp	IPX4
Vertikalskärningsanordning	20 fasta knivar
Mossrivarenhet	11 x 2 rörliga fjäderkrokar
Drivning knivar/mossrivarenhet	permanent
Utgående motorvarvtal	4100 varv/min
Arbetsbredd	34 cm
Arbetsdjup	steglöst, justerområde 15 mm
Hjul-ø fram	140 mm
Hjul-ø bak	170 mm
Längd	131 cm
Bredd	56 cm
Höjd	119 cm
Vikt	16 kg
Volym gräsuppsamlare	50 l

Buller:

Enligt direktiv 2000/14/EC:

Garanterad ljudnivå L_{WAd}	95 dB(A)

Enligt direktiv 2006/42/EC:

Typ	**RLE 240.0**
Ljudtrycksnivå på arbetsplats L_{pA}	79 dB(A)
Tolerans K_{pA}	3 dB(A)

Hand-/armvibrationer:

Angivet vibrationsvärde enligt EN 12096:

Uppmätt värde a_{hw}	5,2 m/s^2
Tolerans K_{hw}	2,08 m/s^2

Mätning enligt EN 20643, EN 50636-2-92

18. Felsökning

🛠 kontakta ev. en servande fackhandel, STIHL rekommenderar en STIHL servande fackhandel.

Störning:
Elmotorn startar inte

Möjlig orsak:
- Ingen nätspänning
- Startknappen inte intryckt
- Vertikalskärarenheten/mossrivarenheten är blockerad
- Anslutningskabeln/anslutningskontakten eller strömbrytaren defekt
- Elmotorns termiska överbelastningsskydd aktiverat

Åtgärd:
- Kontrollera säkringen (⇨ 10.1)
- Tryck på startknappen (⇨ 10.3)
- Rengör kåpan och utkastkanalen (dra bort elkontakten!) (⇨ 11.2)
- Kontrollera kabel/kontakt/strömbrytare, byt vid behov (⇨ 10.1), (🛠)
- Låt maskinen svalna (⇨ 8.5), (🛠)

Störning:
Säkringen går ofta

Möjlig orsak:
– Olämplig anslutningskabel
– Elnätet överbelastat
– Maskinen är överbelastad pga arbete med för djupt inställda knivar/fjäderkrokar

Åtgärd:
– Använd en lämplig anslutningskabel (⇨ 10.1)
– Anslut maskinen till en annan strömkrets
– Reducera arbetsdjupet och gånghastigheten (⇨ 10.5)

Störning:
Kraftig vibration under drift

Möjlig orsak:
– Vertikalskärarenheten/mossrivarenheten defekt
– Elmotorn sitter löst

Åtgärd:
– Kontrollera knivarna/fjäderkrokarna, knivaxeln, hållarna, skruvförbanden och lagren på vertikalskärarenheten/mossrivarenheten, och reparera vid behov (⇨ 11.5), (🛠)
– Skruva fast elmotorn (🛠)

Störning:
Dåligt arbetsresultat

Möjlig orsak:
– Vertikalskärarenheten/mossrivarenheten för djupt inställd (kala ställen, mycket gräs i vertikalskärningsmaterialet)
– Vertikalskärarenheten/mossrivarenheten för högt inställd (lite eller ingen grästorv tas bort)
– Knivarna/fjäderkrokarna har nått slitagegränsen
– Kilremmen defekt, utsliten eller för dåligt spänd

Åtgärd:
– Minska arbetsdjupet (⇨ 10.5)
– Öka arbetsdjupet (⇨ 10.5)
– Byt ut vertikalskärarenheten/mossrivarenheten (⇨ 11.5), (🛠)
– Byt ut kilremmen (🛠)

Störning:
Knivarna/fjäderkrokarna roterar inte

Möjlig orsak:
– Kilremmen defekt
– Vertikalskärarenheten/mossrivarenheten defekt

Åtgärd:
– Byt ut kilremmen (🛠)
– Reparera vertikalskärarenheten/mossrivarenheten (⇨ 11.5), (🛠)

Störning:
Arbetsdjupet kan inte ställas in

Möjlig orsak:
– Vredet eller justeranordningen defekt

Åtgärd:
– Reparera vredet eller justeranordningen (🛠)

19. Serviceschema

19.1 Överlämningsbekräftelse

Modell: _____

Serienummer:

Datum: __ __ ____

Nästa service

Datum: __ __ ____

19.2 Servicebekräftelse

17

Överlämna denna bruksanvisning till din STIHL servande fackhandel vid underhåll.
Denna bekräftar i de förtryckta fälten att servicearbetena har genomförts.

Service utförd den

Datum för nästa service

Arvoisa asiakas,

kiitämme sinua STIHLin tuotteen valinnasta! STIHL kehittää ja valmistaa huippuluokan tuotteita pitäen suunnittelun lähtökohtana asiakkaidensa tarpeita. Näin pystymme tarjoamaan asiakkaillemme tuotteita, jotka toimivat luotettavasti myös äärimmäisen vaativissa olosuhteissa.

STIHL tunnetaan myös erinomaisesta asiakaspalvelustaan. Jälleenmyyjämme huolehtivat sekä asiantuntevasta neuvonnasta ja opastuksesta että kattavien teknisten palvelujen tarjoamisesta.

Kiitämme sinua STIHLiä kohtaan osoittamastasi luottamuksesta. Toivomme, että olet tyytyväinen hankkimaasi STIHL-tuotteeseen.

Tri Nikolas Stihl

TÄRKEÄÄ! LUE OPAS ENNEN KÄYTTÖÄ JA SÄILYTÄ SE VASTAISTA KÄYTTÖÄ VARTEN.

1. Sisällysluettelo

Tätä käyttöopasta koskevia tietoja 184
Yleistä 184
Käyttöoppaan lukuohjeet 184
Maaversiot 184
Laitekuvaus 184
Turvallisuutesi vuoksi 185
Yleistä 185
Varoitus sähkövirran aiheuttamasta vaarasta 186
Vaatetus ja varusteet 187
Laitteen kuljetus 187
Ennen työskentelyä 187
Työskentelyn aikana 187
Huolto, puhdistus, korjaukset ja säilytys 189
Pitkäaikaissäilytys 190
Hävittäminen 190
Kuvasymbolien selitykset 190
Toimitussisältö 191
Laitteen valmistelu käyttöä varten 191
Työntöaisan kiinnitys 191
Keruusäiliön kiinnitys 191
Pystyleikkuuyksikön/ilmastustelan vaihto 191
Työntöaisan taittaminen kasaan 191
Keruusäiliö 192
Työntöaisan korkeussäätö 192
Työskentelyohjeita 192
Pystyleikkuuohjeita 192
Äestysohjeita 193
Käyttäjän työskentelyalue 193
Sähkömoottorin oikea kuormittaminen 193
Sähkömoottorin lämpöylikuormitussuojaus 193
Pystyleikkuuyksikön/ilmastustelan jumiutuessa 193
Turvalaitteet 193
Suojalaitteet 193
Kaksikätinen käyttö 194
Laitteen käyttöönotto 194
Laitteen sähköinen liitäntä 194
Vedonestin 194
Pystyleikkurin päällekytkentä 194
Pystyleikkurin poiskytkentä 194
Työsyvyyden säätö 194
Keruusäiliön tyhjennys 195
Huolto 195
Yleistä 195
Laitteen puhdistus 195
Sähkömoottori ja pyörät 195
Työntöaisan yläosa 195
Pystyleikkuuyksikkö 195
Varastointi ja talvisäilytys 196
Kuljetus 196
Kuljetus 196
Kulumisen minimointi ja vaurioiden ehkäisy 196
Ympäristönsuojelu 197
Varaosat 197
EU-vaatimustenmukaisuusvakuutus 197
Käsin ohjattava ja sähkökäyttöinen pystyleikkuri (STIHL RLE) 197
Tekniset tiedot 198
Vianetsintä 198
Huolto-ohjelma 199
Luovutustodistus 199
Huoltotodistus 199

Painettu ilman klooria valkaistulle paperille. Paperi on kierrätettävää. Suojakansi on halogeeniton.

2. Tätä käyttöopasta koskevia tietoja

2.1 Yleistä

Tämä käyttöopas on EY-direktiivin 2006/42/EC mukainen valmistajan **alkuperäiskäyttöopas**.

STIHL pyrkii jatkuvasti kehittämään tuotevalikoimaansa ja siksi pidätämme oikeuden toimitussisällön muotoa, tekniikkaa ja varustusta koskeviin muutoksiin.
Tämän vuoksi tässä käyttöoppaassa julkaistujen tietojen ja kuvien pohjalta ei voi esittää mitään vaateita.

Näissä käyttöohjeissa on mahdollisesti kuvattu malleja, joita ei ole saatavilla kaikissa maissa.

Tämä käyttöopas on tekijänoikeudellisesti suojattu. Kaikki oikeudet pidätetään, mukaan lukien oikeus monistamiseen, kääntämiseen ja käsittelyyn sähköisissä järjestelmissä.

2.2 Käyttöoppaan lukuohjeet

Laitteen käsittelyvaiheet on selostettu kuvien ja tekstien avulla.

Kaikki laitteeseen kiinnitetyt kuvasymbolit on selitetty tässä käyttöoppaassa.

Katselusuunta:

Katselusuunta, kun käyttöoppaassa lukee "**vasen**" ja "**oikea**":
Käyttäjä seisoo koneen takana ja katsoo ajosuuntaan.

Kappaleviite:

Viittaukset lisätietoja sisältäviin kappaleisiin on merkitty nuolella. Alla on esimerkki viittauksesta kappaleeseen:
(⇨ 3.)

Tekstikohtien merkintä:

Erilaiset tekstikohdat on erotettu toisistaan merkitsemällä ne erilaisin luettelomerkein seuraavissa esimerkeissä kuvatulla tavalla.

Käsittelyvaiheet, jotka vaativat käyttäjän toimia:

- Avaa ruuvitaltalla ruuvi (1) ja kytke vipu (2) ...

Yleiset luettelot:

– tuotteen käyttö urheilutapahtumissa tai kilpailuissa

Varoituksia tai lisäohjeita sisältävät tekstit:

Varoituksia tai lisäohjeita sisältävät tekstit on merkitty seuraavassa kuvatuilla symboleilla, jotta ne erottuvat selkeästi muista ohjeista:

Vaara!
Onnettomuusvaara, josta voi aiheutua vakavia henkilövahinkoja. Laitteen käytössä on ehdottomasti noudatettava tai vältettävä tiettyjä toimenpiteitä.

Varoitus!
Henkilövahinkojen vaara. Laitteen käytössä on noudatettava kyseessä olevan kohdan ohjeita henkilövahinkojen välttämiseksi.

Varo!
Pienten vammojen ja esinevahinkojen vaara, joka voidaan välttää ohjeita noudattamalla.

Ohje
Tietoja laitteen oikeasta käyttötavasta ja virheellisen käytön välttämisestä.

Tekstit, joissa on kuvaviittauksia:

Laitteen käyttöä havainnollistavat kuvat ovat käyttöoppaan alussa.

Kamerasymboli toimii linkkinä kuvasivuilla olevien kuvien ja niitä vastaavien tekstikohtien välillä.

2.3 Maaversiot

STIHL toimittaa laitteet toimitusmaan mukaan erilaisilla pistokkeilla ja katkaisimilla varustettuna.

Kuvissa olevissa laitteissa on europistokkeet. Toisenlaisilla pistokkeilla varustetut laitteet liitetään verkkoon vastaavasti.

3. Laitekuvaus

1 Työntöaisan yläosa
2 Moottorin pysäytysvipu
3 Käynnistysnappi
4 Kääntökahva
5 Johto-ohjain
6 Työntöaisan keskiosa
7 Ruohonkeruusäiliö
8 Poistoluukku

9 Työntöaisan alaosa
10 Pikakiristin
11 Takakantokahva
12 Takapyörä
13 Etupyörä
14 Runko
15 Työsyvyyden säätönuppi
16 Etukantokahva
17 Tyyppikilpi, jossa konenumero

4. Turvallisuutesi vuoksi

4.1 Yleistä

Laitteella työskenneltäessä on ehdottomasti noudatettava näitä turvamääräyksiä.

Lue käyttöohjeet kokonaisuudessaan läpi huolellisesti ennen ensimmäistä käyttöönottoa. Säilytä ohjeet hyvässä tallessa myöhempää käyttöä varten.

Nämä varotoimenpiteet ovat välttämättömiä oman turvallisuutesi takia, mutta luettelo ei ole täydellinen. Käytä laitetta järkevästi ja vastuullisesti ja muista, että laitteen käyttäjä on vastuussa sivullisille tai heidän omaisuudelleen aiheutetuista vahingoista.

Perehdy laitteen hallintalaitteisiin ja oikeaan käyttöön.

Laitteen käyttö on sallittu vain henkilöille, jotka ovat perehtyneet käyttöohjeisiin ja laitteen käsittelyyn. Ennen ensimmäistä käyttöönottoa käyttäjän tulee perehtyä laitteen käyttöön asianmukaisesti ja käytännössä. Anna myyjän tai asiantuntijan opastaa käyttämään laitetta turvallisesti.

Opastuksessa käyttäjälle tulee kertoa ennen kaikkea, että laitteella työskenneltäessä vaaditaan äärimmäistä huolellisuutta ja keskittymistä.

Vaikka tätä laitetta käytetään ohjeenmukaisesti, jäännösriskejä on silti olemassa.

Tukehtumisvaara!
Pakkausmateriaalilla leikkiminen aiheuttaa lapsille tukehtumisvaaran. Pidä pakkausmateriaali ehdottomasti poissa lasten ulottuvilta.

Anna vain sellaisten henkilöiden käyttää tai lainata laitetta ja sen oheislaitteita, jotka osaavat varmasti käyttää kyseistä mallia ja ovat tottuneet sen käsittelyyn. Käyttöohjeet ovat osa laitetta ja ne täytyy aina antaa mukana.

Tämän laitteen käyttö on aina kielletty lapsilta, fyysisesti, aistimellisesti tai henkisesti rajoitteisilta tai puutteellisen kokemuksen ja/tai tiedon omaavilta henkilöiltä sekä henkilöiltä, jotka eivät ole perehtyneet käyttöohjeisiin.

Älä koskaan anna lasten tai alle 16-vuotiaiden nuorten käyttää laitetta. Käyttäjän alaikäraja voi olla säädetty paikallisissa määräyksissä.

Älä käytä laitetta väsyneenä tai sairaana. Mikäli et ole terve, kysy lääkäriltäsi, voitko käyttää laitetta. Laitteen käyttö on kiellettyä, jos olet nauttinut alkoholia, reaktiokykyä rajoittavia lääkkeitä tai huumaavia aineita.

Varoitus! Tämä laite tuottaa käytön aikana sähkömagneettisen kentän, joka saattaa joissain olosuhteissa häiritä tiettyjen aktiivisten tai passiivisten lääketieteellisten implanttien toimintaa. Tällaisia implantteja käyttävien henkilöiden on konsultoitava lääkäriään ja implantin valmistajaa, ennen kuin he voivat käyttää konetta.

Määräystenmukainen käyttö:
Laite on tarkoitettu ainoastaan nurmikon ilmastukseen ja äestykseen. Muunlainen käyttö on kielletty ja voi olla vaarallista tai johtaa laitteen vaurioitumiseen.

Laite on tarkoitettu yksityiskäyttöön.

Huomio – onnettomuusvaara!
Käyttäjän loukkaantumisvaaran takia laitetta ei saa käyttää seuraaviin töihin (luettelo ei ole täydellinen):

– pensaiden ja pensasaitojen viimeistelyyn
– köynnöskasvien leikkuuseen
– ruohokattojen leikkuuseen
– puiden ja pensaiden leikkuujätteiden silppuamiseen tai hakettamiseen
– kävelyteiden puhdistamiseen (roskia imemällä tai puhaltamalla)
– maanpinnan epätasaisuuksien (esimerkiksi myyränkäytävien) tasoittamiseen
– ilmastusjätteen kuljettamiseen (paitsi asiaankuuluvassa keruusäiliössä).

Turvallisuussyistä kaikenlainen laitteen muuttaminen on kielletty ja johtaa takuun raukeamiseen. Poikkeuksena tähän on STIHLin hyväksymien lisävarusteiden asianmukainen asennus. Lisätietoja hyväksytyistä lisälaitteista saat STIHL-jälleenmyyjiltä.

Etenkin kaikki laitteen poltto- tai sähkömoottorin tehoon tai kierroslukuun tehtävät muutokset ovat kiellettyjä.

Laitteella ei saa kuljettaa esineitä, eläimiä tai henkilöitä, ei varsinkaan lapsia.

Käyttö julkisissa paikoissa, puistoissa, urheilukentillä, kadunvarsilla ja maa- ja metsätalousyrityksissä edellyttää erityistä varovaisuutta.

Huomio! Tärinä voi aiheuttaa terveyshaittoja! Liiallinen tärinärasitus voi aiheuttaa verenkierto- tai hermovaurioita, etenkin verenkiertohäiriöistä kärsiville henkilöille. Käänny lääkärin puoleen, jos saat oireita, joiden syynä saattaa olla tärinä.
Tällaisia oireita, jotka esiintyvät useimmiten sormissa, käsissä tai käden nivelissä, ovat seuraavat (luettelo ei ole täydellinen):

– tunnottomuus
– kivut
– lihasheikkous
– ihon värimuutokset
– epämiellyttävä kutina.

Pidä työskentelyn aikana molemmin käsin kiinni työntöaisan siihen tarkoitetuista kohdista pitävästi mutta liikaa puristamatta.

Suunnittele työskentelyajat siten, ettet altistu voimakkaalle tärinälle pitkää aikaa kerrallaan.

4.2 Varoitus sähkövirran aiheuttamasta vaarasta

Huomio – sähköiskun vaara!
Sähköturvallisuuden vuoksi kaikkien sähköä syöttävien osien (verkkojohdon, verkkopistokkeen, käyttökatkaisimen ja jatkojohdon) on oltava vahingoittumattomia ja määräysten mukaisia.

Vahingoittuneiden johtojen, pistorasioiden ja pistokkeiden sekä määräysten vastaisten liitäntä- ja jatkojohtojen käyttö on kiellettyä. Tarkasta virransyöttö sekä liitäntä- ja jatkojohto **ennen jokaista käyttökertaa** vaurioiden tai vanhenemisen (haurastumien) varalta.

Laitteen saa ottaa käyttöön vain, kun virtajohto on kelattu auki.

Jos käytät johtokelaa, vedä johto aina ennen käyttöä kokonaan pois kelalta.

Älä koskaan käytä viallista jatkojohtoa. Vaihda viallisten johtojen tilalle uudet äläkä korjaa jatkojohtoja.

Laitetta ei saa käyttää, jos johdot ovat vaurioituneet tai kuluneet. Tarkista etenkin verkkoliitäntäjohto vaurioiden ja haurastumisen varalta.

Huolto- ja korjaustoimenpiteitä verkkoliitäntäjohdolle saa suorittaa vain alan ammattilainen.

Sähköiskun vaara!
Älä liitä vaurioitunutta johtoa sähköverkkoon äläkä kosketa vaurioitunutta johtoa, ennen kuin se on irrotettu verkosta. Saatat muuten koskettaa vaurioituneen johdon jännitteistä osaa.

Älä kosketa pystyleikkuuyksikköä/ilmastustelaa, ennen kuin laite on erotettu verkosta.

Varmista aina, että käytettävissä verkkojohdoissa on riittävä suojaus.

Vaikka sähkömoottori on roiskevesisuojattu, laitetta ei saa käyttää sateessa eikä märässä ympäristössä.

Käytä ainoastaan ulkokäyttöön tarkoitettuja, kosteuseristettyjä jatkojohtoja, jotka sopivat laitteen kanssa käytettäväksi (⇨ 10.1).

Irrota liitäntäjohto pitämällä pistokkeesta ja pistorasiasta kiinni; älä vedä johdoista.

Pidä liitäntä- tai jatkojohto ilmastuksen/äestyksen aikana etäällä teristä/jousiteristä, jotta terät/jousiterät eivät joudu kosketuksiin johdon jännitteisten osien kanssa, mistä seuraisi vaurioita.

Jos tapahtuu onnettomuus tai esiintyy toimintahäiriö, pysäytä pystyleikkuri heti ja vedä verkkopistoke irti.

Jos liitäntä- tai jatkojohto vahingoittuu (esimerkiksi yliajon vuoksi) tai sotkeutuu laitteen käytön aikana, sammuta heti pystyleikkuri ja vedä verkkopistoke irti. Tarkasta johto ja tarvittaessa vaihda se.

Jos laite liitetään virtalaitteeseen, on muistettava, että virran heilahtelut voivat vioittaa laitetta.

Liitä laite vain virtalähteeseen, joka on suojattu vikavirtakytkimellä, jonka laukaisuvirta on enintään 30 mA. Lisätietoja saat sähköasentajalta.

Sähköturvallisuuden varmistamiseksi sähköjohdon täytyy olla ohjeenmukaisesti kiinnitettynä työntöaisaan.

4.3 Vaatetus ja varusteet

Käytä aina työn aikana tukevia ja pitäväpohjaisia jalkineita. Älä työskentele paljain jaloin tai sandaalit jalassa.

Käytä työskentelyn aikana asianmukaisia suojalaseja.

Käytä tukevia käsineitä ja pidä pitkät hiukset kiinni esimerkiksi hiusverkolla tai päähineellä huolto- ja puhdistustöissä ja laitetta kuljetettaessa.

Käytä laitetta ajaessasi vain pitkiä housuja ja ihonmyötäisiä vaatteita.

Älä käytä löysiä asusteita (esimerkiksi koruja, solmioita tai huiveja), jotka voivat tarttua koneen liikkuviin osiin (käyttövipuihin).

4.4 Laitteen kuljetus

Työskentele aina käsineitä käyttäen, jotta laitteen teräväreunaiset ja kuumat osat eivät aiheuta vammoja.

Ennen kuljetusta katkaise laitteen toiminta, vedä verkkojohto irti ja odota, että terä/jousiterät ovat pysähtyneet.

Sähkömoottorin tulee olla jäähtynyt laitetta kuljetettaessa.

Ota huomioon laitteen paino ja käytä tarvittaessa sopivia apuvälineitä lastaamiseen (lastausramppeja ja nostolaitteita).

Varmista laite ja mukana kuljetettavat laitteen osat (esimerkiksi keruusäiliö) kuljetusalustalle riittävän vahvoilla kiinnitysvälineillä (esimerkiksi hihnoilla ja vaijereilla).

Kun nostat ja kannat laitetta, vältä koskettamasta teriä/jousiteriä.

Noudata kappaleessa "Kuljetus" olevia ohjeita. Siellä on kuvattu laitteen nostaminen ja sitominen. (⇨ 12.1)

Noudata alueellisia määräyksiä laitetta kuljetettaessa, ennen kaikkea niitä, jotka koskevat kuorman turvallisuutta ja esineiden kuljettamista lavoilla.

4.5 Ennen työskentelyä

Varmista, että laitetta käyttävät vain henkilöt, jotka ovat tutustuneet käyttöohjeisiin.

Ota huomioon luvun "Sähköiskuvaara" (⇨ 4.2) tiedot.

Noudata sähkömoottorilla varustettujen puutarhalaitteiden käyttöaikoja koskevia yleisiä järjestyssääntöjä.

Laitetta ei saa käyttää kivetyllä tai soran peittämällä pinnalla, koska ulos sinkoutuva aines voi aiheuttaa vammoja.

Tarkasta koko alue, jolla laitetta käytetään, ja poista kaikki kivet, kepit, rautalangat, luut ja muut esineet, jotka laite voi mahdollisesti singota ympäriinsä. Esteet (esimerkiksi kannot tai juuret) voivat helposti jäädä huomaamatta korkeassa ruohossa.

Merkitse ennen ruohonleikkuuta kaikki nurmialalla olevat ruohon kätkemät esineet (esteet), joita ei voi poistaa.

Vikaantuneet, kuluneet ja vahingoittuneet osat on vaihdettava ennen laitteen käyttöä. Jos laitteessa olevat varoitustarrat ja turvaohjeet ovat kuluneet epäselviksi tai muuten vahingoittuneet, vaihda niiden tilalle uudet. Uusia tarroja ja muita varaosia on saatavana STIHL-ammattiliikkeestä.

Laitetta saa käyttää vain sen ollessa käyttövarma. Tarkasta seuraavat seikat ennen jokaista käyttökertaa:

– Laite on ohjeenmukaisesti asennettu.
– Pystyleikkuuyksikkö/ilmastustela (teräakseli, terät/jousiterät, pitimet ja ruuviliitokset) on moitteettomassa kunnossa. Tarkasta erityisesti kiinnityksen pitävyys, mahdolliset vahingot (urat ja säröt) sekä kuluminen.
– Suojalaitteet (esimerkiksi poistoluukku, runko, työntöaisa ja moottorin pysäytysvipu) ovat moitteettomassa kunnossa ja toimivat ohjeenmukaisesti.
– Ruohonkeruusäiliö on vahingoittumaton ja kunnolla kiinnitetty. Vahingoittunutta ruohonkeruusäiliötä ei saa käyttää.

Suorita kaikki tarvittavat työt tai käänny ammattiliikkeen puoleen. STIHL suosittelee STIHL-ammattiliikettä.

4.6 Työskentelyn aikana

Älä työskentele milloinkaan, kun lähistöllä on muita, etenkin lapsia tai eläimiä.

Laitteeseen asennettuja kytkentä- ja turvalaitteita ei saa poistaa tai ohittaa. Älä etenkään kiinnitä moottorin pysäytysvipua työntöaisaan (esimerkiksi sitomalla).

Työntöaisan täytyy olla aina ohjeenmukaisesti asennettuna eikä sitä saa muuttaa. Älä koskaan ota laitetta käyttöön, jos työntöaisa on taitettu.

Älä koskaan kiinnitä mitään työntöaisaan (esimerkiksi työvaatteita). Jatkojohtoja ei saa kääriä työntöaisan ympärille.

Työskentele vain päivänvalossa tai hyvässä keinovalaistuksessa.

Älä työskentele laitteella sateessa tai ukkosella, kun vaarana on salamanisku.

Kostea alusta lisää onnettomuusriskiä (käyttäjä ei saa tukevaa asentoa). Työskentele erityisen varovasti, jotta vältät liukastumisen. Mikäli mahdollista, laitetta ei pidä käyttää kostealla alustalla.

Älä jätä laitetta sateeseen.

Laitteen käynnistys:

Käynnistä laite varovasti ja kohdan "Laitteen käyttöönotto" ohjeiden mukaisesti. (⇨ 10.)
Pidä jalat riittävän etäällä pystyleikkuuyksiköstä/ilmastustelasta.

Käynnistä laite aina tasaisella alustalla.

Laitetta ei saa kallistaa ennen käynnistämistä tai sen aikana.

Älä käynnistä sähkömoottoria, jos poistoluukku tai keruusäiliö ei ole poistokanavan edessä.

Vältä toistuvaa käynnistämistä lyhyen ajan sisällä ja erityisesti käynnistysnapilla "leikkimistä". Sähkömoottori voi ylikuumentua!

Tämän laitteen käynnin aikana tapahtuvat jännitevaihtelut voivat epäedullisissa verkko-olosuhteissa aiheuttaa häiriöitä toisille samaan virtapiiriin kytketyille laitteille. Tässä tapauksessa on tehtävä asiaankuuluvat toimet (esimerkiksi tehtävä liitäntä toiseen virtapiiriin tai käytettävä laitetta alhaisemman impedanssin virtapiirissä).

Työskentely rinteissä:

Työskentele rinteissä aina poikittain, älä pitkittäin.
Jos käyttäjä menettää laitteen hallinnan työskennellessään pitkittäissuunnassa, ilmastava/äestävä laite saattaa vieriä hänen päälleen.

Ole erityisen varovainen, kun vaihdat ajosuuntaa rinteessä.

Ota tukeva asento rinteissä ja vältä työskentelyä laitteen kanssa liian jyrkissä rinteissä.

Turvallisuussyistä laitetta ei saa käyttää rinteissä, joiden kaltevuus on yli 25° (46,6 %). **Loukkaantumisvaara!**
Rinteen 25°:n kaltevuus vastaa 46,6 cm:n nousua vaakapinnasta 100 cm:n matkalla.

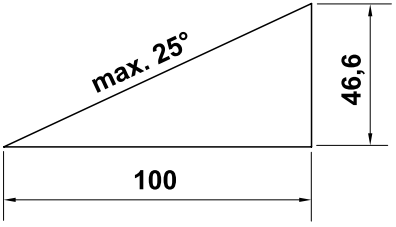

Työskentely:

Huomio – loukkaantumisvaara!
Älä vie käsiä tai jalkoja pyörivien osien lähelle! Älä missään tapauksessa kosketa pyöriviä teriä/jousiteriä. Pysy etäällä poistoaukosta. Pidä koneeseen aina työntöaisan etäisyyden mukainen turvaväli.

Älä yritä tarkastaa pystyleikkuuyksikköä/ilmastustelaa laitteen ollessa toiminnassa. Älä koskaan avaa poistoluukkua ja/tai poista ruohonkeruusäiliötä silloin, kun terät/jousiterät vielä pyörivät. Pyörivät terät/jousiterät voivat aiheuttaa vammoja.

Älä nojaa laitteeseen sekä säilytä koko ajan tasapainosi ja tukeva seisonta-asento.

Kuljeta laitetta vain kävelyvauhtia, ei missään tapauksessa juosten. Laitteen nopea kuljettaminen lisää loukkaantumisvaaraa esimerkiksi kompastumisen tai liukastumisen takia.

Muista nurmikkoa ilmastaessasi/äestäessäsi, että terät/jousiterät tarttuvat maahan voimakkaammin niiden ollessa syvään säädettyinä tai ajettaessa kohouman yli. Jos terät/jousiterät on säädetty liian syvälle, pystyleikkuri voi kiihtyä vahingossa, eikä laite enää pysy hallinnassa.

Ole erityisen varovainen, kun käännät laitteen tai vedät sitä itseäsi kohti. **Kompastumisvaara!**

Älä nosta tai kanna laitetta, kun sähkömoottori käy tai verkkojohto on kytkettynä.

Ruohon kätkemät esineet (esimerkiksi kastelulaitteet, pilarit, vesiventtiilit, perustukset, sähköjohdot ja robottiruohonleikkureiden rajauslangat) pitää kiertää. Älä koskaan aja tällaisten esineiden päältä.

Käytä laitetta erityisen varovasti, kun olet rinteiden, notkojen, ojien tai patojen läheisyydessä. Pysy riittävän etäällä tällaisista vaaratekijöistä.

Muista, että terät pyörivät vielä muutamia sekunteja ennen pysähtymistä.

Sammuta sähkömoottori, ennen kuin

– säädät työsyvyyden
– avaat poistoluukun tai poistat keruusäiliön.

Sammuta sähkömoottori, vedä verkkopistoke irti ja varmista, että terät/jousiterät ovat pysähtyneet,

– ennen kuin työnnät laitteen ruohottomalle alueelle
– ennen kuin nostat tai kannat laitetta
– ennen kuin kuljetat laitetta.

Sammuta sähkömoottori, vedä verkkopistoke irti ja varmista, että terät/jousiterät ovat pysähtyneet,

– ennen kuin poistut laitteen luota tai kun kone jää ilman valvontaa
– ennen kuin vapautat jumiutuneen pystyleikkuuyksikön/ilmastustelan tai poistat tukoksia poistokanavasta
– ennen kuin tarkastat tai puhdistat laitteen tai teet muita toimia, esimerkiksi taitat työntöaisan
– kun laite on törmännyt vieraan esineen kanssa. Tarkasta laitteen mahdollisesti saamat vauriot ja suorita tarvittavat korjaukset, ennen kuin käynnistät laitteen uudelleen ja aloitat työt.
– jos laite tärisee tavallista voimakkaammin. Tarkista laite tällöin heti.

Vialliset osat voivat aiheuttaa vammoja!
Voimakas tärinä on yleensä merkki häiriöstä.
Laitetta ei saa ottaa käyttöön etenkään silloin, jos pystyleikkuuyksikkö/ilmastustela (teräakseli, terät/jousiterät, pitimet tai ruuviliitokset) on vaurioitunut tai vääntynyt.

Jos laite tärisee tavallista voimakkaammin tai laite on törmännyt vieraan esineen kanssa, tarkasta laite, etenkin pystyleikkuuyksikkö/ilmastustela (teräakseli, terät/jousiterät, pitimet ja ruuviliitokset), runko, poistoluukku ja ruohonkeruusäiliö, mahdollisten vaurioiden ja löysällä olevien osien varalta sekä suorita tarvittavat korjaukset, ennen kuin kytket laitteen uudelleen päälle ja työskentelet sen kanssa. Teetä tarvittavat korjaukset ammattilaisella, jos sinulla ei ole tarvittavia tietoja. STIHL suosittelee STIHLin ammattiliikettä.

4.7 Huolto, puhdistus, korjaukset ja säilytys

Sammuta laite, vedä verkkopistoke irti ja odota, että terät/jousiterät ovat pysähtyneet, ennen kuin aloitat mitään laitteeseen kohdistuvia töitä, ennen laitteen säätämistä ja puhdistamista sekä ennen liitäntäjohdon kiertymisen ja vaurioiden tarkastamista.

Ennen kuin siirrät laitteen säilytykseen suljettuun tilaan tai alat tekemään laitteeseen liittyviä huolto- tai puhdistustöitä, anna laitteen jäähtyä kunnolla.

Puhdistus:

Puhdista koko laite huolellisesti töiden jälkeen. (⇨ 11.2)

Irrota runkoon tarttuneet jäänteet puutikulla. Puhdista laitteen alapuoli harjalla ja vedellä.

Älä koskaan käytä painepesuria äläkä pese laitetta juoksevalla vedellä (esim. kasteluletkulla).
Älä käytä syövyttäviä puhdistusaineita. Tällaiset puhdistusaineet voivat vioittaa muoveja ja metalleja ja heikentää siten STIHL-laitteesi turvallista toimintaa.

Pidä palovaaran välttämiseksi laitteen sivussa olevien jäähdytysaukkojen alue puhtaana esimerkiksi ruohosta, heinästä, sammaleesta, lehdistä ja vuotavasta rasvasta.

Huoltotyöt:

Suorita vain sellaisia huoltotöitä, jotka on kuvattu näissä käyttöohjeissa – kaikki muut työt saa suorittaa vain ammattiliike. Jos tarvitset lisätietoja tai apuvälineitä, käänny **aina** ammattiliikkeen puoleen. STIHL suosittelee teettämään huoltotyöt ja korjaukset vain STIHL-ammattiliikkeessä. STIHL-ammattiliikkeissä saat aina ammattitaitoisen ja asiantuntevan palvelun.

Käytä vain laadukkaita työkaluja, tarvikkeita ja oheislaitteita, jotka STIHL on hyväksynyt tälle laitteelle tai teknisesti vastaavia osia. Muuten seurauksena voi olla laitteen vaurioituminen ja tapaturma. Epävarmoissa tapauksissa käänny ammattiliikkeen puoleen.

Alkuperäiset STIHL-työkalut, -tarvikkeet ja -varaosat soveltuvat ominaisuuksiltaan parhaiten laitteeseen ja käyttäjän vaatimuksiin. Alkuperäiset STIHL-varaosat tunnistaa STIHL-

varaosanumerosta, STIHL-logosta ja mahdollisesta STIHL-varaosamerkinnästä. Pienikokoisiin osiin voi olla merkitty ainoastaan STIHL-varaosamerkintä.

Pidä varoitus- ja ohjetarrat puhtaina ja luettavina. STIHL-jälleenmyyjä voi vaihtaa vioittuneiden tai kadonneiden tarrojen tilalle uudet alkuperäistarrat. Jos laitteeseen vaihdetaan uusia osia, varmista, että uudessa osassa on samanlainen tarra.

Käytä pystyleikkuuyksikköä/ilmastustelaa käsitellessäsi aina paksuja työkäsineitä ja noudata erityistä varovaisuutta.

Huomioi pystyleikkuuyksikköä/ilmastustelaa käsitellessäsi, että terät/jousiterät saattavat liikkua, vaikka verkkopistoke on irrotettu.

Varmista, että kaikki mutterit, pultit ja ruuvit on kiristetty tiukalle, jotta laite on aina käyttöturvallinen.

Tarkasta koko laitteen ja keruusäiliön kuluneisuus ja vauriot säännöllisesti, etenkin ennen laitteen pitempiaikaista varastointia (talvisäilytystä). Vaihda kuluneet tai vialliset osat turvallisuussyistä heti, jotta laite on aina käyttöturvallinen.

Jos rakenneosia tai turvalaitteita on pitänyt irrottaa huoltotöitä varten, ne on kiinnitettävä välittömästi ja määräysten mukaisesti takaisin paikoilleen.

4.8 Pitkäaikaissäilytys

Aseta jäähtynyt laite säilytykseen kuivaan ja suljettuun tilaan.

Suojaa laite asiattomalta käytöltä (esimerkiksi lapset).

Puhdista laite ennen säilytystä huolellisesti (esimerkiksi talvisäilytys).

Varastoi laite käyttökuntoisena.

4.9 Hävittäminen

Huolehdi siitä, että loppuun palvellut laite hävitetään asianmukaisesti. Varmista ennen laitteen hävittämistä, että se on toimintakelvoton. Poista onnettomuuksien välttämiseksi sähkömoottorin käyttökatkaisimen verkko- eli sähköjohto.

Pystyleikkuuyksikkö/ilmastustela aiheuttaa loukkaantumisvaaran!
Älä koskaan jätä loppuun palvelluttakaan laitetta lojumaan. Varmista, että laite ja terät/jousiterät säilytetään poissa lasten ulottuvilta.

5. Kuvasymbolien selitykset

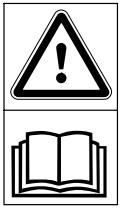

Huomio!
Lue käyttöopas ennen käyttöönottoa.

Loukkaantumisvaara!
Pidä sivulliset poissa vaara-alueelta.

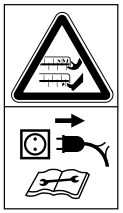

Varo teräviä teriä!
Pidä sormet ja varpaat etäällä. Vedä verkkopistoke pois pistorasiasta ennen kunnossapito-, säätö- ja puhdistustöitä tai jos liitäntäjohto on sotkeutunut tai vaurioitunut. Terät/jousiterät pyörivät edelleen sähkömoottorin sammuttamisen jälkeen.

Sähköiskun vaara!
Pidä liitäntäjohto etäällä teristä/jousiteristä.

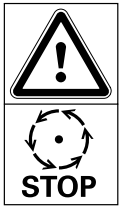

Loukkaantumisvaara!
Terät/jousiterät pyörivät vielä sähkömoottorin sammuttamisen jälkeen.

Käytä suojalaseja

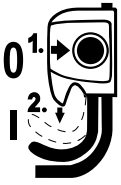

Käynnistä sähkömoottori.

6. Toimitussisältö

Kohta	Nimike	Kpl
A	Peruslaite ja asennettu pystyleikkuuyksikkö	1
B	Keruusäiliön kehys	1
C	Keruusäiliön kangas	1
D	Työntöaisan keskiosa	2
E	Ilmastustela	1
F	Kiristyskahva	4
G	Ruuvi	4
H	Aluslevy	4
I	Johto-ohjain	2
J	Kannatin	1
K	Työkaluyksikön ruuvi	2
–	Kuusiokoloavain	1
–	Käyttöohjeet	1

7. Laitteen valmistelu käyttöä varten

Loukkaantumisvaara!
Noudata luvun "Turvallisuutesi vuoksi" turvallisuusohjeita. (⇨ 4.)

Noudata luvussa "Laitteen kuljetus" annettuja ohjeita, kun nostat pystyleikkurin pois pakkauksesta. Käytä aina käsineitä ja vältä koskettamasta teriä/jousiteriä. (⇨ 4.4)

- Aseta laite tasaiselle ja tukevalle alustalle kaikkia kuvattuja töitä varten.
- Ennen ensimmäistä käyttökertaa poista ilmastustela laitteen alapuolelta (irrota molemmat johtositeet).

7.1 Työntöaisan kiinnitys

- Avaa pikakiristimet (1) ja taita työntöaisan alaosa (2) taakse. Pidä korkeus haluamanasi ja sulje pikakiristimet.
- Kiinnitä molemmat työntöaisan keskiosat (D) kuvan mukaisesti työntöaisan alaosaan (2). Aseta ruuvit (G) ulkokautta niille tarkoitettuihin reikiin, paina sisäpuolelta aluslevy (H) paikalleen ja kiinnitä kokonaisuus sitten kiristyskahvoilla (F). Kiinnitä vielä oikealle ulkosivulle johto-ohjain (I).
- Kiinnitä sitten työntöaisan yläosa (3) samalla tavoin työntöaisan keskiosien (D) päälle.
- Paina lopuksi sähköjohto (4) johto-ohjaimiin (I).

7.2 Keruusäiliön kiinnitys

- Vedä keruusäiliön kangas (1) kuvan mukaisesti pohjalevy alaspäin keruusäiliön kehyksen (2) päälle. Kahvan (3) on oltava kankaan ulkopuolella.
- Paina integroidut muoviprofiilit (4) keruusäiliön kehyksen päälle ja paina ne kiinni.
- Kiinnitä keruusäiliö. (⇨ 7.5)

7.3 Pystyleikkuuyksikön/ilmastustelan vaihto

– Pysäytä sähkömoottori ja vedä verkkopistoke irti. (⇨ 10.4)

– Aseta laite puhdistusasentoon. (⇨ 11.2)

Pystyleikkuuyksikön/ilmastustelan irrotus:

- **1** Irrota ruuvit (1) laitteen oikealta puolelta kuusiokoloavaimella (sisältyy toimitukseen).
- **2** Nosta pystyleikkuuyksikköä/ilmastustelaa (2) oikeasta päästä.
- **3** Vedä se irti vasemmalta puolelta.

Pystyleikkuuyksikön/ilmastustelan asennus:

Ruuvit (1) on vaihdettava pystyleikkuuyksikön/ilmastustelan joka viidennen asennuksen ja irrotuksen jälkeen. Varaosia saat STIHLin liikkeestä.

- Kiinnitä pidin (3) pystyleikkuuyksikön/ilmastustelan (2) pään laakeriin (4).
- Kiinnitä pystyleikkuuyksikkö/ilmastustela edessä olevaan akseliin.
- Paina pystyleikkuuyksikön/ilmastustelan toinen pää ja pidin (3) litteä puoli ulospäin laitteen pitimeen.
- Aseta ruuvit (1) paikoilleen ja kiristä ne.

7.4 Työntöaisan taittaminen kasaan

Puristumisvaara!
Työntöaisa voi taittua kasaan pikakiristimiä (1) tai kiristyskahvoja (3) avattaessa. Pitele aina työntöaisaa (2) toisella kädellä yläasennossa, kun löysäät kiristyskahvoja.

Kuljetusasento – tilaa säästävä kuljetus ja säilytys:

- Poista keruusäiliö tarvittaessa. (⇨ 7.5)
- Pidä työntöaisaa (2) toisella kädellä ylimmässä asennossa, avaa pikakiristimet (1) sekä taita työntöaisa varovasti eteen ja jätä se laitetta vasten.
- Kierrä työntöaisan keski- ja alaosan välisiä kiristyskahvoja (3) niin paljon auki, että ne pyörivät vapaasti, ja taita työntöaisa (2) taakse.
- Avaa lopuksi työntöaisan keski- ja yläosan väliset kiristyskahvat ja taita työntöaisan yläosa eteen. Varo, ettei sähköjohto (4) vahingoitu.

Työasento – laitteen työntäminen:

- Taita työntöaisa (2) uudelleen auki ja pidä siitä koko ajan kiinni yhdellä kädellä.
- Kiristä ensin kiristyskahvat (3) työntöaisan ylä- ja keskiosan väliltä ja sitten keski- ja alaosan väliltä sekä sulje pikakiristimet (1).

7.5 Keruusäiliö

Kiinnitys:

- Avaa poistoluukku (1) ja pidä sitä auki.
- Kiinnitä keruusäiliö (2) kiinnikkeillä (3) laitteen taustapuolella oleviin kannattimiin (4).
- Sulje poistoluukku (1).

Irrotus:

- Avaa poistoluukku (1) ja pidä sitä auki.
- Nosta keruusäiliötä (2) ja poista se takakautta.
- Sulje poistoluukku (1).

7.6 Työntöaisan korkeussäätö

Puristumisvaara!
Työntöaisa voi taittua kasaan pikakiristimiä (1) avatessa. Pitele työntöaisaa aina (2) toisella kädellä yläasennossa, kun avaat pikakiristimiä.

- **1** Kierrä pikakiristimiä (1) auki, kunnes ne pyörivät vapaasti.
- **2** Valitse neljästä vaihtoehdosta haluamasi asento ja pidä työntöaisaa (2) siinä.
- Sulje pikakiristimet (1).

8. Työskentelyohjeita

Loukkaantumisvaara!
Jos johdot sotkeutuvat, selvitä vyyhti heti.

Ohjaa liitäntäjohtoa takanasi työskennellessäsi laitteen kanssa. Liitäntäjohdot voivat ruohoa ilmastettaessa/äestettäessä vahingoittua, ja niihin voi kompastua. Ne aiheuttavat siksi korkean onnettomuusriskin. Työskentele tästä syystä aina siten, että liitäntäjohto on koko ajan näkyvissä jo käsitellyllä nurmikolla.

8.1 Pystyleikkuuohjeita

Säännöllisesti ilmastettu nurmikko kestää paremmin kuivuutta, kuumuutta ja kylmyyttä. Vuosittainen ilmastus suojaa ruohoa taudeilta, maapohja ei tiivisty eikä nurmikko kulu (pallopelien tai puutarhajuhlien vuoksi). Nurmikko kasvaa tasaiseksi ja vehreäksi.

Ajankohta:

Paras aika vuosittaiselle ilmastukselle on varhainen kevät.
Jos nurmikko käsitellään pystyleikkurilla useammin kuin kerran vuodessa, pystyleikkuuta ei pidä tehdä keskikesällä eikä myöhäissyksyllä.

Nurmikko tarvitsee ilmastuksen jälkeen muutaman viikon toipumisajan. Tästä syystä pystyleikkaus on paras tehdä keväällä kasvukauden aikana.

Pahoin tiivistyneet nurmikot on käsiteltävä kahdesti vuodessa: ensimmäisen kerran keväällä ja toistamiseen syksyllä.

Nurmialueen valmistelu:

Ennen ilmastusta ruoho leikataan noin 2–3 senttimetrin korkuiseksi.
Mitä lyhyempi nurmikko on, sen helpompi sitä on leikata pystysuunnassa.

Nurmikko ei saa olla juuri kylvetty, märkä eikä liian kuiva.

Vihjeitä parhaan tuloksen saavuttamiseksi:

- Viillä maata vain kevyesti, jotta ruohonjuuret eivät vaurioidu. (⇨ 10.5)
- Ohjaa laitetta suoraan ja samansuuntaisesti.
- Pidä työnopeus tasaisena.
- Älä käsittele samaa kohtaa pitkään.
- Jos nurmikko on hyvin tukkoinen, leikkaa toiseen kertaan poikittain ensimmäiseen leikkaussuuntaan.

Ilmastuksen jälkeen:

- Poista nurmikolta kaikki leikkuujätteet.

- Lannoita alue ja kylvä paljaaksi jääneisiin kohtiin uusi ruoho.
- Kastele nurmikkoa reilusti.

8.2 Äestysohjeita

Nurmikko on ilmastuksen lisäksi myös **äestettävä**, jotta se pysyy tasaisena ja siistinä.

Ilmastustelan avulla saat poistettua nurmikon pinnan tiiviit ruohotukot haravoinnin tapaan. Siten maa saa ilmaa ja ravinteita eikä vesi patoudu, joten maa ei kastu liian märäksi.

Ajankohta:

Toisin kuin ilmastus, äestys voidaan tehdä ympäri vuoden, jotta nurmen pinta ei tiivisty liikaa.

Nurmialueen valmistelu:

Ennen äestystä ruoho leikataan noin 2–3 senttimetrin korkuiseksi.

Nurmikko ei saa olla juuri kylvetty, märkä eikä liian kuiva.

Vihjeitä parhaan tuloksen saavuttamiseksi:

- Valitse sopiva työsyvyys. (⇨ 10.5)
- Ohjaa laitetta suoraan ja samansuuntaisesti.
- Pidä työnopeus tasaisena.
- Älä käsittele samaa kohtaa pitkään.
- Jos nurmikko on hyvin tukkoinen, äestä toiseen kertaan poikittain ensimmäiseen leikkaussuuntaan.

Äestyksen jälkeen:

- Poista nurmikolta kaikki kasvijätteet.
- Kastele nurmikkoa reilusti.

8.3 Käyttäjän työskentelyalue

- Käyttäjän pitää turvallisuussyistä seistä koko ajan työskentelyalueella työntöaisan takana, kun sähkömoottori käy. Pidä koneeseen aina työntöaisan etäisyyden mukainen turvaväli.
- Pystyleikkuria saa käyttää vain yksi henkilö, ja sivullisten on pysyttävä poissa vaara-alueelta. (⇨ 4.)

8.4 Sähkömoottorin oikea kuormittaminen

Pystyleikkuria saa kuormittaa vain sen verran, että sähkömoottorin kierrosluku ei pääse olennaisesti laskemaan.

Hiljennä etenemisnopeutta, jos kierrosluku laskee. Säädä tarvittaessa pystyleikkuuyksikön työsyvyys pienemmäksi ja jatka sitten ilmastusta/äestystä.

8.5 Sähkömoottorin lämpöylikuormitussuojaus

Laitteeseen asennettu lämpöylikuormitussuojaus kytkee sähkömoottorin automaattisesti pois päältä, jos sähkömoottori ylikuormittuu työskentelyn yhteydessä.

Ylikuormituksen syitä:

– Etenemisnopeus on liian suuri.
– Terät/jousiterät leikkaavat maata liian syvältä.
– Liitäntäjohto on sopimaton tai liian pitkä – jännitehäviö (⇨ 10.1).
– Jäähdytysilman ohjainta ei ole puhdistettu kunnolla.

Uudelleenkäyttöönotto

Laite voidaan ottaa jälleen normaaliin käyttöön noin 10 minuutin jäähtymisajan jälkeen (ympäristön lämpötilan mukaan). (⇨ 10.)

8.6 Pystyleikkuuyksikön/ilmastustelan jumiutuessa

Sammuta sähkömoottori ja vedä verkkopistoke irti. Tutki sitten kone, etenkin pystyleikkuuyksikkö tai ilmastustela, vaurioiden varalta ja korjaa häiriön syy.

9. Turvalaitteet

Käyttäjän turvallisuuden varmistamiseksi ja epäasianmukaisen käytön estämiseksi laite on varustettu useilla turvalaitteilla.

Loukkaantumisvaara!
Laitetta ei saa ottaa käyttöön, jos jokin turvalaite on viallinen. Käänny tarvittaessa ammattiliikkeen puoleen. STIHL suosittelee STIHL-ammattiliikettä.

9.1 Suojalaitteet

Pystyleikkuri on varustettu suojalaitteilla, jotka estävät tahattoman kosketuksen teriin/jousiteriin ja ulos tulevaan ilmastusjätteeseen.
Näitä ovat runko, keruusäiliö, poistoluukku ja ohjeenmukaisesti asennettu työntöaisa.

9.2 Kaksikätinen käyttö

Sähkömoottorin voi käynnistää vain painamalla oikealla kädellä käynnistysnappia ja pitämällä sen painettuna sekä vetämällä vasemmalla kädellä moottorin pysäytysvivun kiinni työntöaisaan.

10. Laitteen käyttöönotto

10.1 Laitteen sähköinen liitäntä

Sähköiskun vaara!
Noudata kappaleen "Turvallisuutesi vuoksi" turvaohjeita (⇨ 4.).

Jos käytät johtokelaa, vedä liitäntäjohto kokonaan pois kelalta, jotta vastus ei aiheuta tehohävikkiä ja ylikuumenemista.

Liitäntäjohtoina saa käyttää vain sellaisia johtoja, jotka ovat vähintään seuraavien kumivaippaisten johtojen vahvuisia:
H07 RN-F DIN/VDE 0282

Johdinala vähintään:
pituus enintään 25 m: 1,5 mm²
pituus enintään 50 m: 2,5 mm²

Liitäntäjohtojen kytkinten ja pistorasioiden on oltava kumia tai kumipäällysteisiä ja vastattava seuraavaa normia:
DIN/VDE 0620

Verkkojännitteen ja -taajuuden on vastattava tyyppikilpeä tai luvun "Tekniset tiedot" (⇨ 17.) tietoja.

Verkkoliitäntäjohdon on oltava riittävästi suojattu (⇨ 17.).

Tämä laite on tarkoitettu käytettäväksi sähköverkossa, jonka järjestelmäimpedanssi Z_{max} on siirtokohdassa (taloliitäntä) enintään **0,49 ohmia** (50 Hz taajuudella).

Käyttäjän tulee varmistaa, että laitetta käytetään vain sähköverkossa, joka täyttää nämä vaatimukset. Tarvittaessa järjestelmäimpedanssia voi tiedustella paikalliselta sähköyhtiöltä.

10.2 Vedonestin

10

Vedonestin estää työskentelyn aikana liitäntäjohdon irtoamisen vahingossa ja siten laitteen verkkoliitännän mahdollisen vaurion.

Liitäntäjohto on aina vedettävä vedonestimen kautta.

- Tee liitäntäjohtoon (1) silmukka ja vie se aukon (2) läpi.
- Laita sen jälkeen silmukka haan (3) ympäri ja kiristä.

10.3 Pystyleikkurin päällekytkentä

11

Loukkaantumisvaara!
Älä koskaan kallista pystyleikkuria sähkömoottorin käynnistämistä varten.

- 1 Paina käynnistysnappia (1) ja pidä se painettuna.
- 2 Vedä moottorin pysäytysvipu (2) työntöaisaan ja pidä siinä.
- Voit päästää irti käynnistysnapista (1), kun moottorin pysäytysvipu (2) on painettuna.
- Käsittele nurmikko.

Kun pystyleikkuuyksikkö/ilmastustela on matalassa asennossa, pystyleikkuri saattaa käynnistettäessä lähteä liikkeelle äkkinäisesti nykäisten.

10.4 Pystyleikkurin poiskytkentä

12

- Päästä moottorin pysäytysvipu (1) vapaaksi. Sähkömoottori ja pystyleikkuuyksikkö/ilmastustela pysähtyvät muutamassa sekunnissa.

10.5 Työsyvyyden säätö

13

Työsyvyyttä voidaan säätää portaattomasti.

Säätöalue: **15 mm**.

- Pysäytä sähkömoottori. (⇨ 10.4)
- Voit muuttaa pystyleikkuuyksikön/ilmastustelan asentoa kiertämällä työsyvyyden kääntökahvaa (1).

Myötäpäivään:
Pystyleikkuuyksikkö/ilmastustela laskee.

Vastapäivään:
Pystyleikkuuyksikkö/ilmastustela nousee.

Kuljetusasento: Täysin nostettuna pystyleikkuuyksikkö/ilmastustela ei tunkeudu maahan.

Ohjeita:

– Aloita ilmastus/äestys aina pienellä työsyvyydellä. Jos tulos on riittämätön, lisää työsyvyyttä vaiheittain.
– **Terien/jousiterien kulumista** voidaan tasata valitsemalla suurempi työsyvyys.

– Kun terät/jousiterät ovat uusia, älä valitse matalinta tasoa, koska ruohonjuuret voivat tällöin vioittua ilmastuksen/äestyksen aikana.

Työsyvyyteen vaikuttaa terien/jousiterien kuluneisuus ja maapohja. Terien/jousiterien pyörimisen ja laitteen painon vaikutuksesta pystyleikkuri painuu ruohoa vasten: Siksi pehmeä maa leikkautuu syvemmältä kuin kiinteä maa.

10.6 Keruusäiliön tyhjennys

14

Loukkaantumisvaara!
Pysäytä sähkömoottori ja vedä verkkopistoke irti turvallisuussyistä ennen keruusäiliön (1) poistamista.

- Irrota keruusäiliö (1). (⇨ 7.5)
- Tyhjennä ilmastusjäte.
- Kiinnitä keruusäiliö (1). (⇨ 7.5)

11. Huolto

11.1 Yleistä

Loukkaantumisvaara!
Noudata kappaleen "Turvallisuutesi vuoksi" turvaohjeita (⇨ 4.).

Ammattiliikkeen suorittama vuosittainen huolto:

Ammattiliikkeen tulisi tarkastaa pystyleikkuri vuosittain. STIHL suosittelee STIHLin ammattiliikettä.

11.2 Laitteen puhdistus

15

Huoltoväli:
Jokaisen käyttökerran jälkeen

Huolellinen hoito ja käsittely suojaa laitetta vaurioilta ja pidentää sen käyttöikää.

- Sijoita pystyleikkuri tukevalle, suoralle ja tasaiselle alustalle.
- **Puhdistusasento:**
  Irrota keruusäiliö (⇨ 7.5). Avaa pikakiristimet (1) ja käännä työntöaisa (2) taakse. Kallista pystyleikkuria varovasti kohottamalla sitä etuosan kantokahvasta (3). Aseta laite kuvan mukaisesti ja laske työntöaisa maata vasten.
- Puhdista laite vain vedellä, harjalla tai pyyhkeellä. Irrota runkoon tarttuneet jäänteet puutikulla. Käytä tarvittaessa erikoispuhdistusainetta (esimerkiksi STIHLin erikoispuhdistusainetta).
- Älä koskaan suuntaa (painepesurin) vesisuihkua sähköosiin kuten kytkimiin, sähkömoottorin osiin, kiilahihnaan, jäähdytysilman ohjaimiin, tiivisteisiin tai laakerikohtiin.
- Puhdista pystyleikkuuyksikkö/ilmastustela.
- Poista epäpuhtaudet laitteen sivussa olevasta jäähdytysilman ohjaimesta, jotta sähkömoottorin jäähdytys toimii asianmukaisesti.

11.3 Sähkömoottori ja pyörät

Sähkömoottori ei kaipaa huoltoa.

Pyörien laakerit eivät vaadi huoltoa.

11.4 Työntöaisan yläosa

Huoltoväli:
Ennen jokaista käyttökertaa

- Tarkasta työntöaisan yläosan vauriot – siinä on eristyspinnoite. Jos se pääsee vaurioitumaan, älä ota pystyleikkuria käyttöön ja vaihdata työntöaisan yläosa ammattiliikkeessä. STIHL suosittelee STIHLin ammattiliikettä.

11.5 Pystyleikkuuyksikkö

Loukkaantumisvaara!
Kuluneet terät voivat katketa ja aiheuttaa vakavia vammoja. Huolto on siksi suoritettava kuvatulla tavalla.

Huoltoväli:
Ennen jokaista käyttökertaa

- Kallista pystyleikkuri puhdistusasentoon. (⇨ 11.2)
- Tarkasta pystyleikkuuyksikön (teräakselin, terien, mutterien, aluslevyjen ja väliholkkien) kuluneisuus, kiinnityksen tiukkuus, halkeamat ja muut vauriot.

Kuluneisuuden tarkastus:

Terät on vaihdettava, jos maa ei suurimmalla työsyvyydellä (taso 6) enää muokkaudu. Terät pitää aina vaihtaa koko sarjana.
Älä koskaan teroita teriä!

Korjauta tai vaihdata vialliset tai kuluneet osat aina ammattiliikkeessä. STIHL suosittelee STIHLin ammattiliikettä.

11.6 Varastointi ja talvisäilytys

- Säilytä pystyleikkuria sekä pystyleikkuuyksikköä/ilmastustelaa kuivassa, suljetussa ja pölyttömässä tilassa. Varmista, että lapset eivät pääse laitteeseen käsiksi.
- Sijoita pystyleikkuri varastoon aina käyttöturvallisena. Käännä tarvittaessa työntöaisa kasaan.(⇨ 7.4)
- Tarkista, että kaikki mutterit, pultit ja ruuvit on kiristetty, vaihda laitteen epäselvät varoitustarrat uusiin sekä tarkasta koko laite ja ruohosäiliö kuluneisuuden ja vaurioiden varalta. Vaihda kuluneet tai vialliset osat.
- Laitteen mahdolliset toimintahäiriöt tulee korjata aina ennen varastointia.

Huolehdi lisäksi seuraavista seikoista ennen pystyleikkurin pitkäaikaista varastointia (talvisäilytystä):

- Puhdista huolellisesti kaikki laitteen ulkopuoliset osat.
- Öljyä tai rasvaa hyvin kaikki liikkuvat osat.

12. Kuljetus

12.1 Kuljetus

Loukkaantumisvaara!
Noudata luvun "Turvallisuutesi vuoksi" turvaohjeita ennen kuljetusta. (⇨ 4.)
Pue päälle sopiva suojavaatetus (turvajalkineet ja tukevat käsineet) ennen kuljetusta.
Irrota aina verkkojohto ennen nostamista ja kuljetusta.

Laitteen kantaminen:

- Nosta pystyleikkuuyksikkö/ilmastustela ennen kuljetusta aika korkeimpaan asentoon välttääksesi loukkaantumiset ja alustan vahingoittuminen. (⇨ 10.5)
- Pidä vartalosi, varsinkin jalat, aina riittävän etäällä teristä/jousiteristä.
- Älä työnnä tai vedä laitetta kohoumien (esimerkiksi porrasaskelmien) yli.
- Keruusäiliötä saa käyttää vain ilmastusjätteen kuljettamiseen.
- **Kanna pystyleikkuria yksin: Nosta ja kanna** laitetta takakantokahvasta (1).
- **Kanna pystyleikkuria apurin kanssa: Nosta ja kanna** laitetta etukantokahvasta (2) ja työntöaisan yläosasta (3) tai työntöaisan yläosan ollessa taitettuna työntöaisan alaosasta (4).

Laitteen sitominen kiinni:

- Varmista sopivilla kiinnitysvälineillä, että pystyleikkuri, keruusäiliö ja lisäpystyleikkuuyksikkö/ilmastustela pysyvät kuljetusalustalla. Kuljeta laite aina pyöriensä varassa.
- Kiinnitä vaijerit tai hihnat työntöaisan alaosaan (4) ja takakantokahvaan (1). Taita tarvittaessa työntöaisa kasaan.

13. Kulumisen minimointi ja vaurioiden ehkäisy

Tärkeitä huolto- ja hoito-ohjeita

Käsin ohjattava ja sähkökäyttöinen pystyleikkuri (STIHL RLE)

STIHL ei vastaa sellaisista esine- ja henkilövahingoista, jotka ovat aiheutuneet käyttöohjekirjassa annettujen ohjeiden (erityisesti turvallisuutta, käyttöä ja huoltoa koskevat ohjeet) laiminlyönnistä tai hyväksymättömien lisä- tai vaihto-osien käytöstä.

Noudata ehdottomasti seuraavia ohjeita STIHL-laitteen vaurioiden ja liiallisen kulumisen välttämiseksi:

1. Kulutusosat

STIHL-laitteen jotkut osat altistuvat luonnolliselle kulumiselle myös ohjeenmukaisessa käytössä, ja ne on vaihdettava ajoissa käyttötavan ja -ajan mukaan.

Näitä osia ovat esimerkiksi

– pystyleikkuuyksikkö
– ilmastustela
– kiilahihna
– keruusäiliö.

2. Tämän käyttöoppaan noudattaminen

STIHL-laitetta tulee käyttää, huoltaa ja säilyttää tarkoin tätä käyttöopasta noudattaen. Käyttäjä on itse vastuussa kaikista vaurioista, jotka aiheutuvat turvallisuus-, käyttö- ja huolto-ohjeiden laiminlyönnistä.

Tämä koskee erityisesti seuraavia kohtia:

– riittämättömästi mitoitettu virtajohto (läpimitta)
– väärä sähköliitäntä (jännite)
– tuotteeseen ilman STIHLin hyväksyntää tehdyt muutokset
– sellaisten työkalujen ja tarvikkeiden käyttö, jotka eivät ole laitteelle hyväksyttyjä tai sopivia taikka jotka ovat laadultaan heikkoja
– tuotteen määräystenvastainen käyttö
– tuotteen käyttö urheilutilaisuuksissa tai kilpailuissa
– tuotteen viallisten rakenneosien jatketun käytön aiheuttamat seurausvauriot.

3. Huoltotyöt

Kaikki luvussa "Huolto" selostetut työt tulee suorittaa säännöllisesti.

Huoltotyöt, joita käyttäjä ei voi itse suorittaa, tulee jättää ammattiliikkeen tehtäväksi.

STIHL suosittelee teettämään huoltotyöt ja korjaukset vain STIHL-ammattiliikkeessä.

STIHL-ammattiliikkeissä saat aina ammattitaitoisen ja asiantuntevan palvelun.

Näiden töiden laiminlyönti voi aiheuttaa vaurioita, joista käyttäjä on itse vastuussa.

Näitä ovat esimerkiksi

– sähkömoottorin vauriot, jotka johtuvat jäähdytysilman ohjaimen puutteellisesta puhdistuksesta
– epäasianmukaisesta säilytyksestä johtuvat korroosio- tai muut seurannaisvauriot
– heikkolaatuisten varaosien käytöstä aiheutuneet laitevauriot
– liian myöhään tai puutteellisesti suoritetusta huollosta johtuvat vauriot tai vauriot, jotka johtuvat huolto- tai korjaustöistä, joita ei ole suoritettu ammattiliikkeiden korjaamoissa.

14. Ympäristönsuojelu

Ilmastusjäte ei kuulu jätteiden joukkoon, vaan se on kompostoitava.

Pakkaukset, laite ja lisävarusteet on valmistettu kierrätettävistä materiaaleista, ja ne on hävitettävä asiaankuuluvasti.

Materiaalijätteiden lajittelu säästää ympäristöä ja edistää kierrätettävien hyötyaineiden uudelleenkäyttöä. Tästä syystä loppuun käytetty laite tulee toimittaa kierrätyskeskukseen. Noudata hävittämisessä luvun "Hävittäminen" ohjeita. (⇨ 4.9)

Saat tietoa jätteiden asianmukaisesta hävittämisestä kierrätyskeskuksista tai ammattiliikkeestä.

15. Varaosat

Pystyleikkuuyksikkö:
6291 700 3500

Ilmastustela:
6291 710 5200

Työkaluyksikön ruuvit:
6291 951 3505

16. EU-vaatimustenmukaisuusvakuutus

16.1 Käsin ohjattava ja sähkökäyttöinen pystyleikkuri (STIHL RLE)

STIHL Tirol GmbH
Hans Peter Stihl-Straße 5
6336 Langkampfen
Itävalta

vakuuttaa yksinomaisena vastuullisena, että kone

Käsin ohjattava ja sähkökäyttöinen pystyleikkuri (STIHL RLE)

Tuotemerkki	**STIHL**
Tyyppi	RLE 240.0
Sarjatunnus	6291

täyttää seuraavien EY-direktiivien vaatimukset:
2000/14/EC, 2002/96/EC, 2006/42/EC, 2011/65/EU, 2014/30/EU

Tuote on kehitetty seuraavien normien mukaisesti:
EN 60335-1, EN 50636-2-92

Tuotteiden kehittämistä ja valmistamista koskevat valmistuspäivänä voimassa olevat normiversiot.

Vaatimustenmukaisuuden arviointimenetelmä:
Liite V (2000/14/EC)

Tarkastuspaikan nimi ja osoite:

TÜV Rheinland LGA Products GmbH
Tillystraße 2
D-90431 Nürnberg

Teknisten asiakirjojen laatiminen ja säilytys:
Sven Zimmermann
STIHL Tirol GmbH

Valmistusvuosi ja sarjanumero on merkitty laitteen tyyppikilpeen.

Mitattu äänentehotaso:
90,1 dB(A)

Taattu äänentehotaso:
95 dB(A)

Langkampfen,
2019-01-02 (VVVV-KK-PP)

STIHL Tirol GmbH

Sven Zimmermann

Rakennesuunnittelun osastonjohtaja

17. Tekniset tiedot

Tyyppi	**RLE 240.0**
Sarjatunnus	6291
Moottorin rakenne	sähkömoottori
Jännite	230 V~
Ottoteho	1500 W
Taajuus	50 Hz
Tyyppi	**RLE 240.0**
Sulake	>10 A
Suojausluokka	II
Suojauslaji	IPX4
Pystyleikkurivarustus	20 kiinteää terää
Ilmastustela	11 x 2 liikkuvaa jousiterää
Pystyleikkuuterien/ilmastustelan käyttö	jatkuva
Moottorin suurin kierrosluku	4100 1/min
Työleveys	34 cm
Työsyvyys	portaaton, säätöalue 15 mm
Etupyörien Ø	140 mm
Takapyörien Ø	170 mm
Pituus	131 cm
Leveys	56 cm
Korkeus	119 cm
Paino	16 kg
Keruusäiliön tilavuus	50 l

Melupäästöt:

Direktiivin 2000/14/EC mukaan:

Taattu äänentehotaso L_{WAd}	95 dB(A)

Direktiivin 2006/42/EC mukaan:

Äänenpainetaso työpisteessä L_{pA}	79 dB(A)
Epävarmuus K_{pA}	3 dB(A)

Käteen ja käsivarteen kohdistuva tärinä:

Ilmoitettu tärinäarvo standardin EN 12096 mukaan:

Mitattu arvo a_{hw}	5,2 m/s^2
Epävarmuus K_{hw}	2,08 m/s^2

Mittaus standardin EN 20643, EN 50636-2-92 mukaan

18. Vianetsintä

🛠 Käänny tarvittaessa ammattiliikkeen puoleen. STIHL suosittelee STIHL-liikettä.

Häiriö:
Sähkömoottori ei käynnisty

Mahdollinen syy:
- Ei verkkojännitettä
- Käynnistysnappia ei ole painettu
- Pystyleikkuuyksikkö/ilmastustela jumiutunut
- Liitäntäjohto, pistoke, pistorasia tai kytkin viallinen
- Sähkömoottorin lämpöylikuormitussuojaus aktivoitunut

Korjaus:
- Tarkasta sulake (⇨ 10.1).
- Paina käynnistysnappia (⇨ 10.3).
- Puhdista runko ja poistokanava (vedä verkkopistoke irti). (⇨ 11.2)
- Tarkasta ja tarvittaessa vaihda johto, pistoke tai kytkin (⇨ 10.1), (🛠).
- Anna laitteen jäähtyä (⇨ 8.5), (🛠).

Häiriö:
Toistuvasti laukeava verkkosulake

Mahdollinen syy:
- Epäasianmukainen liitäntäjohto
- Verkon ylikuormitus
- Laite ylikuormittuu liian syvälle säädetyillä terillä/jousiterillä työskenneltäessä

Korjaus:
- Käytä asianmukaista liitäntäjohtoa (⇨ 10.1).
- Liitä laite toiseen virtapiiriin.
- Pienennä työsyvyyttä ja etenemisnopeutta (⇨ 10.5).

Häiriö:
Voimakas tärinä käytön aikana

Mahdollinen syy:
– Pystyleikkuuyksikkö/ilmastustela viallinen
– Sähkömoottori ei ole kunnolla kiinni

Korjaus:
– Tarkasta pystyleikkuuyksikön/ilmastustelan terät/jousiterät, teräakseli, pitimet, ruuviliitokset ja laakerit sekä korjaa ne tarvittaessa (⇨ 11.5), (🛠).
– Kiristä sähkömoottorin ruuviliitokset (🛠).

Häiriö:
Huono työn jälki

Mahdollinen syy:
– Pystyleikkuuyksikkö/ilmastustela säädetty liian syvälle (paljaita kohtia, paljon ruohoa ilmastusjätteessä)
– Pystyleikkuuyksikkö/ilmastustela säädetty liian korkealle (vain osa ruohotukoista irtoaa)
– Terien/jousiterien kulumisraja saavutettu
– Kiilahihna viallinen tai kulunut taikka hihnan kireys ei riittävä

Korjaus:
– Pienennä työsyvyyttä (⇨ 10.5).
– Suurenna työsyvyyttä (⇨ 10.5).
– Vaihda pystyleikkuuyksikkö/ilmastustela (⇨ 11.5), (🛠).
– Vaihda kiilahihna (🛠).

Häiriö:
Terä/jousiterät eivät pyöri

Mahdollinen syy:
– Kiilahihna viallinen
– Pystyleikkuuyksikkö/ilmastustela viallinen

Korjaus:
– Vaihda kiilahihna (🛠).
– Korjaa pystyleikkuuyksikkö/ilmastustela (⇨ 11.5), (🛠).

Häiriö:
Työsyvyyttä ei saa säädettyä

Mahdollinen syy:
– Kiristyskahva tai säädin viallinen

Korjaus:
– Korjaa kiristyskahva tai säädin (🛠).

19. Huolto-ohjelma

19.1 Luovutustodistus

Malli: _____

Sarjanumero:

Päiväys: __ __ ____

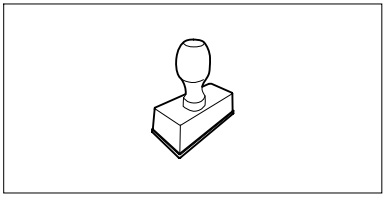

Seuraava huolto

Päiväys: __ __ ____

19.2 Huoltotodistus

Anna nämä käyttöohjeet huoltotöiden yhteydessä STIHL-ammattiliikkeelle. Ammattiliikkeessä huoltotöiden suorittaminen merkitään kenttiin.

Huolto suoritettu

Seuraavan huollon päivämäärä

Kære kunde

Vi er glade for at du har valgt STIHL. Vi udvikler og producerer vores produkter i topkvalitet efter vores kunders behov. Dermed kan vi fremstille produkter med høj pålidelighed, selv ved ekstrem belastning.

STIHL står også for topkvalitet, når det drejer sig om service. Vores faghandel garanterer en kompetent rådgivning og instruktion samt en omfattende teknisk hjælp.

Vi takker for din tillid og håber, at du får stor glæde af dit STIHL produkt.

Dr. Nikolas Stihl

VIGTIGT! SKAL LÆSES FØR BRUG OG OPBEVARES.

1. Indholdsfortegnelse

Om denne betjeningsvejledning 202
Generelt 202
Vejledning i læsning af betjeningsvejledningen 202
Landevarianter 202
Beskrivelse af maskinen 202
Sikkerhed 203
Generelt 203
Advarsel – fare på grund af elektrisk strøm 204
Beklædning og udstyr 205
Transport af maskinen 205
Før arbejdet påbegyndes 205
Under arbejdet 205
Vedligeholdelse, rengøring, reparation og opbevaring 207
Opbevaring, hvis maskinen ikke skal bruges i længere tid 208
Bortskaffelse 208
Symbolforklaring 208
Medfølgende dele 209
Klargøring af maskinen 209
Montering af styrehåndtag 209
Montering af opsamlingskurv 209
Udskiftning af vertikalskærerenheden/plænelufter enheden 209
Nedklapning af styrehåndtag 210
Opsamlingskurv 210
Styrehøjdeindstilling 210
Arbejdsanvisninger 210
Oplysninger om vertikalskæring 210
Oplysninger om mosrivning 211
Brugerens arbejdsområde 211
Korrekt belastning af elmotoren 211
Elmotorens termiske overbelastningsbeskyttelse 211
Når vertikalskærerenheden/plænelufter enheden er blokeret 212
Sikkerhedsanordninger 212
Beskyttelsesudstyr 212
Tohåndsbetjening 212
Tag maskinen i brug 212
Elektrisk tilslutning 212
Trækaflastning 212
Start af vertikalskæreren 213
Standsning af vertikalskæreren 213
Indstilling af arbejdsdybden 213
Tømning af opsamlingskurv 213
Vedligeholdelse 213
Generelt 213
Rengøring af maskinen 213
Elmotor og hjul 214
Styrehåndtagets øverste del 214
Vertikalskærerenhed 214
Opbevaring og vinterpause 214
Transport 214
Transport 214
Sådan minimerer du slid og undgår skader 215
Miljøbeskyttelse 216
Standardreservedele 216
EC-overensstemmelseserklæring 216
Vertikalskærer, håndbetjent og strømdrevet (STIHLL RLE) 216
Tekniske data 216
Fejlsøgning 217
Serviceplan 218
Leveringsbekræftelse 218
Servicebekræftelse 218

Printet på klorfrit bleget papir. Papiret kan genbruges. Smudsomslaget er uden halogen.

2. Om denne betjeningsvejledning

2.1 Generelt

Denne betjeningsvejledning er producentens **originale betjeningsvejledning** i henhold til EU-direktivet 2006/42/EC.

STIHL arbejder hele tiden på at videreudvikle sit produktudbud. Vi forbeholder os derfor ret til at ændre form, teknik og udstyr.
Der kan af samme årsag ikke gøres krav gældende på basis af anvisningerne eller illustrationerne i dette hæfte.

I denne betjeningsvejledning kan der være beskrevet modeller, som ikke fås i alle lande.

Denne betjeningsvejledning er beskyttet af ophavsretten. Der tages forbehold for alle rettigheder, især retten til mangfoldiggørelse, oversættelse og behandling med elektroniske systemer.

2.2 Vejledning i læsning af betjeningsvejledningen

Billeder og tekst beskriver særlige betjeningstrin.

Alle billedsymboler, som er anbragt på maskinen, forklares i denne betjeningsvejledning.

Synsretning:

Synsretning under anvendelsen "**venstre**" og "**højre**" i betjeningsvejledningen: Brugeren står bag maskinen og ser fremad i køreretningen.

Kapitelhenvisning:

Der henvises med en pil til særlige kapitler og underkapitler med yderligere forklaringer. I det følgende eksempel ses en henvisning til et kapitel: (⇨ 3.)

Markering af tekstafsnit:

De beskrevne anvisninger kan være markeret som vist i de følgende eksempler.

Betjeningstrin, som kræver, at brugeren griber ind:

- Løsn skruen (1) med en skruetrækker, tryk på grebet (2) …

Generelle oplistninger:

– Anvendelse af produktet ved sportsarrangementer eller i konkurrencer

Tekster med særlig betydning:

Tekstafsnit med særlig betydning er markeret med ét af de symboler, der er beskrevet i det følgende, for at fremhæve dem i betjeningsvejledningen.

Fare!
Risiko for ulykker og alvorlig personskade. Der kræves særlig opmærksomhed.

Advarsel!
Risiko for personskade. Særlig opmærksomhed forhindrer mulige eller sandsynlige kvæstelser.

Forsigtig!
Lette personskader og tingsskader kan forhindres med en bestemt adfærd.

Bemærk
Information, som sikrer bedre udnyttelse af maskinen og forhindrer mulige fejlbetjeninger.

Tekst med henvisning til billeder:

Billeder, som forklarer, hvordan du bruger maskinen, finder du forrest i betjeningsvejledningen.

Kamerasymbolet anvendes til at forbinde billederne på billedsiderne med det pågældende tekstafsnit i betjeningsvejledningen.

2.3 Landevarianter

STIHL leverer maskinerne med forskellige stik og kontakter afhængigt af leveringslandet.

På billederne er maskinerne forsynet med europæiske stik. Maskinernes tilslutning med andre typer stik sker analogt.

3. Beskrivelse af maskinen

1

1 Styrehåndtagets øverste del
2 Motorstopbøjle
3 Startknap
4 Drejegreb
5 Kabelføring
6 Styrehåndtagets midterste del
7 Opsamlingskurv
8 Udkastningsspjæld

9 Styrehåndtagets nederste del
10 Hurtigstrammer
11 Håndtag bagtil
12 Baghjul
13 Forhjul
14 Kabinet
15 Drejegreb til arbejdsdybde
16 Håndtag foran
17 Mærkeplade med maskinnummer

4. Sikkerhed

4.1 Generelt

Forholdsregler til forebyggelse af ulykker skal følges under arbejdet med maskinen.

Hele betjeningsvejledningen skal læses grundigt igennem før den første ibrugtagning. Opbevar betjeningsvejledningen til senere brug.

Sikkerhedsforanstaltningerne tjener til din egen sikkerhed, opstillingen er dog ikke udtømmende. Brug kun maskinen på fornuftig og ansvarlig vis, og husk på, at brugeren er ansvarlig for skader på personer eller disses ejendom.

Bliv fortrolig med betjeningselementerne og brugen af maskinen.

Maskinen må kun anvendes af personer, som har læst betjeningsvejledningen, og som derfor ved, hvorledes maskinen skal betjenes. Hver bruger bør sikre sig faglig korrekt og praktisk instruktion om maskinens brug før ibrugtagningen. Brugeren skal instrueres af sælgeren eller en anden fagmand om, hvordan maskinen anvendes sikkert.

Brugeren skal under instruktionen gøres særligt opmærksom på, at omhu og koncentration er vigtigt under maskinens brug.

Selvom du betjener denne maskine efter forskrifterne, er der altid restrisici.

Livsfare på grund af kvælning!
Børn, der leger med emballagematerialet, risikerer at blive kvalt i det.
Emballagemateriale SKAL holdes væk fra børn.

Giv eller udlån kun maskinen samt påbygningsmaskinerne til personer, der er instruerede heri, eller som er fortrolige med betjeningen af den. Betjeningsvejledningen er en del af maskinen og skal altid følge med.

Maskinen må aldrig anvendes af børn, personer med fysiske, sensoriske eller mentale handicap eller utilstrækkelig erfaring og viden eller personer, der ikke er fortrolige med vejledningen.

Giv aldrig børn eller unge under 16 år lov til at benytte maskinen. Aldersgrænsen for brugere kan variere fra land til land.

Maskinen må kun anvendes af personer, der er udhvilede og i god fysisk og psykisk stand. Er du ikke helt rask, bør du spørge din læge, om du må arbejde med maskinen. Undlad at arbejde med maskinen efter indtagelse af alkohol, narkotika eller medicin, der nedsætter reaktionsevnen.

Advarsel! Under driften med denne maskine opstår der et elektromagnetisk felt, som muligvis kan påvirke aktive og passive medicinske implantater. Det anbefales på det kraftigste, at personer med sådanne implantater søger rådgivning hos deres læge og implantatproducenten, før de betjener maskinen.

Tilsigtet anvendelse:
Maskinen er kun bestemt til vertikalskæring og mosrivning af plænen. Den må ikke anvendes til andre formål, da det kan være farligt eller medføre skader på maskinen.

Maskinen er konstrueret til privat brug.

OBS – risiko for ulykker!
På grund af risiko for personskader må maskinen ikke anvendes til følgende arbejdsopgaver (liste ikke komplet):

– Trimning af buske, hække eller lignende,
– skæring af slyngplanter,
– plænepleje på tage og altankasser,
– granulering og findeling af grene og hækkeklip,
– rensning af fortove (sugning, blæsning),
– udjævning af jordbunker som f.eks. muldvarpeskud.
– transport af vertikalskæringsaffald, undtagen i den dertil indrettede opsamlingskurv.

Af hensyn til sikkerheden bortfalder denne garanti ved enhver ændring på maskinen, undtagen ved en faglig korrekt montering af tilbehør, som er godkendt af STIHL. Du kan få mere at vide om godkendt tilbehør hos din STIHL-forhandler.

Det er ikke tilladt at foretage ændringer på maskinen, som ændrer forbrændingsmotorens eller el-motorens effekt eller omdrejningstal.

Der må ikke transporteres ting, dyr eller personer med maskinen.

Vær specielt forsigtigt ved anvendelse i offentlige anlæg, parkanlæg, på sportspladser, ved veje samt i land- og skovbrug.

OBS! Vibrationer udgør en sundhedsfare! For stor belastning pga. vibrationer kan medføre kredsløbs- eller nerveskader, især hos mennesker med kredsløbsproblemer. Opsøg straks læge, hvis der opstår symptomer, som kan være udløst af vibrationsbelastninger.
Sådanne symptomer, der primært opstår i fingrene, hænderne eller i håndleddene, er f.eks. (ikke komplet opstilling):

– Følelsesløshed
– Smerter
– Muskelsvaghed
– Misfarvninger af huden
– Ubehagelig kriblen

Hold styrehåndtaget fast, men ikke krampagtigt, med begge hænder på de beregnede stedet på håndtaget under kørslen.

Planlæg arbejdstiderne således, at større belastninger i længere tid undgås.

4.2 Advarsel – fare på grund af elektrisk strøm

OBS – Risiko for elektrisk stød!
Af hensyn til den elektriske sikkerhed skal alle komponenter, der anvendes til strømforsyningen (netledning, netstik, afbryder, forlængerledning), være ubeskadigede og i overensstemmelse med forskrifter og reglementer.

Beskadigede ledninger, koblinger og stik eller tilslutnings- eller forlængerledninger, der ikke opfylder forskrifter og reglementer, må ikke anvendes. Derfor skal strømforsyning og tilslutnings- eller forlængerledninger **før hver brug** kontrolleres for tegn på beskadigelse eller slid (skørhed).

Maskinen må kun tages i brug med netledningen rullet helt ud.

Ved anvendelse af en kabeltromle skal netledningen være rullet helt ud før brug.

Anvend aldrig beskadigede forlængerledninger. Udskift defekte kabler med nye, og udfør ikke reparationer på forlængerledningerne.

Maskinen må ikke anvendes, hvis ledningerne er beskadigede eller slidte. Kontroller især netledningen for skader og ældning.

Vedligeholdelses- og reparationsarbejder på netledningerne må kun udføres af et særligt uddannet personale.

Fare for elektrisk stød!
Slut aldrig en beskadiget ledning til strømforsyningen, og berør aldrig en beskadiget ledning, før den er koblet fra strømforsyningen. Ved beskadigede ledninger er der risiko for at komme i berøring med strømførende dele.

Vertikalskærerenheden/plænelufterenheden må ikke berøres, før maskinen er koblet fra strømforsyningen.

Sørg altid for, at de anvendte ledninger er tilstrækkeligt sikrede.

Selvom el-motoren er stænkvandsbeskyttet, må der ikke arbejdes med maskinen i regnvejr eller våde omgivelser.

Brug kun fugtighedsisolerede forlængerledninger til udendørs brug, som passer til maskinen (⇨ 10.1).

Tag tilslutningsledningen ud af stikket og stikdåsen, og træk ikke i tilslutningsledningen.

Tilslutnings- og forlængerledninger skal holdes væk fra knivene/fjedertænderne under vertikalskæring/mosrivning, så de ikke bliver beskadiget, hvilket kan medføre risiko for, at brugeren kommer i berøring med strømførende dele.

I tilfælde af en ulykke eller ved driftsforstyrrelser skal vertikalskæreren straks slukkes, og netstikket skal trækkes ud.

Hvis tilslutnings- eller forlængerledningen bliver beskadiget under brug af maskinen (f. eks. kørt over) eller viklet ind, skal vertikalskæreren straks slukkes, og netstikket skal trækkes ud. Kontrollér ledningen, og udskift den om nødvendigt.

Når maskinen tilsluttes et generatoraggregat, skal det sikres, at den ikke kan beskadiges af strømudsving.

Tilslut kun maskinen til en strømforsyning, som er beskyttet af et fejlstrømsrelæ med en brydestrøm på maksimalt 30 mA. Yderligere oplysninger fås hos elinstallatøren.

Af hensyn til den elektriske sikkerhed skal elkablet altid være korrekt monteret på styrehåndtaget.

4.3 Beklædning og udstyr

Bær altid solide sko med skridsikre såler under arbejdet. Gå aldrig barfodet eller iført sandaler.

Bær egnede beskyttelsesbriller under arbejdet.

Bær altid solide handsker, og bind langt hår op (tørklæde, hue etc.) under vedligeholdelses- og rengøringsarbejder samt under transport af maskinen.

Maskinen må betjenes, når brugeren bærer lange bukser og tætsiddende tøj.

Bær aldrig løstsiddende tøj, som kan hænge fast i de bevægelige dele (betjeningsgreb) – heller ikke smykker, slips eller halstørklæder.

4.4 Transport af maskinen

Anvend altid handsker under arbejdet for at undgå at komme til skade på varme maskindele eller de skarpe kanter.

Sluk for maskinen, før den transporteres, frakobl netkablet, og vent, til knivene/fjedertænderne er standset.

Transporter kun maskinen med afkølet el-motor.

Vær opmærksom på maskinens vægt, og anvend egnede hjælpemidler til læsning efter behov (læsseramper eller løfteanordninger).

Fastgør maskinen og medtransporterede dele (f.eks. opsamlingskurv) ved transport på et lad med tilstrækkeligt dimensionerede hjælpemidler (seler, reb osv.).

Undgå at berøre knivene/fjedertænderne, når maskinen løftes og bæres.

Følg især henvisningerne i kapitlet "Transport". Her beskrives, hvordan maskinen skal løftes eller fastsurres. (⇨ 12.1)

Under en transport af maskinen skal gældende forskrifter overholdes, især hvad angår ladningens sikkerhed samt transport af ting på lastarealet.

4.5 Før arbejdet påbegyndes

Kontrollér, at det kun er personer, som har læst betjeningsvejledningen, der anvender maskinen.

Følg anvisningerne i kapitlet "Fare på grund af elektrisk strøm" (⇨ 4.2).

Vær opmærksom på kommunale forskrifter for anvendelsestider for haveredskaber med elmotor.

Brug ikke maskinen på brolagte eller grusbelagte arealer, hvor der slynges materiale ud, som kan forårsage kvæstelser.

Undersøg hele det arbejdsområde, hvor maskinen skal anvendes, og fjern sten, kæppe, ståltråd, kødben og andre fremmedlegemer, som kan blive slynget væk af maskinen. Forhindringer (f.eks. træstykker, rødder) overses nemt i højt græs.

Marker derfor før arbejdet med maskinen alle objekter, der er skjult i græsplænen (forhindringer), som ikke kan fjernes.

Før maskinen tages i brug, skal defekte, slidte og beskadigede dele udskiftes. Ulæselige eller beskadigede fare- og advarselsanvisninger på maskinen skal udskiftes. Din STIHL-forhandler har ekstra skilte og alle andre reservedele på lager.

Maskinen må kun anvendes i driftssikker tilstand. Kontrollér før hver brug,

- om maskinen er monteret korrekt,
- om vertikalskærerenheden/plænelufterenheden (knivaksel, knive/fjedertænder, holdere og forskruning) er i orden – kontrollér især, at modulet sidder sikkert, og at det ikke er beskadiget (hak og ridser) eller slidt,
- om sikkerhedsudstyret (f.eks. udkastningsspjæld, kabinet, styrehåndtag, motorstopbøjle) er i orden og fungerer korrekt.
- om opsamlingskurven er ubeskadiget og korrekt monteret – en beskadiget opsamlingskurv må ikke anvendes.

Udfør alt nødvendigt arbejde, eller kontakt en forhandler. STIHL anbefaler en STIHL-forhandler.

4.6 Under arbejdet

Brug aldrig maskinen, når der er dyr eller personer, især børn, i fareområdet.

De kontakter og sikkerhedsanordninger, som er installeret på maskinen, må ikke fjernes eller kortsluttes. Sørg især for, at motorstopbøjlen aldrig er fastgjort på styret (f. eks. ved at binde den fast).

Styrehåndtaget skal altid være monteret korrekt og må ikke ændres. Anvend aldrig maskinen, hvis styrehåndtaget er klappet om.

Fastgør aldrig ting til styrehåndtaget (f. eks. arbejdstøj). Forlængerledninger må ikke vikles om styrehåndtaget.

Arbejd kun i dagslys eller med god kunstig belysning.

Der må ikke arbejdes med maskinen i regnvejr, tordenvejr, og især ikke når der er risiko for lynnedslag.

Er undergrunden våd, er der større risiko for uheld pga. dårligere fodfæste. Arbejd ekstra forsigtig her, så du ikke skrider ud. Undgå om muligt at anvende maskinen, hvis undergrunden er fugtig.

Lad ikke maskinen stå ubeskyttet i regnen.

Start maskinen:

Start maskinen forsigtigt i henhold til anvisningerne i kapitlet "Ibrugtagning af maskinen". (⇨ 10.)
Sørg for rigelig afstand mellem dine fødder og vertikalskærerenheden/plænelufterenheden.

Maskinen skal stå på et plant underlag, når den tændes.

Maskinen må ikke vippes før og under starten.

Start ikke elmotoren, hvis udkastningskanalen ikke er dækket af udkastningsspjældet eller opsamlingskurven.

Undgå at slukke og tænde apparatet hyppigt inden for et kort tidsrum, og "leg" ikke med startknappen. Risiko for overophedning af elmotoren!

Maskinen forårsager spændingsudsving, når den starter. Ved dårlige spændingsforhold kan den have indflydelse på andre apparater eller anordninger, der er tilsluttet samme strømkreds. I dette tilfælde skal der træffes passende foranstaltninger (f. eks. kan maskinen tilsluttes en anden strømkreds, eller den kan tilsluttes en kreds med lavere impedans).

Arbejde på skråninger:

Bearbejd altid skråningerne på tværs og aldrig på langs.
Mister brugeren kontrollen over maskinen ved arbejde i længderetningen, kan han/hun blive kørt over af vertikalskærerenheden/plænelufterenheden.

Vær ekstra forsigtig, når køreretningen på skråningen ændres.

Sørg altid for et godt fæste på skråninger, og undgå at arbejde på meget stejle skråninger.

Af sikkerhedsmæssige årsager må maskinen ikke anvendes på skråninger på over 25° (46,6 %). **Risiko for kvæstelser!** En hældning på 25° svarer til en lodret stigning på 46,6 cm over en vandret længde på 100 cm.

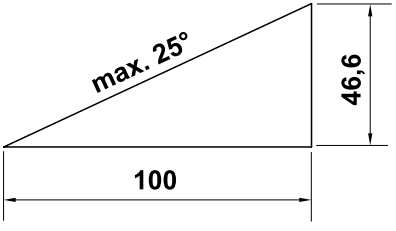

Anvendelse:

OBS – risiko for kvæstelser!
Hænder og fødder skal holdes væk fra roterende dele. Berør aldrig roterende knive/fjedertænder. Stå aldrig i nærheden af udkastningsåbningen. Den sikkerhedsafstand, som styrehåndtaget giver, skal altid overholdes.

Forsøg ikke at inspicere vertikalskærerenheden/plænelufterenheden, mens maskinen kører. Lad være med at åbne udkastningsspjældet og/eller tage opsamlingskurven af, så længe knivene/fjedertænderne roterer. Roterende knive/fjedertænder kan medføre kvæstelser.

Læn dig ikke hen over maskinen, og sørg altid for, at du er i balance og står sikkert.

Kør kun med maskinen i gangtempo, og løb aldrig med maskinen under arbejdet. Ved at køre hurtigt øges risikoen for at komme til skade ved at snuble, skride ud osv.

Bemærk, at knivene/fjedertænderne sætter sig fast i jorden ved vertikalskæring/mosrivning i dyb position, eller når der køres over ujævnheder på jorden. Hvis knivene/fjedertænderne er indstillet for dybt, kan vertikalskæreren accelerere utilsigtet, hvilket kan medføre, at brugeren mister kontrollen over maskinen.

Vær ekstra forsigtig, når du vender maskinen om eller trækker den hen mod dig selv.
Risiko for at snuble!

Undlad at løfte eller bære maskinen med kørende elmotor eller med tilsluttet ledning.

Kør rundt om genstande, der er skjult i græssets vækstlag (vandingssystemer, pæle, vandventiler, fundamenter, elektriske ledninger, afgrænsningshegn for robotplæneklippere osv.). Kør aldrig over sådanne genstande.

Anvend maskinen særligt forsigtigt, når du arbejder i nærheden af skråninger, terrænkanter, lossepladser, grøfter, diger og dæmninger. Sørg især for at holde rigelig afstand til sådanne farlige steder.

Vær opmærksom på knivenes efterløb, som varer i nogle sekunder.

STOP Stands elmotoren,

- før du indstiller arbejdsdybden,
- før udkastningsspjældet åbnes, eller opsamlingskurven tages af.

Sluk elmotoren, træk netstikket ud, og kontrollér, at knivene/fjedertænderne er standset helt,

- før du skubber maskinen til et areal uden græs,
- før du løfter eller bærer maskinen,
- før du transporterer maskinen.

Sluk elmotoren, træk netstikket ud, og kontrollér, at knivene/fjedertænderne er standset helt,

- før maskinen forlades eller står uden opsyn,
- før du frigør en blokeret vertikalskærerenhed/plænelufterenhed eller fjerner blokeringer i udkastningskanalen,
- før du kontrollerer, rengør eller udfører arbejde på maskinen (f.eks. nedklapning af styrehåndtaget),
- når der har været et sammenstød med et fremmedlegeme. Led efter skader på maskinen, og foretag de nødvendige reparationer, før du starter maskinen igen og arbejder med den.
- hvis maskinen vibrerer unormalt. I givet fald skal den straks kontrolleres.

Risiko for kvæstelser på grund af defekte dele!
Kraftige vibrationer indikerer som regel en fejl.
Maskinen må under ingen omstændigheder bruges med en beskadiget eller bøjet vertikalskærerenhed/plænelufterenhed (knivaksel, knive/fjedertænder, holdere og forskruning).

Kontrollér maskinen ved unormale vibrationer eller efter et sammenstød med et fremmedlegeme, især vertikalskærerenheden/plænelufterenheden (knivaksel, knive/fjedertænder, holdere og forskruning), kabinettet, udkastningsspjældet og opsamlingskurven for beskadigelser samt løse dele, og udfør de nødvendige reparationer, før du igen starter maskinen og arbejder med den. Har du ikke nok viden herom, skal maskinen repareres af en forhandler – STIHL anbefaler en STIHL-forhandler.

4.7 Vedligeholdelse, rengøring, reparation og opbevaring

Maskinen skal slukkes, netstikket skal trækkes ud, og alle knive/fjedertænder skal være standset helt, før der udføres arbejde på maskinen, før indstilling eller rengøring af maskinen, eller før det kontrolleres, om tilslutningsledningen er snoet eller beskadiget.

Før vedligeholdelsesarbejde, rengøring og opbevaring i lukkede rum skal maskinen køle helt af.

Rengøring:

Efter arbejdet skal hele maskinen gøres grundigt ren. (⇨ 11.2)

Eventuelle rester løsnes med en træpind. Rengør maskinens underside med en børste og vand.

Anvend aldrig en højtryksrenser, og rengør ikke maskinen under rindende vand (f. eks. med en haveslange).
Brug ikke aggressive rengøringsmidler. Disse kan beskadige kunststof- og metaldelene og gøre brugen af din STIHL-maskine mindre sikker.

For at undgå brandfare skal området omkring køleluftåbningerne på siden af maskinen holdes fri for f.eks. græs, strå, mos, blade og udtrængende fedt.

Vedligeholdelsesarbejder:

Det er kun tilladt at udføre de vedligeholdelsesarbejder, der er anført i denne betjeningsvejledning; alt andet arbejde skal udføres af en forhandler.
Hvis du ikke har tilstrækkelig viden herom eller mangler de nødvendige hjælpemidler, bedes du **altid** henvende dig til en forhandler.
STIHL anbefaler, at alle vedligeholdelsesarbejder og reparationer udelukkende udføres af en STIHL-forhandler.
STIHL-forhandlerne tilbydes jævnligt kurser og får stillet teknisk materiale til rådighed.

Anvend kun værktøj, tilbehør eller påbygningsmaskiner, som er godkendt af STIHL til maskinen eller teknisk lignende produkter. I modsat fald er der risiko for

ulykker med personskader eller skader på maskinen til følge. Kontakt en forhandler, hvis du har spørgsmål.

Originalt værktøj og tilbehør samt originale reservedele fra STIHL er tilpasset optimalt til maskinen og brugerens behov. Originale STIHL-reservedele kendes på STIHL-reservedelsnummeret, på graveringen STIHL samt på STIHL-reservedelssymbolet. Symbolet kan også stå alene på mindre dele.

Sørg for, at advarsels- og henvisningsskilte er rene og læselige. Beskadigede eller bortkomne skilte skal udskiftes med nye originale skilte fra din STIHL-forhandler. Udskiftes en komponent med en ny, skal det sikres at den nye del forsynes med det samme skilt som den gamle.

Arbejde på vertikalskærerenheden/plænelufterenheden må kun udføres med tykke arbejdshandsker og med største forsigtighed.

Ved arbejde på vertikalskærerenheden/plænelufterenheden skal du være opmærksom på, at knivene/fjedertænderne kan bevæges, selvom netstikket er trukket ud.

Sørg for, at alle møtrikker, bolte og skruer er spændt fast til, så det altid er sikkert at bruge maskinen.

Kontrollér hele maskinen og opsamlingskurven for slid og beskadigelser regelmæssigt, især før den skal opbevares (f.eks. før vinterpausen). Slidte og beskadigede dele skal udskiftes med det samme af hensyn til sikkerheden, så det altid er sikkert at bruge maskinen.

Hvis der i forbindelse med vedligeholdelsesarbejdet har været fjernet komponenter eller beskyttelsesanordninger, skal disse omgående anbringes korrekt.

4.8 Opbevaring, hvis maskinen ikke skal bruges i længere tid

Den afkølede maskine skal opbevares i et tørt, lukket rum.

Kontrollér, om maskinen er beskyttet mod utilsigtet brug (f. eks. fra børn).

Maskinen skal gøres grundigt ren før pauser (f.eks. vinterpause).

Opbevar maskinen i en driftssikker tilstand.

4.9 Bortskaffelse

Sørg for korrekt bortskaffelse af den brugte maskine. Sørg for, at maskinen ikke kan anvendes længere før bortskaffelsen. For at forebygge ulykker er det især vigtigt at fjerne netkablet eller elkablet fra afbryderen til elmotoren.

Risiko for kvæstelser på vertikalskærerenheden/plænelufterenheden!
Lad aldrig en udtjent maskine være uden opsyn. Sørg for, at maskinen og knivene/fjedertænderne opbevares utilgængeligt for børn.

5. Symbolforklaring

OBS!
Læs betjeningsvejledningen grundigt inden ibrugtagning.

Risiko for kvæstelser!
Der må ikke være uvedkommende i fareområdet.

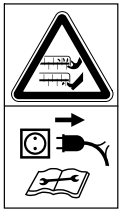

Pas på, skarpe knive!
Hold fingre og tæer væk. Træk netstikket ud af stikdåsen før vedligeholdelses-, indstillings- og rengøringsarbejder, eller hvis tilslutningsledningen er viklet eller beskadiget. Knivene/fjedertænderne fortsætter med at rotere, efter at elmotoren er blevet slukket.

Fare for elektrisk stød!
Hold tilslutningsledningen væk fra knivene/fjedertænderne.

Risiko for kvæstelse!
Knivene/fjedertænderne fortsætter med at rotere, efter at elmotoren er slukket.

Brug beskyttelsesbriller

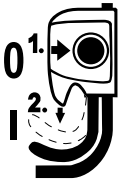

Start el-motoren.

6. Medfølgende dele

Pos.	Betegnelse	Stk.
A	Basismaskine med monteret vertikalskærerenhed	1
B	Opsamlingskurvens ramme	1
C	Opsamlingskurvens stof	1
D	Styrehåndtagets midterste del	2
E	Plænelufterenhed	1
F	Drejegreb	4
G	Skrue	4
H	Skive	4
I	Kabelføring	2
J	Holder	1
K	Skrue værktøjsenhed	2
–	Unbrakonøgle	1
–	Betjeningsvejledning	1

7. Klargøring af maskinen

Risiko for kvæstelse!
Følg sikkerhedsanvisningerne i kapitlet "Sikkerhed". (⇨ 4.)

Følg anvisningerne i kapitlet "Transport", når vertikalskæreren løftes ud af emballagen. Sørg især for at bære handsker, og undgå at berøre knivene/fjedertænderne. (⇨ 4.4)

- Stil maskinen på et plant og fast underlag i forbindelse med alt det beskrevne arbejde.
- Før maskinen tages i brug første gang, skal plænelufterenheden på maskinens underside tages ud. Fjern hertil de to ledningsstrips.

7.1 Montering af styrehåndtag

- Åbn hurtigstrammeren (1), og klap styrehåndtagets nederste del (2) bagud. Hold fast i styrehåndtaget i den ønskede højde, og luk hurtigstrammeren igen.
- Fastgør de to midterste dele af styrehåndtaget (D) på styrehåndtagets nederste del (2) som vist. Stik hertil skruerne (G) udefra i de dertil beregnede huller, og placer skiven (H) på indersiden, og fastgør derefter alt med drejegrebene (F). På ydersiden til højre skal der desuden placeres en kabelføring (I).
- Monter derefter på samme måde styrehåndtagets øverste del (3) på styrehåndtagets midterste dele (D).
- Tryk til sidst elkablet (4) ind i kabelføringerne (I).

7.2 Montering af opsamlingskurv

- Træk stoffet til opsamlingskurven (1) med bundpladen nedad over opsamlingskurvens ramme (2) som vist på billedet. Holdegrebet (3) skal sidde på ydersiden af stoffet.
- Træk de integrerede plastprofiler (4) over opsamlingskurvens ramme.
- Sæt opsamlingskurven på. (⇨ 7.5)

7.3 Udskiftning af vertikalskærerenheden/plænelufterenheden

– Stands elmotoren, og træk netstikket ud. (⇨ 10.4)
– Stil maskinen i rengøringsposition. (⇨ 11.2)

Afmontering af vertikalskæreenheden/plænelufterenheden

- **1** Skruerne (1) på højre side af maskinen skrues ud med unbrakonøglen (medfølger ved levering).
- **2** Vertikalskærerenheden/plænelufterenheden (2) løftes op i højre side.
- **3** Træk den ud i venstre side.

Montering af vertikalskærerenheden/plænelufterenheden:

Skruerne (1) skal udskiftes efter hver femte montering og afmontering af vertikalskærerenheden/plænelufterenheden. Du kan få reservedele hos din STIHL-forhandler.

- Placer holderen (3) på lejet (4) ved enden af vertikalskærerenheden/plænelufterenheden (2).
- Indsæt vertikalskærerenheden/plænelufterenheden i den fremstående aksel.
- Tryk den anden ende af vertikalskærerenheden/plænelufterenheden med holderen (3), med den flade side udad, ind i holderen på maskinen.
- Indsæt skruerne (1), og stram dem til.

7.4 Nedklapning af styrehåndtag

6

Risiko for klemning!
Når hurtigstrammerne (1) eller drejegrebene (3) løsnes, kan styrehåndtaget klappe ned. Hold derfor altid om styrehåndtaget (2) på det højeste sted med den ene hånd, mens drejegrebene løsnes.

Transportposition – i forbindelse med pladsbesparende transport og opbevaring:

- Tag om nødvendigt opsamlingskurven af. (⇨ 7.5)
- Hold fast om styrehåndtaget (2) på det højeste sted med den ene hånd, åbn hurtigstrammeren (1), og før forsigtigt styrehåndtaget fremefter, og lad det hvile på maskinen.
- Åbn drejegrebene (3) mellem styrehåndtagets midterste og nederste del, indtil de drejer frit, og klap styrehåndtaget (2) bagud.
- Åbn til sidst drejegrebene mellem styrehåndtagets midterste og øverste del, og klap styrehåndtagets øverste del fremad. Sørg for, at elkablet (4) ikke beskadiges.

Arbejdsposition – til skubning af maskinen:

- Klap igen styrehåndtaget (2) op, og hold hele tiden fast i det med den ene hånd.
- Skru først drejegrebene (3) mellem styrehåndtagets øverste og midterste del og derefter mellem styrehåndtagets midterste og nederste del fast, og luk hurtigstrammeren (1) igen.

7.5 Opsamlingskurv

7

Påhægtning:

- Åben og hold udkastningsspjældet (1).
- Hægt opsamlingskurven (2) med låsetappene (3) i holderne (4) på maskinens bagside
- Luk udkastningsspjældet (1).

Afhægtning:

- Åben og hold udkastningsspjældet (1).
- Løft opsamlingskurven (2) bagud, og tag den af.
- Luk udkastningsspjældet (1).

7.6 Styrehøjdeindstilling

8

Risiko for klemning!
Når hurtigstrammerne (1) løsnes, kan styrehåndtaget klappe ned. Hold derfor altid om styrehåndtaget (2) på det højeste sted med den ene hånd, mens hurtigstrammerne løsnes.

- 1 Åbn hurtigstrammerne (1), indtil de drejer frit.
- 2 Hold styrehåndtaget (2) i den ønskede position i et af de fire trin.
- Luk hurtigstrammerne (1).

8. Arbejdsanvisninger

Risiko for kvæstelse!
Sammenfiltrede ledninger skal omgående rettes ud.

Hold tilslutningsledningen bag dig under arbejde med maskinen. Tilslutningsledninger kan utilsigtet blive klippet over under vertikalskæring/mosrivning, eller man kan snuble over dem. Derfor udgør de en stor risiko for ulykker. Sørg derfor altid for, at tilslutningsledningen ligger på det område af plænen, der allerede er behandlet.

8.1 Oplysninger om vertikalskæring

Græsplænen bliver mere modstandsdygtig over for tørke, varme og kulde ved **regelmæssig vertikalskæring**.

Den årlige vertikalskæring gør græsplænen mindre modtagelig over for sygdomme, og fladtrykt jord og nedtrådte steder (der kan være opstået på grund af boldspil, fester osv.), fjernes. – Græsplænen vokser ensartet og bliver grøn.

Tidspunkt:

Den bedste tid for den årlige vertikalskæring er det tidlige forår. Behandles græsplænen mere end en gang om året med vertikalskæreren, bør dette ikke ske midt på sommeren og heller ikke for sent på efteråret.

Græsplænen skal have nogle ugers ro til at komme sig efter vertikalskæringen. Derfor er den bedste tid til vertikalskæringen i vækstfasen om foråret.

En kraftigt sammenfiltret græsplæne bør behandles to gange om året: Første gang om foråret og derefter igen om efteråret.

Klargøring af græsplænen:

Før vertikalskæringen skal græsplænen klippes ned til en højde på 2 til 3 cm. Jo kortere græsplænen er, desto bedre kan den vertikalskæres.

Græsplænen må ikke være nytilsået, våd eller for tør.

Tips til det bedste resultat:

- Rids kun let i jorden, så græsrødderne ikke beskadiges. (⇨ 10.5)
- Før maskinen i lige, parallelle baner.
- Overhold en jævn arbejdshastighed.
- Undgå at blive stående samme sted i længere tid.
- Er græsplænen meget sammenfiltret, bør plænen vertikalskæres endnu en gang på tværs af den første skæring.

Efter vertikalskæringen:

- Fjern omhyggeligt vertikalskæringsaffaldet.
- Gød græsplænen, og efterså evt. på opståede bare steder.
- Vand græsplænen grundigt.

8.2 Oplysninger om mosrivning

For at opnå en jævn og velplejet plæne, er **mosrivning** af plænen lige så vigtig som vertikalskæringen.

Ved bearbejdning med plænelufterenheden fjernes det øverste lag af sammenfiltret græs fra plænen. Dermed kan luft og næringsstoffer fra jorden bedre optages, og det undgås, at der samler sig vand i plænen.

Tidspunkt:

I modsætning til vertikalskæring er mosrivning hele året både mulig og hensigtsmæssig for at forebygge, at overfladen komprimeres.

Klargøring af græsplænen:

Før mosrivningen skal græsplænen klippes ned til en højde på ca. 2 til 3 cm.

Græsplænen må ikke være nytilsået, våd eller for tør.

Tips til det bedste resultat:

- Vælg en passende arbejdsdybde. (⇨ 10.5)
- Før maskinen i lige, parallelle baner.
- Overhold en jævn arbejdshastighed.
- Undgå at blive stående samme sted i længere tid.
- Er græsplænen meget sammenfiltret, skal der foretages en yderligere mosrivning på tværs af de første baner.

Efter mosrivningen:

- Fjern omhyggeligt planterester fra græsplænen.
- Vand græsplænen grundigt.

8.3 Brugerens arbejdsområde

- Brugeren skal af sikkerhedsmæssige grunde altid opholde sig i arbejdsområdet bag styrehåndtaget, når elmotoren er tændt. Den sikkerhedsafstand, som styrehåndtaget giver, skal altid overholdes.
- Vertikalskæreren må udelukkende betjenes af én person, og alle andre tilstedeværende personer skal holde sig på forsvarlig afstand. (⇨ 4.)

8.4 Korrekt belastning af elmotoren

Vertikalskæreren må kun belastes så meget, at elmotorens omdrejningstal ikke falder væsentligt.

Hvis elmotorens omdrejningstal falder, skal fremføringshastigheden reduceres. Vælg om nødvendigt en mindre arbejdsdybde, og forsæt derefter med vertikalskæringen/mosrivningen.

8.5 Elmotorens termiske overbelastningsbeskyttelse

Hvis elmotoren overbelastes under arbejdet, kobler den monterede termiske overbelastningsbeskyttelse automatisk elmotoren fra.

Årsager til overbelastning:

– For høj fremføringshastighed
– Knivene/fjedertænderne skærer for dybt ned i jorden
– Uegnet eller for lang tilslutningsledning – spændingsfald (⇨ 10.1)
– Utilstrækkelig rensning af køleluftføringen

Ibrugtagning efter pause

Efter en afkølingstid på op til 10 min. (afhængigt af omgivelsestemperaturen) tages maskinen igen i brug på normal vis. (⇨ 10.)

8.6 Når vertikalskærerenheden/plænelufterenheden er blokeret

Stands straks elmotoren, og træk netstikket ud. Stands derefter maskinen, og kontrollér især vertikalskærerenheden eller plænelufterenheden for beskadigelser, og fjern årsagen til fejlen.

9. Sikkerhedsanordninger

Maskinen er udstyret med flere sikkerhedsanordninger for sikker betjening og beskyttelse mod ukorrekt brug.

Risiko for kvæstelse!
Hvis der konstateres en defekt i en af sikkerhedsanordningerne, må maskinen ikke bruges. Kontakt en forhandler, STIHL anbefaler en STIHL-forhandler.

9.1 Beskyttelsesudstyr

Vertikalskæreren er udstyret med beskyttelsesudstyr, som forhindrer utilsigtet kontakt med knivene/fjedertænderne og med det udkastede vertikalskæringsaffald.
Hertil hører kabinettet, opsamlingskurven, udkastningsspjældet og det korrekt monterede styrehåndtag.

9.2 Tohåndsbetjening

Elmotoren kan kun startes, hvis du trykker på startknappen og holder den nede med højre hånd og samtidig trækker motorstopbøjlen mod styrehåndtaget med venstre hånd.

10. Tag maskinen i brug

10.1 Elektrisk tilslutning

Fare for elektrisk stød!
Følg sikkerhedsanvisningerne i kapitlet "Sikkerhed" (⇨ 4.).

Ved anvendelse af en kabeltromle skal tilslutningsledningen være rullet helt ud, da der ellers kan opstå effekttab og overophedning på grund af elektrisk modstand.

Der må kun anvendes tilslutningsledninger, som ikke er lettere end følgende gummiledninger:
H07 RN-F DIN/VDE 0282

Minimumtværsnit:
op til 25 m længde: 1,5 mm²
op til 50 m længde: 2,5 mm²

Tilslutningsledningernes koblinger skal være af gummi eller gummibetrukne og opfylde følgende standard:
DIN/VDE 0620

Netspænding og netfrekvens skal stemme overens med angivelserne på mærkepladen og angivelserne i kapitlet "Tekniske data" (⇨ 17.).

Tilslutningsledningen skal være tilstrækkeligt sikret (⇨ 17.).

Maskinen skal tilsluttes en strømforsyning med en systemimpedans $Z_{maks.}$ ved leveringspunktet (hovedtilslutningen) på maksimalt **0,49 Ohm** (ved 50 Hz).

Brugeren skal sikre, at maskinen kun tilsluttes en strømforsyning, der overholder disse krav.
Systemimpedansen kan om nødvendigt oplyses af det lokale elselskab.

10.2 Trækaflastning

10

Under arbejdet forhindrer trækaflastningen, at tilslutningsledningen trækkes af ved en fejl og derved beskadiger strømtilslutningen på maskinen.

Derfor skal tilslutningsledningen føres gennem trækaflastningen.

- Med tilslutningsledningen (1) dannes en løkke, som føres gennem åbningen (2).
- Før så løkken op om krogen (3), og stram den.

10.3 Start af vertikalskæreren

11

Risiko for kvæstelse!
Vertikalskæreren må aldrig vippes for at starte elmotoren.

- 1 Tryk på startknappen (1), og hold den inde.
- 2 Træk motorstopbøjlen (2) mod styrehåndtaget, og hold den der.
- Startknappen (1) kan slippes igen, når motorstopbøjlen (2) er trykket op.
- Bearbejd plænen.

Når vertikalskærerenheden/plænelufterenheden er indstillet dybt, kan vertikalskæreren sætte sig i bevægelse med et ryk, når den startes.

10.4 Standsning af vertikalskæreren

12

- Slip motorstopbøjlen (1). Elmotoren og vertikalskærerenheden/plænelufterenheden standser efter en kort udløbstid.

10.5 Indstilling af arbejdsdybden

13

Arbejdsdybden kan indstilles trinløst.

Justeringsområde: **15 mm**.

- Stands elmotoren. (⇨ 10.4)
- Vertikalskærerenhedens/plænelufterenhedens position kan ændres ved at dreje på drejegrebet for arbejdsdybde (1).

Med uret: Sænkning af vertikalskærerenheden/plænelufterenheden

Mod uret: Løftning af vertikalskærerenheden/plænelufterenheden

Transportstilling:
Vertikalskærerenheden/plænelufterenheden løftet helt op, den trænger ikke ned i jorden.

Bemærk:

– Start altid vertikalskæringen/mosrivningen med en lille arbejdsdybde. Hvis resultatet ikke er i orden, skal arbejdsdybden øges trinvist.
– **Slitagen på knivene/fjedertænderne** kan mindskes ved at vælge en større arbejdsdybde.
– Den dybeste indstilling bør ikke vælges ved nye knive/fjedertænder, da græsrødderne i givet fald kan blive beskadiget af vertikalskæringen/mosrivningen.

Arbejdsdybden afhænger af slitagen på knivene/fjedertænderne og af jordtypen. Vertikalskæreren trykkes mod græsset på grund af knivenes/fjedertændernes rotation og af vertikalskærerens egen vægt: På blødere jord skæres der derfor dybere ned end på fast og kompakt jord.

10.6 Tømning af opsamlingskurv

14

Risiko for kvæstelse!
Før opsamlingskurven (1) tages af, skal elmotoren være standset af hensyn til sikkerheden, og netstikket skal trækkes ud.

- Hægt opsamlingskurven (1) af. (⇨ 7.5)
- Tøm vertikalskæringsaffald ud.
- Sæt opsamlingskurven (1) på. (⇨ 7.5)

11. Vedligeholdelse

11.1 Generelt

Risiko for kvæstelser!
Følg sikkerhedsanvisningerne i kapitlet "Sikkerhed" (⇨ 4.).

Årlig vedligeholdelse udført af forhandleren:

Vertikalskæreren bør kontrolleres af forhandleren en gang om året. STIHL anbefaler en STIHL-forhandler.

11.2 Rengøring af maskinen

15

Vedligeholdelsesinterval:
Efter hver brug

Omhyggelig behandling beskytter maskinen mod skader og forlænger levetiden.

- Stil vertikalskæreren på et fast, vandret og jævnt underlag.

- **Rengøringsstilling:**
  Hægt opsamlingskurven af (⇨ 7.5). Åbn hurtigstrammeren (1), og læg styrehåndtaget (2) bagover. Vip forsigtigt vertikalskæreren op ved at løfte op i håndtaget (3) foran. Stil maskinen som vist, og lad styrehåndtaget ligge ned på jorden.
- Maskinen må kun rengøres med vand og en børste eller klud. Eventuelle rester løsnes med en træpind. Anvend om nødvendigt specialrensemiddel (f.eks. STIHL specialrensemiddel).
- Ret aldrig en vandstråle eller højtryksrenser mod elektriske komponenter som kontakter, dele på elmotoren, kileremme, køleluftføringer, pakninger og lejesøler.
- Rengør vertikalskæreenheden/plænelufterenheden.
- Rens køleluftføringen på siden af maskinen for snavs for at opnå tilstrækkelig køling af elmotoren.

11.3 Elmotor og hjul

Elmotoren er vedligeholdelsesfri.

Hjulenes lejer er vedligeholdelsesfrie.

11.4 Styrehåndtagets øverste del

Vedligeholdelsesinterval:
Før hver brug

- Kontrollér styrehåndtagets øverste del for beskadigelse – den er beklædt med et isoleringslag. Hvis dette er beskadiget, må vertikalskæreren ikke bruges, og styrehåndtagets øverste del skal udskiftes af forhandleren. STIHL anbefaler en STIHL-forhandler.

11.5 Vertikalskærerenhed

Risiko for kvæstelse!
Slidte knive kan knække og forårsage alvorlige kvæstelser. Derfor SKAL vedligeholdelsen udføres som beskrevet.

Vedligeholdelsesinterval:
Før hver brug

- Vip vertikalskæreren op i rengøringsstilling. (⇨ 11.2)
- Kontrollér vertikalskærerenheden (bestående af knivaksel, knive, møtrikker, skiver og afstandsbøsninger) for slid, fast montering, ridser eller andre beskadigelser.

Slidkontrol:

Knivene skal udskiftes, når jorden ikke kan ridses selv med den største arbejdsdybde (niveau 6). Knivene skal altid udskiftes som et samlet sæt.
Knivene må ikke efterslibes!

Defekte eller slidte dele skal repareres eller udskiftes af en forhandler. STIHL anbefaler en STIHL-forhandler.

11.6 Opbevaring og vinterpause

- Vertikalskæreren og vertikalskærerenheden/plæneudluftereneden skal opbevares i et tørt, lukket og støvfrit rum. Sørg for, at maskinen opbevares utilgængeligt for børn.
- Vertikalskæreren skal opbevares i driftssikker tilstand. Klap evt. styrehåndtaget ned.(⇨ 7.4)
- Alle møtrikker, bolte og skruer skal være fastspændte. Udskift ulæselige fare- og advarselshenvisninger på maskinen, og kontrollér hele maskinen og opsamlingskurven for slid og beskadigelser. Udskift slidte eller beskadigede dele.
- Eventuelle fejl på maskinen skal altid afhjælpes før opbevaringen.

Hvis vertikalskæreren tages ud af drift i længere tid (vinterpause), skal følgende punkter desuden udføres:

- Rengør alle udvendige dele grundigt.
- Smør samtlige bevægelige dele godt ind i olie/fedt.

12. Transport

12.1 Transport

16

Risiko for kvæstelser!
Overhold kapitlet "Sikkerhed" før transporten. (⇨ 4.)
Ved transport skal du altid bære egnede personlige værnemidler (sikkerhedssko, kraftige handsker).
Træk altid ledningen ud før løft eller transport.

Sådan bærer du maskinen:

- Før transport skal vertikalskærerenheden/plænelufterenheden indstilles i højeste position for at undgå tilskadekomst og beskadigelse af underlaget. (⇨ 10.5)
- Sørg altid for tilstrækkelig afstand mellem knivene/fjedertænderne og kroppen (især fødder og ben).

- Maskinen må ikke skubbes eller trækkes over forhøjninger (f.eks. trin).
- Opsamlingskurven må udelukkende bruges til transport af vertikalskæringsaffald.
- **Når vertikalskæreren bæres af en person:** Løft og bær maskinen i håndtaget bagpå (1).
- **Når vertikalskæreren bæres af to personer:** Løft og bær maskinen i håndtaget foran (2) og på styrehåndtagets øverste del (3), eller hvis dette er klappet ned, på styrehåndtagets nederste del (4).

Fastgørelse af maskinen:

- Fastgør vertikalskærer, opsamlingskurv og vertikalskæreenhed/plænelufterenhed på læssefladen med egnede hjælpemidler. Transportér kun maskinen stående på hjulene.
- Fastgør tove eller seler på styrehåndtagets nederste del (4) og på håndtaget bagtil (1). Klap om nødvendigt styrehåndtaget ned.

13. Sådan minimerer du slid og undgår skader

Vigtige anvisninger til vedligeholdelse af produktgruppen

Vertikalskærer, håndbetjent og strømdrevet (STIHL RLE)

Firmaet STIHL påtager sig intet ansvar for ting- og personskader, som opstår som følge af manglende overholdelse af henvisningerne i betjeningsvejledningen, især hvad angår sikkerhed, betjening og vedligeholdelse, eller ved anvendelse af ikke godkendte påbygningskomponenter eller reservedele.

For at undgå skader og unødig slitage på din STIHL-maskine skal du altid følge nedenstående vigtige anvisninger:

1. Sliddele

Nogle dele af STIHL-maskinen udsættes også selv ved korrekt brug for normal slitage og skal alt efter arten og varigheden af brugen udskiftes rettidigt.

Dertil hører bl. a.:

– Vertikalskærerenhed
– Plænelufterenhed
– Kilerem
– Opsamlingskurv

2. Overholdelse af anvisningerne i denne betjeningsvejledning

Brug, vedligeholdelse og opbevaring af STIHL-maskinen skal ske med største omhu som beskrevet i denne betjeningsvejledning. Brugeren hæfter selv for alle skader, der måtte opstå som følge af manglende overholdelse af sikkerheds-, betjenings- og vedligeholdelsesanvisningerne.

Dette gælder især for:

– Ikke tilstrækkeligt dimensioneret tilførsel (tværsnit).
– Forkert elektrisk tilslutning (spænding).
– Ændringer af produktet, som ikke er godkendt af STIHL.
– Anvendelse af værktøj eller tilbehør, som ikke er godkendt eller egnet til produktet eller ikke er af tilstrækkelig kvalitet.
– Brug af produktet til andet end det af producenten foreskrevne formål.
– Anvendelse af produktet ved sportsarrangementer eller i konkurrencer.
– Følgeskader som følge af fortsat brug af produktet med defekte komponenter.

3. Vedligeholdelsesarbejder

Alle former for arbejder, der er beskrevet i afsnittet "Vedligeholdelse", skal foretages regelmæssigt.

Hvis disse vedligeholdelsesarbejder ikke kan udføres af brugeren selv, skal de udføres af en forhandler.

STIHL anbefaler, at alle vedligeholdelsesarbejder og reparationer udelukkende udføres hos en STIHL-forhandler.

STIHL-forhandlerne tilbydes jævnligt kurser og får stillet teknisk materiale til rådighed.

Såfremt disse arbejder ikke bliver udført, kan der opstå skader, som brugeren selv hæfter for.

Hertil hører bl.a.:

– Skader på elmotoren på grund af utilstrækkelig rensning af køleluftføringen.
– Korrosionsskader eller følgeskader på grund af uhensigtsmæssig opbevaring.
– Skader på maskinen på grund af anvendelse af andre reservedele af mindre god kvalitet.
– Skader pga. ikke udført eller utilstrækkelig vedligeholdelse, eller skader pga. vedligeholdelses- eller reparationsarbejder, som ikke udføres på forhandlernes værksted.

14. Miljøbeskyttelse

Vertikalskæringsaffaldet må ikke smides i skraldespanden, men skal komposteres.

Emballager, maskine og tilbehør er fremstillet af materialer, der kan genbruges, og som skal bortskaffes i overensstemmelse hermed.

Miljørigtig bortskaffelse, hvor materialerester sorteres, fremmer muligheden for at genanvende brugbare materialer. Derfor skal maskinen afleveres på en genbrugsstation, når den er opslidt. Følg anvisningerne i kapitlet "Bortskaffelse" i forbindelse med bortskaffelse. (⇨ 4.9)

Kontakt genbrugsstationen eller forhandleren for at få at vide hvordan affaldsprodukterne kan bortskaffes korrekt.

15. Standardreservedele

Vertikalskærerenhed:
6291 700 3500

Plænelufterenhed:
6291 710 5200

Skruer værktøjsenhed:
6291 951 3505

16. EC-overensstemmelseserklæring

16.1 Vertikalskærer, håndbetjent og strømdrevet (STIHLL RLE)

STIHL Tirol GmbH
Hans Peter Stihl-Straße 5
6336 Langkampfen
Østrig

erklærer, at vi har det fulde ansvar for, at maskinen

Vertikalskærer, håndbetjent og strømdrevet (STIHL RLE).

Fabrikat	**STIHL**
Type	RLE 240.0
Serienummer	6291

er i overensstemmelse med følgende EC-direktiver:
2000/14/EC, 2002/96/EC, 2006/42/EC, 2011/65/EU, 2014/30/EU

Produktet er udviklet i overensstemmelse med følgende standarder:
EN 60335-1, EN 50636-2-92

For udvikling og fremstilling af produkterne er de gyldige udgaver af standarderne på produktionstidspunktet gældende.

Anvendt procedure for overensstemmelsesvurdering:
Tillæg V (2000/14/EC)

Navn og adresse på pågældende myndighed:

TÜV Rheinland LGA Products GmbH
Tillystraße 2
D-90431 Nürnberg, Tyskland

Sammensætning og opbevaring af teknisk dokumentation:
Sven Zimmermann
STIHL Tirol GmbH

Konstruktionsåret og maskinnummeret står på maskinens mærkeplade.

Målt lydeffektniveau:
90,1 dB(A)

Garanteret lydeffektniveau:
95 dB(A)

Langkampfen,
2019-01-02 (ÅÅÅÅ-MM-DD)

STIHL Tirol GmbH

Sven Zimmermann

Afdelingsleder konstruktion

17. Tekniske data

Type	**RLE 240.0**
Serienummer	6291
Motor, type	Elmotor
Spænding	230 V~
Forbrugseffekt	1500 W
Frekvens	50 Hz
Sikring	>10 A
Beskyttelsesklasse	II
Kapslingsklasse	IPX4

Type	RLE 240.0
Vertikalskærerenhed	20 faststående knive
Plænelufterenhed	11 x 2 bevægelige fjedertænder
Knivdrev vertikalskærerenhed/plænelufterenhed	permanent
Motoromdrejningstal	4100 o/min
Arbejdsbredde	34 cm
Arbejdsdybde	trinløs, justeringsområde 15 mm
Hjul-Ø foran	140 mm
Hjul-Ø bagtil	170 mm
Længde	131 cm
Bredde	56 cm
Højde	119 cm
Vægt	16 kg
Volumen opsamlingskurv	50 l
Støjemissioner:	
I henhold til direktiv 2000/14/EC:	
Garanteret lydeffektniveau L_{WAd}	95 dB(A)
I henhold til direktiv 2006/42/EC:	
Støjniveau på arbejdspladsen L_{pA}	79 dB(A)
Usikkerhed K_{pA}	3 dB(A)
Hånd-arm vibrationer:	
Anført vibrationskarakteristik iht. EN 12096:	
Målt værdi a_{hw}	5,2 m/sek^2
Usikkerhed K_{hw}	2,08 m/sek^2
Måling iht. EN 20643, EN 50636-2-92	

18. Fejlsøgning

🛠 Kontakt evt. en forhandler, STIHL anbefaler en STIHL-forhandler.

Fejl:
Elmotoren starter ikke

Mulig årsag:
- Ingen spænding
- Startknappen er ikke trykket ind
- Vertikalskærerenheden/plænelufterenheden er blokeret
- Tilslutningsledning/stik, stikforbindelse eller kontakt defekt
- Elmotorens termiske overbelastningsbeskyttelse aktiveret

Afhjælpning:
- Kontrollér sikringen (⇨ 10.1)
- Tryk på startknappen (⇨ 10.3)
- Rens kabinettet og udkastningskanalen (træk stikket ud!) (⇨ 11.2)
- Kontrollér kabel/stik/kontakt, og udskift om nødvendigt (⇨ 10.1), (🛠)
- Lad maskinen køle af (⇨ 8.5), (🛠)

Fejl:
Netsikringen udløses ofte

Mulig årsag:
- Tilslutningsledningen passer ikke
- Nettet er overbelastet
- Maskinen er overbelastet pga. arbejde med for lavt indstillede knive/fjedertænder

Afhjælpning:
- Anvend passende tilslutningsledning (⇨ 10.1)
- Slut maskinen til en anden strømkreds
- Reducer arbejdsdybde og fremføringshastighed (⇨ 10.5)

Fejl:
Kraftige vibrationer ved brug

Mulig årsag:
- Vertikalskærerenhed/plænelufterenhed defekt
- Elmotoren sidder løs

Afhjælpning:
- Kontrollér og reparér i givet fald knive/fjedertænder, knivaksel, holdere, forskruning og lejer på vertikalskærerenheden/plænelufterenheden (⇨ 11.5), (🛠)
- Skru elmotoren fast (🛠)

Fejl:
Dårligt resultat

Mulig årsag:
- Vertikalskærerenheden/plænelufterenheden indstillet for dybt (bare steder, stor andel af græs i vertikalskæringsaffaldet)
- Vertikalskærerenheden/plænelufterenheden indstillet for højt (der fjernes kun meget lidt eller intet dødt græs)
- Knivene/fjedertænderne har nået slidgrænsen
- Kileremmen er defekt, slidt eller strammet for lidt

Afhjælpning:
- Reducer arbejdsdybden (⇨ 10.5)
- Forøg arbejdsdybden (⇨ 10.5)
- Udskift vertikalskærerenheden/plænelufterenheden (⇨ 11.5), (🛠)
- Udskift kileremmen (🛠)

Fejl:
Knivene/fjedertænderne roterer ikke.

Mulig årsag:
- Kilerem defekt

– Vertikalskærerenhed/plænelufterenhed defekt

Afhjælpning:
– Udskift kileremmen (🛠)
– Reparer vertikalskærerenheden/plænelufterenheden (⇨ 11.5), (🛠)

Fejl:
Arbejdsdybden kan ikke indstilles

Mulig årsag:
– Drejegreb eller justeringselement defekt

Afhjælpning:
– Reparer drejegreb eller justeringselement (🛠)

19. Serviceplan

19.1 Leveringsbekræftelse

Model: _____

Serienummer:

☐ ☐☐ ☐☐☐ ☐☐☐

Dato: __ __ ____

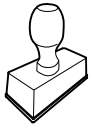

Næste service

Dato: __ __ ____

19.2 Servicebekræftelse

17

Giv denne betjeningsvejledning til din STIHL-forhandler i forbindelse med vedligeholdelsesarbejde.
Han bekræfter udførelsen af de enkelte servicepunkter i de fortrykte felter.

Service udført den

Dato for næste serviceeftersyn

Drodzy Klienci!

Dziękujemy za zakup urządzenia marki STIHL. Nasze produkty projektujemy i produkujemy z zachowaniem wysokiej jakości i z uwzględnieniem potrzeb naszych klientów. W ten sposób powstają produkty o wyjątkowej niezawodności także w ekstremalnych warunkach.

STIHL wyróżnia się też wysoką jakością pod względem obsługi serwisowej. Sieć naszych autoryzowanych dealerów gwarantuje kompetentne doradztwo i szkolenia oraz kompleksową obsługę techniczną.

Dziękujemy za okazane zaufanie i życzymy zadowolenia z nabytego produktu STIHL.

Dr Nikolas Stihl

WAŻNE! ZAPOZNAĆ SIĘ PRZED UŻYCIEM I ZACHOWAĆ.

1. Spis treści

Uwagi dotyczące instrukcji obsługi 220
Informacje ogólne 220
Wskazówki dotyczące instrukcji obsługi 220
Wersje dla poszczególnych krajów 220
Opis urządzenia 221
Zasady bezpiecznej pracy 221
Informacje ogólne 221
Ostrzeżenie – zagrożenia spowodowane prądem elektrycznym 222
Odzież robocza i sprzęt ochronny 223
Transport urządzenia 223
Przed rozpoczęciem pracy 224
Praca z urządzeniem 224
Konserwacja, czyszczenie, naprawa i przechowywanie 226
Przechowywanie urządzenia podczas dłuższych przerw w eksploatacji 227
Utylizacja 227
Objaśnienie symboli 227
Wyposażenie standardowe 228
Przygotowanie urządzenia do pracy 228
Zamontowanie uchwytu kierującego 228
Zamontowanie kosza 228
Wymiana zespołu roboczego wertykulatora lub wałka napowietrzającego 229
Składanie uchwytu kierującego 229
Kosz 229
Regulacja wysokości uchwytu kierującego 229
Wskazówki dotyczące wykonywania pracy 230
Wskazówki dotyczące wertykulacji 230
Wskazówki dotyczące spulchniania odchwaszczającego 230
Obszar pracy użytkownika 231
Właściwe obciążenie silnika elektrycznego 231
Termiczne zabezpieczenie silnika elektrycznego przed przeciążeniem 231
Blokowanie się zespołu roboczego lub wałka napowietrzającego 231
Urządzenia zabezpieczające 231
Urządzenia zabezpieczające 231
Obsługa oburęczna 231
Uruchamianie urządzenia 232
Podłączenie urządzenia do zasilania 232
Zaczep przewodu 232
Włączanie wertykulatora 232
Wyłączanie wertykulatora 232
Ustawianie głębokości roboczej 232
Opróżnianie kosza 233
Konserwacja 233
Informacje ogólne 233
Czyszczenie urządzenia 233
Silnik elektryczny i koła 233
Górna część uchwytu kierującego 233
Zespół roboczy 234
Przechowywanie i przerwa zimowa 234
Transport 234
Transport 234
Ograniczanie zużycia i zapobieganie uszkodzeniom 235
Ochrona środowiska 235
Typowe części zamienne 236
Deklaracja zgodności UE 236

Wydrukowano na papierze bielonym bez użycia chloru. Papier nadaje się do recyklingu. Okładka nie zawiera halogenów.

Wertykulator prowadzony ręcznie, z napędem elektrycznym (STIHL RLE) 236
Dane techniczne 236
Wykrywanie usterek 237
Plan czynności serwisowych 238
Potwierdzenie przekazania 238
Potwierdzenie obsługi serwisowej 238

2. Uwagi dotyczące instrukcji obsługi

2.1 Informacje ogólne

Niniejsza instrukcja obsługi jest **oryginalną instrukcją obsługi** Producenta według dyrektywy WE 2006/42/EC.

Firma STIHL stale udoskonala swoje wyroby i dlatego zastrzega sobie prawo dokonywania zmian dotyczących kształtu, rozwiązań technicznych oraz wyposażenia w dostarczanych wyrobach. W związku z tym dane i rysunki w tej broszurze nie mogą być podstawą do jakichkolwiek roszczeń.

Niniejsza instrukcja obsługi może ewentualnie zawierać opisy modeli, które nie są dostępne we wszystkich krajach.

Niniejsza instrukcja obsługi jest chroniona prawem autorskim. Wszelkie prawa zastrzeżone. Dotyczy to zwłaszcza prawa do powielania, tłumaczenia i przetwarzania w systemach elektronicznych.

2.2 Wskazówki dotyczące instrukcji obsługi

Rysunki wraz z opisami przedstawiają określone czynności.

Wszystkie symbole graficzne umieszczone na urządzeniu zostały objaśnione w niniejszej instrukcji obsługi.

Kierunek patrzenia

Przyporządkowanie pojęć „**w lewo**“ i „**w prawo**“ w niniejszej instrukcji obsługi: Użytkownik stoi z tyłu za urządzeniem i patrzy w kierunku jazdy do przodu.

Odsyłacz

Odpowiedni rozdział i podrozdział wskazano za pomocą strzałki. Poniżej podano przykład odsyłacza do rozdziału: (⇨ 3.)

Oznaczenie fragmentów tekstu

Instrukcje mogą być oznaczone w sposób opisany w następujących przykładach.

Czynności, które wymagają ingerencji użytkownika:

- Śrubę (1) odkręcić wkrętakiem, nacisnąć dźwignię (2) ...

Ogólne zestawienie czynności:

– wykorzystywanie urządzenia podczas imprez lub zawodów sportowych

Fragmenty tekstu o specjalnym znaczeniu:

Fragmenty tekstu o specjalnym znaczeniu są oznaczone opisanymi poniżej symbolami graficznymi w celu ich dodatkowego wyróżnienia.

Niebezpieczeństwo!
Niebezpieczeństwo wypadku i poważnych obrażeń ciała. Określone zachowanie jest niezbędne lub zabronione.

Ostrzeżenie!
Niebezpieczeństwo zranienia osób. Określone postępowanie zapobiega możliwym lub prawdopodobnym obrażeniom ciała.

Ostrożnie!
Lekkie obrażenia ciała lub szkody materialne, których można uniknąć przez odpowiednie postępowanie.

Wskazówka
Informacja dotycząca lepszego wykorzystania urządzenia i zapobiegania ewentualnym błędom w obsłudze.

Fragmenty tekstu odnoszące się do rysunku:

Rysunki, które objaśniają sposób korzystania z urządzenia, znajdują się na początku instrukcji obsługi.

Symbol aparatu fotograficznego ułatwia odnalezienie rysunków do określonych części tekstu w instrukcji obsługi.

2.3 Wersje dla poszczególnych krajów

Firma STIHL dostarcza do różnych krajów urządzenia z różnymi wtyczkami i przełącznikami.

Na rysunkach urządzenia są pokazane z wtyczkami typu europejskiego. Urządzenia z innymi wtyczkami podłącza się do gniazda elektrycznego w podobny sposób.

3. Opis urządzenia

1 górna część uchwytu kierującego
2 dźwignia hamulca silnika
3 przycisk włączający
4 pokrętło
5 przelotka
6 środkowa część uchwytu kierującego
7 kosz
8 osłona wyrzutu
9 dolna część uchwytu kierującego
10 zatrzask
11 tylny uchwyt transportowy
12 koło tylne
13 koło przednie
14 obudowa
15 pokrętło regulacji głębokości roboczej
16 przedni uchwyt transportowy
17 tabliczka znamionowa z numerem urządzenia

4. Zasady bezpiecznej pracy

4.1 Informacje ogólne

Podczas pracy z urządzeniem należy przestrzegać przepisów bezpieczeństwa pracy.

Przed pierwszym uruchomieniem urządzenia należy uważnie przeczytać instrukcję obsługi.

Przechowywać starannie instrukcję obsługi, aby móc korzystać z niej w przyszłości.

Zachowanie tych środków bezpieczeństwa jest niezbędne w celu zapewnienia bezpieczeństwa użytkownika, zestawienie nie obejmuje wszystkich przypadków. Z urządzenia należy korzystać w sposób rozważny i odpowiedzialny, pamiętając o tym, że osoba obsługująca urządzenie jest odpowiedzialna za wypadki z udziałem osób trzecich i ich mienia.

Prosimy też o dokładne zapoznanie się z elementami obsługi i sposobem eksploatacji urządzenia.

Urządzenie może być używane tylko przez osoby, które przeczytały niniejszą instrukcję obsługi i zapoznały się z jego obsługą. Przed pierwszym uruchomieniem urządzenia jego użytkownik powinien zadbać o odbycie przeszkolenia fachowego i praktycznego. Sprzedawca lub specjalista powinien udzielić użytkownikowi instruktażu na temat bezpiecznej obsługi urządzenia.

Podczas tego instruktażu należy zwłaszcza poinformować użytkownika, że praca przy użyciu urządzenia wymaga szczególnej staranności i koncentracji.

Także w przypadku prawidłowej obsługi tego urządzenia zawsze występują inne zagrożenia.

Niebezpieczeństwo uduszenia! Niebezpieczeństwo uduszenia się dzieci podczas zabawy z opakowaniem. Opakowania należy przechowywać w miejscach niedostępnych dla dzieci.

Urządzenie wraz z osprzętem może być udostępniane lub wypożyczane tylko osobom, które dokładnie poznały dany model i jego obsługę. Instrukcję obsługi, stanowiącą część urządzenia, należy wraz z nim przekazywać.

Z urządzenia nie mogą korzystać osoby, w tym również dzieci, o ograniczonych zdolnościach fizycznych, sensorycznych lub psychicznych, a także osoby nieposiadające wystarczającego doświadczenia i wiedzy oraz nieznające instrukcji.

Pod żadnym pozorem urządzenia nie należy udostępniać dzieciom lub młodzieży w wieku poniżej 16 lat. Wiek użytkownika może być określony przez przepisy lokalne.

Urządzenie może być używane tylko przez wypoczętą osobę będącą w dobrej kondycji fizycznej i psychicznej. W przypadku problemów zdrowotnych należy zapytać lekarza o możliwość pracy przy użyciu urządzenia. Urządzenia nie wolno obsługiwać po spożyciu alkoholu, zażyciu narkotyków lub lekarstw opóźniających reakcję.

Ostrzeżenie! Podczas pracy urządzenie wytwarza pole elektromagnetyczne, które może zakłócać działanie określonych aktywnych lub pasywnych implantów medycznych. Przed rozpoczęciem obsługi urządzenia osoby z takimi implantami powinny koniecznie skonsultować się ze swoim lekarzem i producentem implantu.

Przeznaczenie:
Urządzenie jest przeznaczone do wertykulacji i spulchniania odchwaszczającego trawnika. Inne użycie

urządzenia jest niedozwolone i może być niebezpieczne lub spowodować uszkodzenie urządzenia.

Urządzenie jest przeznaczone do użytku prywatnego.

Uwaga – niebezpieczeństwo wypadku! Z powodu niebezpieczeństwa zranienia użytkownika urządzenie nie może być wykorzystywane do wykonywania takich czynności, jak (zestawienie niepełne):

- przycinanie krzewów, żywopłotów i krzewów,
- obcinanie pędów czepnych,
- pielęgnacja trawy rosnącej na dachu oraz w skrzynkach balkonowych,
- rozdrabnianie ściętych fragmentów drzew i żywopłotów,
- czyszczenie ścieżek (odsysanie, przedmuchiwanie),
- wyrównywanie nierówności powierzchni, np. kretowisk,
- transport poza przewidzianym do tego celu koszem materiału usuniętego podczas wertykulacji.

Ze względów bezpieczeństwa każda modyfikacja urządzenia, z wyjątkiem prawidłowego montażu wyposażenia dodatkowego dopuszczonego przez firmę STIHL, jest zabroniona i powoduje utratę gwarancji. Informacji o dopuszczonym wyposażeniu dodatkowym udzielają autoryzowani dealerzy firmy STIHL.

Zabronione jest zwłaszcza dokonywanie jakichkolwiek zmian w urządzeniu zwiększających moc lub prędkość obrotową silnika spalinowego lub elektrycznego.

Urządzenia nie wolno używać do przewożenia przedmiotów, zwierząt i osób, a zwłaszcza dzieci.

Należy zachować szczególną ostrożność podczas pracy w miejscach publicznych, parkach, obiektach sportowych oraz podczas eksploatacji w rolnictwie i leśnictwie.

Uwaga! Zagrożenie dla zdrowia spowodowane przez wibracje! Nadmierne obciążenie organizmu przez drgania może być przyczyną uszkodzenia układu krążenia lub układu nerwowego, zwłaszcza u osób z chorobami układu krążenia. Należy udać się do lekarza w przypadku wystąpienia objawów, które mogą być spowodowane przez wibracje. Do tych objawów, które występują przede wszystkim w palcach, rękach lub przegubach rąk, należą (zestawienie niekompletne):

- brak czucia,
- bóle,
- osłabienie mięśni,
- przebarwienia skóry,
- nieprzyjemne mrowienie.

Podczas pracy trzymać uchwyt kierujący mocno (ale nie sztywno) dwiema rękami w odpowiednich miejscach.

Czas pracy zaplanować w taki sposób, aby unikać większych obciążeń przez dłuższy czas.

4.2 Ostrzeżenie – zagrożenia spowodowane prądem elektrycznym

Uwaga – niebezpieczeństwo porażenia prądem! Ze względu na bezpieczeństwo elektryczne wszystkie części służące do zasilania napięciem (przewód sieciowy, wtyczka, przełącznik, przedłużacz) muszą być nieuszkodzone i zgodne z przepisami.

Nie wolno używać uszkodzonych kabli, złączy i wtyczek oraz niezgodnych z przepisami przewodów przyłączeniowych lub przedłużaczy. Dlatego **przed każdym użyciem** należy sprawdzać zasilanie napięciem oraz przewód przyłączeniowy lub przedłużacz pod kątem objawów uszkodzenia lub starzenia się materiału (łamliwości).

Uruchamiać urządzenie tylko po odwinięciu przewodu sieciowego.

W przypadku stosowania bębna do zwijania przewodu należy zawsze całkowicie odwijać przewód.

Nie używać przedłużacza z uszkodzonym przewodem. Wymienić uszkodzony przewód na nowy; nie wykonywać napraw przedłużaczy.

Nie można korzystać z urządzenia w przypadku uszkodzenia lub zużycia przewodów. Przede wszystkim należy sprawdzić, czy przewód sieciowy nie jest uszkodzony lub stary.

Konserwację i naprawy przewodu sieciowego należy zlecić wykwalifikowanemu elektrykowi.

Niebezpieczeństwo porażenia prądem!
Nie podłączać uszkodzonego przewodu do instalacji elektrycznej i nigdy go nie dotykać przed odłączeniem od instalacji elektrycznej. Uszkodzenie przewodów może być przyczyną dotknięcia elementów przewodzących prąd.

Zespół roboczy wertykulatora i wałek napowietrzający można dotykać dopiero po odłączeniu urządzenia od instalacji elektrycznej.

Należy zawsze sprawdzać, czy stosowane przewody sieciowe są zabezpieczone odpowiednim bezpiecznikiem.

Chociaż silnik elektryczny jest zabezpieczony przed wodą, nie wolno używać urządzenia podczas deszczu ani przy dużej wilgotności terenu.

Należy korzystać wyłącznie z przedłużaczy izolowanych przed wilgocią, przeznaczonych do użytku zewnętrznego, odpowiednich do stosowania z urządzeniem (⇨ 10.1).

Przewód przyłączeniowy należy odłączać przez wyjęcie wtyczki z gniazdka wtyczkowego; nie ciągnąć przewodu przyłączeniowego.

Podczas wertykulacji lub spulchniania odchwaszczającego przewód przyłączeniowy i przedłużacz powinny znajdować się z dala od noży lub zębów sprężynowych, aby zapobiec uszkodzeniom, które mogą doprowadzić do dotknięcia elementów przewodzących prąd.

Jeżeli nastąpi wypadek lub urządzenie będzie działało nieprawidłowo, należy natychmiast wyłączyć wertykulator i wyciągnąć wtyczkę.

W przypadku uszkodzenia (np. najechania) lub zaplątania się przewodu przyłączeniowego lub przedłużacza podczas używania urządzenia, należy natychmiast wyłączyć wertykulator i wyciągnąć wtyczkę. Sprawdzić lub ewentualnie wymienić przewód.

W przypadku podłączenia urządzenia do agregatu prądotwórczego należy zwrócić uwagę na niebezpieczeństwo uszkodzenia urządzenia spowodowanego przez zmiany natężenia prądu.

Urządzenie podłączyć do źródła prądu elektrycznego zabezpieczonego wyłącznikiem różnicowoprądowym o maksymalnym prądzie zadziałania 30 mA. Szczegółowych informacji udzieli elektryk.

Ze względów bezpieczeństwa przewód elektryczny musi być prawidłowo zamontowany do uchwytu kierującego.

4.3 Odzież robocza i sprzęt ochronny

Przed rozpoczęciem pracy należy założyć mocne obuwie z przeciwpoślizgową podeszwą. Nie wykonywać pracy boso ani np. w sandałach.

Pracę należy wykonywać w odpowiednich okularach ochronnych.

Czynności konserwacyjne, czyszczenie oraz transport urządzenia należy wykonywać w rękawicach ochronnych i ze związanymi oraz zabezpieczonymi długimi włosami (za pomocą chusty na głowę, czapki itp.).

Urządzenie może być uruchamiane tylko przez osobę ubraną w długie spodnie i odzież dobrze przylegającą do ciała.

Nie zakładać luźnej odzieży, która może zostać pochwycona przez ruchome części (dźwignię sterowania), a także ozdób, krawata i szalika.

4.4 Transport urządzenia

Zawsze należy pracować w rękawicach, aby zapobiec obrażeniom ciała w następstwie dotknięcia ostrych i gorących części urządzenia.

Przed przystąpieniem do transportu wyłączyć urządzenie, odłączyć przewód sieciowy i odczekać do zatrzymania się noży lub zębów sprężynowych.

Urządzenie należy transportować po ostygnięciu silnika elektrycznego.

Należy uwzględnić masę urządzenia i użyć odpowiedniego urządzenia załadowczego (ramp załadowczych lub podnośników).

Urządzenie transportowane wraz z częściami (np. kosz) zabezpieczyć na powierzchni ładunkowej za pomocą odpowiednio dobranych elementów mocujących (pasy, liny itp.).

Podczas podnoszenia i przenoszenia urządzenia należy uważać, aby nie dotknąć noży lub zębów sprężynowych.

Należy zwrócić szczególną uwagę na dane zamieszczone w rozdziale „Transport“. Opisano tam sposób podnoszenia lub zamocowania urządzenia. (⇨ 12.1)

Podczas transportu urządzenia należy przestrzegać krajowych przepisów prawa, a zwłaszcza przepisów dotyczących bezpieczeństwa ładunków i transportu przedmiotów na platformach ładunkowych.

4.5 Przed rozpoczęciem pracy

Urządzenie może być używane tylko przez osoby znające instrukcję obsługi.

Należy zwrócić szczególną uwagę na dane zamieszczone w rozdziale „Zagrożenia spowodowane prądem elektrycznym” (⇨ 4.2).

Należy przestrzegać przepisów dotyczących czasu pracy urządzeń ogrodowych z silnikiem elektrycznym.

Urządzenia nie wolno używać na powierzchniach brukowanych lub żużlowych, gdzie wyrzucany materiał może spowodować obrażenia ciała.

Należy dokładnie przeszukać teren, na którym urządzenie będzie użytkowane i usunąć wszystkie kamienie, patyki, druty, kości i inne przedmioty, które mogą zostać wyrzucone do góry przez urządzenie. W wysokiej trawie można nie zauważyć przeszkód (np. pniaków, korzeni).

Dlatego przed rozpoczęciem pracy z użyciem urządzenia należy oznakować wszystkie przeszkody ukryte w trawie, których nie można usunąć.

Przed użyciem urządzenia należy wymienić wszystkie wadliwe oraz zużyte i uszkodzone części. Należy wymienić na nowe tabliczki ostrzegawcze umieszczone na urządzeniu, jeżeli stały się nieczytelne lub zostały uszkodzone. Autoryzowani dealerzy firmy STIHL mają do dyspozycji zamienne naklejki ostrzegawcze i inne części zamienne.

Można korzystać tylko z urządzenia w dobrym stanie technicznym. Przed każdym uruchomieniem sprawdzić, czy:

– urządzenie jest zmontowane zgodnie z instrukcją;
– zespół roboczy / wałek napowietrzający (wał nożowy, noże / zęby sprężynowe, uchwyt i połączenie śrubowe) są sprawne – zwłaszcza zwracać uwagę na odpowiednie zamocowanie, uszkodzenia (zagłębienia lub pęknięcia) oraz zużycie;
– elementy zabezpieczające (np. osłona wyrzutu, obudowa, uchwyt kierujący, dźwignia hamulca silnika) są w dobrym stanie technicznym i prawidłowo działają;
– kosz jest nieuszkodzony i prawidłowo zamontowany, nie można używać uszkodzonego kosza.

W razie potrzeby wykonać niezbędne czynności lub skontaktować się z Autoryzowanym Dealerem. Zaleca się korzystanie z usług serwisu autoryzowanego dealera firmy STIHL.

4.6 Praca z urządzeniem

Nie wykonywać czynności roboczych, jeżeli w pobliżu znajdują się zwierzęta lub osoby postronne, a zwłaszcza dzieci.

Zamontowane w urządzeniu mechanizmy zabezpieczające nie mogą być usuwane lub mostkowane. Przede wszystkim nie można unieruchamiać dźwigni hamulca silnika na uchwycie kierującym (np. przez jej przywiązanie).

Uchwyt kierujący powinien być zawsze prawidłowo zamontowany; nie można go modyfikować. Nie uruchamiać urządzenia ze złożonym uchwytem kierującym.

W żadnym wypadku nie należy zamocowywać jakichkolwiek przedmiotów na uchwycie kierującym (np. odzieży roboczej). Przewód przedłużacza nie może zostać owinięty na uchwycie kierującym.

Czynności robocze należy wykonywać tylko przy świetle dziennym lub przy dobrym oświetleniu sztucznym.

Nie pracować z urządzeniem podczas deszczu i burzy, a zwłaszcza wyładowań atmosferycznych.

Wilgotne podłoże jest bardziej śliskie, co zwiększa ryzyko wypadku.
Należy postępować szczególnie ostrożnie, aby się nie poślizgnąć. Jeżeli jest to możliwe, należy unikać korzystania z urządzenia na wilgotnym podłożu.

Nie wystawiać urządzenia na działanie deszczu.

Włączanie urządzenia:

Należy włączać urządzenie przy zachowaniu szczególnej ostrożności, zgodnie ze wskazówkami podanymi w rozdziale „Uruchamianie urządzenia“. (⇨ 10.)
Zachować odpowiedni odstęp między stopami a zespołem roboczym wertykulatora lub wałkiem napowietrzającym.

Podczas włączania urządzenie musi być ustawione na płaskiej powierzchni.

Przed włączeniem i podczas włączania urządzenia nie wolno go przechylać.

Nie włączać silnika elektrycznego, jeżeli kanał wyrzutowy nie został zasłonięty osłoną wyrzutu lub koszem.

Należy unikać częstego włączania w ciągu krótkiego czasu, a szczególnie „zabawy“ przyciskiem włączającym.
Niebezpieczeństwo przegrzania silnika elektrycznego!

Wahania napięcia, wywołane eksploatacją tego urządzenia przy niekorzystnych warunkach panujących w sieci, mogą zakłócać pracę innych urządzeń podłączonych do tej samej instalacji elektrycznej. W takim przypadku należy podjąć odpowiednie działanie (np. podłączyć urządzenia do innego obwodu zasilającego lub do obwodu o mniejszej impedancji).

Praca na zboczach

Na zboczach pracę wykonywać zawsze w poprzek, a nie wzdłuż stoku.
W przypadku utraty kontroli nad urządzeniem podczas pracy wzdłuż stoku użytkownik mógłby zostać dodatkowo najechany przez urządzenie do wertykulacji/spulchniania odchwaszczającego.

Należy zachować szczególną ostrożność w przypadku zmiany kierunku jazdy na zboczu.

Należy uważać na zachowanie właściwej pozycji podczas pracy na zboczu i nie pracować z urządzeniem na zbyt stromych zboczach.

Ze względów bezpieczeństwa urządzenia nie można używać na zboczach o nachyleniu przekraczającym 25° (46,6 %).
Niebezpieczeństwo zranienia!
Kąt nachylenia zbocza 25° odpowiada 46,6 cm wzniesienia pionowego, które przypada na 100 cm odległości w poziomie.

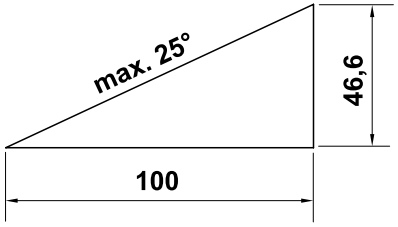

Zastosowanie do pracy:

Uwaga – niebezpieczeństwo zranienia!
Nie zbliżać rąk lub stóp do obracających się elementów. Nigdy nie dotykać obracających się noży lub zębów sprężynowych. Zachować właściwą odległość od otworu wyrzutowego. Należy zawsze zachowywać bezpieczny odstęp ustalony przez uchwyt kierujący.

Nie wolno sprawdzać stanu zespołu roboczego lub wałka napowietrzającego podczas pracy urządzenia. Nie otwierać osłony wyrzutu trawy i nie zdejmować kosza, gdy nóż lub zęby sprężynowe się obracają. Obracające się noże lub zęby sprężynowe mogą spowodować obrażenia ciała.

Nie opierać się o urządzenie; zawsze dbać o zachowanie równowagi oraz pewną i bezpieczną pozycję pracy.

Urządzenie należy prowadzić, idąc powoli; nie wolno biec podczas eksploatacji urządzenia. Zbyt szybkie prowadzenie urządzenia może prowadzić do obrażeń ciała spowodowanych potknięciem się, poślizgnięciem itp.

Należy zwrócić uwagę, że podczas wertykulacji lub spulchniania odchwaszczającego trawnika albo przejeżdżania przez wybrzuszenie terenu nisko ustawione noże lub zęby sprężynowe bardziej zagłębiają się w podłożu. Jeżeli noże lub zęby sprężynowe zostaną ustawione zbyt głęboko, wertykulator może niespodziewanie przyspieszyć, powodując utratę kontroli nad urządzeniem.

W przypadku zawracania urządzeniem lub przyciągania go do siebie należy zachować szczególną ostrożność.
Niebezpieczeństwo potknięcia się!

Nie należy nigdy podnosić lub przenosić urządzenia z pracującym silnikiem elektrycznym lub z podłączonym przewodem sieciowym.

Omijać przedmioty ukryte w trawie (instalacje do zraszania trawników, pale, zawory wody, fundamenty, przewody elektryczne, pętle ograniczające kosiarek automatycznych itp.). Nie należy najeżdżać na takie przedmioty.

Korzystając z urządzenia w pobliżu zboczy, krawędzi terenu, dołów i grobli, należy zachować szczególną ostrożność. Należy zwłaszcza zwrócić uwagę na zachowanie odpowiedniej odległości od takich niebezpiecznych miejsc.

Należy pamiętać o bezwładnym ruchu noży trwającym kilka sekund.

Silnik elektryczny należy wyłączyć przed:

– ustawianiem głębokości roboczej,

– otwieraniem osłony wyrzutu lub zdejmowaniem kosza.

Wyłączyć silnik elektryczny, wyjąć wtyczkę przewodu sieciowego i sprawdzić, czy noże lub zęby sprężynowe całkowicie się zatrzymały:

– przed przesuwaniem urządzenia po powierzchni, na której nie rośnie trawa;
– przed podnoszeniem lub przenoszeniem urządzenia;
– przed transportem urządzenia.

Wyłączyć silnik elektryczny, wyjąć wtyczkę przewodu sieciowego i sprawdzić, czy noże lub zęby sprężynowe całkowicie się zatrzymały:

– przed oddaleniem się od urządzenia lub przed pozostawieniem go bez nadzoru;
– przed odblokowaniem zablokowanego zespołu roboczego lub wałka napowietrzającego albo przed udrażnianiem kanału wyrzutowego;
– przed sprawdzaniem i czyszczeniem urządzenia lub przed rozpoczęciem przy nim jakichkolwiek prac (np. składania uchwytu kierującego);
– po kolizji z przeszkodą. Sprawdzić, czy urządzenie nie zostało uszkodzone i przed jego ponownym uruchomieniem oraz rozpoczęciem pracy zlecić wykonanie niezbędnych napraw;
– gdy urządzenie nienormalnie drga. W tym przypadku konieczne jest przeprowadzenie natychmiastowego przeglądu.

Niebezpieczeństwo zranienia przez wadliwe części!
Silne drgania są zwykle objawem usterki.
Nie wolno uruchamiać urządzenia zwłaszcza z uszkodzonym lub wygiętym zespołem roboczym lub wałkiem napowietrzającym (wałem nożowym, nożami lub zębami sprężynowymi, uchwytem i połączeniem śrubowym).

W przypadku nienormalnych drgań lub kolizji z przeszkodą przed ponownym włączeniem urządzenia i rozpoczęciem pracy należy sprawdzić pod kątem uszkodzeń oraz poluzowanych elementów urządzenie, a zwłaszcza zespół roboczy lub wałek napowietrzający (wał nożowy, noże lub zęby sprężynowe, uchwyt i połączenie śrubowe), obudowę, osłonę wyrzutu oraz kosz, i wykonać niezbędne naprawy. W przypadku braku potrzebnej wiedzy wykonanie niezbędnych napraw należy zlecić specjalistycznemu serwisowi; zaleca się korzystanie z usług serwisu Autoryzowanego Dealera firmy STIHL.

4.7 Konserwacja, czyszczenie, naprawa i przechowywanie

Przed wszystkimi pracami przy urządzeniu, jego regulacją, czyszczeniem, przed sprawdzaniem, czy przewód przyłączeniowy nie jest zaplątany lub uszkodzony, należy wyłączyć urządzenie, wyjąć wtyczkę przewodu zasilającego i odczekać do zatrzymania się noży lub zębów sprężynowych.

Przed przechowywaniem urządzenia w zamkniętych pomieszczeniach, konserwacją i czyszczeniem należy pozostawić je do całkowitego ostygnięcia.

Czyszczenie:

Po zakończeniu pracy należy dokładnie wyczyścić całe urządzenie. (⇨ 11.2)

Osadzone pozostałości należy usunąć za pomocą patyczka. Dolną część urządzenia oczyścić przy użyciu szczotki i wody.

Nie stosować wysokociśnieniowych urządzeń czyszczących i nie czyścić urządzenia pod bieżącą wodą (np. za pomocą węża ogrodowego).
Nie wolno używać intensywnych środków czyszczących. Mogą one uszkodzić tworzywa sztuczne i metale, co może pogorszyć bezpieczeństwo pracy urządzenia.

Aby uniknąć pożaru, z okolicy otworów wentylacyjnych z boku urządzenia należy usuwać np. trawę, słomę, mech, liście lub wypływający smar.

Czynności konserwacyjne:

Można wykonywać tylko czynności konserwacyjne opisane w niniejszej instrukcji obsługi; wykonanie innych czynności należy zlecić autoryzowanemu dealerowi.
Z pytaniami dotyczącymi urządzenia i środków pomocniczych prosimy **zawsze** zwracać się do autoryzowanego dealera.
Firma STIHL zaleca, aby prace konserwacyjne oraz naprawy były wykonywane wyłącznie przez autoryzowanego dealera firmy STIHL.
Dla dealerów firmy STIHL organizowane są regularne szkolenia; oferowana jest też informacja techniczna.

Należy stosować tylko narzędzia, wyposażenie dodatkowe i akcesoria dopuszczone przez firmę STIHL do stosowania z tym urządzeniem lub części tego samego typu. W przeciwnym razie może zaistnieć niebezpieczeństwo zranienia osób lub uszkodzenia urządzenia. Z pytaniami należy zwrócić się do autoryzowanego dealera.

Oryginalne narzędzia, wyposażenie dodatkowe i części zamienne firmy STIHL są optymalnie dopasowane do urządzenia i do wymagań użytkownika. Oryginalne części zamienne STIHL rozpoznaje się po numerze części zamiennej STIHL, po napisie STIHL i ewentualnie po oznakowaniu części zamiennej STIHL. W przypadku małych części może być tylko oznakowanie.

Naklejki ostrzegawcze i informacyjne muszą być czyste i czytelne. W przypadku uszkodzenia lub zgubienia naklejek należy zastąpić je nowymi naklejkami dostępnymi u autoryzowanego dealera firmy STIHL. W przypadku zastępowania elementu nową częścią należy na niej nakleić taką samą naklejkę.

Czynności dotyczące zespołu roboczego i wałka napowietrzającego wykonywać w mocnych rękawicach ochronnych przy zachowaniu szczególnej uwagi.

Podczas wykonywania czynności dotyczących zespołu roboczego lub wałka napowietrzającego należy zwrócić uwagę na możliwość poruszania się noży lub zębów sprężynowych nawet przy wyciągniętej wtyczce.

Wszystkie nakrętki, śruby i wkręty powinny być dobrze dokręcone dla zachowania stałej gotowości eksploatacyjnej urządzenia.

Regularnie należy sprawdzać całe urządzenie i kosz pod względem zużycia i uszkodzeń, zwłaszcza przed jego przechowywaniem (np. przed przerwą zimową). Ze względów bezpieczeństwa należy natychmiast wymienić zużyte lub uszkodzone części, aby urządzenie zawsze umożliwiało bezpieczną pracę.

Jeżeli podczas prac konserwacyjnych usunięte zostały części lub urządzenia zabezpieczające, należy je niezwłocznie ponownie zamontować.

4.8 Przechowywanie urządzenia podczas dłuższych przerw w eksploatacji

Schłodzone urządzenie przechowywać w suchym, zamkniętym pomieszczeniu.

Należy zabezpieczyć urządzenie przed nieuprawnionym użyciem (np. przez dzieci).

Przed przechowywaniem urządzenia (np. przed przerwą zimową) należy je dokładnie wyczyścić.

Przechowywać urządzenie w dobrym stanie technicznym.

4.9 Utylizacja

Wyeksploatowane urządzenie należy przekazać do odpowiedniej utylizacji. Przed utylizacją należy wykonać czynności, które uniemożliwią korzystanie z urządzenia. W celu zapobieżenia wypadkom należy usunąć przewód sieciowy lub przewód elektryczny prowadzący od przełącznika do silnika elektrycznego.

Zespół roboczy lub wałek napowietrzający może spowodować obrażenia ciała!
Także wyeksploatowanego urządzenia nie można pozostawiać bez nadzoru. Urządzenie i noże oraz zęby sprężynowe należy przechowywać w miejscu niedostępnym dla dzieci.

5. Objaśnienie symboli

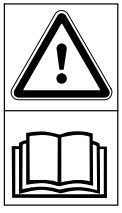

Uwaga!
Przed pierwszym uruchomieniem należy koniecznie przeczytać instrukcję obsługi.

Niebezpieczeństwo zranienia!
Osoby postronne powinny przebywać w bezpiecznej odległości od obszaru zagrożenia.

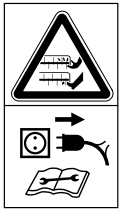

Ostrożnie – ostre noże!
Zachować odpowiednią odległość palców rąk i stóp od urządzenia. Wyciągnąć wtyczkę z gniazdka elektrycznego przed naprawami, regulacjami, czyszczeniem i w przypadku zaplątania się lub uszkodzenia przewodu przyłączeniowego. Po wyłączeniu silnika elektrycznego noże lub zęby sprężynowe nadal się obracają.

Niebezpieczeństwo porażenia prądem!
Zachować odpowiednią odległość przewodu przyłączeniowego od noży i zębów sprężynowych.

Niebezpieczeństwo zranienia!
Noże lub zęby sprężynowe obracają się jeszcze po wyłączeniu silnika elektrycznego.

Założyć okulary ochronne

Włączyć silnik elektryczny.

6. Wyposażenie standardowe

Poz.	Nazwa	Liczba
A	urządzenie zasadnicze z zamontowanym zespołem roboczym	1
B	rama kosza	1
C	tkanina kosza	1
D	środkowa część uchwytu kierującego	2
E	wałek napowietrzający	1
F	pokrętło	4
G	śruba	4
H	podkładka	4
I	przelotka	2
J	uchwyt	1
K	śruba zespołu narzędzi	2
–	klucz imbusowy	1
–	Instrukcja obsługi	1

7. Przygotowanie urządzenia do pracy

Niebezpieczeństwo zranienia!
Należy zwrócić szczególną uwagę na wskazówki zamieszczone w rozdziale „Zasady bezpiecznej pracy“. (⇨ 4.)

Podczas podnoszenia wertykulatora z opakowania należy postępować zgodnie z instrukcjami podanymi w rozdziale „Transport urządzenia“. Czynności należy wykonywać w rękawicach, unikając dotykania noży lub zębów sprężynowych. (⇨ 4.4)

- Przed rozpoczęciem wszystkich opisanych prac urządzenie należy ustawić stabilnie na płaskim i twardym podłożu.
- Przed pierwszym użyciem wyjąć wałek napowietrzający z dolnej części urządzenia – w tym celu usunąć obie opaski zaciskowe.

7.1 Zamontowanie uchwytu kierującego

- Otworzyć zatrzask (1) i złożyć i przechylić dolną część uchwytu kierującego (2) do tyłu. Przytrzymać na odpowiedniej wysokości i zamknąć zatrzask.
- Zamocować obie środkowe części uchwytu kierującego (D) do dolnej części uchwytu (2) w sposób pokazany na rysunku. W tym celu włożyć śruby (G) od zewnątrz w odpowiednie otwory i po wewnętrznej stronie najpierw założyć podkładki (H), a następnie wszystko zamocować pokrętłami (F). Po prawej stronie zewnętrznej dodatkowo umieszczona jest jeszcze przelotka (I).
- Następnie w taki sam sposób zamontować górną część uchwytu kierującego (3) na środkowych częściach uchwytu kierującego (D).
- Na zakończenie wcisnąć przewód elektryczny (4) w przelotki (I).

7.2 Zamontowanie kosza

- Naciągnąć tkaninę kosza (1), z podstawą na dole, na ramę kosza (2) w sposób pokazany na rysunku. Uchwyt (3) musi znajdować się na zewnętrznej stronie tkaniny.
- Profile z tworzywa sztucznego (4) założyć na ramę kosza i zacisnąć.
- Założyć kosz. (⇨ 7.5)

7.3 Wymiana zespołu roboczego wertykulatora lub wałka napowietrzającego

– Wyłączyć silnik elektryczny i wyciągnąć wtyczkę z gniazdka elektrycznego. (⇨ 10.4)

– Ustawić urządzenie w pozycji ułatwiającej czyszczenie. (⇨ 11.2)

Wymontowanie zespołu roboczego wertykulatora lub wałka napowietrzającego:

- **1** Odkręcić śruby (1) po prawej stronie urządzenia za pomocą klucza imbusowego (należącego do wyposażenia standardowego).
- **2** Podnieść zespół roboczy wertykulatora lub wałek napowietrzający (2) po prawej stronie.
- **3** Wyciągnąć po lewej stronie.

Zamontowanie zespołu roboczego wertykulatora lub wałka napowietrzającego:

Śruby (1) należy wymieniać podczas każdego co piątego zamontowania i wymontowania zespołu roboczego wertykulatora i wałka napowietrzającego. Autoryzowany serwis firmy STIHL oferuje części zamienne.

- Założyć uchwyt (3) na łożysko (4) na końcówce zespołu roboczego wertykulatora lub wałka napowietrzającego (2).
- Włożyć zespół roboczy wertykulatora lub wałek napowietrzający w wystający wałek.
- Wcisnąć drugą końcówkę zespołu roboczego wertykulatora lub wałka napowietrzającego z uchwytem (3), płaska strona skierowana na zewnątrz, w uchwyt urządzenia.
- Włożyć i mocno dokręcić śruby (1).

7.4 Składanie uchwytu kierującego

Niebezpieczeństwo zgniecenia! Po poluzowaniu zatrzasków (1) lub pokręteł (3) uchwyt kierujący może się złożyć. Dlatego podczas luzowania pokręteł należy stale przytrzymywać ręką uchwyt kierujący (2) w najwyższym miejscu.

Położenie transportowe – do łatwiejszego transportu i przechowywania:

- W razie potrzeby zdjąć kosz. (⇨ 7.5)
- Przytrzymać ręką uchwyt kierujący (2) w najwyższym miejscu, otworzyć zatrzaski (1), ostrożnie złożyć uchwyt kierujący do przodu i położyć na urządzeniu.
- Odkręcać pokrętła (3) między środkową i dolną częścią uchwytu kierującego, aż będą się swobodnie obracały; złożyć uchwyt kierujący (2) do tyłu.
- Na zakończenie odkręcić pokrętła między środkową i górną częścią uchwytu kierującego i złożyć górną część uchwytu kierującego do przodu. Uważać, aby nie uszkodzić przewodu elektrycznego (4).

Położenie robocze – do przepychania urządzenia:

- Rozłożyć uchwyt kierujący (2) i stale przytrzymywać go ręką.
- Najpierw dokręcić pokrętła (3) między górną a środkową częścią uchwytu kierującego, a następnie – między środkową a dolną częścią uchwytu kierującego i zamknąć zatrzaski (1).

7.5 Kosz

Zamocowanie:

- Otworzyć i przytrzymać osłonę wyrzutu (1).
- Zamocować kosz (2), wprowadzając zaczepy (3) w uchwyty (4) na tylnej części urządzenia.
- Zamknąć osłonę wyrzutu (1).

Zdejmowanie:

- Otworzyć i przytrzymać osłonę wyrzutu (1).
- Podnieść kosz (2) i zdjąć do tyłu.
- Zamknąć osłonę wyrzutu (1).

7.6 Regulacja wysokości uchwytu kierującego

Niebezpieczeństwo zgniecenia! Poluzowanie zatrzasków (1) może być przyczyną złożenia się uchwytu kierującego. Dlatego podczas luzowania zatrzasków należy stale przytrzymywać ręką uchwyt kierujący (2) w najwyższym miejscu.

- **1** Otwierać zatrzaski (1), aż będą się one swobodnie obracać.

- 2 Przytrzymać uchwyt kierujący (2) w wybranym położeniu (w jednym z czterech położeń).
- Zamknąć zatrzaski (1).

8. Wskazówki dotyczące wykonywania pracy

Niebezpieczeństwo zranienia! Splątany przewód należy natychmiast rozwinąć.

Podczas pracy z użyciem urządzenia prowadzić przewód przyłączeniowy za sobą. Przewody przyłączeniowe mogą ulec przecięciu w trakcie wertykulacji lub spulchniania odchwaszczającego albo być przyczyną potknięcia. Dlatego stanowią duże potencjalne zagrożenie. Czynności należy wykonywać w taki sposób, aby przewód przyłączeniowy zawsze znajdował się na tej powierzchni trawy, na której wykonano pracę.

8.1 Wskazówki dotyczące wertykulacji

Dzięki **regularnej wertykulacji** trawnik jest mniej wrażliwy na wysuszenie, wysoką i niską temperaturę. Coroczna wertykulacja uodparnia trawę na choroby, a ponadto likwiduje się utwardzenia gleby i wydeptane powierzchnie trawnika (powstałe podczas gry w piłkę lub imprez). Powstaje równomiernie porośnięty, zielony trawnik.

Okres wertykulacji:

Najlepszym okresem do przeprowadzania corocznej wertykulacji jest wczesna wiosna.
Jeżeli pielęgnacja trawnika za pomocą wertykulatora jest wykonywana częściej niż raz w roku, to nie należy wykonywać wertykulacji w pełni lata, a także po połowie jesieni.

Trawnik wymaga kilkutygodniowej regeneracji. Dlatego najlepiej jest przeprowadzać wertykulację na wiosnę podczas fazy wzrostu.

Wertykulację mocno „sfilcowanych“ trawników należy przeprowadzać dwa razy w roku: pierwszy raz wiosną, a drugi raz – jesienią.

Przygotowanie trawnika:

Przed wertykulacją skosić trawę do wysokości około 2–3 cm.
Im mniejsza jest wysokość trawy, tym lepiej można przeprowadzić wertykulację.

Trawnik nie może być świeżo obsiany, wilgotny lub zbyt suchy.

Wskazówki umożliwiające uzyskanie optymalnego rezultatu:

- Należy tylko nacinać glebę, aby nie uszkodzić korzeni trawy. (⇨ 10.5)
- Urządzenie prowadzić po prostych równoległych pasach.
- Utrzymywać stałą prędkość pracy.
- Unikać dłuższego zatrzymywania się w jednym miejscu.
- W przypadku mocnego „sfilcowania“ trawnika należy przeprowadzić ponowną wertykulację prostopadle do pasów wykonanych za pierwszym razem.

Po wertykulacji:

- Oczyścić trawnik z materiału usuniętego podczas wertykulacji.
- Nawieźć trawnik i ewentualnie ponownie posiać trawę w miejscach, w których trawa nie wzeszła.
- Obficie podlać trawnik.

8.2 Wskazówki dotyczące spulchniania odchwaszczającego

Spulchnianie odchwaszczające ma równie duże znaczenie dla uzyskania równomiernie porośniętego i zadbanego trawnika jak wertykulacja.

Zabieg wykonywany przy użyciu wałka napowietrzającego umożliwia usunięcie powierzchniowej warstwy sfilcowanej trawy. Zabieg ten poprawia dostęp powietrza oraz pobieranie substancji odżywczych z gleby i zapobiega nadmiarowi wilgoci.

Okres spulchniania:

W przeciwieństwie do wertykulacji spulchnianie odchwaszczające można przeprowadzać przez cały rok; jest ono uzasadnione w celu przeciwdziałania zagęszczeniu powierzchni gleby.

Przygotowanie trawnika:

Przed spulchnianiem odchwaszczającym należy skosić trawę do wysokości około 2–3 cm.

Trawnik nie może być świeżo obsiany, wilgotny lub zbyt suchy.

Wskazówki umożliwiające uzyskanie optymalnego rezultatu:

- Wybrać głębokość roboczą. (⇨ 10.5)
- Urządzenie prowadzić po prostych równoległych pasach.
- Utrzymywać stałą prędkość pracy.
- Unikać dłuższego zatrzymywania się w jednym miejscu.

- W przypadku mocnego „sfilcowania“ trawnika należy przeprowadzić ponowne spulchnianie odchwaszczające prostopadle do pasów wykonanych za pierwszym razem.

Po spulchnianiu odchwaszczającym:

- Oczyścić trawnik z odpadów roślinnych.
- Obficie podlać trawnik.

8.3 Obszar pracy użytkownika

- Ze względów bezpieczeństwa podczas pracy silnika elektrycznego użytkownik powinien przebywać zawsze w obszarze pracy za uchwytem kierującym. Należy zawsze zachowywać bezpieczny odstęp ustalony przez uchwyt kierujący.
- Wertykulator może obsługiwać tylko jedna osoba; osoby postronne powinny przebywać w bezpiecznej odległości od obszaru zagrożenia. (⇨ 4.)

8.4 Właściwe obciążenie silnika elektrycznego

Wertykulator można obciążać tylko w takim stopniu, aby prędkość obrotowa silnika elektrycznego nie uległa znaczącemu zmniejszeniu.

W przypadku zmniejszania się prędkości obrotowej zredukować prędkość posuwania się. Jeżeli jest to niezbędne, wybrać mniejszą głębokość roboczą i następnie kontynuować wertykulację lub spulchnianie odchwaszczające.

8.5 Termiczne zabezpieczenie silnika elektrycznego przed przeciążeniem

W przypadku przeciążenia silnika elektrycznego w czasie pracy wbudowane termiczne zabezpieczenie przed przeciążeniem wyłącza samoczynnie silnik elektryczny.

Przyczyny przeciążenia:

– zbyt duża prędkość posuwania się,
– zbyt głębokie zagłębianie się noży lub zębów sprężynowych w glebie,
– niewłaściwy lub zbyt długi przewód przyłączeniowy (spadek napięcia) (⇨ 10.1),
– niedostateczne oczyszczenie kanałów powietrza chłodzącego.

Ponowne uruchomienie

Po ochłodzeniu urządzenia, trwającym maksymalnie 10 min (w zależności od temperatury otoczenia), możliwe jest ponowne uruchomienie urządzenia. (⇨ 10.)

8.6 Blokowanie się zespołu roboczego lub wałka napowietrzającego

Natychmiast wyłączyć silnik elektryczny i wyciągnąć wtyczkę z gniazdka elektrycznego. Następnie sprawdzić urządzenie, a zwłaszcza zespół roboczy wertykulatora lub wałek napowietrzający, pod kątem uszkodzeń i usunąć przyczynę usterki.

9. Urządzenia zabezpieczające

Urządzenie zostało wyposażone w wiele urządzeń zabezpieczających, gwarantujących bezpieczną obsługę i zabezpieczających je przed nieprawidłowym użyciem.

Niebezpieczeństwo zranienia!
W przypadku stwierdzenia usterki urządzeń zabezpieczających nie wolno uruchamiać urządzenia. Należy zwrócić się do autoryzowanego dealera firmy STIHL.

9.1 Urządzenia zabezpieczające

Wertykulator jest wyposażony w urządzenia zabezpieczające, które zapobiegają niezamierzonemu zetknięciu się z nożami lub zębami sprężynowymi i wyrzucanym materiałem usuniętym podczas wertykulacji.
Należą do nich: obudowa, kosz, osłona wyrzutu i prawidłowo zamontowany uchwyt kierujący.

9.2 Obsługa oburęczna

Silnik elektryczny można włączyć tylko po naciśnięciu i przytrzymaniu przycisku włączającego prawą ręką, a następnie przyciągnięciu lewą ręką dźwigni hamulca silnika do uchwytu kierującego.

10. Uruchamianie urządzenia

10.1 Podłączenie urządzenia do zasilania

Niebezpieczeństwo porażenia prądem!
Należy zwrócić szczególną uwagę na wskazówki zamieszczone w rozdziale „Zasady bezpiecznej pracy“ (⇨ 4.).

W przypadku stosowania bębna do zwijania przewodu przewód przyłączeniowy należy również całkowicie rozwinąć. W przeciwnym razie może dojść do utraty mocy i przegrzania, spowodowanych opornością elektryczną.

Dopuszczone do stosowania są wyłącznie przewody przyłączeniowe o klasie nie niższej niż następujące przewody w osłonie gumowej:
H07 RN-F DIN/VDE 0282

Minimalny przekrój:
długość do 25 m: 1,5 mm²
długość do 50 m: 2,5 mm²

Gniazda wtyczkowe przewodów przyłączeniowych muszą być wykonane z gumy lub powleczone gumą i spełniać wymagania następującej normy:
DIN/VDE 0620

Napięcie zasilające i częstotliwość napięcia zasilającego powinny być zgodne z danymi na tabliczce znamionowej lub zamieszczonymi w rozdziale „Dane techniczne“ (⇨ 17.).

Przewód sieciowy musi być odpowiednio zabezpieczony (⇨ 17.).

Urządzenie to zostało zaprojektowane do pracy przy zasilaniu z sieci o impedancji Z_{maks} w punkcie przyłączenia (podłączenia instalacji domowej) wynoszącej maksymalnie **0,49 oma** (przy 50 Hz).

Podczas eksploatacji urządzenia użytkownik powinien zasilać je tylko z sieci elektrycznej, która spełnia te wymagania. W razie potrzeby informacje dotyczące impedancji sieci można uzyskać od lokalnego dostawcy energii elektrycznej.

10.2 Zaczep przewodu

10

Podczas pracy zaczep przewodu zapobiega niezamierzonemu wyciągnięciu przewodu przyłączeniowego i ewentualnemu uszkodzeniu wtyczki urządzenia.

Dlatego przewód przyłączeniowy powinien być poprowadzony przez zaczep przewodu.

- Przewód przyłączeniowy (1) uformować w pętlę i przeprowadzić przez otwór (2).
- Założyć pętlę przewodu na hak (3) i zacisnąć.

10.3 Włączanie wertykulatora

11

Niebezpieczeństwo zranienia!
Włączając silnik elektryczny, nigdy nie przechylać wertykulatora.

- 1 Nacisnąć i przytrzymać przycisk włączający (1).
- 2 Przyciągnąć dźwignię hamulca silnika (2) do uchwytu kierującego i przytrzymać.
- Przycisk włączający (1) można zwolnić po przyciągnięciu dźwigni hamulca silnika (2).
- Przystąpić do pielęgnacji trawnika.

W przypadku zbyt głębokiego ustawienia zespołu roboczego wertykulatora lub wałka napowietrzającego wertykulator może szarpnąć podczas ruszania.

10.4 Wyłączanie wertykulatora

12

- Zwolnić dźwignię hamulca silnika (1). Silnik elektryczny i zespół roboczy wertykulatora lub wałek napowietrzający zatrzymują się całkowicie po krótkim czasie wybiegu.

10.5 Ustawianie głębokości roboczej

13

Głębokość roboczą można ustawiać bezstopniowo.

Zakres regulacji: **15 mm**.

- Wyłączyć silnik elektryczny. (⇨ 10.4)
- Obracając pokrętło głębokości roboczej (1), zmienić położenie zespołu roboczego wertykulatora / wałka napowietrzającego.

W prawo: obniżanie zespołu roboczego wertykulatora lub wałka napowietrzającego

W lewo: podnoszenie zespołu roboczego wertykulatora lub wałka napowietrzającego

Pozycja transportowa: zespół roboczy wertykulatora lub wałek napowietrzający całkowicie podniesiony; nie zagłębia się w glebie.

Wskazówki:

– Wertykulację lub spulchnianie odchwaszczające rozpoczynać zawsze przy małej głębokości roboczej. Jeżeli uzyskany efekt nie jest zadawalający, należy stopniowo zwiększać głębokość roboczą.

– **Zużycie noży lub zębów sprężynowych** można skompensować przez wybranie większej głębokości roboczej.

– Nie powinno się wybierać najgłębszego ustawienia w przypadku nowych noży lub zębów sprężynowych, ponieważ może to spowodować uszkodzenie korzeni trawy podczas wertykulacji lub spulchniania odchwaszczającego.

Głębokość robocza zależy od podłoża i zużycia noży lub zębów sprężynowych. Obracające się noże lub zęby sprężynowe i masa własna wertykulatora dociskają go do powierzchni trawnika. Dlatego na miękkiej glebie nacinanie jest głębsze niż na utwardzonej.

10.6 Opróżnianie kosza

14

Niebezpieczeństwo zranienia! Ze względów bezpieczeństwa przed zdjęciem kosza (1) wyłączyć silnik elektryczny i wyciągnąć wtyczkę.

- Zdjąć kosz (1). (⇨ 7.5)
- Opróżnić z materiału usuniętego podczas wertykulacji.
- Założyć kosz (1). (⇨ 7.5)

11. Konserwacja

11.1 Informacje ogólne

Niebezpieczeństwo zranienia! Należy zwrócić szczególną uwagę na wskazówki zamieszczone w rozdziale „Zasady bezpiecznej pracy“ (⇨ 4.).

Coroczna konserwacja w serwisie Autoryzowanego Dealera:

Wertykulator powinien być raz w roku sprawdzany przez serwis Autoryzowanego Dealera. Zaleca się korzystanie z usług serwisu Autoryzowanego Dealera firmy STIHL.

11.2 Czyszczenie urządzenia

15

Okresy międzyobsługowe:
Po każdym użyciu

Staranne obchodzenie się z urządzeniem chroni je przed uszkodzeniem i wydłuża czas jego eksploatacji.

- Ustawić wertykulator na stabilnym, poziomym i równym podłożu.
- **Pozycja ułatwiająca czyszczenie:** Zdjąć kosz (⇨ 7.5). Otworzyć zatrzask (1) i położyć do tyłu uchwyt kierujący (2). Ostrożnie przechylić wertykulator, podnosząc go za przedni uchwyt transportowy (3). Ustawić urządzenie w sposób pokazany na rysunku i położyć uchwyt kierujący na podłożu.
- Urządzenie należy czyścić tylko wodą, za pomocą szczotki lub szmatki. Osadzone pozostałości należy usunąć za pomocą patyczka. W razie potrzeby użyć specjalnego środka czyszczącego (np. firmy STIHL).
- Nie kierować strumienia wody lub wysokociśnieniowych urządzeń czyszczących na elementy elektryczne (np. przełączniki), części silnika elektrycznego, paski klinowe, kanały powietrza chłodzącego, uszczelki i miejsca ułożyskowania.
- Wyczyścić zespół roboczy wertykulatora lub wałek napowietrzający.
- Oczyścić z zanieczyszczeń kanał powietrza chłodzącego z boku urządzenia, aby umożliwić odpowiednie chłodzenie silnika elektrycznego.

11.3 Silnik elektryczny i koła

Silnik elektryczny nie wymaga obsługi.

Łożyska kół są bezobsługowe.

11.4 Górna część uchwytu kierującego

Okresy międzyobsługowe:
Przed każdym użyciem

- Sprawdzić górną część uchwytu kierującego powleczoną warstwą izolacyjną. W razie jej uszkodzenia nie uruchamiać wertykulatora; zlecić serwisowi Autoryzowanego Dealera wymianę górnej części uchwytu kierującego. Zaleca się korzystanie z usług serwisu Autoryzowanego Dealera firmy STIHL.

11.5 Zespół roboczy

Niebezpieczeństwo zranienia!
Zużyte noże mogą odłamać się i spowodować bardzo poważne obrażenia. Dlatego należy koniecznie wykonać obsługę techniczną w opisany sposób.

Okresy międzyobsługowe:
Przed każdym użyciem

- Obrócić wertykulator do pozycji ułatwiającej czyszczenie. (⇨ 11.2)
- Sprawdzić zespół roboczy (składający się z wału nożowego, noży, nakrętek, podkładek i tulei dystansowych) pod kątem zużycia, mocnego osadzenia, rys lub innych uszkodzeń.

Kontrola zużycia:

Noże należy wymienić, gdy gleba nie jest nacinana także przy największej głębokości roboczej (stopień 6). Należy zawsze wymieniać cały komplet noży.
Nie ostrzyć noży!

Naprawę lub wymianę uszkodzonych lub zużytych części należy zlecić w serwisie Autoryzowanego Dealera. Zaleca się korzystanie z usług serwisu Autoryzowanego Dealera firmy STIHL.

11.6 Przechowywanie i przerwa zimowa

- Wertykulator oraz dodatkowy zespół roboczy wertykulatora / wałek napowietrzający przechowywać w suchym, zamkniętym i niezakurzonym pomieszczeniu. Urządzenie należy przechowywać w miejscu niedostępnym dla dzieci.
- Przechowywać tylko sprawny technicznie wertykulator; w razie potrzeby złożyć uchwyt kierujący.(⇨ 7.4)
- Wszystkie nakrętki, śruby i wkręty powinny być dobrze dokręcone, wymienić nieczytelne etykiety na urządzeniu z informacjami o zagrożeniu i ostrzeżeniami, sprawdzić całe urządzenie i kosz pod względem zużycia lub uszkodzenia. Wymienić zużyte lub uszkodzone części.
- Przed przechowywaniem urządzenia należy usunąć ewentualne usterki.

W przypadku dłuższego przestoju wertykulatora (przerwa zimowa) należy dodatkowo uwzględnić następujące punkty:

- Starannie oczyścić wszystkie zewnętrzne części urządzenia.
- Dobrze nasmarować lub naoliwić wszystkie części ruchome.

12. Transport

12.1 Transport

16

Niebezpieczeństwo zranienia!
Przed transportem należy zwrócić szczególną uwagę na wskazówki zamieszczone w rozdziale „Zasady bezpiecznej pracy“. (⇨ 4.)
Na czas transportu należy zawsze zakładać odpowiednią odzież ochronną (buty ochronne, mocne rękawice ochronne).
Przed podnoszeniem lub transportem należy zawsze odłączyć przewód sieciowy.

Przenoszenie urządzenia:

- Przed transportem urządzenia zawsze ustawiać zespół roboczy wertykulatora / wałek napowietrzający w najwyższym położeniu, aby zapobiec obrażeniom ciała i uszkodzeniom podłoża. (⇨ 10.5)
- Należy zawsze zwracać uwagę na odpowiednią odległość noży lub zębów sprężynowych od części ciała, a zwłaszcza od stóp i nóg.
- Nie przesuwać i nie przeciągać urządzenia przez miejsca o różnej wysokości (np. stopnie).
- Kosz wolno wykorzystywać wyłącznie do transportu materiału usuniętego podczas wertykulacji.
- **Samodzielne przenoszenie wertykulatora:** Urządzenie podnosić lub przenosić, trzymając za tylny uchwyt transportowy (1).
- **Przenoszenie wertykulatora przez dwie osoby: Podnosić lub przenosić urządzenie, trzymając za** przedni uchwyt transportowy (2) i górną część uchwytu kierującego (3), a przy złożonej górnej części uchwytu kierującego – za dolną część uchwytu kierującego (4).

Mocowanie urządzenia:

- Wertykulator, kosz i dodatkowy zespół roboczy wertykulatora lub wałek napowietrzający należy zamocować na powierzchni ładunkowej za pomocą odpowiednich elementów mocujących. Transportować tylko urządzenie ustawione na kołach.
- Liny lub pasy mocować do dolnej części uchwytu kierującego (4) oraz do tylnego uchwytu transportowego (1). W razie potrzeby złożyć uchwyt kierujący.

13. Ograniczanie zużycia i zapobieganie uszkodzeniom

Wskazówki dotyczące konserwacji i pielęgnacji

Wertykulator prowadzony ręcznie, z napędem elektrycznym (STIHL RLE)

Firma STIHL nie ponosi żadnej odpowiedzialności za szkody materialne i osobiste, powstałe w wyniku nieprzestrzegania wskazówek zawartych w niniejszej instrukcji obsługi, w szczególności tych, które dotyczą bezpiecznej pracy, obsługi i konserwacji lub tych, które wystąpią w wyniku zastosowania niewłaściwych akcesoriów lub części zamiennych.

Aby zapobiec uszkodzeniu lub nadmiernemu zużyciu urządzenia STIHL, należy przestrzegać następujących wskazówek.

1. Części zużywające się

Nawet w przypadku właściwej eksploatacji urządzeń STIHL niektóre części ulegają normalnemu zużyciu i powinny być wymieniane w zależności od rodzaju i czasu pracy.

Należą do nich m.in.:

– zespół roboczy
– wałek napowietrzający
– pasek klinowy
– kosz

2. Przestrzeganie zaleceń instrukcji obsługi

Urządzenie STIHL należy eksploatować, konserwować i przechowywać w sposób przedstawiony w instrukcji obsługi. Użytkownik odpowiada za wszystkie uszkodzenia wynikające z nieprzestrzegania przepisów bezpieczeństwa oraz wskazówek dotyczących obsługi i konserwacji urządzenia.

Dotyczy to przede wszystkim:

– nieodpowiedniego przewodu elektrycznego (przekrój);
– niewłaściwego podłączenia elektrycznego (napięcia);
– dokonywania zmian w urządzeniu bez zgody firmy STIHL;
– korzystania z narzędzi lub osprzętu, które nie zostały dopuszczone dla danego urządzenia, nie są odpowiednie lub są niskiej jakości;
– niezgodnej z przeznaczeniem eksploatacji urządzenia;
– wykorzystywania urządzenia podczas imprez sportowych lub w zawodach;
– szkód wynikłych z eksploatacji urządzenia z uszkodzonymi częściami.

3. Czynności konserwacyjne

Należy regularnie wykonywać wszystkie czynności podane w rozdziale „Konserwacja“.

Jeżeli użytkownik nie może sam wykonać czynności związanych z konserwacją, powinien zlecić ich wykonanie Dealerowi.

Firma STIHL zaleca, aby prace konserwacyjne oraz naprawy były wykonywane wyłącznie przez autoryzowanego dealera firmy STIHL.

Dla dealerów firmy STIHL organizowane są regularne szkolenia; oferowana jest też informacja techniczna.

W wyniku niewykonania tych czynności mogą powstać uszkodzenia, za które odpowiada użytkownik.

Zalicza się do nich m.in.:

– uszkodzenia silnika elektrycznego w następstwie niedokładnego oczyszczenia kanałów powietrza chłodzącego,
– korozję i inne uszkodzenia wynikłe z niewłaściwego składowania,
– uszkodzenie urządzenia wynikłe z używania części zamiennych niskiej jakości,
– uszkodzenia w następstwie nieterminowo lub niewłaściwie wykonanej konserwacji lub napraw wykonywanych w warsztatach, które nie należą do Dealera.

14. Ochrona środowiska

Materiału powstałego po wertykulacji nie należy wyrzucać do śmieci – należy go kompostować.

Opakowanie, urządzenie i osprzęt zostały wyprodukowane z materiałów będących surowcami wtórnymi, w związku z czym należy je odpowiednio utylizować.

Sortowanie i utylizacja odpadów są korzystne dla środowiska i umożliwiają ponowne wykorzystanie surowców. Z tego względu po upływie okresu eksploatacji należy urządzenie przekazać do punktu skupu surowców wtórnych. Należy zwrócić szczególną uwagę na informacje zamieszczone w rozdziale „Utylizacja“. (⇨ 4.9)

Skontaktować się z firmą zajmującą się recyklingiem lub z autoryzowanym serwisem, aby uzyskać informacje na temat prawidłowej utylizacji odpadów.

15. Typowe części zamienne

Zespół roboczy wertykulatora:
6291 700 3500

Wałek napowietrzający:
6291 710 5200

Śruby zespołu narzędzi:
6291 951 3505

16. Deklaracja zgodności UE

16.1 Wertykulator prowadzony ręcznie, z napędem elektrycznym (STIHL RLE)

STIHL Tirol GmbH
Hans Peter Stihl-Straße 5
6336 Langkampfen
Austria

oświadcza na własną odpowiedzialność, że następujące urządzenie

wertykulator prowadzony ręcznie, z napędem elektrycznym (STIHL RLE),

Producent	**STIHL**
Typ	RLE 240.0
Nr identyfikacji serii:	6291

odpowiada następującym dyrektywom WE:
2000/14/EC, 2002/96/EC, 2006/42/EC, 2011/65/EU, 2014/30/EU

Urządzenie to zostało skonstruowane i wyprodukowane zgodnie z następującymi normami:
EN 60335-1, EN 50636-2-92

Wyroby są projektowane i produkowane zgodnie z wersjami norm obowiązującymi w dniu produkcji.

Zastosowana procedura oceny zgodności: załącznik V (2000/14/EC)

Nazwa i adres jednostki certyfikującej:

TÜV Rheinland LGA Products GmbH
Tillystraße 2
D-90431 Nürnberg

Miejsce złożenia i przechowywania Dokumentacji technicznej:
Sven Zimmermann
STIHL Tirol GmbH

Rok produkcji i numer serii urządzenia są podane na jego tabliczce znamionowej.

Zmierzony poziom mocy akustycznej:
90,1 dB(A)

Gwarantowany poziom mocy akustycznej:
95 dB(A)

Langkampfen,
2019-01-02 (RRRR-MM-DD)

STIHL Tirol GmbH

Sven Zimmermann

Kierownik działu konstrukcyjnego

17. Dane techniczne

Typ	**RLE 240.0**
Nr identyfikacji serii	6291
Silnik, rodzaj konstrukcji	silnik elektryczny
Napięcie	230 V~
Pobór mocy	1500 W
Częstotliwość	50 Hz
Bezpiecznik	>10 A
Klasa ochronności	II
Stopień ochrony	IPX4
Urządzenie wertykulujące	20 noży nieruchomych
Wałek napowietrzający	ruchome zęby sprężynowe (11 x 2)
Napęd noży wertykulatora / wałka napowietrzającego	stały
Prędkość obr. silnika	4100 obr/min
Szerokość robocza	34 cm
Głębokość robocza	bezstopniowa regulacja w zakresie 15 mm
Średn. koła przedniego	140 mm
Średn. koła tylnego	170 mm
Długość	131 cm
Szerokość	56 cm
Wysokość	119 cm
Ciężar	16 kg
Pojemność kosza	50 l

Emisja hałasu:

Zgodnie z dyrektywą 2000/14/EC:

Typ	RLE 240.0
Gwarantowany poziom mocy akustycznej L_{WAd}	95 dB(A)
Zgodnie z dyrektywą 2006/42/EC:	
Poziom ciśnienia akustycznego na stanowisku pracy L_{pA}	79 dB(A)
Niepewność pomiarowa K_{pA}	3 dB(A)
Drgania dłoni / ramienia:	
Wartość przyspieszenia drgań wg normy EN 12096:	
Zmierzona wartość a_{hw}	5,2 m/s^2
Niepewność pomiarowa K_{hw}	2,08 m/s^2
Pomiar zgodnie z EN 20643, EN 50636-2-92	

18. Wykrywanie usterek

🛠 ewent. zwrócić się do autoryzowanego dealera firmy STIHL.

Usterka:
Nie można uruchomić silnika elektrycznego

Możliwa przyczyna:
- Brak napięcia zasilającego
- Przycisk włączający nie został naciśnięty
- Zespół roboczy wertykulatora lub wałek napowietrzający jest zablokowany.
- Uszkodzony przewód przyłączeniowy / wtyczka / gniazdko wtyczkowe lub wyłącznik
- Zadziałało termiczne zabezpieczenie silnika elektrycznego przed przeciążeniem

Usunięcie usterki:
- Sprawdzić bezpiecznik (⇨ 10.1)
- Nacisnąć przycisk włączający (⇨ 10.3)
- Wyczyścić obudowę i kanał wyrzutowy (wyciągnąć wtyczkę!) (⇨ 11.2)
- Sprawdzić przewód / wtyczkę / przełącznik i ewentualnie wymienić (⇨ 10.1), (🛠)
- Pozostawić urządzenie do ostygnięcia (⇨ 8.5), (🛠)

Usterka:
Częste działanie bezpieczników sieciowych

Możliwa przyczyna:
- Niewłaściwy przewód przyłączeniowy
- Przeciążenie instalacji elektrycznej
- Urządzenie przeciążone z powodu ustawienia noży lub zębów sprężynowych na zbyt dużą głębokość

Usunięcie usterki:
- Zastosować odpowiedni przewód przyłączeniowy (⇨ 10.1)
- Urządzenie podłączyć do innego obwodu elektrycznego
- Zmniejszyć głębokość roboczą i prędkość posuwania się (⇨ 10.5)

Usterka:
Mocne drgania podczas pracy

Możliwa przyczyna:
- Wadliwy zespół roboczy wertykulatora lub wałek napowietrzający
- Poluzowane mocowanie silnika elektrycznego

Usunięcie usterki:
- Sprawdzić noże lub zęby sprężynowe, wał nożowy, uchwyt, połączenia śrubowe i łożysko zespołu roboczego/wałka napowietrzającego; ewentualnie naprawić (⇨ 11.5), (🛠)
- Dokręcić śruby mocujące silnik elektryczny (🛠)

Usterka:
Niezadowalający rezultat pracy

Możliwa przyczyna:
- Zespół roboczy wertykulatora lub wałek napowietrzający ustawiony zbyt głęboko (miejsca nieporośnięte, duża zawartość trawy w materiale usuniętym podczas wertykulacji)
- Zespół roboczy wertykulatora lub wałek napowietrzający ustawiony zbyt wysoko (zbyt małe usuwanie sfilcowanej trawy)
- Osiągnięta granica zużycia noży lub zębów sprężynowych
- Pasek klinowy uszkodzony, zużyty lub zbyt słabo napięty

Usunięcie usterki:
- Zmniejszyć głębokość roboczą (⇨ 10.5)
- Zwiększyć głębokość roboczą (⇨ 10.5)
- Wymienić zespół roboczy wertykulatora lub wałek napowietrzający (⇨ 11.5), (🛠)
- Wymienić pasek klinowy (🛠)

Usterka:
Noże lub zęby sprężynowe się nie obracają

Możliwa przyczyna:
- Uszkodzony pasek klinowy

– Wadliwy zespół roboczy wertykulatora lub wałek napowietrzający

Usunięcie usterki:
– Wymienić pasek klinowy (🛠)
– Naprawić zespół roboczy wertykulatora / wałek napowietrzający (⇨ 11.5), (🛠)

Usterka:
Nie można ustawić głębokości roboczej

Możliwa przyczyna:
– Uszkodzenie pokrętła lub elementu regulacyjnego

Usunięcie usterki:
– Naprawić pokrętło lub element regulacyjny (🛠)

19. Plan czynności serwisowych

19.1 Potwierdzenie przekazania

Model: _____

Numer seryjny:

Data:

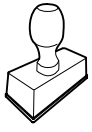

Następny przegląd

Data:

19.2 Potwierdzenie obsługi serwisowej

Niniejszą instrukcję obsługi należy przekazać autoryzowanemu dealerowi firmy STIHL wykonującemu czynności konserwacyjne.
W wydrukowanych polach Dealer potwierdza wykonanie czynności serwisowych.

Data wykonania obsługi serwisowej

Data następnej obsługi serwisowej

RLE 240

STIHL®

0478 670 9908 B

B INT 1