STIHL®

STIHL RE 90

Gebrauchsanleitung
Instruction Manual
Notice d'emploi
Istruzioni d'uso

Handleiding

(D) Gebrauchsanleitung
1 - 36

(GB) Instruction Manual
37 - 69

(F) Notice d'emploi
70 - 105

(I) Istruzioni d'uso
106 - 138

(NL) Handleiding
139 - 172

Inhaltsverzeichnis

1 Vorwort **2**

2 Informationen zu dieser Gebrauchsanleitung **2**
2.1 Geltende Dokumente 2
2.2 Kennzeichnung der Warnhinweise im Text 3
2.3 Symbole im Text 3

3 Übersicht **3**
3.1 Hochdruckreiniger 3
3.2 Spritzeinrichtung 4
3.3 Symbole 5

4 Sicherheitshinweise **5**
4.1 Warnsymbole 5
4.2 Bestimmungsgemäße Verwendung 6
4.3 Anforderungen an den Benutzer 6
4.4 Bekleidung und Ausstattung 7
4.5 Arbeitsbereich und Umgebung 7
4.6 Sicherheitsgerechter Zustand 8
4.7 Arbeiten 9
4.8 Reinigungsmittel 11
4.9 Wasser anschließen 11
4.10 Elektrisch anschließen 12
4.11 Transportieren 13
4.12 Aufbewahren 14
4.13 Reinigen, Warten und Reparieren 14

5 Sicherheitshinweise – Zubehör **15**
5.1 Strahlrohrverlängerung, Flächenreiniger, Rohrreinigungsset, Abgewinkeltes Strahlrohr und Winkeldüse 15

6 Hochdruckreiniger einsatzbereit machen **16**
6.1 Hochdruckreiniger einsatzbereit machen 16

7 Hochdruckreiniger zusammenbauen **16**
7.1 Hochdruckreiniger zusammenbauen 16
7.2 Hochdruckschlauch anbauen und abbauen 18
7.3 Spritzpistole anbauen und abbauen 18
7.4 Strahlrohr anbauen und abbauen 19
7.5 Düse anbauen und abbauen 19

8 An eine Wasserquelle anschließen **20**
8.1 Wasserfilter anschließen 20
8.2 Hochdruckreiniger an das Wassernetz anschließen 20
8.3 Hochdruckreiniger an eine andere Wasserquelle anschließen 21

9 Hochdruckreiniger elektrisch anschließen **22**
9.1 Hochdruckreiniger elektrisch anschließen 22

10 Hochdruckreiniger einschalten und ausschalten **22**
10.1 Hochdruckreiniger einschalten 22
10.2 Hochdruckreiniger ausschalten 23

11 Mit dem Hochdruckreiniger arbeiten **23**
11.1 Spritzpistole halten und führen 23
11.2 Hebel der Spritzpistole drücken und verriegeln 24
11.3 Reinigen 24
11.4 Mit Reinigungsmittel arbeiten 25

12 Nach dem Arbeiten **25**
12.1 Nach dem Arbeiten 25
12.2 Hochdruckreiniger mit einem Frostschutzmittel schützen 26

13 Transportieren **27**
13.1 Hochdruckreiniger transportieren 27

14 Aufbewahren **27**
14.1 Hochdruckreiniger aufbewahren 27

15 Reinigen **27**
15.1 Hochdruckreiniger und Zubehör reinigen 27
15.2 Düse und Strahlrohr reinigen 28
15.3 Wasserzulaufsieb reinigen 28
15.4 Wasserfilter reinigen 28

16 Warten **29**
16.1 Wartungsintervalle 29

17 Reparieren **29**

Original-Gebrauchsanleitung

Gedruckt auch chlorfrei gebleichtem Papier.
Druckfarben enthalten pflanzliche Öle, Papier ist recycelbar.

© ANDREAS STIHL AG & Co. KG 2018
0458-814-9621-A. VA1.H18.
0000008262_002_D

STIHL®

Diese Gebrauchsanleitung ist urheberrechtlich geschützt. Alle Rechte bleiben vorbehalten, besonders das Recht der Vervielfältigung, Übersetzung und der Verarbeitung mit elektronischen Systemen.

17.1 Hochdruckreiniger reparieren 29
18 Störungen beheben 30
18.1 Störungen des Hochdruckreinigers beheben 30
18.2 Dichtungen fetten 32
19 Technische Daten 32
19.1 Hochdruckreiniger STIHL RE 90 32
19.2 Verlängerungsleitungen 33
19.3 Schallwerte und Vibrationswerte 34
19.4 REACH 34
20 Ersatzteile und Zubehör 34
20.1 Ersatzteile und Zubehör 34
21 Entsorgen 34
21.1 Hochdruckreiniger entsorgen 34
22 EU-Konformitätserklärung 34
22.1 Hochdruckreiniger STIHL RE 90 34
23 Anschriften 35
23.1 STIHL Hauptverwaltung 35
23.2 STIHL Vertriebsgesellschaften 35
23.3 STIHL Importeure 35

1 Vorwort

Liebe Kundin, lieber Kunde,

es freut uns, dass Sie sich für STIHL entschieden haben. Wir entwickeln und fertigen unsere Produkte in Spitzenqualität entsprechend der Bedürfnisse unserer Kunden. So entstehen Produkte mit hoher Zuverlässigkeit auch bei extremer Beanspruchung.

STIHL steht auch für Spitzenqualität beim Service. Unser Fachhandel gewährleistet kompetente Beratung und Einweisung sowie eine umfassende technische Betreuung.

Wir danken Ihnen für Ihr Vertrauen und wünschen Ihnen viel Freude mit Ihrem STIHL Produkt.

Dr. Nikolas Stihl

WICHTIG! VOR GEBRAUCH LESEN UND AUFBEWAHREN.

2 Informationen zu dieser Gebrauchsanleitung

2.1 Geltende Dokumente

Es gelten die lokalen Sicherheitsvorschriften.

- Zusätzlich zu dieser Gebrauchsanleitung folgende Dokumente lesen, verstehen und aufbewahren:
  - Gebrauchsanleitung und Verpackung des verwendeten Zubehörs
  - Gebrauchsanleitung und Verpackung des verwendeten Reinigungsmittels

2.2 Kennzeichnung der Warnhinweise im Text

GEFAHR

Der Hinweis weist auf Gefahren hin, die zu schweren Verletzungen oder zum Tod führen.

- Die genannten Maßnahmen können schwere Verletzungen oder Tod vermeiden.

WARNUNG

Der Hinweis weist auf Gefahren hin, die zu schweren Verletzungen oder zum Tod führen **können**.

- Die genannten Maßnahmen können schwere Verletzungen oder Tod vermeiden.

HINWEIS

Der Hinweis weist auf Gefahren hin, die zu Sachschaden führen können.

- Die genannten Maßnahmen können Sachschaden vermeiden.

2.3 Symbole im Text

Dieses Symbol verweist auf ein Kapitel in dieser Gebrauchsanleitung.

3 Übersicht

3.1 Hochdruckreiniger

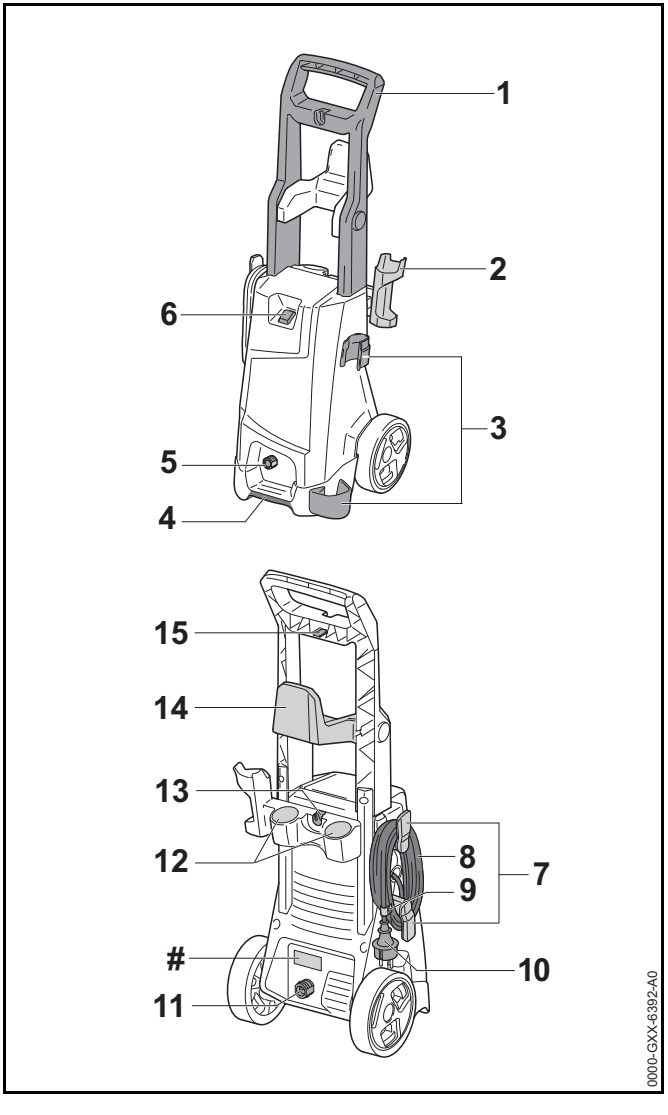

1 **Griff**
Der Griff dient zum Tragen und Bewegen des Hochdruckreinigers.

2 **Halter**
Der Halter dient zum Aufbewahren der Spritzpistole.

3 **Halter**
Der Halter dient zum Aufbewahren der Spritzeinrichtung.

4 **Transportgriff**
Der Transportgriff dient zum Tragen des Hochdruckreinigers.

5 **Stutzen**
Der Stutzen dient zum Anschluss des Hochdruckschlauchs.

6 **Kippschalter**
Der Kippschalter dient zum Einschalten und Ausschalten des Hochdruckreinigers.

7 **Halter**
Der Halter dient zum Aufbewahren der Anschlussleitung.

8 **Anschlussleitung**
Die Anschlussleitung verbindet den Hochdruckreiniger mit dem Netzstecker.

9 **Clip**
Der Clip hält den Netzstecker an der aufgewickelten Anschlussleitung.

10 **Netzstecker**
Der Netzstecker verbindet die Anschlussleitung mit einer Steckdose.

11 **Stutzen**
Der Stutzen dient zum Anschluss des Wasserschlauchs.

12 **Fächer**
Die Fächer dienen zum Aufbewahren der mitgelieferten Düsen.

13 **Halter**
Der Halter dient zum Aufbewahren des Sprühsets.

14 **Halter**
Der Halter dient zum Aufbewahren des Hochdruckschlauchs.

15 **Reinigungsnadel**
Die Reinigungsnadel dient zum Reinigen der Düse.

Leistungsschild mit Maschinennummer

3.2 Spritzeinrichtung

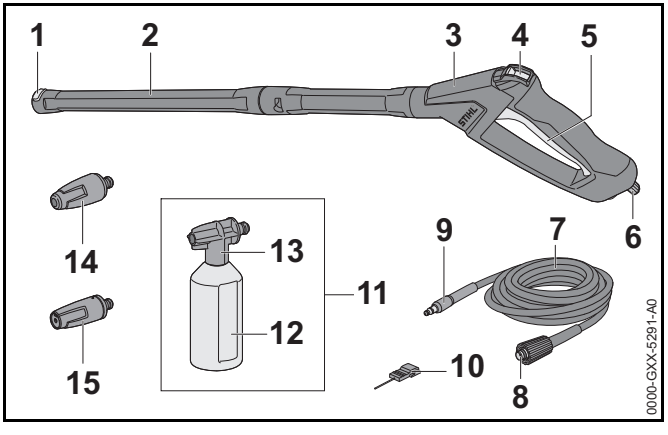

1 **Verriegelung**
Die Verriegelung hält die Düse im Strahlrohr.

2 **Strahlrohr**
Das Strahlrohr verbindet die Spritzpistole mit der Düse.

3 **Spritzpistole**
Die Spritzpistole dient zum Halten und Führen der Spritzeinrichtung.

4 **Rasthebel**
Der Rasthebel entsperrt den Hebel.

5 **Hebel**
Der Hebel öffnet und schließt das Ventil in der Spritzpistole. Der Hebel startet und stoppt den Wasserstrahl.

6 **Sperrhebel**
Der Sperrhebel hält den Stutzen in der Spritzpistole.

7 **Hochdruckschlauch**
Der Hochdruckschlauch leitet das Wasser von der Hochdruckpumpe zur Spritzpistole.

8 **Kupplung**
Die Kupplung verbindet den Hochdruckschlauch mit der Hochdruckpumpe.

9 **Stutzen**
Der Stutzen verbindet den Hochdruckschlauch mit der Spritzpistole.

10 **Reinigungsnadel**
Die Reinigungsnadel dient zum Reinigen der Düsen.

11 **Sprühset**
Das Sprühset dient zum Reinigen mit Reinigungsmitteln.

12 **Flasche**
Die Flasche enthält das Reinigungsmittel.

13 **Sprühdüse**
Die Sprühdüse mischt dem Wasser das Reinigungsmittel bei.

14 **Rotordüse**
Die Rotordüse erzeugt einen harten, rotierenden Wasserstrahl.

15 **Flachstrahldüse**
Die Flachstrahldüse erzeugt einen flachen Wasserstrahl.

3.3 Symbole

Die Symbole können auf dem Hochdruckreiniger, der Spritzeinrichtung und des Sprühsets sein und bedeuten Folgendes:

Der Rasthebel entsperrt in dieser Position den Hebel.

Der Rasthebel sperrt in dieser Position den Hebel.

Sprühset vor dem Transport leeren oder so sichern, dass es nicht umkippen und sich nicht bewegen kann.

Produkt nicht mit dem Hausmüll entsorgen.

Garantierter Schallleistungspegel nach Richtlinie 2000/14/EG in dB(A) um Schallemissionen von Produkten vergleichbar zu machen.

STIHL®
Diese Symbole kennzeichnen original STIHL Ersatzteile und original STIHL Zubehör.

4 Sicherheitshinweise

4.1 Warnsymbole

Die Warnsymbole auf dem Hochdruckreiniger bedeuten Folgendes:

Sicherheitshinweise und deren Maßnahmen beachten.

Gebrauchsanleitung lesen, verstehen und aufbewahren.

Schutzbrille und Gehörschutz tragen.

Wasserstrahl nicht auf Personen und Tiere richten.

Wasserstrahl nicht auf elektrische Anlagen, elektrische Anschlüsse, Steckdosen und stromführende Leitungen richten.

Wasserstrahl nicht auf Elektrogeräte und den Hochdruckreiniger richten.

Falls die Anschlussleitung oder die Verlängerungsleitung beschädigt ist: Netzstecker aus der Steckdose ziehen.

Hochdruckreiniger nicht direkt an das Trinkwassernetz anschließen.

Hochdruckreiniger während Arbeitsunterbrechungen, des Transports, der Aufbewahrung, Wartung oder Reparatur ausschalten.

Hochdruckreiniger nicht bei Temperaturen unter 0 °C verwenden, transportieren und aufbewahren.

4.2 Bestimmungsgemäße Verwendung

Der Hochdruckreiniger STIHL RE 90 dient zum Reinigen von zum Beispiel Fahrzeugen, Anhängern, Terrassen, Wegen und Fassaden.

Der Hochdruckreiniger ist nicht für die gewerbliche Nutzung geeignet.

Der Hochdruckreiniger darf bei Regen nicht verwendet werden.

⚠ WARNUNG

- Falls der Hochdruckreiniger nicht bestimmungsgemäß verwendet wird, können Personen schwer verletzt oder getötet werden und Sachschaden kann entstehen.
  - ► Hochdruckreiniger so verwenden, wie es in dieser Gebrauchsanleitung beschrieben ist.

Der Hochdruckreiniger STIHL RE 90 dient nicht für folgende Anwendungen:

– Reinigen von Asbestzement und ähnlichen Oberflächen

– Reinigen von Oberflächen, die mit bleihaltiger Farbe gestrichen oder lackiert sind

– Reinigen von Oberflächen, die mit Lebensmitteln in Kontakt kommen

– Reinigen des Hochdruckreinigers selbst

4.3 Anforderungen an den Benutzer

⚠ WARNUNG

- Benutzer ohne eine Unterweisung können die Gefahren des Hochdruckreinigers nicht erkennen oder nicht einschätzen. Der Benutzer oder andere Personen können schwer verletzt oder getötet werden.

  - ► Gebrauchsanleitung lesen, verstehen und aufbewahren.
  - ► Falls der Hochdruckreiniger an eine andere Person weitergegeben wird: Gebrauchsanleitung mitgeben.

- ► Sicherstellen, dass der Benutzer folgende Anforderungen erfüllt:
  - – Der Benutzer ist ausgeruht.
  - – Der Benutzer ist körperlich, sensorisch und geistig fähig, den Hochdruckreiniger zu bedienen und damit zu arbeiten.
  - – Der Benutzer ist volljährig.
  - – Der Benutzer hat eine Unterweisung von einem STIHL Fachhändler oder einer fachkundigen Person erhalten, bevor er das erste Mal den Hochdruckreiniger verwendet.
  - – Der Benutzer ist nicht durch Alkohol, Medikamente oder Drogen beeinträchtigt.
- ► Falls Unklarheiten bestehen: Einen STIHL Fachhändler aufsuchen.

4.4 Bekleidung und Ausstattung

⚠ WARNUNG

- Während der Arbeit können Gegenstände mit hoher Geschwindigkeit hochgeschleudert werden. Der Benutzer kann verletzt werden.

- ► Eine eng anliegende Schutzbrille tragen. Geeignete Schutzbrillen sind nach Norm EN 166 oder nach nationalen Vorschriften geprüft und mit der entsprechenden Kennzeichnung im Handel erhältlich.
- ► Ein langärmliges, eng anliegendes Oberteil und eine lange Hose tragen.

- Während der Arbeit entsteht Lärm. Lärm kann das Gehör schädigen.

- ► Einen Gehörschutz tragen.

- Während der Arbeit können sich Aerosole bilden. Eingeatmete Aerosole können die Gesundheit schädigen und allergische Reaktionen auslösen.
  - ► Eine Risikobeurteilung in Abhängigkeit von der zu reinigenden Oberfläche und deren Umfeld durchführen.
  - ► Falls die Risikobeurteilung ergibt, dass sich Aerosole bilden: Eine Atemschutzmaske der Schutzklasse FFP2 oder einer vergleichbaren Schutzklasse tragen.
- Falls der Benutzer ungeeignetes Schuhwerk trägt, kann er ausrutschen. Der Benutzer kann verletzt werden.
  - ► Festes, geschlossenes Schuhwerk mit griffiger Sohle tragen.

4.5 Arbeitsbereich und Umgebung

⚠ WARNUNG

- Unbeteiligte Personen, Kinder und Tiere können die Gefahren des Hochdruckreinigers und hochgeschleuderter Gegenstände nicht erkennen und nicht einschätzen. Unbeteiligte Personen, Kinder und Tiere können schwer verletzt werden und Sachschaden kann entstehen.
  - ► Unbeteiligte Personen, Kinder und Tiere aus dem Arbeitsbereich fernhalten.
  - ► Hochdruckreiniger nicht unbeaufsichtigt lassen.
  - ► Sicherstellen, dass Kinder nicht mit dem Hochdruckreiniger spielen können.

- Falls im Regen oder in feuchter Umgebung gearbeitet wird, kann es zu einem elektrischen Schlag kommen. Der Benutzer kann schwer verletzt oder getötet werden und der Hochdruckreiniger kann beschädigt werden.
  - ► Nicht im Regen arbeiten.
  - ► Hochdruckreiniger so aufstellen, dass er nicht durch herabtropfendes Wasser nass wird.
  - ► Hochdruckreiniger außerhalb des feuchten Arbeitsbereichs aufstellen.
- Elektrische Bauteile des Hochdruckreinigers können Funken erzeugen. Funken können in leicht brennbarer oder explosiver Umgebung Brände und Explosionen auslösen. Personen können schwer verletzt oder getötet werden und Sachschaden kann entstehen.
  - ► Nicht in einer leicht brennbaren und nicht in einer explosiven Umgebung arbeiten.

4.6 Sicherheitsgerechter Zustand

Der Hochdruckreiniger ist im sicherheitsgerechten Zustand, falls folgende Bedingungen erfüllt sind:

– Der Hochdruckreiniger ist unbeschädigt.

– Der Hochdruckschlauch, die Kupplungen und die Spritzeinrichtung sind unbeschädigt.

– Der Hochdruckschlauch, die Kupplungen und die Spritzeinrichtung sind richtig angebaut.

– Die Anschlussleitung, die Verlängerungsleitung und deren Netzstecker sind unbeschädigt.

– Der Hochdruckreiniger ist sauber und trocken.

– Die Spritzeinrichtung ist sauber.

– Die Bedienungselemente funktionieren und sind unverändert.

– Nur original STIHL Zubehör für diesen Hochdruckreiniger ist angebaut.

– Das Zubehör ist richtig angebaut.

⚠ WARNUNG

- In einem nicht sicherheitsgerechten Zustand können Bauteile nicht mehr richtig funktionieren und Sicherheitseinrichtungen außer Kraft gesetzt werden. Personen können schwer verletzt oder getötet werden.
  - ► Mit einem unbeschädigten Hochdruckreiniger arbeiten.
  - ► Mit einem unbeschädigten Hochdruckschlauch, unbeschädigten Kupplungen und einer unbeschädigten Spritzeinrichtung arbeiten.
  - ► Hochdruckschlauch, Kupplungen und Spritzeinrichtung so anbauen, wie es in dieser Gebrauchsanleitung beschrieben ist.
  - ► Mit einer unbeschädigten Anschlussleitung, Verlängerungsleitung und einem unbeschädigten Netzstecker arbeiten.
  - ► Falls der Hochdruckreiniger verschmutzt oder nass ist: Hochdruckreiniger reinigen und trocknen lassen.
  - ► Falls die Spritzeinrichtung verschmutzt ist: Spritzeinrichtung reinigen.
  - ► Hochdruckreiniger nicht verändern.
  - ► Falls die Bedienungselemente nicht funktionieren: Nicht mit dem Hochdruckreiniger arbeiten.
  - ► Nur original STIHL Zubehör für diesen Hochdruckreiniger anbauen.
  - ► Zubehör so anbauen, wie es in dieser Gebrauchsanleitung oder in der Gebrauchsanleitung des Zubehörs beschrieben ist.
  - ► Gegenstände nicht in die Öffnungen des Hochdruckreinigers stecken.
  - ► Falls Unklarheiten bestehen: Einen STIHL Fachhändler aufsuchen.

4.7 Arbeiten

⚠ WARNUNG

- Der Benutzer kann in bestimmten Situationen nicht mehr konzentriert arbeiten. Der Benutzer kann stolpern, fallen und schwer verletzt werden.
  - ► Ruhig und überlegt arbeiten.
  - ► Falls die Lichtverhältnisse und Sichtverhältnisse schlecht sind: Nicht mit dem Hochdruckreiniger arbeiten.
  - ► Hochdruckreiniger alleine bedienen.
  - ► Auf Hindernisse achten.
  - ► Auf dem Boden stehend arbeiten und das Gleichgewicht halten. Falls in der Höhe gearbeitet werden muss: Eine Hubarbeitsbühne oder ein sicheres Gerüst verwenden.
  - ► Falls Ermüdungserscheinungen auftreten: Eine Arbeitspause einlegen.
- Falls sich der Hochdruckreiniger während der Arbeit verändert oder sich ungewohnt verhält, kann der Hochdruckreiniger in einem nicht sicherheitsgerechten Zustand sein. Personen können schwer verletzt werden und Sachschaden kann entstehen.
  - ► Arbeit beenden, Netzstecker aus der Steckdose ziehen und einen STIHL Fachhändler aufsuchen.
  - ► Hochdruckreiniger stehend betreiben.
  - ► Hochdruckreiniger nicht abdecken um für einen ausreichenden Austausch der Kühlluft zu sorgen.
- Wenn der Hebel der Spritzpistole losgelassen wird, schaltet sich die Hochdruckpumpe automatisch aus und Wasser strömt nicht mehr aus der Düse. Der Hochdruckreiniger ist im Stand-By Betrieb und bleibt weiterhin eingeschaltet. Falls der Hebel der Spritzpistole gedrückt wird, schaltet sich die Hochdruckpumpe automatisch wieder ein und Wasser strömt aus der Düse. Personen können schwer verletzt werden und Sachschaden kann entstehen.
  - ► Wenn nicht gearbeitet wird: Hebel der Spritzpistole verriegeln.

  - ► Hochdruckreiniger ausschalten.
  - ► Netzstecker des Hochdruckreinigers aus der Steckdose ziehen.
- Wasser kann bei Temperaturen unter 0 °C auf der zu reinigenden Oberfläche und in Bauteilen des Hochdruckreinigers gefrieren. Der Benutzer kann ausrutschen, fallen und schwer verletzt werden. Sachschaden kann entstehen.
  - ► Hochdruckreiniger nicht bei Temperaturen unter 0 °C verwenden.
- Falls am Hochdruckschlauch, am Wasserschlauch oder an der Anschlussleitung gezogen wird, kann sich der Hochdruckreiniger bewegen und umfallen. Sachschaden kann entstehen.
  - ► Nicht am Hochdruckschlauch, am Wasserschlauch oder an der Anschlussleitung ziehen.
- Falls der Hochdruckreiniger auf einer schrägen, unebenen oder unbefestigten Fläche steht, kann er sich bewegen und umfallen. Sachschaden kann entstehen.
  - ► Hochdruckreiniger auf eine waagerechte, ebene und befestigte Fläche stellen.
- Falls in der Höhe gearbeitet wird, kann der Hochdruckreiniger oder die Spritzeinrichtung herunterfallen. Personen können schwer verletzt werden und Sachschaden kann entstehen.
  - ► Eine Hubarbeitsbühne oder ein sicheres Gerüst verwenden.
  - ► Hochdruckreiniger nicht auf eine Hubarbeitsbühne oder ein Gerüst stellen.
  - ► Falls die Reichweite des Hochdruckschlauchs nicht ausreicht: Hochdruckschlauch mit einer Hochdruckschlauchverlängerung verlängern.

- ► Spritzeinrichtung gegen Herunterfallen sichern.

- Der Wasserstrahl kann Asbestfasern aus Oberflächen lösen. Asbestfasern können sich nach dem Trocknen in der Luft verteilen und eingeatmet werden. Eingeatmete Asbestfasern können die Gesundheit schädigen.
  - ► Asbesthaltige Oberflächen nicht reinigen.

- Der Wasserstrahl kann Öl von Fahrzeugen oder Maschinen lösen. Das ölhaltige Wasser kann in die Erde, in Gewässer oder in die Kanalisation gelangen. Die Umwelt wird gefährdet.
  - ► Fahrzeugen oder Maschinen nur an Orten mit Ölabscheider im Wasserabfluss reinigen.

- Der Wasserstrahl kann zusammen mit bleihaltiger Farbe bleihaltige Aerosole und bleihaltiges Wasser bilden. Bleihaltige Aerosole und bleihaltiges Wasser können in die Erde, in Gewässer oder in die Kanalisation gelangen. Eingeatmete Aerosole können die Gesundheit schädigen und allergische Reaktionen auslösen. Die Umwelt wird gefährdet.
  - ► Oberflächen, die mit bleihaltiger Farbe gestrichen oder lackiert sind, nicht reinigen.

- Der Wasserstrahl kann empfindliche Oberflächen beschädigen. Sachschaden kann entstehen.
  - ► Empfindliche Oberflächen nicht mit der Rotordüse reinigen.
  - ► Empfindliche Oberflächen aus Gummi, Stoff, Holz und ähnlichen Materialien mit verringertem Arbeitsdruck und größerem Abstand reinigen.

- Falls die Rotordüse während der Arbeit in verschmutztes Wasser getaucht und betrieben wird, kann die Rotordüse beschädigt werden.
  - ► Rotordüse nicht in verschmutzem Wasser betreiben.
  - ► Falls ein Behälter gereinigt wird: Behälter leeren und Wasser während des Reinigens abfließen lassen.

- Angesaugte leicht brennbare und explosive Flüssigkeiten können Brände und Explosionen auslösen. Personen können schwer verletzt oder getötet werden und Sachschaden kann entstehen.
  - ► Leicht brennbare oder explosive Flüssigkeiten nicht ansaugen oder ausbringen.

- Angesaugte reizende, ätzende und giftige Flüssigkeiten können die Gesundheit gefährden und Bauteile des Hochdruckreinigers beschädigen. Personen können schwer verletzt oder getötet werden und Sachschaden kann entstehen.
  - ► Reizende, ätzende oder giftige Flüssigkeiten nicht ansaugen oder ausbringen.

- Der starke Wasserstrahl kann Personen und Tiere schwer verletzen und Sachschaden kann entstehen.

  - ► Wasserstrahl nicht auf Personen und Tiere richten.
  - ► Wasserstrahl nicht auf schlecht einsehbare Stellen richten.
  - ► Kleidung nicht reinigen, während sie getragen wird.
  - ► Schuhe nicht reinigen, während sie getragen werden.

- Falls elektrische Anlagen, elektrische Anschlüsse, Steckdosen und stromführende Leitungen mit Wasser in Kontakt kommen, kann es zu einem elektrischen Schlag kommen. Personen können schwer verletzt oder getötet werden und Sachschaden kann entstehen.

  - ► Wasserstrahl nicht auf elektrische Anlagen, elektrische Anschlüsse, Steckdosen und stromführende Leitungen richten.
  - ► Wasserstrahl nicht auf die Anschlussleitung oder die Verlängerungsleitung richten.

- Falls Elektrogeräte oder der Hochdruckreiniger mit Wasser in Kontakt kommen, kann es zu einem elektrischen Schlag kommen. Der Benutzer kann schwer verletzt oder getötet werden und Sachschaden kann entstehen.

- ► Wasserstrahl nicht auf Elektrogeräte oder auf den Hochdruckreiniger richten.
- ► Elektrogeräte und den Hochdruckreiniger von der zu reinigenden Oberfläche fernhalten.

- Ein falsch verlegter Hochdruckschlauch kann beschädigt werden. Durch die Beschädigung kann Wasser mit hohem Druck unkontrolliert in die Umgebung entweichen. Personen können schwer verletzt werden und Sachschaden kann entstehen.
  - ► Wasserstrahl nicht auf den Hochdruckschlauch richten.
  - ► Hochdruckschlauch so verlegen, dass er nicht gespannt oder verwickelt ist.
  - ► Hochdruckschlauch so verlegen, dass er nicht beschädigt, geknickt oder gequetscht wird oder scheuert.
  - ► Hochdruckschlauch vor Hitze, Öl und Chemikalien schützen.
- Ein falsch verlegter Wasserschlauch kann beschädigt werden und Personen können darüber stolpern. Personen können verletzt werden und der Wasserschlauch kann beschädigt werden.
  - ► Wasserstrahl nicht auf den Wasserschlauch richten.
  - ► Wasserschlauch so verlegen und kennzeichnen, dass Personen nicht stolpern können.
  - ► Wasserschlauch so verlegen, dass er nicht gespannt oder verwickelt ist.
  - ► Wasserschlauch so verlegen, dass er nicht beschädigt, geknickt oder gequetscht wird oder scheuert.
  - ► Wasserschlauch vor Hitze, Öl und Chemikalien schützen.
- Der starke Wasserstrahl verursacht Reaktionskräfte. Durch die auftretenden Reaktionskräfte kann der Benutzer die Kontrolle über die Spritzeinrichtung verlieren. Der Benutzer kann schwer verletzt werden und Sachschaden kann entstehen.
  - ► Spritzpistole mit beiden Händen festhalten.
  - ► So arbeiten, wie es in dieser Gebrauchsanleitung beschrieben ist.

4.8 Reinigungsmittel

⚠ WARNUNG

- Falls Reinigungsmittel mit der Haut oder den Augen in Kontakt kommen, können die Haut oder die Augen gereizt werden.
  - ► Gebrauchsanleitung des Reinigungsmittels beachten.
  - ► Kontakt mit Reinigungsmitteln vermeiden.
  - ► Falls Kontakt mit der Haut aufgetreten ist: Betroffene Hautstellen mit reichlich Wasser und Seife abwaschen.
  - ► Falls Kontakt mit den Augen aufgetreten ist: Augen mindestens 15 Minuten mit reichlich Wasser spülen und einen Arzt aufsuchen.
- Falsche Reinigungsmittel können den Hochdruckreiniger oder die Oberfläche des zu reinigenden Objektes beschädigen und die Umwelt schädigen.
  - ► Reinigungsmittel verwenden, die für die Anwendung mit Hochdruckreinigern freigegeben sind.
  - ► Gebrauchsanleitung des Reinigungsmittels beachten.
  - ► Falls Unklarheiten bestehen: Einen STIHL Fachhändler aufsuchen.

4.9 Wasser anschließen

⚠ WARNUNG

- Wenn der Hebel der Spritzpistole losgelassen wird entsteht im Wasserschlauch ein Rückstoß. Durch einen Rückstoß kann verschmutztes Wasser zurück in das Trinkwassernetz gedrückt werden. Das Trinkwasser kann verunreinigt werden.

- ► Hochdruckreiniger nicht direkt an das Trinkwassernetz anschließen.
- ► Hochdruckreiniger zusammen mit einem vorschriftsmäßigen Rückflussverhinderer an das Trinkwassernetz anschließen. Wenn Trinkwasser den Rückflussverhinderer durchflossen hat, wird es nicht mehr als Trinkwasser betrachtet.

■ Verschmutztes oder sandhaltiges Wasser kann Bauteile des Hochdruckreinigers beschädigen.
- ► Sauberes Wasser verwenden.
- ► Falls verschmutztes oder sandhaltiges Wasser verwendet wird: Hochdruckreiniger zusammen mit einem Wasserfilter betreiben.

■ Falls der Hochdruckreiniger mit zu wenig Wasser versorgt wird, können Bauteile des Hochdruckreinigers beschädigt werden.
- ► Wasserhahn vollständig aufdrehen.
- ► Sicherstellen, dass der Hochdruckreiniger mit ausreichend Wasser versorgt wird, 📖 19.1.

4.10 Elektrisch anschließen

Kontakt mit stromführenden Bauteilen kann durch folgende Ursachen entstehen:

– Die Anschlussleitung oder die Verlängerungsleitung ist beschädigt.

– Der Netzstecker der Anschlussleitung oder der Verlängerungsleitung ist beschädigt.

– Die Steckdose ist nicht richtig installiert.

⚠ GEFAHR

■ Kontakt mit stromführenden Bauteilen kann zu einem Stromschlag führen. Der Benutzer kann schwer verletzt oder getötet werden.
- ► Sicherstellen, dass die Anschlussleitung, Verlängerungsleitung und deren Netzstecker unbeschädigt sind.

Falls die Anschlussleitung oder die Verlängerungsleitung beschädigt ist:
- ► Beschädigte Stelle nicht berühren.
- ► Netzstecker aus der Steckdose ziehen.

- ► Anschlussleitung, Verlängerungsleitung und deren Netzstecker mit trockenen Händen anfassen.
- ► Netzstecker der Anschlussleitung oder Verlängerungsleitung in eine richtig installierte und abgesicherte Steckdose mit Schutzkontakt stecken.
- ► Hochdruckreiniger über einen Fehlerstrom-Schutzschalter (30 mA, 30 ms) anschließen.

■ Eine beschädigte oder ungeeignete Verlängerungsleitung kann zu einem elektrischen Schlag führen. Personen können schwer verletzt oder getötet werden.
- ► Eine Verlängerungsleitung mit dem richtigen Leitungsquerschnitt verwenden, 📖 19.2.
- ► Eine spritzwassergeschützte und für den Außeneinsatz zulässige Verlängerungsleitung verwenden.
- ► Eine Verlängerungsleitung verwenden, die die gleichen Eigenschaften besitzt, wie die Anschlussleitung des Hochdruckreinigers, 📖 19.2.

⚠ WARNUNG

- Während des Arbeitens kann eine falsche Netzspannung oder eine falsche Netzfrequenz zu einer Überspannung in dem Hochdruckreiniger führen. Der Hochdruckreiniger kann beschädigt werden.
  - ► Sicherstellen, dass die Netzspannung und die Netzfrequenz des Stromnetzes mit den Angaben auf dem Leistungsschild des Hochdruckreinigers übereinstimmen.
- Falls mehrere Elektrogeräte an einer Mehrfach-Steckdose angeschlossen sind, können während der Arbeit elektrische Bauteile überlastet werden. Die elektrischen Bauteile können sich erwärmen und einen Brand auslösen. Personen können schwer verletzt oder getötet werden und Sachschaden kann entstehen.
  - ► Hochdruckreiniger einzeln an eine Steckdose anschließen.
  - ► Hochdruckreiniger nicht an Mehrfach-Steckdosen anschließen.
- Eine falsch verlegte Anschlussleitung und Verlängerungsleitung kann beschädigt werden und Personen können darüber stolpern. Personen können verletzt werden und die Anschlussleitung oder Verlängerungsleitung kann beschädigt werden.
  - ► Anschlussleitung und Verlängerungsleitung so verlegen, dass der Wasserstrahl sie nicht berühren kann.
  - ► Anschlussleitung und Verlängerungsleitung so verlegen und kennzeichnen, dass Personen nicht stolpern können.
  - ► Anschlussleitung und Verlängerungsleitung so verlegen, dass sie nicht gespannt oder verwickelt sind.
  - ► Anschlussleitung und Verlängerungsleitung so verlegen, dass sie nicht beschädigt, geknickt oder gequetscht werden oder scheuern.
  - ► Anschlussleitung und Verlängerungsleitung vor Hitze, Öl und Chemikalien schützen.
  - ► Anschlussleitung und Verlängerungsleitung auf einem trockenen Untergrund verlegen.
- Während der Arbeit erwärmt sich die Verlängerungsleitung. Wenn die Wärme nicht abfließen kann, kann die Wärme einen Brand auslösen.
  - ► Falls eine Kabeltrommel verwendet wird: Kabeltrommel vollständig abwickeln.

4.11 Transportieren

⚠ WARNUNG

- Während des Transports kann der Hochdruckreiniger umkippen oder sich bewegen. Personen können verletzt werden und Sachschaden kann entstehen.
  - ► Hebel der Spritzpistole verriegeln.

  - ► Hochdruckreiniger ausschalten.
  - ► Netzstecker des Hochdruckreinigers aus der Steckdose ziehen.

  - ► Sprühset leeren oder so sichern, dass es nicht umkippen und sich nicht bewegen kann.
  - ► Hochdruckreiniger mit Spanngurten, Riemen oder einem Netz so sichern, dass er nicht umkippen und sich nicht bewegen kann.
- Wasser kann bei Temperaturen unter 0 °C in Bauteilen des Hochdruckreinigers gefrieren. Der Hochdruckreiniger kann beschädigt werden.
  - ► Hochdruckschlauch und Spritzeinrichtung entleeren.

  - ► Falls der Hochdruckreiniger nicht frostsicher transportiert werden kann: Hochdruckreiniger mit einem Frostschutzmittel auf Glykolbasis schützen.

4.12 Aufbewahren

⚠ WARNUNG

- Kinder können die Gefahren des Hochdruckreinigers nicht erkennen und nicht einschätzen. Kinder können schwer verletzt werden.
  - ► Hebel der Spritzpistole verriegeln.

  - ► Hochdruckreiniger ausschalten.
  - ► Netzstecker des Hochdruckreinigers aus der Steckdose ziehen.
  - ► Hochdruckreiniger außerhalb der Reichweite von Kindern aufbewahren.
- Die elektrischen Kontakte an dem Hochdruckreiniger und metallische Bauteile können durch Feuchtigkeit korrodieren. Der Hochdruckreiniger kann beschädigt werden.
  - ► Hochdruckreiniger sauber und trocken aufbewahren.
- Wasser kann bei Temperaturen unter 0 °C in Bauteilen des Hochdruckreinigers gefrieren. Der Hochdruckreiniger kann beschädigt werden.
  - ► Hochdruckschlauch und Spritzeinrichtung entleeren.

  - ► Falls der Hochdruckreiniger nicht frostsicher aufbewahrt werden kann: Hochdruckreiniger mit einem Frostschutzmittel auf Glykolbasis schützen.

4.13 Reinigen, Warten und Reparieren

⚠ WARNUNG

- Falls während der Reinigung, Wartung oder Reparatur der Netzstecker in eine Steckdose eingesteckt ist, kann der Hochdruckreiniger unbeabsichtigt eingeschaltet werden. Personen können schwer verletzt werden und Sachschaden kann entstehen.
  - ► Hebel der Spritzpistole verriegeln.

  - ► Hochdruckreiniger ausschalten.
  - ► Netzstecker des Hochdruckreinigers aus der Steckdose ziehen.
- Scharfe Reinigungsmittel, das Reinigen mit einem Wasserstrahl oder spitze Gegenstände können den Hochdruckreiniger beschädigen. Falls der Hochdruckreiniger nicht richtig gereinigt wird, können Bauteile nicht mehr richtig funktionieren und Sicherheitseinrichtungen außer Kraft gesetzt werden. Personen können schwer verletzt werden.
  - ► Hochdruckreiniger so reinigen, wie es in dieser Gebrauchsanleitung beschrieben ist.
- Falls der Hochdruckreiniger nicht richtig gewartet oder repariert wird, können Bauteile nicht mehr richtig funktionieren und Sicherheitseinrichtungen außer Kraft gesetzt werden. Personen können schwer verletzt oder getötet werden.
  - ► Hochdruckreiniger nicht selbst warten oder reparieren.
  - ► Falls die Anschlussleitung defekt oder beschädigt ist: Anschlussleitung von einem STIHL Fachhändler ersetzen lassen.
  - ► Falls der Hochdruckreiniger gewartet oder repariert werden muss: Einen STIHL Fachhändler aufsuchen.

5 Sicherheitshinweise – Zubehör

5.1 Strahlrohrverlängerung, Flächenreiniger, Rohrreinigungsset, Abgewinkeltes Strahlrohr und Winkeldüse

Strahlrohrverlängerung

⚠ WARNUNG

- Die Strahlrohrverlängerung verstärkt die Reaktionskräfte. Durch die auftretenden Reaktionskräfte kann der Benutzer die Kontrolle über die Spritzeinrichtung verlieren. Der Benutzer kann schwer verletzt werden und Sachschaden kann entstehen.
  - ► Nur eine Strahlrohrverlängerung anbauen.
  - ► Spritzpistole mit beiden Händen festhalten.
  - ► So arbeiten, wie es in dieser Gebrauchsanleitung beschrieben ist.

Flächenreiniger

⚠ WARNUNG

- Der Wasserstrahl kann den Benutzer verletzen.

  - ► Nicht unter den Flächenreiniger greifen.
  - ► Flächenreiniger so halten und führen, wie es in der Gebrauchsanleitung des Flächenreinigers beschrieben ist.

Rohrreinigungsset

⚠ WARNUNG

- Die Rohrreinigungsschlauch verstärkt die Reaktionskräfte. Falls der Hebel der Spritzpistole gedrückt wird und der Rohrreinigungsschlauch außerhalb des Rohrs ist, kann der Rohrreinigungsschlauch unkontrolliert umherschlagen. Der Benutzer kann die Kontrolle über den Rohrreinigungsschlauch verlieren. Der Benutzer kann schwer verletzt werden und Sachschaden kann entstehen.

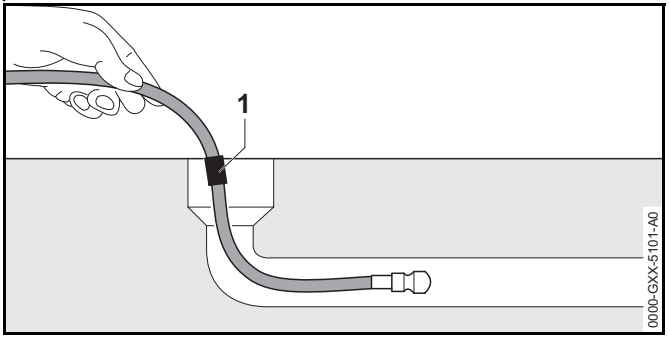

  - ► Hochdruckreiniger erst einschalten und Hebel der Spritzpistole erst drücken, wenn der Rohrreinigungsschlauch bis zur Markierung (1) in das Rohr eingeschoben ist.
  - ► Wenn die Markierung am Rohrreinigungsschlauch beim Herausziehen sichtbar ist:
    - – Hebel der Spritzpistole loslassen
    - – Hochdruckreiniger ausschalten
    - – Wasserhahn schließen
    - – Spritzpistole betätigen: Der Wasserdruck wird abgebaut
    - – Hebel der Spritzpistole verriegeln
- Innerhalb eines großen Rohrs kann der Rohrreinigungsschlauch die Richtung ändern und wieder aus der Öffnung des Rohrs herauskommen. Der Benutzer

kann die Kontrolle über den Rohrreinigungsschlauch verlieren. Der Benutzer kann schwer verletzt werden und Sachschaden kann entstehen.

- Rohr beobachten.
- Falls die Düse vom Rohrreinigungsschlauch aus dem Rohr herauskommt:
  - Hebel der Spritzpistole loslassen
  - Hebel der Spritzpistole verriegeln
  - Hochdruckreiniger ausschalten

Abgewinkeltes Strahlrohr und Winkeldüse

⚠ WARNUNG

- Ein abgewinkeltes Strahlrohr und die Winkeldüse verstärken die seitlichen Reaktionskräfte. Durch die auftretenden Reaktionskräfte kann der Benutzer die Kontrolle über die Spritzeinrichtung verlieren. Der Benutzer kann schwer verletzt werden und Sachschaden kann entstehen.
  - Nur eine Strahlrohrverlängerung anbauen.
  - Spritzpistole mit beiden Händen festhalten.

6 Hochdruckreiniger einsatzbereit machen

6.1 Hochdruckreiniger einsatzbereit machen

Vor jedem Arbeitsbeginn müssen folgende Schritte durchgeführt werden:

- Sicherstellen, dass sich der Hochdruckreiniger, der Hochdruckschlauch, die Schlauchkupplung und die Anschlussleitung im sicherheitsgerechten Zustand befinden, 📖 4.6.
- Hochdruckreiniger reinigen, 📖 15.
- Falls ein Wasserfilter verwendet wird und der Wasserfilter verschmutzt ist: Wasserfilter reinigen, 📖 15.4.
- Hochdruckreiniger auf einem standfesten und ebenen Untergrund rutsch- und kippsicher aufstellen.
- Hochdruckschlauch anbauen, 📖 7.2.1.
- Spritzpistole anbauen, 📖 7.3.1.
- Strahlrohr anbauen, 📖 7.4.1.
- Düse anbauen, 📖 7.5.1.
- Falls ein Reinigungsmittel verwendet wird: Mit Reinigungsmittel arbeiten, 📖 11.4.
- Falls Zubehör verwendet wird: Zubehör anbauen, 📖 5.
- Hochdruckreiniger an eine Wasserquelle anschließen, 📖 8.
- Hochdruckreiniger elektrisch anschließen, 📖 9.1.
- Falls die Schritte nicht durchgeführt werden können: Hochdruckreiniger nicht verwenden und einen STIHL Fachhändler aufsuchen.

7 Hochdruckreiniger zusammenbauen

7.1 Hochdruckreiniger zusammenbauen

Halter anbauen

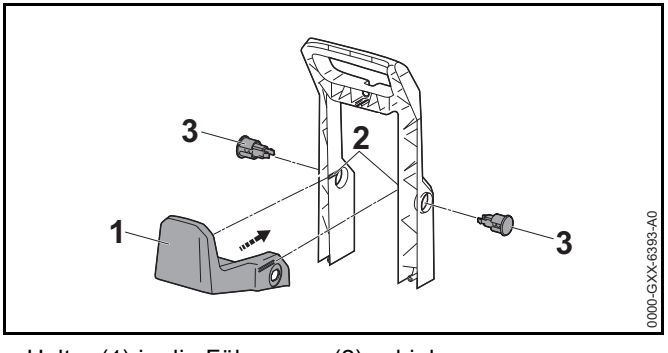

- Halter (1) in die Führungen (2) schieben.
  Der Halter (1) rastet hörbar ein.
- Stopfen (3) in die Aufnahmen schieben.
  Die Stopfen (3) rasten hörbar ein.

Griff anbauen und Reinigungsnadel einsetzen

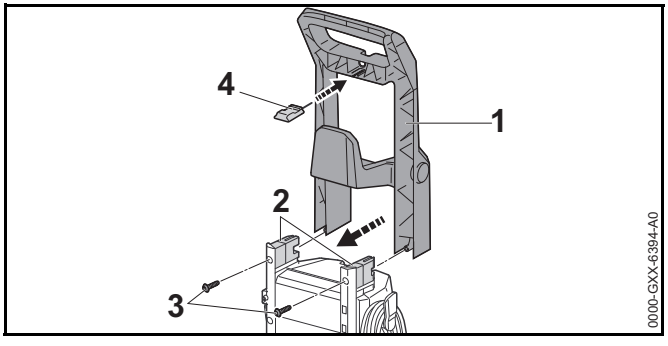

- Griff (1) auf die Halter (2) schieben.
- Schrauben (3) eindrehen und fest anziehen.
- Reinigungsnadel (4) einsetzen.

Halter anbauen

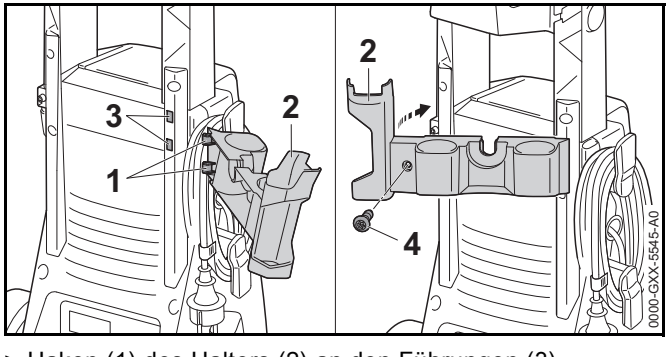

- Haken (1) des Halters (2) an den Führungen (3) einhängen.
- Halter (2) nach links klappen.
- Schraube (4) eindrehen und fest anziehen.

Düsen einsetzen

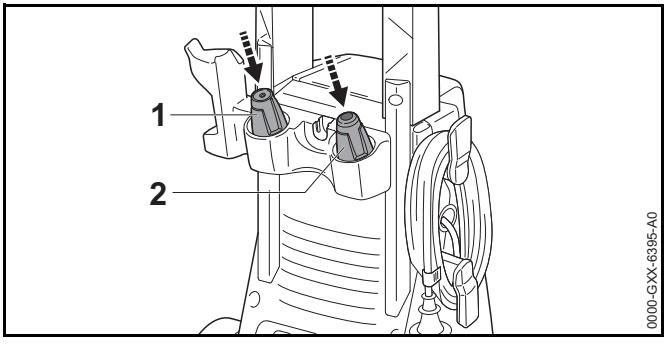

- Flachstrahldüse (1) und Rotordüse (2) einsetzen.

Sprühset anbauen

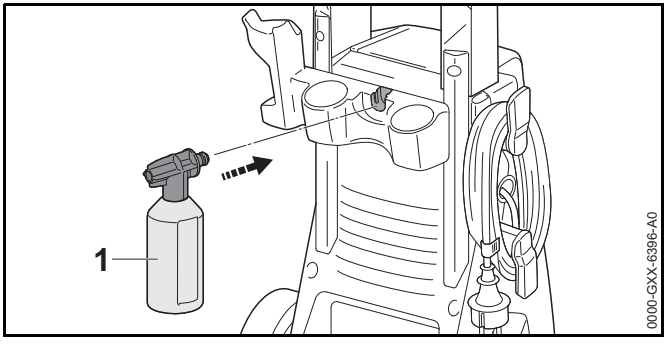

- Sprühset (1) einsetzen.

7.2 Hochdruckschlauch anbauen und abbauen

7.2.1 Hochdruckschlauch anbauen

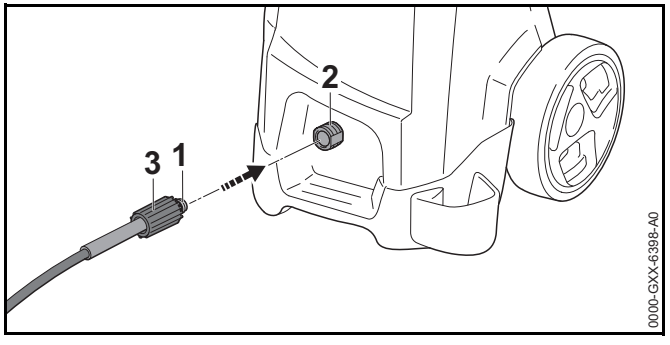

- Kupplung (1) in den Stutzen (2) schieben.
- Überwurfmutter (3) auf den Stutzen (2) drehen.
- Falls sich die Kupplung (1) schwer in den Stutzen schieben lässt: Kupplung (1) mit einem Armaturenfett fetten.
- Falls sich die Überwurfmutter (3) schwer auf den Stutzen drehen lässt: Überwurfmutter (3) mit einem Armaturenfett fetten.

7.2.2 Hochdruckschlauch abbauen

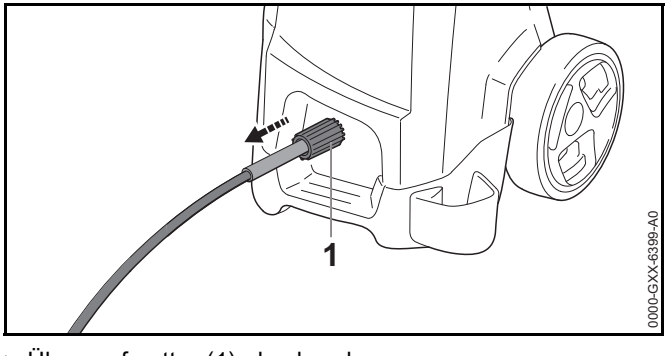

- Überwurfmutter (1) abschrauben.
- Hochdruckschlauch herausziehen.

7.3 Spritzpistole anbauen und abbauen

7.3.1 Spritzpistole anbauen

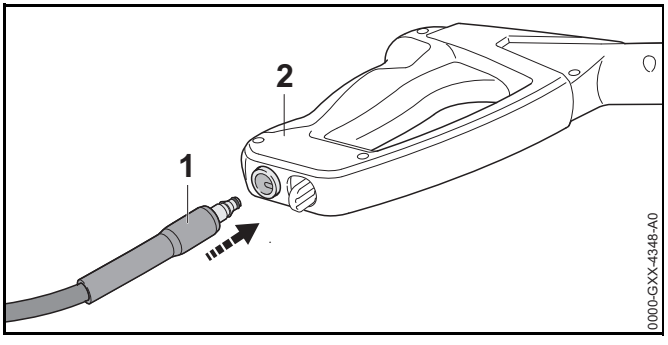

- Stutzen (1) in die Spritzpistole (2) schieben.
  Der Stutzen (1) rastet hörbar ein.
- Falls sich der Stutzen (1) schwer in die Spritzpistole (2) schieben lässt: Dichtung am Stutzen (1) mit einem Armaturenfett fetten.

7.3.2 Spritzpistole abbauen

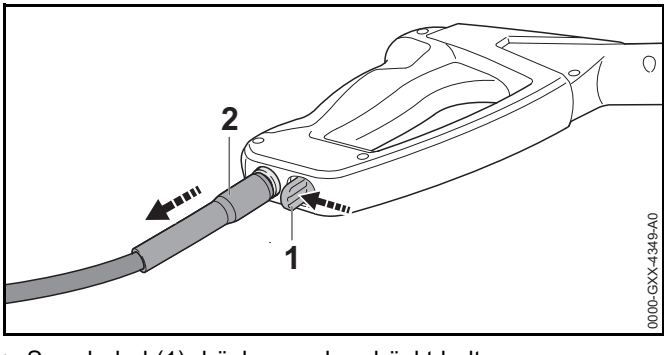

- Sperrhebel (1) drücken und gedrückt halten.
- Stutzen (2) herausziehen.

7.4 Strahlrohr anbauen und abbauen

7.4.1 Strahlrohr anbauen

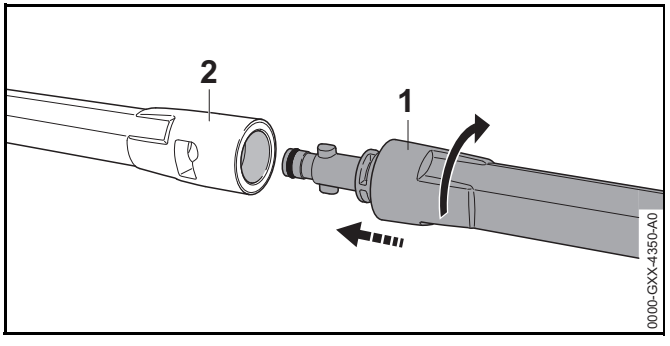

- Strahlrohr (1) in die Spritzpistole (2) schieben.
- Strahlrohr (1) so lange drehen, bis es einrastet.
- Falls sich das Strahlrohr (1) schwer in die Spritzpistole (2) schieben lässt: Dichtung am Strahlrohr (1) mit einem Armaturenfett fetten.

7.4.2 Strahlrohr abbauen

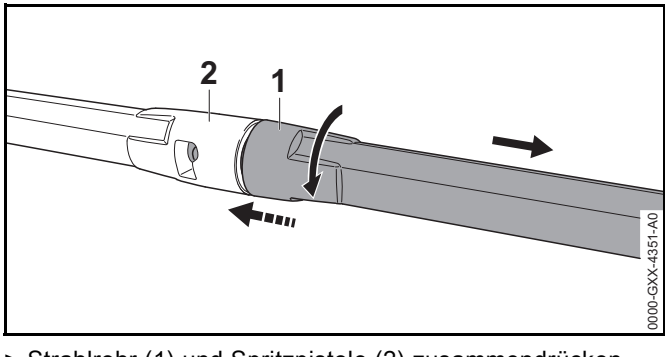

- Strahlrohr (1) und Spritzpistole (2) zusammendrücken und bis zum Anschlag drehen.
- Strahlrohr (1) und Spritzpistole (2) auseinanderziehen.

7.5 Düse anbauen und abbauen

7.5.1 Düse anbauen

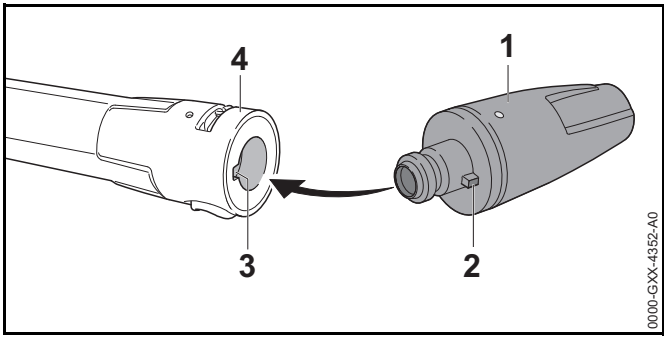

- Falls die Flachstrahldüse angebaut wird: Düse (1) so ansetzen, dass die Nase (2) mit der Aussparung (3) des Strahlrohrs (4) fluchtet.
- Düse (1) in das Strahlrohr (4) drücken.
  Die Düse (1) rastet hörbar ein.
- Falls sich die Düse (1) schwer in das Strahlrohr (4) schieben lässt: Dichtung an der Düse (1) mit einem Armaturenfett fetten.

7.5.2 Düse abbauen

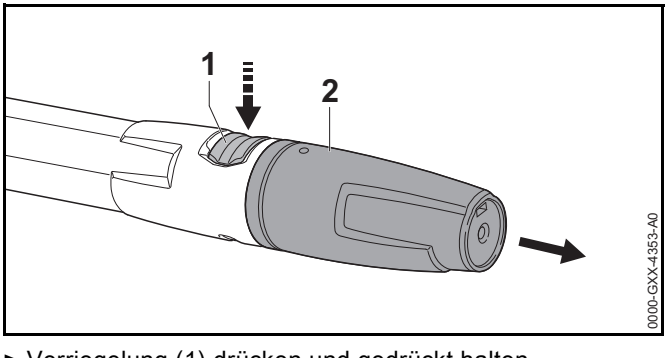

- Verriegelung (1) drücken und gedrückt halten.
- Düse (2) herausziehen.

8 An eine Wasserquelle anschließen

8.1 Wasserfilter anschließen

Falls der Hochdruckreiniger mit sandhaltigem Wasser oder mit Wasser aus Zisternen betrieben wird, muss zwischen dem Wasserhahn und dem Wasserschlauch ein Wasserfilter angeschlossen sein. Der Wasserfilter filtert Sand und Schmutz aus dem Wasser und schützt dadurch die Bauteile des Hochdruckreinigers vor Beschädigung.

Der Wasserfilter kann dem Hochdruckreiniger marktabhängig beiliegen.

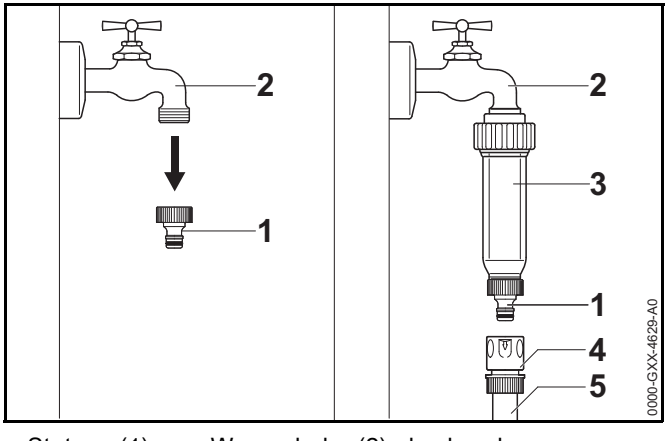

- Stutzen (1) vom Wasserhahn (2) abschrauben.
- Wasserfilter (3) auf den Wasserhahn (2) drehen und von Hand fest anziehen.
- Stutzen (1) auf den Wasserfilter (3) drehen und von Hand fest anziehen.
- Schlauchkupplung (4) des Wasserschlauchs (5) auf den Stutzen (1) schieben.

8.2 Hochdruckreiniger an das Wassernetz anschließen

Wasserschlauch anschließen

Der Wasserschlauch muss folgende Bedingungen erfüllen:

– Der Wasserschlauch hat einen Durchmesser von 1/2“.

– Der Wasserschlauch ist zwischen 10 m und 25 m lang.

- Wasserschlauch an einen Wasserhahn anschließen.
- Wasserhahn vollständig öffnen und Wasserschlauch mit Wasser spülen.
  Sand und Schmutz werden aus dem Wasserschlauch gespült. Der Wasserschlauch wird entlüftet.
- Wasserhahn schließen.

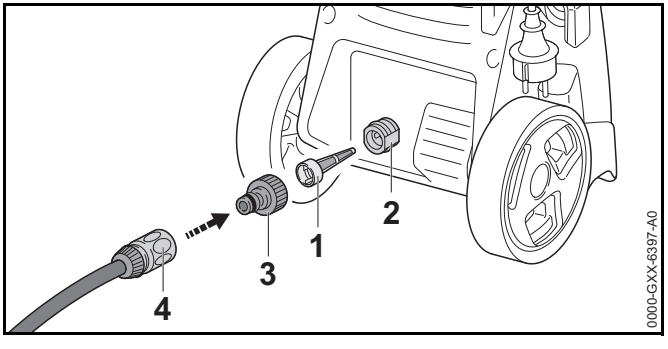

- Wasserzulaufsieb (1) in den Stutzen (2) einsetzen.
- Stutzen (3) auf Stutzen (2) drehen und von Hand fest anziehen.
- Kupplung (4) auf den Stutzen (2) schieben.
  Die Kupplung (4) rastet hörbar ein.
- Wasserhahn vollständig öffnen.
- Falls das Strahlrohr an der Spritzpistole angebaut ist: Strahlrohr abbauen.
- Hebel der Spritzpistole so lange drücken, bis ein gleichmäßiger Wasserstrahl aus der Spritzpistole austritt.
- Hebel der Spritzpistole loslassen.
- Hebel der Spritzpistole verriegeln.
- Strahlrohr anbauen.

- Düse anbauen.

Wasserschlauch abziehen

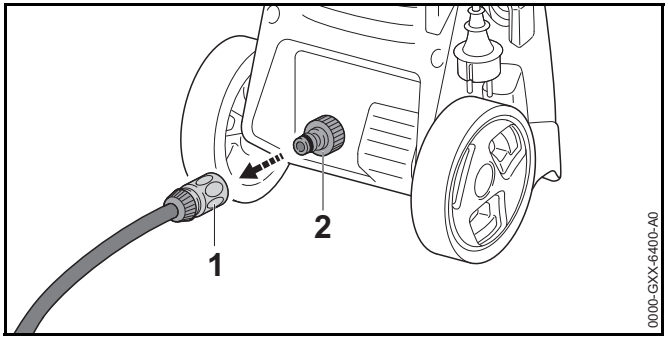

- Wasserhahn schließen.
- Zum Entriegeln der Kupplung: Ring (1) ziehen oder drehen und halten.
- Kupplung vom Stutzen (2) ziehen.

8.3 Hochdruckreiniger an eine andere Wasserquelle anschließen

Der Hochdruckreiniger kann Wasser aus Regentonnen, Zisternen und aus fließenden oder stehenden Gewässern ansaugen.

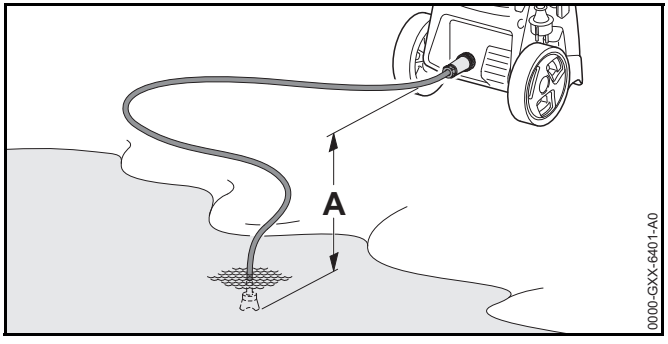

Damit das Wasser angesaugt werden kann, darf der Höhenunterschied zwischen dem Hochdruckreiniger und der Wasserquelle die maximale Saughöhe (a) nicht überschreiten, 📖 19.1.

Das passende STIHL Saugset muss verwendet werden. Dem Saugset liegt ein Wasserschlauch mit spezieller Kupplung bei.

Das passende STIHL Saugset kann dem Hochdruckreiniger marktabhängig beiliegen.

Wasserfilter anschließen

Falls der Hochdruckreiniger mit sandhaltigem Wasser aus Regentonnen, Zisternen, aus fließenden oder stehenden Gewässern betrieben wird, muss zwischen dem Wasserschlauch und dem Hochdruckreiniger ein Wasserfilter angeschlossen sein.

Der Wasserfilter kann dem Hochdruckreiniger marktabhängig beiliegen.

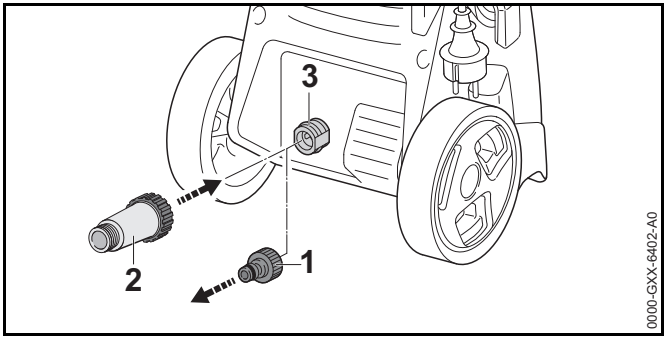

- Stutzen (1) abschrauben.
- Wasserfilter (2) auf den Stutzen (3) drehen und von Hand fest anziehen.

Wasserschlauch anschließen

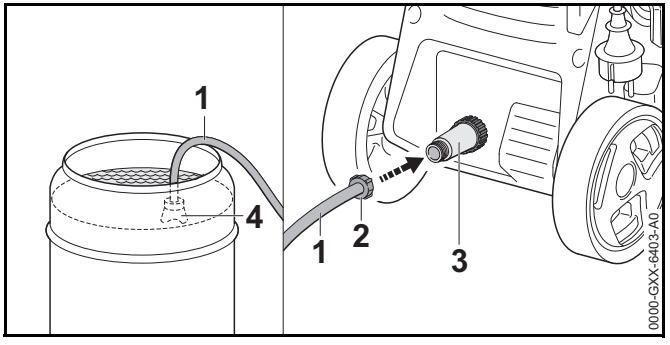

- Wasserschlauch (1) so mit Wasser füllen, dass sich keine Luft mehr im Wasserschlauch befindet.
- Kupplung (2) auf den Anschlussstutzen des Wasserfilters (3) drehen und von Hand fest anziehen.
- Saugglocke (4) so in die Wasserquelle hängen, dass die Saugglocke (4) nicht den Boden berührt.
- Falls die Spritzpistole am Hochdruckschlauch angebaut ist: Spritzpistole abbauen.
- Hochdruckschlauch nach unten halten.
- Hochdruckreiniger so lange einschalten, bis ein gleichmäßiger Wasserstrahl aus dem Hochdruckschlauch austritt.
- Hochdruckreiniger ausschalten.
- Spritzpistole an den Hochdruckschlauch anbauen.
- Hebel der Spritzpistole drücken und gedrückt halten.
- Hochdruckreiniger einschalten.

9 Hochdruckreiniger elektrisch anschließen

9.1 Hochdruckreiniger elektrisch anschließen

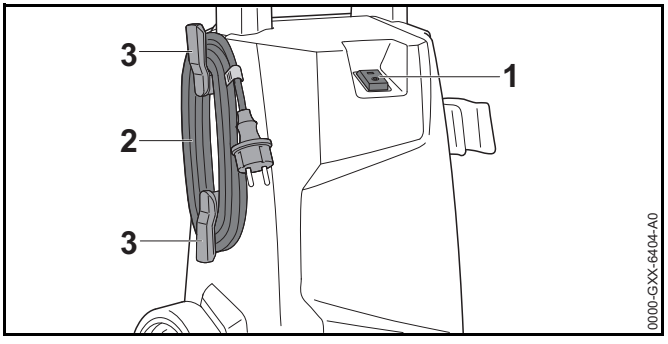

- Kippschalter (1) in die Position **0** stellen.
- Anschlussleitung (2) von den Haltern (3) abnehmen.
- Stecker der Anschlussleitung (2) in eine richtig installierte Steckdose stecken.

10 Hochdruckreiniger einschalten und ausschalten

10.1 Hochdruckreiniger einschalten

Wenn der Hochdruckreiniger eingeschaltet wird, können bei ungünstigen Netzverhältnissen mit einer Netzimpedanz größer als 0,15 Ohm Spannungsschwankungen auftreten. Die Spannungsschwankungen können andere angeschlossenen Verbraucher beeinträchtigen.

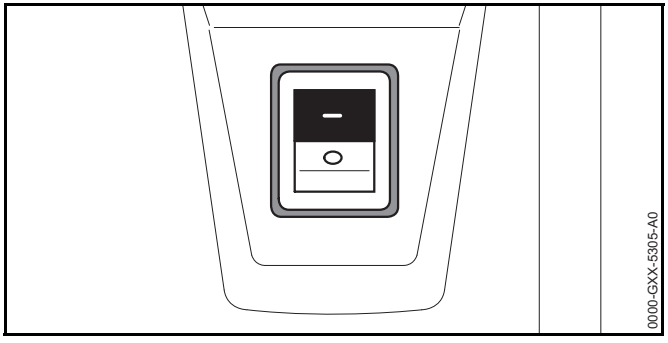

► Kippschalter in die Position **I** stellen.

10.2 Hochdruckreiniger ausschalten

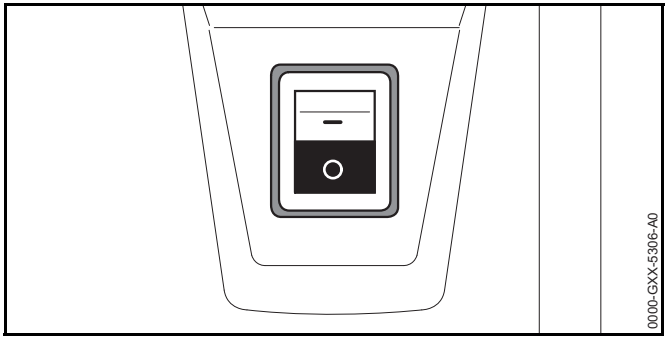

► Kippschalter in die Position **0** stellen.

11 Mit dem Hochdruckreiniger arbeiten

11.1 Spritzpistole halten und führen

► Spritzpistole mit einer Hand am Griff so festhalten, dass der Daumen den Griff umschließt.

► Strahlrohr mit der anderen Hand so festhalten, dass der Daumen das Strahlrohr umschließt.

► Düse auf den Boden richten.

11.2 Hebel der Spritzpistole drücken und verriegeln

Hebel der Spritzpistole drücken

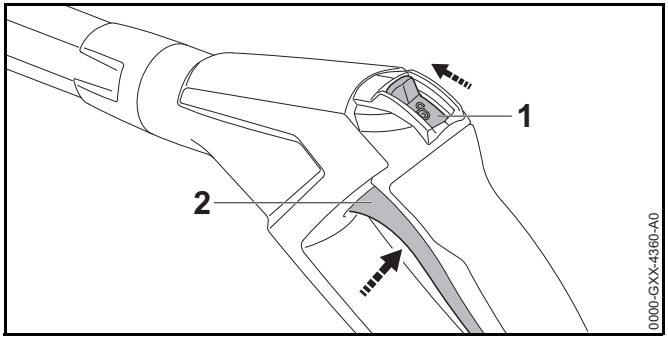

- Rasthebel (1) in die Position 🔓 schieben.
- Hebel (2) drücken und gedrückt halten.
  Der Hochdruckpumpe schaltet sich automatisch ein und Wasser strömt aus der Düse.

Hebel der Spritzpistole verriegeln

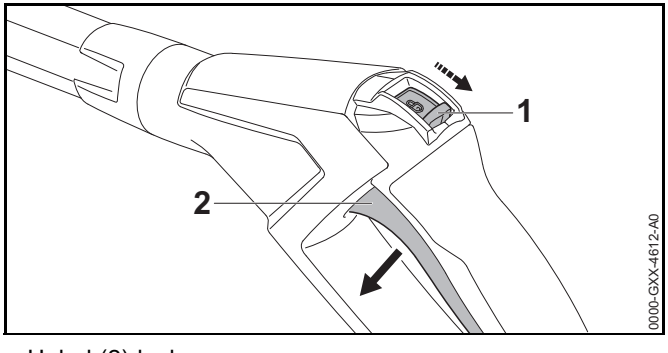

- Hebel (2) loslassen.
  Die Hochdruckpumpe schaltet sich automatisch aus, und Wasser strömt nicht mehr aus der Düse. Der Hochdruckreiniger ist weiterhin eingeschaltet.
- Rasthebel (1) in die Position 🔒 schieben.

11.3 Reinigen

Mit folgenden Düsen kann abhängig von der Anwendung gearbeitet werden:

– Flachstrahldüse: Die Flachstrahldüse eignet sich zum Reinigen großer Flächen.

– Rotordüse: Die Rotordüse eignet sich zum Entfernen von hartnäckigem Schmutz.

Mit geringem Abstand kann gearbeitet werden, wenn hartnäckige Verschmutzungen entfernt werden sollen.

Mit großem Abstand kann gearbeitet werden, falls folgende Oberflächen gereinigt werden sollen:

– lackierte Oberflächen

– Oberflächen aus Holz

– Oberflächen aus Gummi

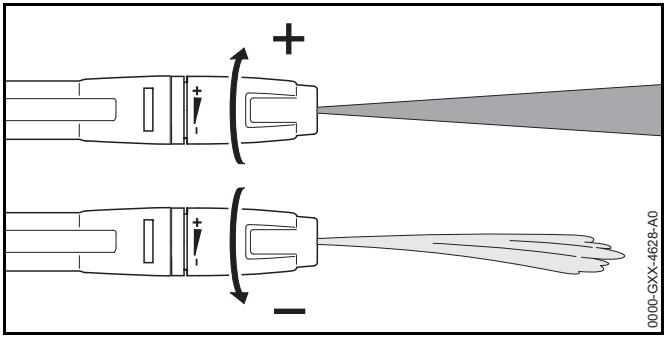

Die Flachstrahldüse kann eingestellt werden.

Wenn die Flachstrahldüse in Richtung **+** gedreht wird, steigt der Arbeitsdruck.

Wenn die Flachstrahldüse in Richtung **–** gedreht wird, sinkt der Arbeitsdruck.

- Wasserstrahl vor der Reinigung auf eine unauffällige Stelle auf der Oberfläche richten und prüfen, dass die Oberfläche nicht beschädigt wird.
- Abstand der Düse zur zu reinigenden Oberfläche so wählen, dass die zu reinigende Oberfläche nicht beschädigt wird.

- Flachstrahldüse so einstellen, dass die zu reinigende Oberfläche nicht beschädigt wird.

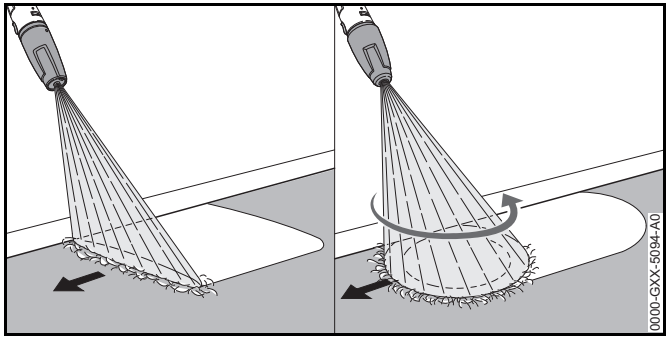

- Spritzeinrichtung gleichmäßig entlang der zu reinigenden Oberfläche bewegen.
- Langsam und kontrolliert vorwärts gehen.

11.4 Mit Reinigungsmittel arbeiten

Reinigungsmittel können die Reinigungswirkung des Wassers verstärken. Das mitgelieferte STIHL Sprühset muss verwendet werden.

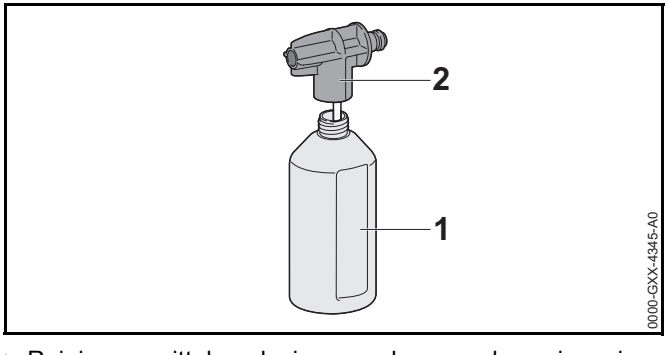

- Reinigungsmittel so dosieren und verwenden, wie es in der Gebrauchsanleitung des Reinigungsmittels beschrieben ist.
- Flasche (1) mit maximal 500 ml des Reinigungsmittels befüllen.
- Sprühdüse (2) auf die Flasche (1) drehen und von Hand fest anziehen.

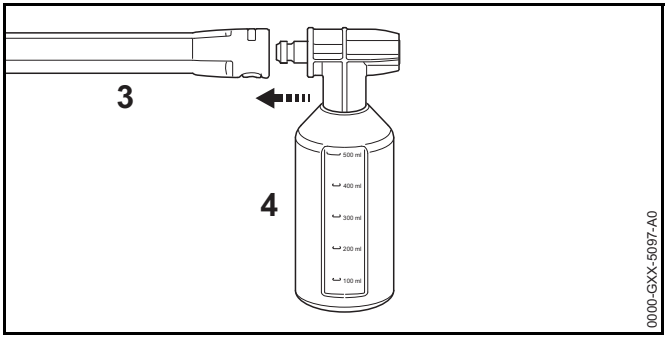

- Falls eine Düse an das Strahlrohr (3) angebaut ist: Düse abbauen.
- Sprühset (4) an das Strahlrohr (3) anbauen.
- Stark verschmutzte Oberflächen vor dem Reinigen mit Wasser einweichen.
- Hebel der Spritzpistole drücken und Reinigungsmittel auf die zu reinigende Oberfläche sprühen.
- Reinigungsmittel von unten nach oben auftragen und nicht antrocknen lassen.
- Sprühset abbauen.
- Düse anbauen.
- Oberfläche reinigen.

12 Nach dem Arbeiten

12.1 Nach dem Arbeiten

- Hochdruckreiniger ausschalten und Netzstecker aus der Steckdose ziehen.
- Falls der Hochdruckreiniger an das Wassernetz angeschlossen ist: Wasserhahn schließen.
- Hebel der Spritzpistole drücken.
  Der Wasserdruck wird abgebaut.
- Hebel der Spritzpistole verriegeln.
- Hochdruckreiniger von der Wasserquelle trennen.
- Wasserschlauch abbauen.

- Hochdruckschlauch abbauen und das restliche Wasser aus dem Hochdruckschlauch laufen lassen.
- Düse und Strahlrohr abbauen und reinigen.
- Spritzpistole abbauen und das restliche Wasser aus der Spritzpistole laufen lassen.
- Hochdruckreiniger reinigen.

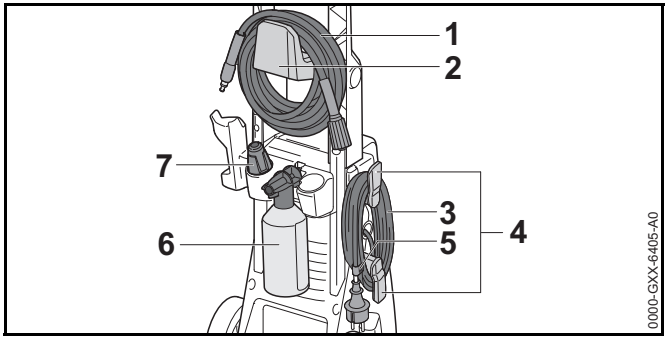

- Hochdruckschlauch (1) aufwickeln und am Halter (2) aufhängen.
- Anschlussleitung (3) auf die Halter (4) wickeln.
- Anschlussleitung (3) mit dem Clip (5) befestigen.
- Sprühset (6) einsetzen.
- Düse (7) einsetzen.

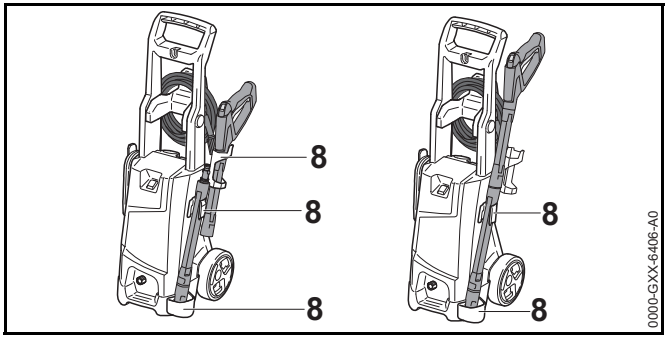

- Spritzeinrichtung in den Haltern (8) am Hochdruckreiniger aufbewahren.

12.2 Hochdruckreiniger mit einem Frostschutzmittel schützen

Falls der Hochdruckreiniger nicht frostsicher transportiert oder aufbewahrt werden kann, muss der Hochdruckreiniger mit einem Frostschutzmittel auf Glykolbasis geschützt werden. Das Frostschutzmittel verhindert, dass Wasser im Hochdruckreiniger gefriert und der Hochdruckreiniger beschädigt wird.

- Strahlrohr abbauen.
- Einen möglichst kurzen Wasserschlauch an den Hochdruckreiniger anschließen.
  Je kürzer der Wasserschlauch ist, desto weniger Frostschutzmittel ist notwendig.
- Frostschutzmittel so mischen, wie es in der Gebrauchsanleitung des Frostschutzmittels beschrieben ist.
- Frostschutzmittel in einen sauberen Behälter füllen.
- Wasserschlauch in den Behälter mit Frostschutzmittel tauchen.
- Hebel der Spritzpistole drücken und gedrückt halten.
- Hochdruckreiniger einschalten.
- Hebel der Spritzpistole so lange gedrückt halten, bis ein gleichmäßiger Strahl mit Frostschutzmittel aus der Spritzpistole austritt und Spritzpistole in den Behälter richten.
- Hebel der Spritzpistole mehrmals drücken und wieder loslassen.
- Hochdruckreiniger ausschalten und Netzstecker aus der Steckdose ziehen.
- Spritzpistole, Hochdruckschlauch und Wasserschlauch abbauen und Frostschutzmittel in den Behälter laufen lassen.
- Frostschutzmittel vorschriftsmäßig und umweltfreundlich aufbewahren oder entsorgen.

13 Transportieren

13.1 Hochdruckreiniger transportieren

- Hochdruckreiniger ausschalten und Netzstecker aus der Steckdose ziehen.
- Behälter für Reinigungsmittel leeren oder so sichern, dass er nicht umkippen, herunterfallen und sich nicht bewegen kann.

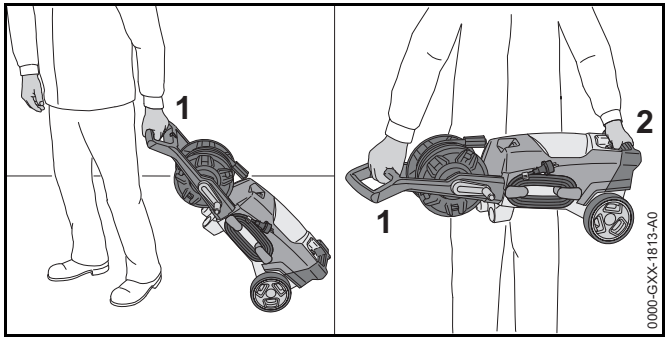

- Falls der Hochdruckreiniger gezogen wird: Hochdruckreiniger am Griff (1) ziehen.
- Falls der Hochdruckreiniger getragen wird: Hochdruckreiniger am Griff (1) und am Transportgriff (2) tragen.
- Falls der Hochdruckreiniger in einem Fahrzeug transportiert wird, sicherstellen, dass folgende Bedingungen erfüllt sind:
  - Der Hochdruckreiniger steht aufrecht oder liegt auf der Rückseite.
  - Der Hochdruckreiniger ist mit Spanngurten, Riemen oder einem Netz gesichert und kann nicht umkippen und sich nicht bewegen.
  - Falls der Hochdruckreiniger nicht frostsicher transportiert werden kann: Hochdruckreiniger mit einem Frostschutzmittel schützen.

14 Aufbewahren

14.1 Hochdruckreiniger aufbewahren

- Hochdruckreiniger ausschalten und Netzstecker aus der Steckdose ziehen.
- Hochdruckreiniger so aufbewahren, dass folgende Bedingungen erfüllt sind:
  - Der Hochdruckreiniger ist außerhalb der Reichweite von Kindern.
  - Der Hochdruckreiniger ist sauber und trocken.
  - Der Hochdruckreiniger ist in einem geschlossenen Raum.
  - Der Hochdruckreiniger ist in einem Temperaturbereich über 0 °C.
  - Falls der Hochdruckreiniger nicht frostsicher aufbewahrt werden kann: Hochdruckreiniger mit einem Frostschutzmittel schützen.

15 Reinigen

15.1 Hochdruckreiniger und Zubehör reinigen

- Hochdruckreiniger ausschalten und Netzstecker aus der Steckdose ziehen.
- Hochdruckreiniger, Hochdruckschlauch, Spritzpistole und Zubehör mit einem feuchten Tuch reinigen.
- Stutzen und Kupplungen am Hochdruckreiniger, Hochdruckschlauch und an der Spritzpistole mit einem feuchten Tuch reinigen.

15.2 Düse und Strahlrohr reinigen

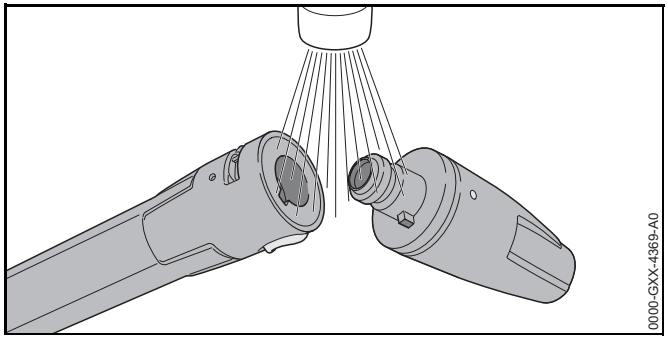

- Düse und Strahlrohr unter fließendem Wasser abspülen und mit einem Tuch trocknen.

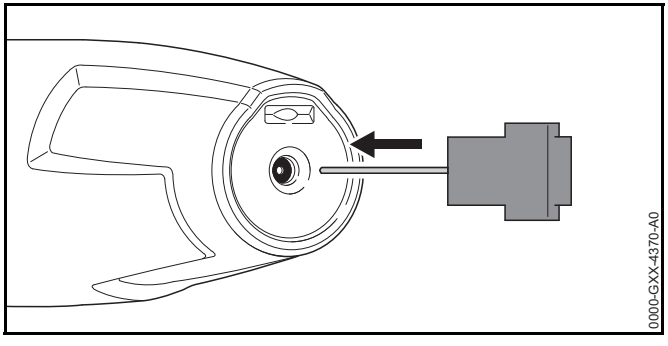

- Falls die Düse verstopft ist: Düse mit der Reinigungsnadel reinigen.

15.3 Wasserzulaufsieb reinigen

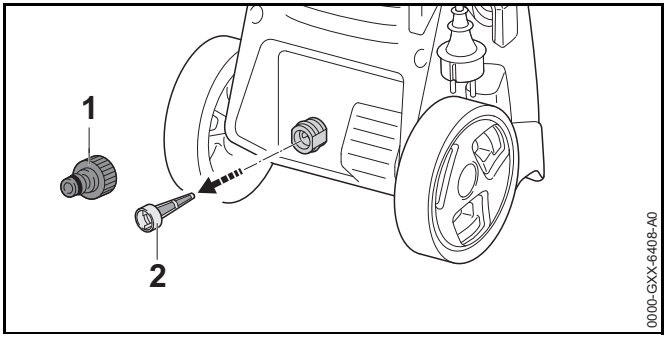

- Stutzen (1) des Wasseranschlusses abschrauben.
- Wasserzulaufsieb (2) aus dem Wasseranschluss ziehen.
- Wasserzulaufsieb (2) unter fließendem Wasser abspülen.
- Wasserzulaufsieb (2) in den Wasseranschluss einsetzen.
- Stutzen (1) aufdrehen und von Hand fest anziehen.

15.4 Wasserfilter reinigen

Der Wasserfilter muss zum Reinigen auseinandergebaut werden.

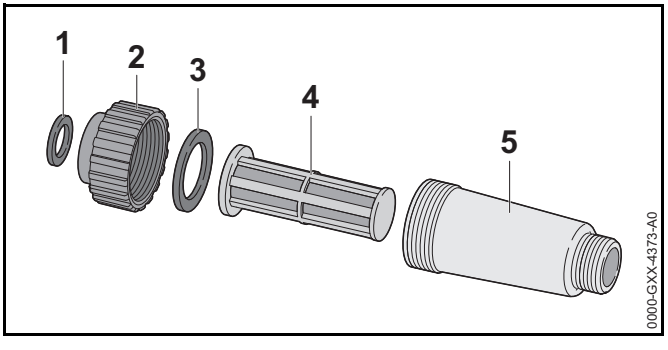

- Dichtung (1) aus dem Verschluss (2) nehmen.
- Verschluss (2) vom Filtergehäuse (5) abschrauben.
- Dichtung (3) aus dem Verschluss (2) nehmen.
- Filter (4) aus dem Filtergehäuse (5) nehmen.

- Dichtungen (1 und 3), Verschluss (2) und Filter (4) unter fließendem Wasser abspülen.
- Dichtungen (1 und 3) mit einem Armaturenfett fetten.
- Wasserfilter wieder zusammenbauen.

16 Warten

16.1 Wartungsintervalle

Wartungsintervalle sind abhängig von den Umgebungsbedingungen und den Arbeitsbedingungen. STIHL empfiehlt folgende Wartungsintervalle:

Monatlich

- Wasserzulaufsieb reinigen.

17 Reparieren

17.1 Hochdruckreiniger reparieren

Der Benutzer kann den Hochdruckreiniger und das Zubehör nicht selbst reparieren.

- Falls der Hochdruckreiniger oder das Zubehör beschädigt sind: Hochdruckreiniger oder das Zubehör nicht verwenden und einen STIHL Fachhändler aufsuchen.

18 Störungen beheben

18.1 Störungen des Hochdruckreinigers beheben

Störung	Ursache	Abhilfe
Der Hochdruckreiniger läuft nicht an, obwohl der Hebel der Spritzpistole gedrückt wird.	Der Stecker der Anschlussleitung oder der Verlängerungsleitung ist nicht eingesteckt.	► Stecker der Anschlussleitung oder der Verlängerungsleitung einstecken.
	Der Leitungsschutzschalter (Sicherung) oder der FI-Schutzschalter hat ausgelöst. Der Stromkreis ist elektrisch überlastet oder defekt.	► Ursache für das Auslösen suchen und beheben. Leitungsschutzschalter (Sicherung) oder FI-Schutzschalter einlegen. ► Andere, im gleichen Stromkreis angeschlossene Stromverbraucher ausschalten.
	Die Steckdose ist zu gering abgesichert.	► Stecker der Anschlussleitung in eine richtig abgesicherte Steckdose stecken, 📖 19.1.
	Die Verlängerungsleitung hat einen falschen Querschnitt.	► Eine Verlängerungsleitung mit einem ausreichenden Querschnitt verwenden, 📖 19.2
	Die Verlängerungsleitung ist zu lang.	► Eine Verlängerungsleitung mit der richtigen Länge verwenden, 📖 19.2
	Der Elektromotor ist zu warm.	► Hochdruckreiniger 5 Minuten abkühlen lassen. ► Düse reinigen.
Der Hochdruckreiniger läuft beim Einschalten nicht an. Der Elektromotor brummt.	Die Netzspannung ist zu niedrig.	► Hebel der Spritzpistole drücken und gedrückt halten und den Hochdruckreiniger einschalten. ► Andere, im gleichen Stromkreis angeschlossene Stromverbraucher ausschalten.
	Die Verlängerungsleitung hat einen falschen Querschnitt.	► Eine Verlängerungsleitung mit einem ausreichenden Querschnitt verwenden, 📖 19.2
	Die Verlängerungsleitung ist zu lang.	► Eine Verlängerungsleitung mit der richtigen Länge verwenden, 📖 19.2
Der Hochdruckreiniger schaltet im Betrieb ab.	Der Stecker der Anschlussleitung oder der Verlängerungsleitung wurde aus der Steckdose gezogen.	► Stecker der Anschlussleitung oder der Verlängerungsleitung einstecken.

Störung	Ursache	Abhilfe
	Der Leitungsschutzschalter (Sicherung) oder der FI-Schutzschalter hat ausgelöst. Der Stromkreis ist elektrisch überlastet oder defekt.	► Ursache für das Auslösen suchen und beheben. Leitungsschutzschalter (Sicherung) oder FI-Schutzschalter einlegen. ► Andere, im gleichen Stromkreis angeschlossene Stromverbraucher ausschalten.
	Die Steckdose ist zu gering abgesichert.	► Stecker der Anschlussleitung in eine richtig abgesicherte Steckdose stecken, 📖 19.1.
	Der Elektromotor ist zu warm.	► Hochdruckreiniger 5 Minuten abkühlen lassen. ► Düse reinigen.
Die Hochdruckpumpe schaltet sich wiederholt ein und aus, ohne dass der Hebel der Spritzpistole gedrückt wird.	Die Hochdruckpumpe, der Hochdruckschlauch oder die Spritzeinrichtung sind undicht.	► Hochdruckreiniger von einem STIHL Fachhändler prüfen lassen.
Der Arbeitsdruck schwankt oder fällt ab.	Es besteht Wassermangel.	► Wasserhahn ganz öffnen. ► Sicherstellen, dass eine ausreichende Wassermenge zur Verfügung steht.
	Die Düse ist verstopft.	► Düse reinigen.
	Das Wasserzulaufsieb oder der Wasserfilter sind verstopft.	► Wasserzulaufsieb und Wasserfilter reinigen.
	Die Hochdruckpumpe, der Hochdruckschlauch oder die Spritzeinrichtung sind undicht oder defekt.	► Hochdruckreiniger von einem STIHL Fachhändler prüfen lassen.
Der Wasserstrahl hat eine veränderte Form.	Die Düse ist verstopft.	► Düse reinigen.
	Die Düse ist verschlissen.	► Düse ersetzen.
Zusätzliches Reinigungsmittel wird nicht angesaugt.	Die Flasche ist leer.	► Flasche mit Reinigungsmittel füllen.
	Die Düse des Sprühsets ist verstopft.	► Düse des Sprühsets reinigen.
Anschlüsse an Hochdruckreiniger, Hochdruckschlauch, Spritzpistole oder Strahlrohr lassen sich schwer miteinander verbinden.	Die Dichtungen der Anschlüsse sind nicht gefettet.	► Dichtungen fetten. 📖 18.2

18.2 Dichtungen fetten

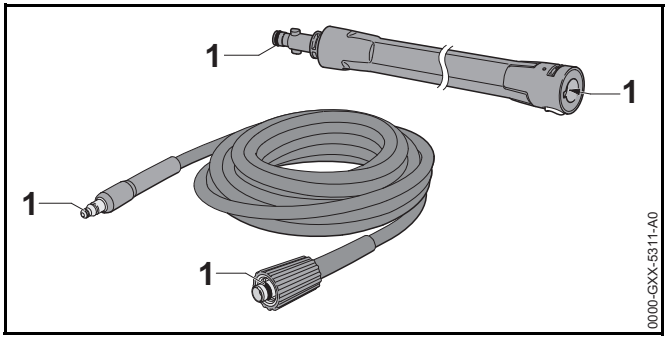

► Dichtungen (1) mit einem Armaturenfett fetten.

19 Technische Daten

19.1 Hochdruckreiniger STIHL RE 90

Ausführung 100V / 50-60 Hz

- Absicherung (Charakteristik „C“ oder „K“): 15 A
- Leistungsaufnahme: 1,45 kW
- elektrische Schutzklasse: II
- elektrische Schutzart: IPX5 (Schutz gegen Strahlwasser aus allen Richtungen)
- Arbeitsdruck (p): 6,7 MPa (67 bar)
- Maximal zulässiger Druck (p max.): 10 MPa (100 bar)
- Maximaler Wasserzulaufdruck (p in max.): 1 MPa (10 bar)
- Maximaler Wasserdurchsatz (Q max.): 7,4 l/min (444 l/h)
- Maximale Saughöhe: 0,5 m
- Maximale Wassertemperatur im Druckbetrieb (t in max): 40 °C
- Maximale Wassertemperatur im Saugbetrieb: 20 °C
- Maße
  - Länge: 290 mm
  - Breite: 330 mm
  - Höhe: 860 mm
- Länge des Hochdruckschlauchs: 6 m
- Gewicht (m) mit angebautem Zubehör: 9,0 kg

Ausführung 127 V / 60 Hz

- Absicherung (Charakteristik „C“ oder „K“): 15 A
- Leistungsaufnahme: 1,5 kW
- elektrische Schutzklasse: II
- elektrische Schutzart: IPX5 (Schutz gegen Strahlwasser aus allen Richtungen)
- Arbeitsdruck (p): 7,2 MPa (72 bar)
- Maximal zulässiger Druck (p max.): 10 MPa (100 bar)
- Maximaler Wasserzulaufdruck (p in max.): 1 MPa (10 bar)
- Maximaler Wasserdurchsatz (Q max.): 7,4 l/min (444 l/h)
- Maximale Saughöhe: 0,5 m
- Maximale Wassertemperatur im Druckbetrieb (t in max): 40 °C
- Maximale Wassertemperatur im Saugbetrieb: 20 °C
- Maße
  - Länge: 290 mm
  - Breite: 330 mm
  - Höhe: 860 mm
- Länge des Hochdruckschlauchs: 6 m
- Gewicht (m) mit angebautem Zubehör: 8,8 kg

Ausführung 220 V / 50 Hz

- Absicherung (Charakteristik „C“ oder „K“): 10 A
- Leistungsaufnahme: 1,8 kW
- elektrische Schutzklasse: II
- elektrische Schutzart: IPX5 (Schutz gegen Strahlwasser aus allen Richtungen)
- Arbeitsdruck (p): 10 MPa (100 bar)

- Maximal zulässiger Druck (p max.): 12 MPa (120 bar)
- Maximaler Wasserzulaufdruck (p in max.): 1 MPa (10 bar)
- Maximaler Wasserdurchsatz (Q max.): 8,6 l/min (516 l/h)
- Maximale Saughöhe: 0,5 m
- Maximale Wassertemperatur im Druckbetrieb (t in max): 40 °C
- Maximale Wassertemperatur im Saugbetrieb: 20 °C
- Maße
  - Länge: 290 mm
  - Breite: 330 mm
  - Höhe: 860 mm
- Länge des Hochdruckschlauchs: 6 m
- Gewicht (m) mit angebautem Zubehör: 9,7 kg

Ausführung 220 V bis 240 V / 50 Hz

- Absicherung (Charakteristik „C“ oder „K“): 10 A
- Leistungsaufnahme: 1,8 kW
- elektrische Schutzklasse: II
- elektrische Schutzart: IPX5 (Schutz gegen Strahlwasser aus allen Richtungen)
- Arbeitsdruck (p): 10 MPa (100 bar)
- Maximal zulässiger Druck (p max.): 12 MPa (120 bar)
- Maximaler Wasserzulaufdruck (p in max.): 1 MPa (10 bar)
- Maximaler Wasserdurchsatz (Q max.): 8,3 l/min (500 l/h) bis 8,6 l/min (516 l/h)
- Maximale Saughöhe: 0,5 m
- Maximale Wassertemperatur im Druckbetrieb (t in max): 40 °C
- Maximale Wassertemperatur im Saugbetrieb: 20 °C
- Maße
  - Länge: 290 mm
  - Breite: 330 mm
  - Höhe: 860 mm
- Länge des Hochdruckschlauchs: 6 m
- Gewicht (m) mit angebautem Zubehör: 9,7 kg bis 9,8 kg

Ausführung 240 V / 50 Hz

- Absicherung (Charakteristik „C“ oder „K“): 10 A
- Leistungsaufnahme: 1,8 kW
- elektrische Schutzklasse: II
- elektrische Schutzart: IPX5 (Schutz gegen Strahlwasser aus allen Richtungen)
- Arbeitsdruck (p): 10 MPa (100 bar)
- Maximal zulässiger Druck (p max.): 12 MPa (120 bar)
- Maximaler Wasserzulaufdruck (p in max.): 1 MPa (10 bar)
- Maximaler Wasserdurchsatz (Q max.): 8,3 l/min (500 l/h)
- Maximale Saughöhe: 0,5 m
- Maximale Wassertemperatur im Druckbetrieb (t in max): 40 °C
- Maximale Wassertemperatur im Saugbetrieb: 20 °C
- Maße
  - Länge: 290 mm
  - Breite: 330 mm
  - Höhe: 860 mm
- Länge des Hochdruckschlauchs: 6 m
- Gewicht (m) mit angebautem Zubehör: 9,8 kg

19.2 Verlängerungsleitungen

Wenn eine Verlängerungsleitung verwendet wird, muss sie einen Schutzleiter haben und deren Adern müssen abhängig von der Spannung und der Länge der Verlängerungsleitung mindestens folgende Querschnitte haben:

220 V bis 240 V

- Leitungslänge bis 20 m: AWG 15 / 1,5 mm²
- Leitungslänge 20 m bis 50 m: AWG 13 / 2,5 mm²

100 V bis 127 V

– Leitungslänge bis 10 m: AWG 14 / 2,0 mm²
– Leitungslänge 10 m bis 30 m: AWG 12 / 3,5 mm²

19.3 Schallwerte und Vibrationswerte

Der K-Wert für die Schalldruckpegel beträgt 3 dB(A). Der K-Wert für die Schallleistungspegel beträgt 3 dB(A). Der K-Wert für die Vibrationswerte beträgt 1,5 m/s².

– Schalldruckpegel L_{pA} gemessen nach EN 60335-2-79:
  – 220 V bis 240 V / 50 Hz Ausführung: 80 dB(A)
  – 220 V / 50 Hz Ausführung: 80 dB(A)
  – 127 V / 60 Hz Ausführung: 80 dB(A)
  – 100 V / 50-60 Hz Ausführung: 80 dB(A)
  – 240 V / 50 Hz Ausführung: 80 dB(A)

– Schallleistungspegel L_{wA} gemessen nach EN 60335-2-79:
  – 220 V bis 240 V / 50 Hz Ausführung: 88 dB(A)
  – 220 V / 50 Hz Ausführung: 88 dB(A)
  – 127 V / 60 Hz Ausführung: 88 dB(A)
  – 100 V / 50-60 Hz Ausführung: 88 dB(A)
  – 240 V / 50 Hz Ausführung: 88 dB(A)

– Vibrationswert a_h gemessen nach EN 60335-2-79, Spritzpistole: $\leq$ 2,5 m/s².

Informationen zur Erfüllung der Arbeitgeberrichtlinie Vibration 2002/44/EG sind unter www.stihl.com/vib angegeben.

19.4 REACH

REACH bezeichnet eine EG-Verordnung zur Registrierung, Bewertung und Zulassung von Chemikalien.

Informationen zur Erfüllung der REACH Verordnung sind unter www.stihl.com/reach angegeben.

20 Ersatzteile und Zubehör

20.1 Ersatzteile und Zubehör

STIHL® Diese Symbole kennzeichnen original STIHL Ersatzteile und original STIHL Zubehör.

STIHL empfiehlt, original STIHL Ersatzteile und original STIHL Zubehör zu verwenden.

Original STIHL Ersatzteile und original STIHL Zubehör sind bei einem STIHL Fachhändler erhältlich.

21 Entsorgen

21.1 Hochdruckreiniger entsorgen

Informationen zur Entsorgung sind bei einem STIHL Fachhändler erhältlich.

► Hochdruckreiniger, Hochdruckschlauch, Düsen, Zubehör und Verpackung vorschriftsmäßig und umweltfreundlich entsorgen.

22 EU-Konformitätserklärung

22.1 Hochdruckreiniger STIHL RE 90

ANDREAS STIHL AG & Co. KG
Badstraße 115
D-71336 Waiblingen
Deutschland

erklärt in alleiniger Verantwortung, dass

– Bauart: Hochdruckreiniger
– Fabrikmarke: STIHL
– Typ: RE 90
– Serienidentifizierung: 4951

den einschlägigen Bestimmungen der Richtlinien 2011/65/EU, 2006/42/EG, 2014/30/EU entspricht und in Übereinstimmung mit den jeweils zum Produktionsdatum gültigen Versionen der folgenden Normen entwickelt und gefertigt worden ist: EN 55014-1, EN 55014-2, EN 60335-1, EN 60335-2-79, EN 61000-3-2, EN 61000-3-11.

Zur Ermittlung des gemessenen und des garantierten Schallleistungspegels wurde nach Richtlinie 2000/14/EG, Anhang V, unter Anwendung der Norm ISO 3744 verfahren.

– gemessener Schallleistungspegel: 88 dB(A)

– garantierter Schallleistungspegel: 91 dB(A)

Die Technischen Unterlagen sind bei der Produktzulassung der ANDREAS STIHL AG & Co. KG aufbewahrt.

Das Baujahr, das Herstellungsland und die Maschinennummer sind auf dem Hochdruckreiniger angegeben.

Waiblingen, 25.04.2018

ANDREAS STIHL AG & Co. KG

i. V.

Thomas Elsner, Leiter Produktmanagement und Services

23 Anschriften

23.1 STIHL Hauptverwaltung

ANDREAS STIHL AG & Co. KG
Postfach 1771
D-71307 Waiblingen

23.2 STIHL Vertriebsgesellschaften

DEUTSCHLAND

STIHL Vertriebszentrale AG & Co. KG
Robert-Bosch-Straße 13
64807 Dieburg
Telefon: +49 6071 3055358

ÖSTERREICH

STIHL Ges.m.b.H.
Fachmarktstraße 7
2334 Vösendorf
Telefon: +43 1 86596370

SCHWEIZ

STIHL Vertriebs AG
Isenrietstraße 4
8617 Mönchaltorf
Telefon: +41 44 9493030

TSCHECHISCHE REPUBLIK

Andreas STIHL, spol. s r.o.
Chrlická 753
664 42 Modřice

23.3 STIHL Importeure

BOSNIEN-HERZEGOWINA

UNIKOMERC d. o. o.
Bišće polje bb
88000 Mostar
Telefon: +387 36 352560
Fax: +387 36 350536

KROATIEN

UNIKOMERC - UVOZ d.o.o.
Sjedište:
Amruševa 10, 10000 Zagreb
Prodaja:
Ulica Kneza Ljudevita Posavskog 56, 10410 Velika Gorica
Telefon: +385 1 6370010

Fax: +385 1 6221569

TÜRKEI

SADAL TARIM MAKİNALARI DIŞ TİCARET A.Ş.
Alsancak Sokak, No:10 I-6 Özel Parsel
34956 Tuzla, İstanbul
Telefon: +90 216 394 00 40
Fax: +90 216 394 00 44

Contents

1 Introduction **38**

2 Guide to Using this Manual **38**
2.1 Applicable documents 38
2.2 Warning Notices in Text 39
2.3 Symbols in Text 39

3 Overview **39**
3.1 Pressure washer 39
3.2 Spray attachment 40
3.3 Symbols 41

4 Safety Precautions **41**
4.1 Warning Symbols 41
4.2 Intended use 42
4.3 Requirements concerning the user 42
4.4 Clothing and equipment 42
4.5 Work area and surroundings 43
4.6 Safe condition 43
4.7 Operation 44
4.8 Detergents 47
4.9 Connecting the water supply 47
4.10 Connecting to the power supply 47
4.11 Transport 48
4.12 Storage 49
4.13 Cleaning, servicing and repairs 49

5 Safety instructions - Accessories **50**
5.1 Spray lance extension, surface cleaner, pipe cleaning kit, angled spray lance and angled nozzle 50

6 Preparing the pressure washer for operation **51**
6.1 Preparing the pressure washer for operation 51

7 Assembling the pressure washer **51**
7.1 Assembling the pressure washer 51
7.2 Fitting and removing the high-pressure hose 52
7.3 Attaching and removing the spray gun 53
7.4 Attaching and removing the spray lance 53
7.5 Attaching and removing the nozzle 54

8 Connecting to a water source **54**
8.1 Connecting the water filter 54
8.2 Connecting the pressure washer to the water supply 55
8.3 Connecting the pressure washer to another water source 56

9 Connecting the pressure washer to the power supply **57**
9.1 Connecting the pressure washer to the power supply 57

10 Switching the pressure washer on and off **57**
10.1 Switching on the pressure washer 57
10.2 Switching off the pressure washer 57

11 Operating the pressure washer **58**
11.1 Holding and controlling the spray gun 58
11.2 Squeezing and locking the spray gun trigger 58
11.3 Cleaning 59
11.4 Using detergents 59

12 After Finishing Work **60**
12.1 After finishing work 60
12.2 Protecting the pressure washer with antifreeze 61

13 Transporting **61**
13.1 Transporting the pressure washer 61

14 Storing **61**
14.1 Storing the pressure washer 61

15 Cleaning **62**
15.1 Cleaning the pressure washer and accessories 62
15.2 Cleaning the nozzle and spray lance 62
15.3 Cleaning the water intake screen 62
15.4 Cleaning the water filter 62

16 Maintenance **63**
16.1 Maintenance intervals 63

Translation of Original Instruction Manual

Printed on chlorine-free paper
Printing inks contain vegetable oils, paper can be recycled.

© ANDREAS STIHL AG & Co. KG 2018
0458-814-9621-A. VA1.H18.
0000008202_007_GB

STIHL®

This instruction manual is protected by copyright. All rights reserved, especially the rights to reproduce, translate and process with electronic systems.

17 Repairing **63**
17.1 Repairing the pressure washer 63
18 Troubleshooting **64**
18.1 Correcting faults in the pressure washer 64
18.2 Lubricating the seals 66
19 Specifications **66**
19.1 Pressure washer STIHL RE 90 66
19.2 Extension Cords 67
19.3 Sound and Vibration Levels 68
19.4 REACH 68
20 Spare Parts and Accessories **68**
20.1 Spare Parts and Accessories 68
21 Disposal **68**
21.1 Disposing of the pressure washer 68
22 EC Declaration of Conformity **68**
22.1 Pressure washer STIHL RE 90 68

1 Introduction

Dear Customer,

Thank you for choosing STIHL. We develop and manufacture our quality products to meet our customers' requirements. The products are designed for reliability even under extreme conditions.

STIHL also stands for premium service quality. Our specialist dealers guarantee competent advice and instruction as well as comprehensive service support.

We thank you for your confidence in us and hope you will enjoy working with your STIHL product.

Dr. Nikolas Stihl

IMPORTANT: READ BEFORE USE AND KEEP IN A SAFE PLACE.

2 Guide to Using this Manual

2.1 Applicable documents

The local safety regulations apply.

- In addition to this Instruction Manual please read the following documents, make sure you have understood them and keep them in a safe place for future reference:
  - Instruction Manual and packaging of the accessory used
  - Instruction Manual and packaging of the detergent used

2.2 Warning Notices in Text

DANGER

This notice refers to risks which result in serious or fatal injury.

- Serious or fatal injuries can be avoided by taking the precautions mentioned.

WARNING

This notice refers to risks which **can** result in serious or fatal injury.

- Serious or fatal injuries can be avoided by taking the precautions mentioned.

NOTICE

This notice refers to risks which can result in damage to property.

- Damage to property can be avoided by taking the precautions mentioned.

2.3 Symbols in Text

This symbol refers to a chapter in this instruction manual.

3 Overview

3.1 Pressure washer

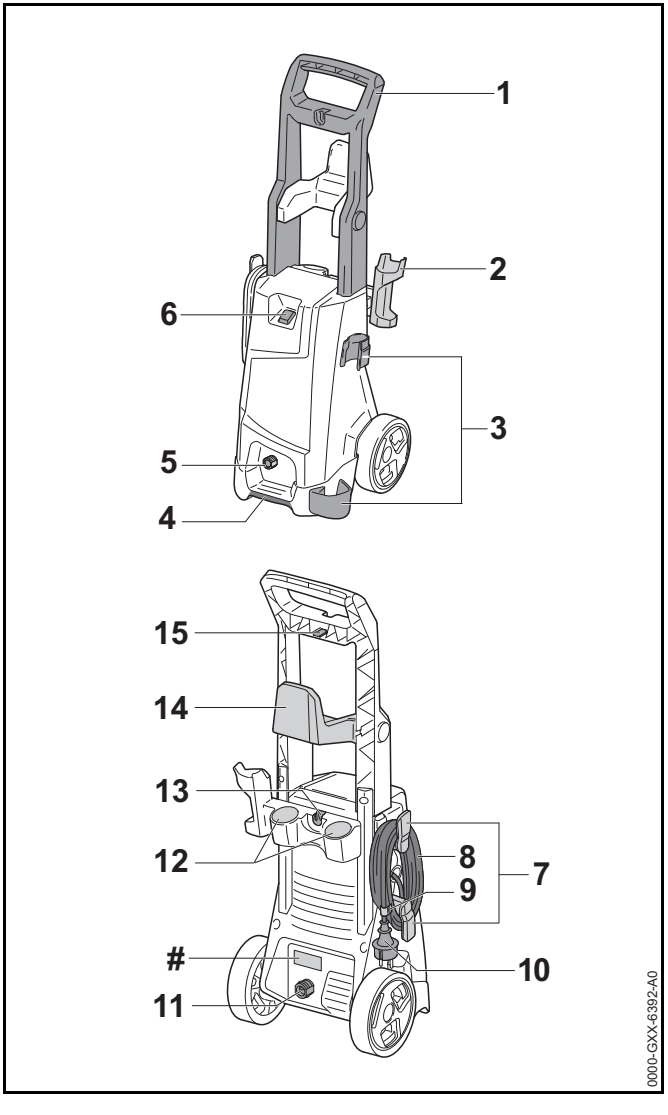

1 Handle
The handle is used when carrying and moving the pressure washer.

2 Holder
The holder is used to store the spray gun.

3 Holder
The holder is used to store the spray attachment.

4 Carrying handle
The carrying handle is used to carry the pressure washer.

5 Connector
The connector is used to connect the high-pressure hose.

6 Rocker switch
The rocker switch is used to switch the pressure washer on and off.

7 Holder
The holder is used to store the connecting cord.

8 Connecting cord
The connecting cord connects the pressure washer to the mains plug.

9 Clip
The clip attaches the mains plug to the coiled connecting cord.

10 Mains plug
The mains plug connects the connecting cord to a socket.

11 Connector
The connector is used to connect the water hose.

12 Compartments
The compartments are used to store the supplied nozzles.

13 Holder
The holder is used to store the spraying set.

14 Holder
The holder is used to store the high-pressure hose.

15 Cleaning pin
The cleaning pin is used to clean the nozzle.

Rating plate with serial number

3.2 Spray attachment

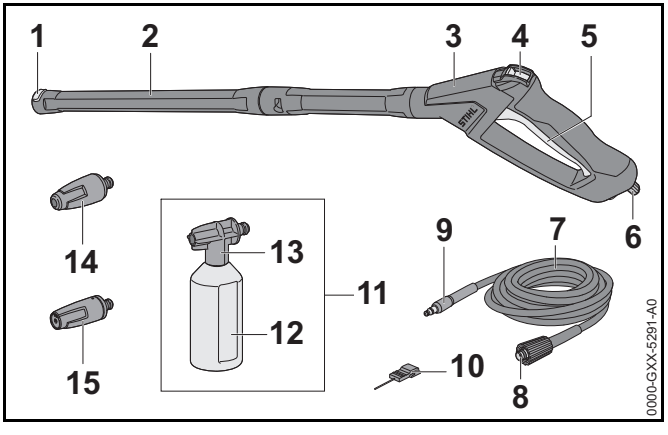

1 Latch
The latch holds the nozzle in the spray lance.

2 Spray lance
The spray lance connects the spray gun with the nozzle.

3 Spray gun
The spray gun is used to hold and guide the spray attachment.

4 Retaining latch
The retaining latch unlocks the trigger.

5 Trigger
The trigger opens and closes the valve in the spray gun. The trigger starts and stops the water jet.

6 Locking lever
The locking lever holds the connector in the spray gun.

7 High-pressure hose
The high-pressure hose transports the water from the high-pressure pump to the spray gun.

8 **Coupling**
The coupling connects the high-pressure hose with the high-pressure pump.

9 **Connector**
The connector connects the high-pressure hose with the spray gun.

10 **Cleaning pin**
The cleaning pin is provided to clean the nozzles.

11 **Spraying set**
The spraying set is used for cleaning with detergents.

12 **Bottle**
The bottle contains the detergent.

13 **Spray nozzle**
The spray nozzle mixes the detergent with the water.

14 **Rotary nozzle**
The rotary nozzle creates a strong, rotating water jet.

15 **Fan-jet nozzle**
The fan-jet nozzle creates a flat water jet.

3.3 Symbols

The symbols may appear on the pressure washer, the spray attachment or the spraying set. Their meaning is as follows:

In this position the retaining latch unlocks the lever.

In this position the retaining latch locks the lever.

Drain the spraying set before transport or secure it so that it cannot topple over and cannot move.

Do not dispose of product with the household refuse.

Guaranteed sound power level in accordance with Directive 2000/14/EC in dB(A) so that noise levels of different products can be compared.

These symbols denote original STIHL spare parts and original STIHL accessories.

4 Safety Precautions

4.1 Warning Symbols

The warning symbols on the pressure washer have the following meanings:

Observe the safety advice and associated measures.

Read the Instruction Manual, make sure you have understood it and keep it in a safe place for reference.

Wear goggles and hearing protection.

Do not direct the water jet at people and animals.

Do not direct the water jet at electrical systems, electrical connections, sockets and live cables.

Do not direct the water jet at electrical appliances and the pressure washer itself.

If the connecting cord or the extension cord is damaged: Unplug the mains plug from the socket.

Do not connect the pressure washer directly to the drinking water main.

Switch off pressure washer during breaks from operation and before transport, storage, servicing or repair.

Do not use, transport and store the pressure washer at temperatures below 0 °C.

4.2 Intended use

The pressure washer STIHL RE 90 is used for example to clean vehicles, trailers, patios, paths and facades.

The pressure washer is not suitable for commercial use.

The pressure washer must not be used in the rain.

⚠ WARNING

- Using the pressure washer other than for its intended use can result in serious injuries or death and damage to property.
  - ► Always use the pressure washer as described in this Instruction Manual.

The pressure washer STIHL RE 90 is not designed to be used for:

– Cleaning asbestos cement and similar surfaces

– Cleaning surfaces painted or varnished with paints containing lead

– Cleaning surfaces which come into contact with foodstuffs.

– Cleaning the pressure washer itself

4.3 Requirements concerning the user

⚠ WARNING

- Users who have not received instruction are not aware of and cannot assess the dangers of the pressure washer. The user or other people may be seriously injured or killed.

  - ► Read the Instruction Manual, make sure you have understood it and keep it in a safe place for reference.
  - ► If allowing another person to use the pressure washer: Give them the Instruction Manual as well.
  - ► Make sure that the user fulfills the following requirements:
    - – The user is rested.
    - – The user is physically, sensorially and mentally able to operate the pressure washer and to work with it.
    - – The user is an adult.
    - – The user has received instruction from a STIHL servicing dealer or other expert before operating the pressure washer for the first time.
    - – The user is not under the influence of alcohol, medicines or drugs.
  - ► If in any doubt: Contact a STIHL servicing dealer.

4.4 Clothing and equipment

⚠ WARNING

- Objects may be thrown into the air at high speed while working. The user may be injured.

- ► Wear close-fitting safety glasses. Suitable safety glasses tested to standard EN 166 or national standards and bearing the corresponding mark are available to buy.
- ► Wear a long-sleeved, close-fitting top and long trousers.

- Noise will be emitted when working. Noise can damage your hearing.

  - ► Wear ear protection.

- Aerosols may be formed when working. Inhaling aerosols can be harmful to health and trigger allergic reactions.
  - ► Carry out a risk assessment based on the surface to be cleaned and its surroundings.
  - ► If the risk assessment shows that aerosols will be formed: Wear a class FFP2 or equivalent respirator mask.
- Wearing unsuitable footwear can cause the user to slip and fall. The user may be injured.
  - ► Wear sturdy, enclosed footwear with non-slip soles.

4.5 Work area and surroundings

⚠ WARNING

- Bystanders, children and animals are not aware of the dangers of the pressure washer and objects being thrown into the air and cannot assess them. Bystanders, children and animals may be seriously injured and property may be damaged.
  - ► Keep bystanders, children and animals away from the work area.
  - ► Do not leave the pressure washer unattended.
  - ► Ensure that children cannot play with the pressure washer.
- If you work in the rain or in a damp environment, an electric shock may occur. The user may be seriously injured or killed and the pressure washer may be damaged.
  - ► Do not use in rain.
  - ► Position the pressure washer so that it will not be wet by dripping water.
  - ► Position the pressure washer outside the wet work area.
- Electrical components of the pressure washer can produce sparks. Sparks can cause fires and explosions in a flammable or explosive environment. This can result in serious injuries or death and damage to property.
  - ► Do not work in a flammable environment or in an explosive environment.

4.6 Safe condition

The pressure washer is in a safe condition if the following conditions are fulfilled:

- The pressure washer is undamaged.
- The high-pressure hose, the couplings and the spray attachment are undamaged.
- The high-pressure hose, the couplings and the spray attachment are correctly attached.
- The connecting cord, the extension cord and their plugs are undamaged.
- The pressure washer is clean and dry.
- The spray attachment is clean.
- The controls work and they have not been modified.
- Only an original STIHL accessory for this pressure washer is fitted.
- The accessory is correctly fitted.

⚠ WARNING

- Parts that are not in a safe condition cannot function properly and safety devices can be disabled. People can be seriously injured or killed.
  - ► Never use a damaged pressure washer.
  - ► Never use a damaged high-pressure hose, couplings or spray attachment.
  - ► Attach the high-pressure hose, couplings and spray attachment as described in this Instruction Manual.
  - ► Never use a damaged connecting cord, extension cord or mains plug.
  - ► If the pressure washer is dirty or wet: clean the pressure washer and allow it to dry.
  - ► If the spray attachment is dirty: Clean the spray attachment.
  - ► Do not modify the pressure washer.
  - ► If the controls do not work: Do not operate the pressure washer.
  - ► Only fit original STIHL accessories for this pressure washer.
  - ► Fit the accessories as described in this Instruction Manual or in the Instruction Manual for the accessory.
  - ► Do not insert objects into the openings in the pressure washer.
  - ► If in any doubt: Contact a STIHL servicing dealer.

4.7 Operation

⚠ WARNING

- In certain situations the user may no longer be able to concentrate on the job. The user may trip, fall and be seriously injured.
  - ► Keep calm and plan your work.
  - ► In poor light conditions and poor visibility: Do not operate the pressure washer.
  - ► Use the pressure washer on your own.
  - ► Watch out for obstacles.
  - ► Stand safely on the ground when operating the pressure washer and keep your balance. If you have to work at a height: use a lift bucket or secure scaffolding.
  - ► If you experience signs of fatigue: Take a break.
- If the pressure washer starts behaving differently or in an unusual way while operating, the pressure washer may be in an unsafe condition. This can result in serious injuries and damage to property.
  - ► Stop working, unplug the mains plug from the socket and consult a STIHL servicing dealer.
  - ► The pressure washer must always be operated in an upright position.
  - ► To ensure an adequate exchange of cooling air, do not cover the pressure washer.
- When the spray gun trigger is released, the high-pressure pump switches off automatically and water stops flowing out of the nozzle. The pressure washer is then in stand-by mode and is still switched on. If the spray gun trigger is squeezed, the high-pressure pump switches on again automatically and water flows out of the nozzle. This can result in serious injuries and damage to property.
  - ► When not operating the machine: Lock the spray gun trigger.

  - ► Switch off pressure washer.
  - ► Unplug the mains plug of the pressure washer from the socket.

- At temperatures below 0° C water can freeze on the surface to be cleaned and in the components of the pressure washer. The user may slip, fall and be seriously injured. Property may be damaged.
  - ► Do not use the pressure washer at temperatures below 0° C.
- Pulling on the high-pressure hose, water hose or connecting cord can cause the pressure washer to move and topple over. Property may be damaged.
  - ► Do not pull on the high-pressure hose, water hose or connecting cord.
- If the pressure washer is placed on a sloping, uneven or soft surface it may move and topple over. Property may be damaged.
  - ► Place the pressure washer on a horizontal, flat, hard surface.
- If working at a height, the pressure washer or the spray attachment may fall to the ground. This can result in serious injuries and damage to property.
  - ► Use a lift bucket or secure scaffolding.
  - ► Do not place the pressure washer in a lift bucket or on scaffolding.
  - ► If the high-pressure hose does not have sufficient reach: Extend the high-pressure hose by connecting a high-pressure hose extension.
  - ► Secure the spray attachment so that it cannot fall.
- The water jet may detach asbestos fibers from surfaces. Asbestos fibers may spread through the air after drying and be breathed in. Breathing in asbestos fibers can be harmful to health.
  - ► Do not clean surfaces containing asbestos.
- The water jet may remove oil from vehicles or machinery. The oily water may enter the soil, the water system or the drains. That would create an environmental hazard.
  - ► Vehicles or machinery should only be cleaned at places where there is an oil trap in the water drain.
- In combination with leaded paint the water jet can form leaded aerosols and leaded water. Leaded aerosols and leaded water may enter the soil, the water system or the drains. Breathing in aerosols can be harmful to health and trigger allergic reactions. That would create an environmental hazard.
  - ► Do not clean surfaces that are painted or lacquered with leaded paint.
- The water jet can damage sensitive surfaces. Property may be damaged.
  - ► Do not clean sensitive surfaces with the rotary nozzle.
  - ► Sensitive surfaces made of rubber, fabric, wood and similar materials should be cleaned at a lower operating pressure and from a greater distance.
- If while in use the rotary nozzle is immersed in dirty water and then operated, the rotary nozzle may be damaged.
  - ► Do not use the rotary nozzle with dirty water.
  - ► If cleaning a container: Empty the container and allow the water to flow away while cleaning it.

- Drawing in flammable and explosive liquids can cause fires and explosions. This can result in serious injuries or death and damage to property.
  - ► Do not draw in or spray flammable or explosive liquids.
- Drawing in irritant, corrosive and toxic liquids can endanger health and damage components of the pressure washer. This can result in serious injuries or death and damage to property.
  - ► Do not draw in or spray irritant, corrosive or toxic liquids.
- The strong water jet can seriously injure people and animals and cause damage to property.

  - ► Do not direct the water jet at people or animals.
  - ► Do not direct the water jet at places that are not fully visible.
  - ► Do not use the water jet to clean clothing while wearing it.
  - ► Do not use the water jet to clean shoes or boots while wearing them.
- If electrical equipment, electrical connections, sockets and live power cords come into contact with water, electric shock may result. This can result in serious injuries or death and damage to property.

  - ► Do not direct the water jet at electrical equipment, electrical connections, sockets or live power cords.
  - ► Do not direct the water jet at the connecting cord or extension cord.
- If electrical appliances or the pressure washer come into contact with water, electric shock may result. The user may be seriously injured or killed and property may be damaged.

  - ► Do not direct the water jet at electrical appliances or at the pressure washer.
  - ► Keep electrical appliances and the pressure washer away from the surface to be cleaned.
- An incorrectly routed high-pressure hose may suffer damage. As a result of the damage, water under high pressure may escape uncontrolled into the surrounding area. This can result in serious injuries and damage to property.
  - ► Do not direct the water jet at the high-pressure hose.
  - ► Route the high-pressure hose so that it is not under tension or tangled.
  - ► Route the high-pressure hose so that it will not be damaged, kinked or crushed, or chafed.
  - ► Protect the high-pressure hose from heat, oil and chemicals.
- An incorrectly routed water hose may suffer damage and people may trip over it. People may be injured and the water hose may be damaged.
  - ► Do not direct the water jet at the water hose.
  - ► Route and mark the water hose so that people will not trip over it.
  - ► Route the water hose so that it is not under tension or tangled.
  - ► Route the water hose so that it will not be damaged, kinked or crushed, or chafed.
  - ► Protect the water hose from heat, oil and chemicals.
- The strong water jet produces reactive forces. The reactive forces occurring may cause the user to lose control of the spray attachment. The user may be seriously injured and property may be damaged.
  - ► Hold the spray gun firmly with both hands.
  - ► Always use the pressure washer as described in this Instruction Manual.

4.8 Detergents

⚠ WARNING

- If detergents come into contact with the skin or eyes, the skin or eyes may be irritated.
  - ► Observe the Instruction Manual for the detergent.
  - ► Avoid contact with detergents.
  - ► If skin contact occurs: Wash affected areas of skin with plenty of water and soap.
  - ► If eye contact occurs: Flush eyes with plenty of water for at least 15 minutes and consult a doctor.
- Using the wrong detergent can damage the pressure washer or the surface of the object being cleaned and be harmful to the environment.
  - ► Use detergents that are approved for use with high-pressure cleaners.
  - ► Observe the Instruction Manual for the detergent.
  - ► If in any doubt: Contact a STIHL servicing dealer.

4.9 Connecting the water supply

⚠ WARNING

- Releasing the spray gun trigger causes a kickback in the water hose. A kickback can force dirty water back into the drinking water main. This can pollute the drinking water.

  - ► Do not connect the pressure washer directly to the drinking water main.
  - ► A backflow preventer complying with the applicable regulations should be fitted in-line when connecting a pressure washer to the drinking water main. If drinking water has passed through the backflow preventer, it can no longer be regarded as drinking water.
- Dirty or sandy water can damage components of the pressure washer.
  - ► Use clean water.
  - ► If using dirty or sandy water: Use a water filter with the pressure washer.
- If the water supply to the pressure washer is insufficient, components of the pressure washer may be damaged.
  - ► Turn tap fully on.
  - ► Make sure there is a sufficient supply of water to the pressure washer, 📖 19.1.

4.10 Connecting to the power supply

Contact with live parts can occur for the following reasons:

– The connecting cord or the extension cord is damaged.

– The mains plug of the connecting cord or extension cord is damaged.

– The socket is not properly installed.

⚠ DANGER

- Contact with live parts can result in electric shock. The user may be seriously injured or killed.
  - ► Make sure that the connecting cord, extension cord and their plugs are undamaged.

If the connecting cord or the extension cord is damaged:

  - ► Do not touch the damaged areas.
  - ► Unplug the mains plug from the socket.
  - ► Make sure your hands are dry before touching the connecting cord, extension cord or plugs.
  - ► Plug the mains plug of the connecting cord or extension cord into a properly installed, shockproof socket with the correct fuse rating.
  - ► Connect the pressure washer via a residual current circuit breaker (30 mA, 30 ms).

- A damaged or unsuitable extension cord can result in electric shock. People can be seriously injured or killed.
  - ► Use an extension cord with the correct cross-section, 📖 19.2.
  - ► Only use an extension cord which is splash-proof and approved for outdoor use.
  - ► Use an extension cord that has the same characteristics as the connecting cord of the pressure washer, 📖 19.2

⚠ WARNING

- During operation, an incorrect mains voltage or incorrect mains frequency may result in an overvoltage in the pressure washer. The pressure washer may be damaged.
  - ► Make sure that the mains voltage and the mains frequency of the power supply match the data on the rating plate of the pressure washer.
- Electrical components may be overloaded during operation if more than one electric power tool is connected to a multiple socket. The electrical components may heat up and a fire may break out. This can result in serious injuries or death and damage to property.
  - ► Only ever connect one pressure washer to one socket.
  - ► Do not connect pressure washers to multiple sockets.
- An incorrectly routed connecting cord or extension cord may be damaged and people may trip over it. People may be injured and the connecting cord or extension cord may be damaged.
  - ► Route the connecting cord and extension cord so that the water jet cannot touch them.
  - ► Route and mark the connecting cord and extension cord so that people will not trip over them.
  - ► Route the connecting cord and extension cord so that they are not under tension or tangled.
  - ► Route the connecting cord and extension cord so that they will not be damaged, kinked or crushed and will not be chafed.
  - ► Protect the connecting cord and extension cord from heat, oil and chemicals.
  - ► Lay the connecting cord and extension cord on a dry surface.
- The extension cord warms up in operation. If that heat cannot escape, it may cause a fire.
  - ► If using a cable reel: Completely unroll the cable reel.

4.11 Transport

⚠ WARNING

- The pressure washer may topple over or move during transport. This can result in injuries and damage to property.
  - ► Lock the spray gun trigger.

  - ► Switch off pressure washer.
  - ► Unplug the mains plug of the pressure washer from the socket.

  - ► Drain the spraying set or secure it so that it cannot topple over and cannot move.
  - ► Secure the pressure washer with lashing straps, belts or a net so that it cannot topple over and cannot move.
- At temperatures below 0° C water can freeze in the components of the pressure washer. The pressure washer may be damaged.
  - ► Drain high-pressure hose and spray attachment.

  - ► If the pressure washer cannot be protected from frost in transport: Protect the pressure washer with glycol-based antifreeze.

4.12 Storage

⚠ WARNING

- Children are not aware of and cannot assess the dangers of the pressure washer. Children can be seriously injured.
  - ► Lock spray gun trigger.

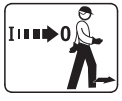

  - ► Switch off pressure washer.
  - ► Unplug the mains plug of the pressure washer from the socket.
  - ► Store the pressure washer out of the reach of children.
- Moisture may cause the electrical contacts on the pressure washer and metal components to corrode. The pressure washer may be damaged.
  - ► Store the pressure washer in a clean, dry state.
- At temperatures below 0 °C water may freeze in components of the pressure washer. The pressure washer may be damaged.
  - ► Drain high-pressure hose and spray attachment.

  - ► If the pressure washer cannot be stored in a frost-free environment: Protect the pressure washer using a glycol-based antifreeze.

4.13 Cleaning, servicing and repairs

⚠ WARNING

- If the mains plug is plugged into a socket when carrying out cleaning, servicing or repairs, it is possible for the pressure washer to be switched on inadvertently. This can result in serious injuries and damage to property.
  - ► Lock the spray gun trigger.

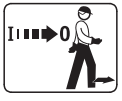

  - ► Switch off pressure washer.
  - ► Unplug the mains plug of the pressure washer from the socket.
- Harsh detergents, cleaning with a water jet or sharp objects can damage the pressure washer. If the pressure washer is not properly cleaned, parts may not function properly and safety devices can be disabled. People can be seriously injured.
  - ► Always clean the pressure washer as described in this Instruction Manual.
- If the pressure washer is not properly serviced or repaired, parts may not function properly and safety devices can be disabled. People can be seriously injured or killed.
  - ► Do not attempt to service or repair the pressure washer yourself.
  - ► If the connecting cord is faulty or damaged: Have the connecting cord replaced by a STIHL servicing dealer.
  - ► If the pressure washer needs to be serviced or repaired: Contact a STIHL servicing dealer.

5 Safety instructions - Accessories

5.1 Spray lance extension, surface cleaner, pipe cleaning kit, angled spray lance and angled nozzle

Spray lance extension

⚠ WARNING

- The spray lance extension intensifies the reactive forces. The reactive forces occurring may cause the user to lose control of the spray attachment. The user may be seriously injured and property may be damaged.
  - ► Attach only one spray lance extension.
  - ► Hold the spray gun firmly with both hands.
  - ► Always use the equipment as described in this Instruction Manual.

Surface cleaner

⚠ WARNING

- The water jet may injure the user.

  - ► Do not reach underneath the surface cleaner.
  - ► Hold and guide the surface cleaner as described in the surface cleaner Instruction Manual.

Pipe cleaning kit

⚠ WARNING

- The pipe cleaning hose intensifies the reactive forces. If the spray gun trigger is squeezed when the pipe cleaning hose is not in the pipe, the pipe cleaning hose may thrash around in an uncontrolled manner. The user may lose control of the pipe cleaning hose. The user may be seriously injured and property may be damaged.

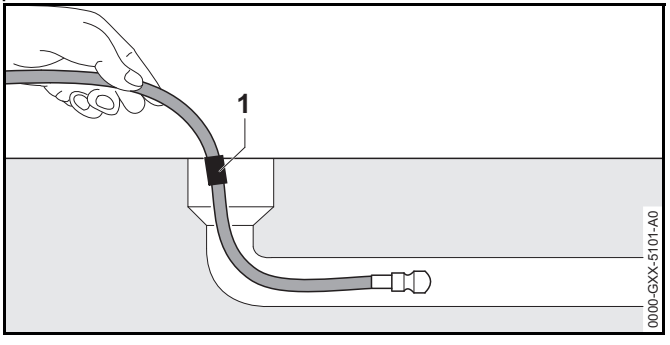

  - ► Push the pipe cleaning hose into the pipe up to the mark (1) before switching on the pressure washer and squeezing the spray gun trigger.
  - ► When the mark on the pipe cleaning hose comes into view as it is pulled out:
    - – Release spray gun trigger
    - – Switch off pressure washer
    - – Turn off water supply
    - – Actuate the spray gun: The water pressure will be reduced
    - – Lock the spray gun trigger

- In a big pipe, the pipe cleaning hose may change direction inside the pipe and come back out of the pipe opening. The user may lose control of the pipe cleaning hose. The user may be seriously injured and property may be damaged.
  - ► Keep an eye on the pipe.
  - ► If the nozzle of the pipe cleaning hose comes out of the pipe:
    - – Release spray gun trigger
    - – Lock the spray gun trigger
    - – Switch off pressure washer

Angled spray lance and angled nozzle

⚠ WARNING

- An angled spray lance and the angled nozzle intensify the lateral reactive forces. The reactive forces occurring may cause the user to lose control of the spray attachment. The user may be seriously injured and property may be damaged.
  - ► Attach only one spray lance extension.
  - ► Hold the spray gun firmly with both hands.

6 Preparing the pressure washer for operation

6.1 Preparing the pressure washer for operation

The following steps must be carried out every time before starting work:

- ► Make sure that the pressure washer, the high-pressure hose, the hose coupling and the connecting cord are in a safe condition, 📖 4.6.
- ► Clean the pressure washer, 📖 15.
- ► If using a water filter and the water filter is dirty: Clean the water filter, 📖 15.4.
- ► Place the pressure washer on a stable, flat surface so that it cannot slip or topple over.
- ► Connect the high-pressure hose, 📖 7.2.1.
- ► Attach the spray gun, 📖 7.3.1.
- ► Attach the spray lance, 📖 7.4.1.
- ► Attach the nozzle, 📖 7.5.1.
- ► If using a detergent: Using detergents, 📖 11.4.
- ► If using an accessory: Fit accessory, 📖 5.
- ► Connect the pressure washer to a water source, 📖 8.
- ► Connect the pressure washer to the power supply, 📖 9.1.
- ► If it is not possible to carry out these steps: Do not use the pressure washer. Consult a STIHL servicing dealer.

7 Assembling the pressure washer

7.1 Assembling the pressure washer

Installing the holder

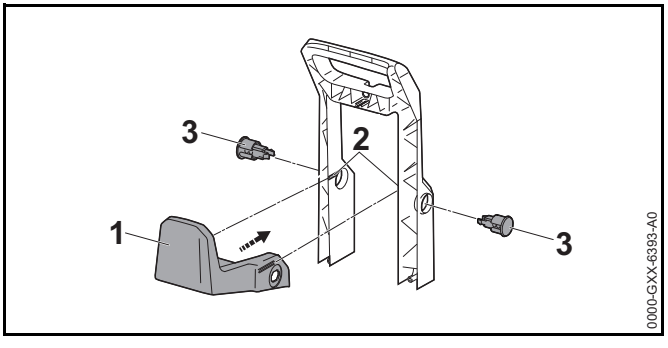

- ► Slide the holder (1) into the guides (2).
  The holder (1) engages audibly.
- ► Push the plugs (3) into the mounts.
  The plugs (3) engage audibly.

Attaching the handle and inserting the cleaning pin

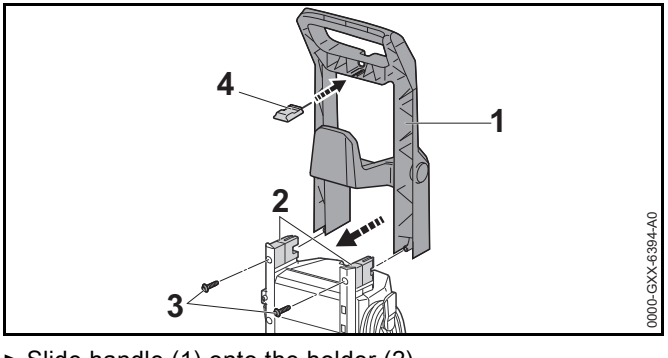

- ► Slide handle (1) onto the holder (2).
- ► Insert screws (3) and tighten.
- ► Insert cleaning pin (4).

Installing the holder

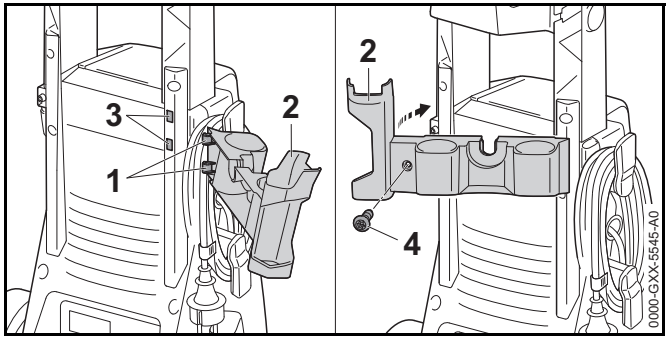

- Engage the hooks (1) of the holder (2) in the guides (3).
- Fold the holder (2) to the left.
- Insert screw (4) and tighten.

Inserting nozzles

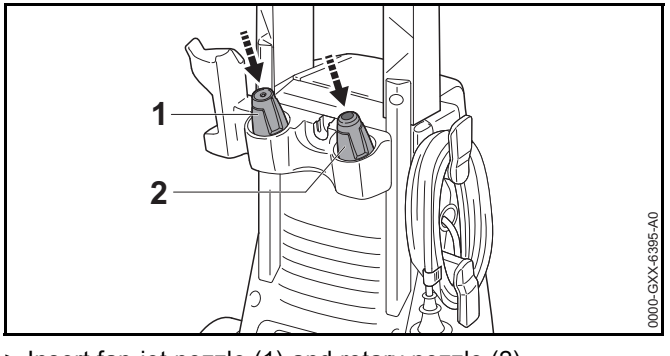

- Insert fan-jet nozzle (1) and rotary nozzle (2).

Attaching spraying set

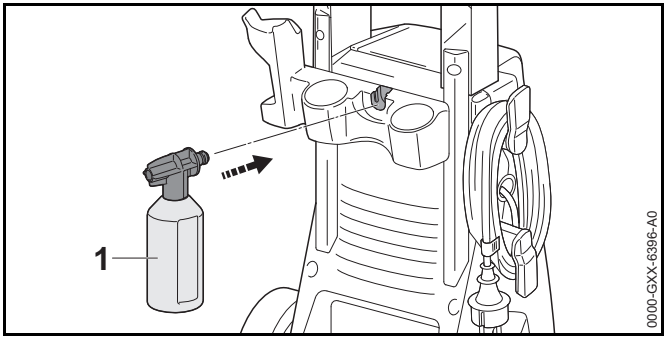

- Insert spraying set (1).

7.2 Fitting and removing the high-pressure hose

7.2.1 Connecting the high-pressure hose

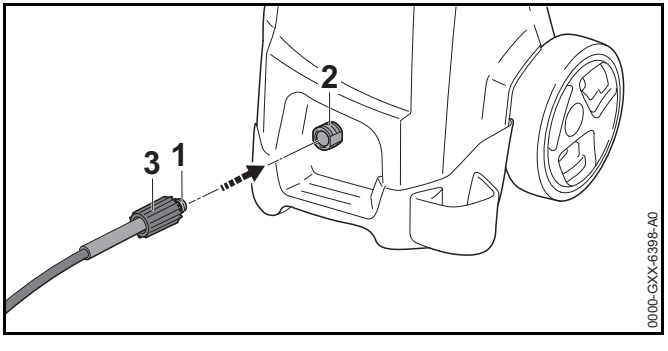

- Push the coupling (1) into the connector (2).
- Screw union nut (3) onto the connector (2).
- If it is difficult to slide the coupling (1) into the connector: Grease coupling (1) with grease for fittings.
- If it is difficult to turn the union nut (3) on the connector: Grease union nut (3) with grease for fittings.

7.2.2 Removing high-pressure hose

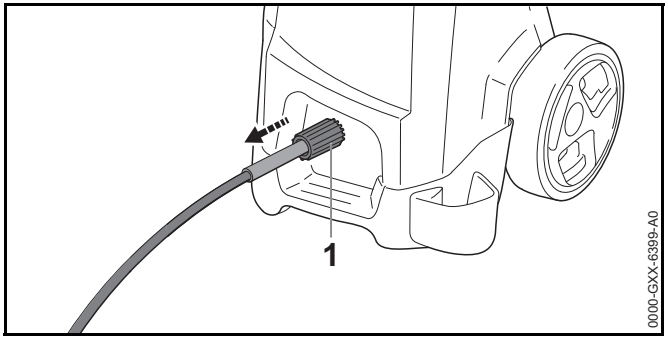

- Unscrew union nut (1).
- Pull out high-pressure hose.

7.3 Attaching and removing the spray gun

7.3.1 Attaching the spray gun

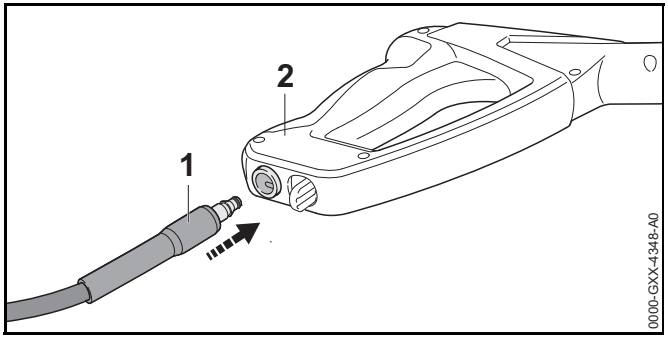

- Slide the socket (1) into the spray gun (2).
  The socket (1) audibly engages.
- If the socket (1) cannot be easily pushed into the spray gun (2): Grease the seal on the socket (1) with grease for fittings.

7.3.2 Removing the spray gun

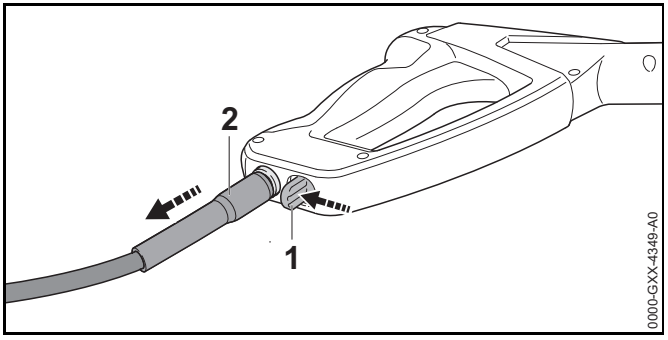

- Press and hold the locking lever (1).
- Pull out the socket (2).

7.4 Attaching and removing the spray lance

7.4.1 Attaching the spray lance

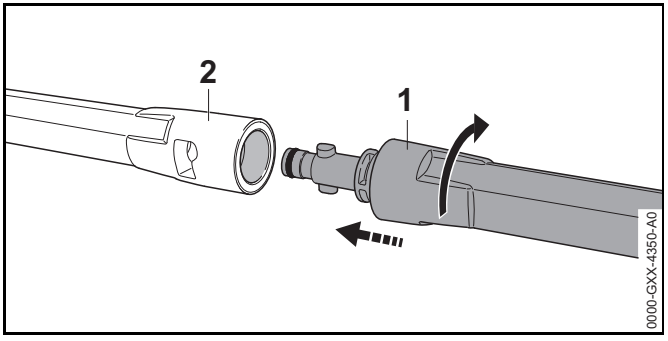

- Push spray lance (1) into spray gun (2).
- Twist the spray lance (1) until it engages.
- If the spray lance (1) cannot be pushed easily into the spray gun (2): Grease the gasket on the spray lance (1) with grease for fittings.

7.4.2 Removing the spray lance

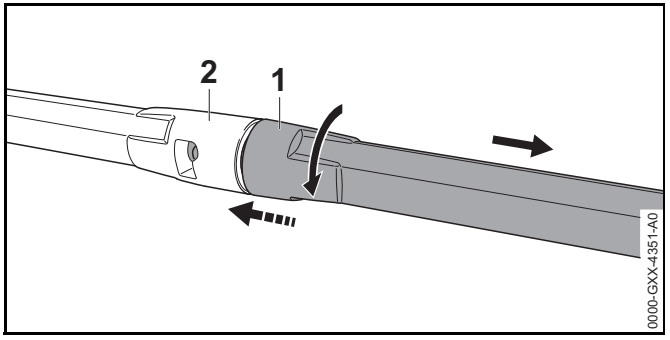

- Squeeze spray lance (1) and spray gun (2) together and twist as far as they will go.
- Pull spray lance (1) and spray gun (2) apart.

7.5 Attaching and removing the nozzle

7.5.1 Attaching the nozzle

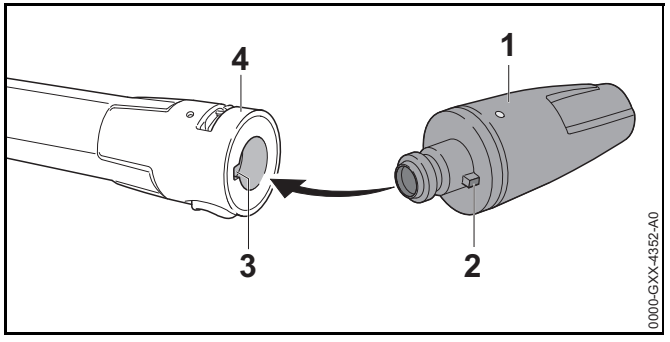

- If attaching the fan-jet nozzle: Align the nozzle (1) so that the lug (2) lines up with the recess (3) in the spray lance (4).
- Push the nozzle (1) into the spray lance (4).
  The nozzle (1) audibly engages.
- If the nozzle (1) cannot be pushed easily into the spray lance (4): Grease the gasket on the nozzle (1) with grease for fittings.

7.5.2 Removing the nozzle

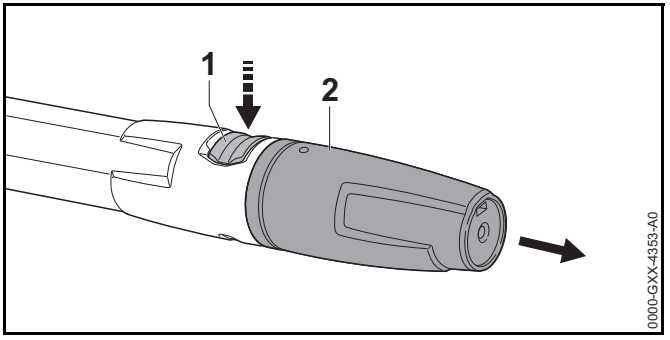

- Press and hold the safety latch (1).
- Pull out the nozzle (2).

8 Connecting to a water source

8.1 Connecting the water filter

If the pressure washer is to be operated with sandy water or with water from cisterns, a water filter must be connected in-line between the water tap and the water hose. The water filter filters sand and dirt out of the water and thus protects the components of the pressure washer from damage.

Depending on the market, the water filter may be supplied with the pressure washer.

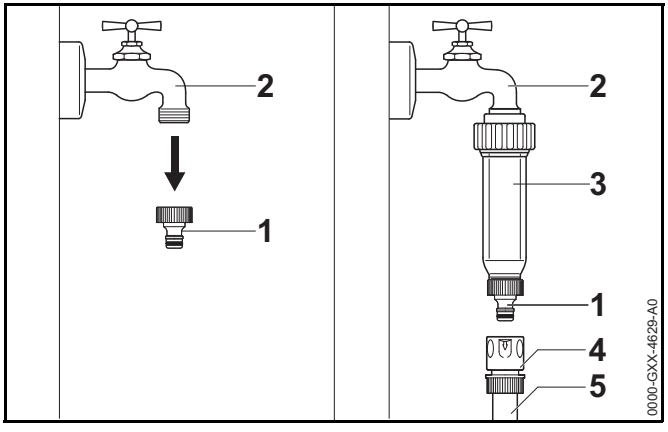

- Unscrew connector (1) from water tap (2).
- Screw water filter (3) onto water tap (2) and tighten hand-tight.
- Screw connector (1) onto water filter (3) and tighten hand-tight.
- Push hose coupling (4) of water hose (5) onto connector (1).

8.2 Connecting the pressure washer to the water supply

Connecting the water hose

The water hose must meet the following requirements:

– The water hose has a diameter of 1/2”.

– The water hose is between 10 m and 25 m long.

- Connect water hose to a water tap.
- Turn on the water tap fully and rinse the water hose with water.
  Sand and dirt will be rinsed out of the water hose. The water hose will be vented.
- Turn off water tap.

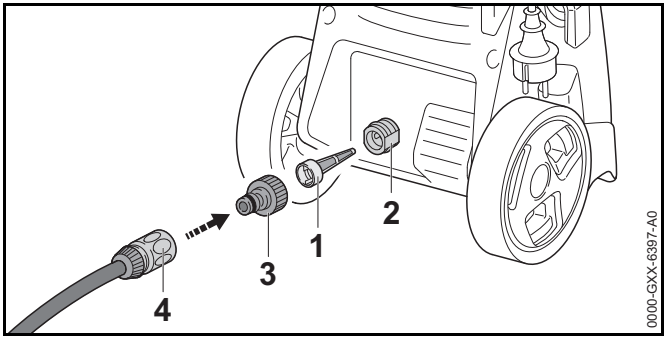

- Insert water intake screen (1) into the connector (2).
- Screw connector (3) onto connector (2) and tighten hand-tight.
- Push the coupling (4) onto the connector (2).
  The coupling (4) audibly engages.
- Open water tap fully.
- If the spray lance is fitted to the spray gun: Remove spray lance.
- Keep the trigger of the spray gun pressed until an even jet of water is delivered by the spray gun.
- Release spray gun trigger.
- Lock spray gun trigger.
- Fit spray lance.
- Attach the nozzle.

Remove water hose

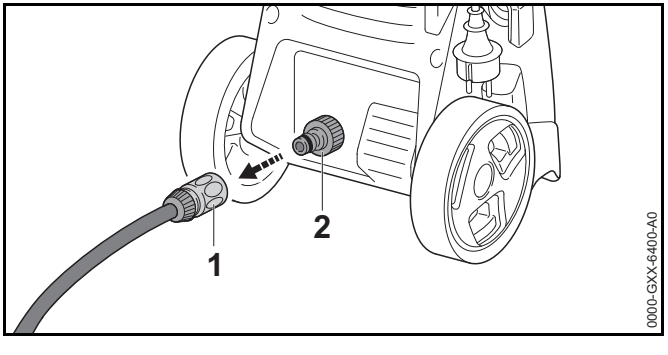

- Turn off water tap.
- To release the coupling: Pull or turn ring (1) and hold.
- Pull the coupling off the connector (2).

8.3 Connecting the pressure washer to another water source

The pressure washer can draw water from water butts and cisterns and from running or stagnant bodies of water.

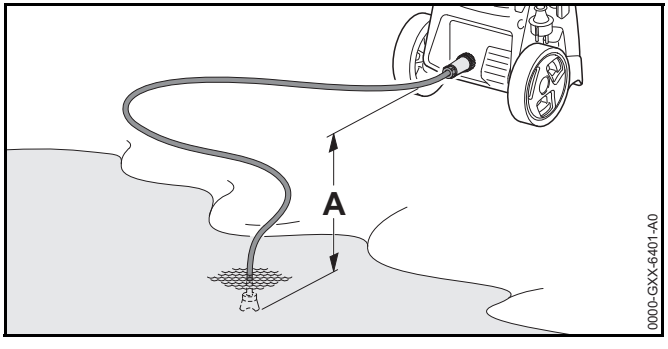

So that the water can be drawn in, the height difference between the pressure washer and the water source should not exceed the maximum suction lift (a), 📖 19.1.

The appropriate STIHL suction set must be used. The suction set includes a water hose with a special coupling.

Depending on the market, the appropriate STIHL suction set may be supplied with the pressure washer.

Connecting the water filter

If operating the pressure washer with sandy water from water butts, cisterns or running or stagnant bodies of water, a water filter must be connected in-line between the water hose and the pressure washer.

Depending on the market, the water filter may be supplied with the pressure washer.

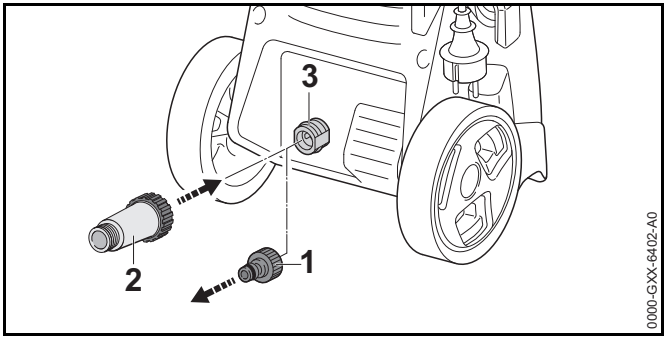

- Unscrew connector (1).
- Screw water filter (2) onto connector (3) and tighten hand-tight.

Connecting the water hose

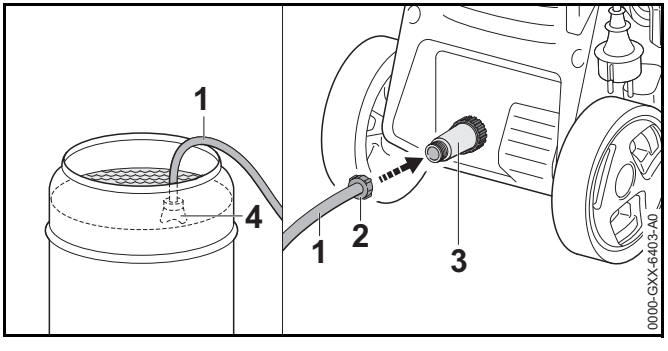

- Fill water hose (1) with water until there is no air left in the water hose.
- Screw coupling (2) onto connector (3) of water filter and tighten hand-tight.
- Suspend the suction cup (4) in the water source so that the suction cup (4) does not touch the bottom.
- If the spray gun is attached to the high-pressure hose: remove the spray gun.
- Hold the high-pressure hose downward.
- Switch on pressure washer and run it until an even jet of water is delivered by the high-pressure hose.
- Switch off pressure washer.

- Attach spray gun to the high-pressure hose.
- Squeeze and hold down spray gun trigger.
- Switch on pressure washer.

9 Connecting the pressure washer to the power supply

9.1 Connecting the pressure washer to the power supply

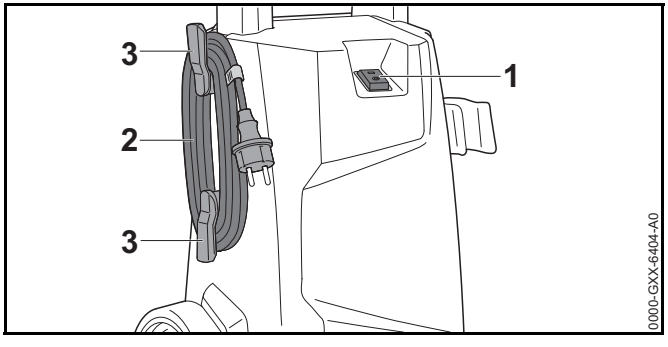

- Move the rocker switch (1) to the **0** position.
- Remove connecting cord (2) from the holders (3).
- Plug the connecting cord (2) into a correctly installed socket.

10 Switching the pressure washer on and off

10.1 Switching on the pressure washer.

When the pressure washer is switched on, voltage fluctuations may occur under unfavorable mains conditions with a power line impedance greater than 0.15 Ohm. The voltage fluctuations may negatively affect other connected electrical appliances.

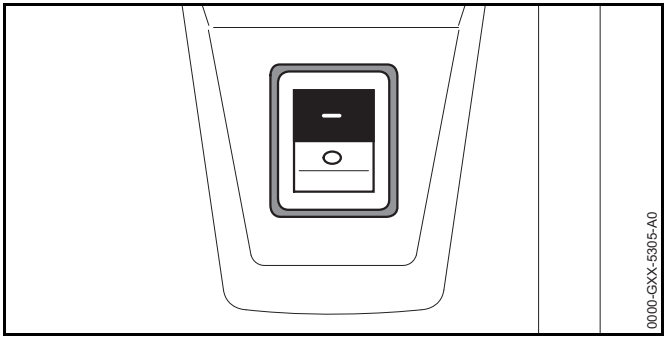

- Set the toggle switch to the **I** position.

10.2 Switching off the pressure washer.

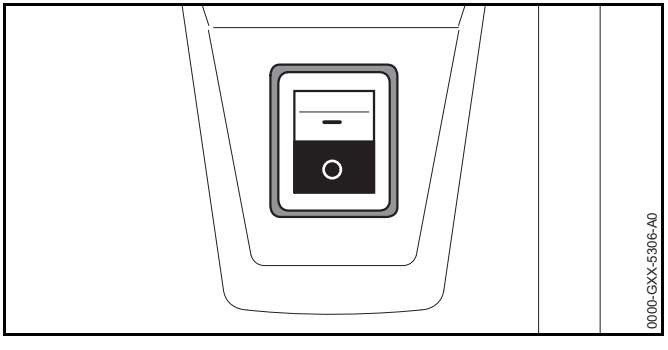

- Set the toggle switch to the **0** position.

11 Operating the pressure washer

11.1 Holding and controlling the spray gun

- Hold the spray gun by the handle with one hand, wrapping your thumb around the handle.
- Hold the spray lance firmly with your other hand, wrapping your thumb around the spray lance.
- Point the nozzle at the ground.

11.2 Squeezing and locking the spray gun trigger

Pressing the spray gun trigger

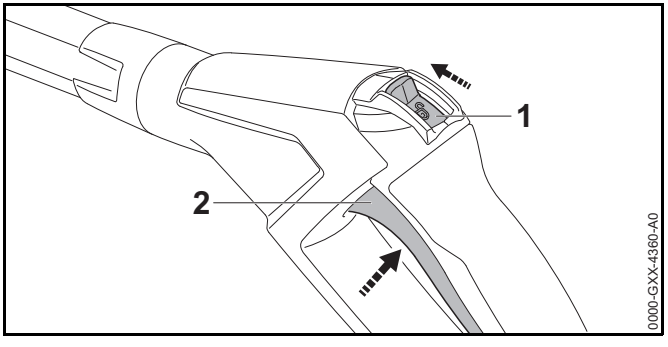

- Slide retaining latch (1) to the 🔓 position.
- Press and hold the trigger (2).
  The high-pressure pump starts up automatically and water flows out of the nozzle.

Locking the spray gun trigger

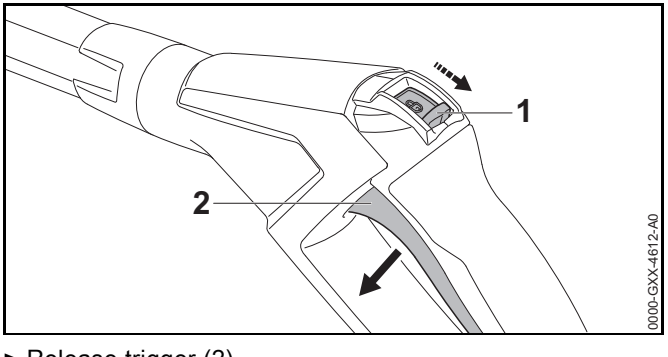

- Release trigger (2).
  The high-pressure pump switches off automatically and water stops flowing out of the nozzle. The pressure washer is still switched on.
- Slide retaining latch (1) to the 🔒 position.

11.3 Cleaning

According to the application, the following nozzles can be used:

– Fan-jet nozzle: The fan-jet nozzle is designed for cleaning large areas.

– Rotary nozzle: The rotary nozzle is designed for removing stubborn dirt.

The user can work close up to the surface in order to remove stubborn dirt.

The user can work at a distance when cleaning any of the following surfaces:

– Painted surfaces

– Wooden surfaces

– Rubber surfaces

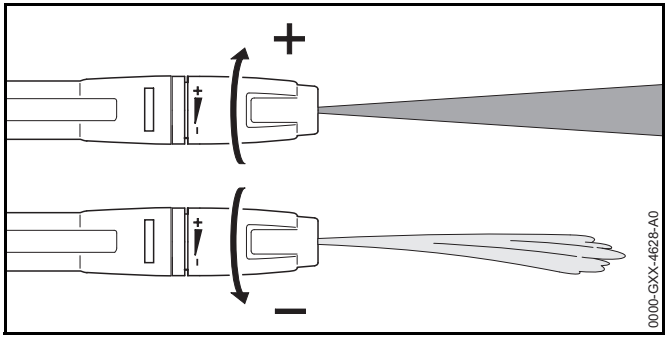

The fan-jet nozzle is adjustable.

Turning the fan-jet nozzle in the **+** direction increases the working pressure.

Turning the fan-jet nozzle in the **–** direction reduces the working pressure.

► Before starting work, direct the water jet at an inconspicuous area of the surface and check that the surface does not suffer damage.

► Select the distance between the nozzle and the surface to be cleaned so that the surface to be cleaned is not damaged.

► Adjust the fan-jet nozzle so that the surface to be cleaned is not damaged.

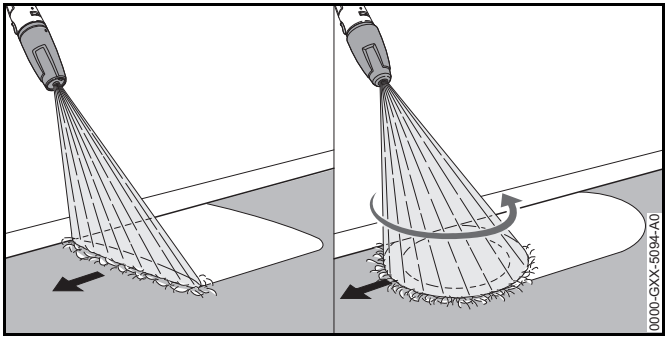

► Move the spray attachment evenly along the surface to be cleaned.

► Move forward slowly in a controlled manner.

11.4 Using detergents

Detergents can improve the cleaning effect of the water. The supplied STIHL spray set must be used.

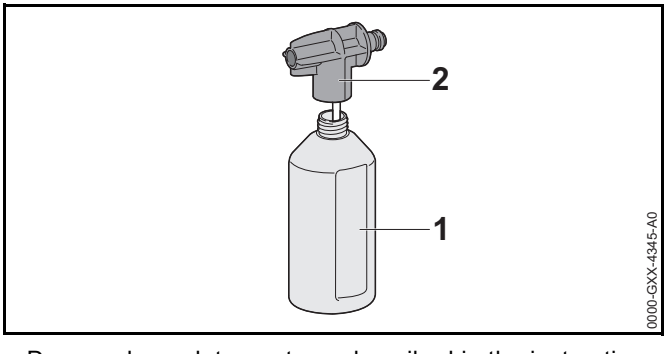

► Dose and use detergents as described in the instruction manual for the detergent.

► Fill the bottle (1) with maximum 500 ml of the detergent.

► Screw the spray nozzle (2) onto the bottle (1) and tighten firmly by hand.

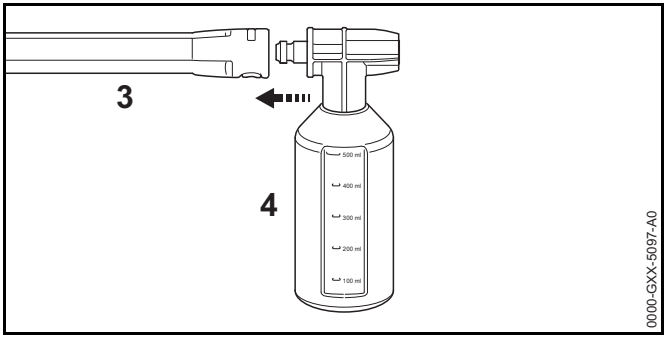

- If a nozzle is attached to the spray lance (3): Remove the nozzle
- Attach the spray set (4) to the spray lance (3).
- Soak extremely dirty surfaces with water before cleaning them.
- Press the spray gun trigger and spray the detergent onto the surface to be cleaned.
- Apply the detergent starting at the bottom and working up and do not allow to dry.
- Remove the spray set.
- Attach the nozzle.
- Clean the surface.

12 After Finishing Work

12.1 After finishing work

- Switch off the pressure washer and pull the mains plug out of the socket.
- If the pressure washer is connected to the water supply: Turn off water tap.
- Press spray gun trigger.
  The water pressure is reduced.
- Lock spray gun trigger.
- Disconnect pressure washer from the water supply.
- Remove water hose.
- Remove high-pressure hose and let the remaining water run out of the high-pressure hose.
- Remove and clean the nozzle and spray lance.
- Remove the spray gun and let the remaining water run out of the spray gun.
- Clean the pressure washer.

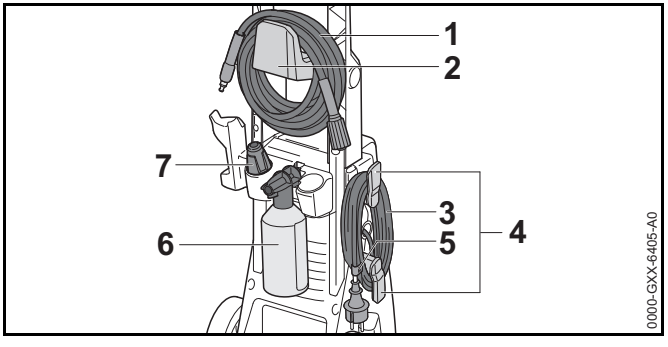

- Roll up the high-pressure hose (1) and hang it on the holder (2).
- Coil the connecting cord (3) on the holder (4).
- Secure the connecting cord (3) using the clip (5).
- Insert spraying set (6).
- Insert nozzle (7).

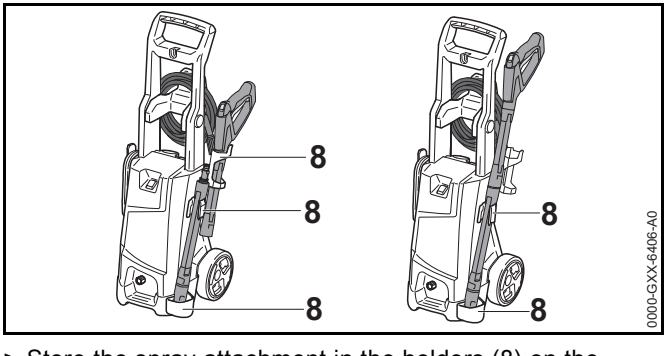

- Store the spray attachment in the holders (8) on the pressure washer.

12.2 Protecting the pressure washer with antifreeze

If the pressure washer cannot be protected from frost during transport or storage, the pressure washer should be protected by a glycol-based antifreeze. The antifreeze prevents water inside the pressure washer from freezing and causing damage to the pressure washer.

- Remove spray lance
- Connect the shortest possible water hose to the pressure washer.
  The shorter the water hose, the less antifreeze is needed.
- Mix the antifreeze as described in the antifreeze Instruction Manual.
- Pour antifreeze into a clean container.
- Insert water hose into container of antifreeze.
- Squeeze and hold spray gun trigger.
- Switch on pressure washer.
- Hold down spray gun trigger until an even jet of antifreeze is delivered from the spray gun and point the spray gun into the container.
- Press and release spray gun trigger several times.
- Switch off pressure washer and unplug mains plug from the socket.
- Detach spray gun, high-pressure hose and water hose and allow antifreeze to run into the container.
- Store and dispose of antifreeze in accordance with the applicable regulations and in an environmentally responsible manner.

13 Transporting

13.1 Transporting the pressure washer

- Switch off the pressure washer and pull the mains plug out of the socket.
- Empty the detergent container or secure it so that it cannot topple over, fall down and cannot move.

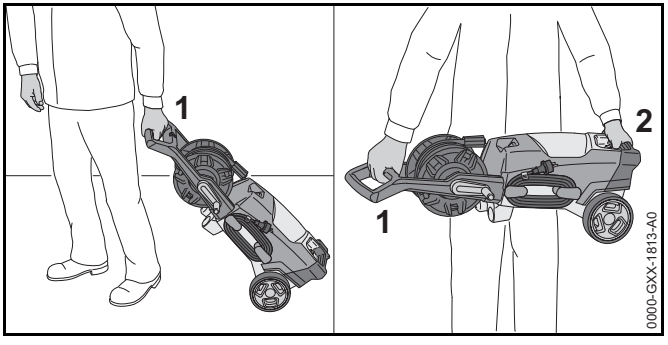

- If pulling the pressure washer: Pull pressure washer using handle (1).
- If carrying the pressure washer: Carry the pressure washer by the handle (1) and the carrying handle (2).
- If transporting the pressure washer in a vehicle, ensure that the following conditions are fulfilled:
  - The pressure washer is standing upright or is lying on its back.
  - The pressure washer is secured using lashing straps, cargo ties or a net, and cannot topple over and move.
  - If the pressure washer cannot be transported in a frost-proof environment: Protect pressure washer using antifreeze.

14 Storing

14.1 Storing the pressure washer

- Switch off pressure washer and unplug mains plug from the socket.
- The pressure washer should be stored in such a way that the following conditions are fulfilled:
  - The pressure washer is out of the reach of children.
  - The pressure washer is clean and dry.
  - The pressure washer is in an enclosed room.
  - The pressure washer is in a temperature range above 0 °C.

– If the pressure washer cannot be protected from frost in storage: Protect the pressure washer with antifreeze.

15 Cleaning

15.1 Cleaning the pressure washer and accessories

- Switch off pressure washer and unplug mains plug from the socket.
- Clean the pressure washer, high-pressure hose, spray gun and accessories with a damp cloth.
- Clean the connectors and couplings on the pressure washer, high-pressure hose and spray gun with a damp cloth.

15.2 Cleaning the nozzle and spray lance

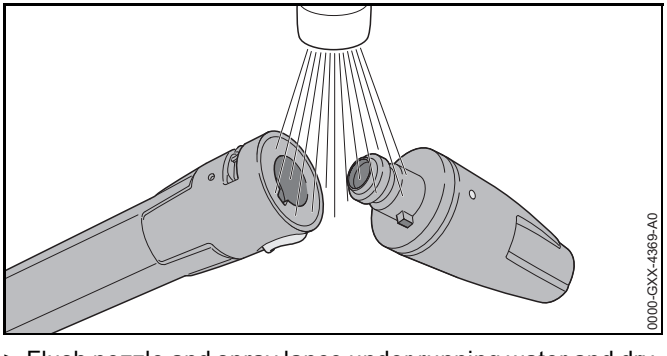

- Flush nozzle and spray lance under running water and dry with a cloth.

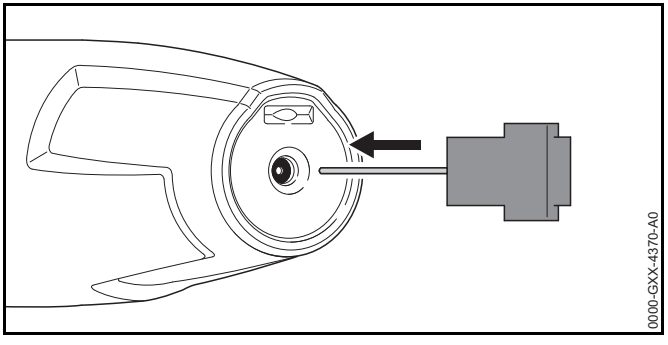

- If the nozzle is blocked up: Clean the nozzle with the cleaning pin.

15.3 Cleaning the water intake screen

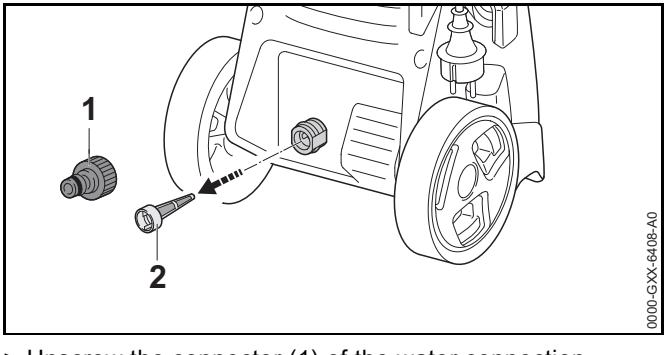

- Unscrew the connector (1) of the water connection.
- Pull water intake screen (2) out of the water connection.
- Rinse out the water intake screen (2) under running water.
- Insert water intake screen (2) into water connection.
- Attach the connector (1) and tighten it by hand.

15.4 Cleaning the water filter

The water filter must be disassembled to clean it.

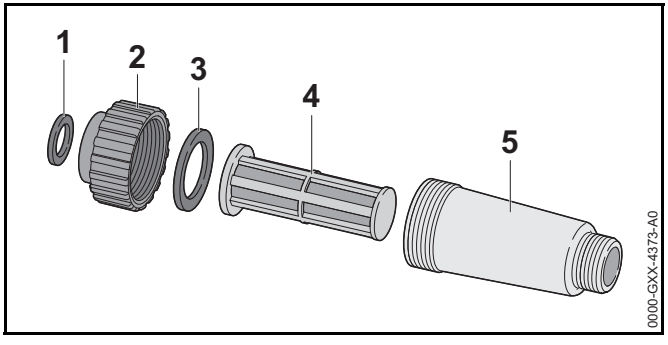

- Remove gasket (1) from the fastener (2).
- Unscrew fastener (2) from filter housing (5).
- Remove gasket (3) from the fastener (2).
- Remove filter (4) from the filter housing (5).
- Rinse gaskets (1 and 3), fastener (2) and filter (4) under running water.
- Grease the gaskets (1 and 3) with grease for fittings.
- Reassemble the water filter.

16 Maintenance

16.1 Maintenance intervals

Maintenance intervals depend on the ambient conditions and the operating conditions. STIHL recommends the following maintenance intervals:

Monthly

- Clean water intake screen.

17 Repairing

17.1 Repairing the pressure washer

The user cannot personally repair the pressure washer and accessory.

- If the pressure washer or accessory is damaged: Do not use the pressure washer or accessory. Consult a STIHL servicing dealer.

18 Troubleshooting

18.1 Correcting faults in the pressure washer

Fault	Cause	Remedy
The pressure washer does not start although the spray gun trigger is squeezed.	The mains plug of the connecting cord or extension cord is not plugged in.	► Plug in mains plug of connecting cord or extension cord.
	The circuit breaker (fuse) or the overload cutout has tripped. There is an electrical overload or a fault in the circuit.	► Look for cause of tripping and remedy it. Insert circuit breaker (fuse) or overload cutout. ► Switch off other loads connected to the same circuit.
	The fuse rating of the socket is too low.	► Plug the connecting cord into a socket with the correct fuse rating, 📖 19.1.
	The extension cord does not have the correct cross-section.	► Use an extension cord with an adequate cross-section, 📖 19.2
	The extension cord is too long.	► Use an extension cord of the correct length, 📖 19.2
	The electric motor is too warm.	► Allow the pressure washer to cool for 5 minutes. ► Clean the nozzle.
The pressure washer does not start when switched on. The electric motor hums.	The mains voltage is too low.	► Squeeze and hold the spray gun trigger and switch on the pressure washer. ► Switch off other loads connected to the same circuit.
	The extension cord does not have the correct cross-section.	► Use an extension cord with an adequate cross-section, 📖 19.2
	The extension cord is too long.	► Use an extension cord of the correct length, 📖 19.2
The pressure washer switches off while in operation.	The plug of the connecting cord or extension cord has been pulled out of the socket.	► Plug in mains plug of connecting cord or extension cord.
	The circuit breaker (fuse) or the overload cutout has tripped. There is an electrical overload or a fault in the circuit.	► Look for cause of tripping and remedy it. Insert circuit breaker (fuse) or overload cutout. ► Switch off other loads connected to the same circuit.

Fault	Cause	Remedy
	The fuse rating of the socket is too low.	► Plug the connecting cord into a socket with the correct fuse rating, 📖 19.1.
	The electric motor is too warm.	► Allow the pressure washer to cool for 5 minutes. ► Clean the nozzle.
The high-pressure pump repeatedly switches on and off without squeezing the spray gun trigger.	There is a leak in the high-pressure pump, high-pressure hose or spray attachment.	► Ask a STIHL servicing dealer to inspect the pressure washer.
The working pressure fluctuates or drops.	There is not enough water.	► Open water tap fully. ► Make sure that a sufficient quantity of water is available.
	The nozzle is blocked.	► Clean the nozzle.
	The water intake screen or water filter is blocked.	► Clean water intake screen and water filter.
	The high-pressure pump, high-pressure hose or spray attachment is leaking or faulty.	► Ask a STIHL servicing dealer to inspect the pressure washer.
The shape of the water jet has changed.	The nozzle is blocked.	► Clean the nozzle.
	The nozzle is worn.	► Fit a new nozzle.
Detergent additive is not being drawn in.	The container is empty.	► Fill container with detergent.
	The nozzle of the spraying set is blocked.	► Clean nozzle of spraying set.
Connections with pressure washer, high-pressure hose, spray gun or spray lance are stiff.	The gaskets of the connections have not been greased.	► Grease the gaskets. 📖 18.2

18.2 Lubricating the seals

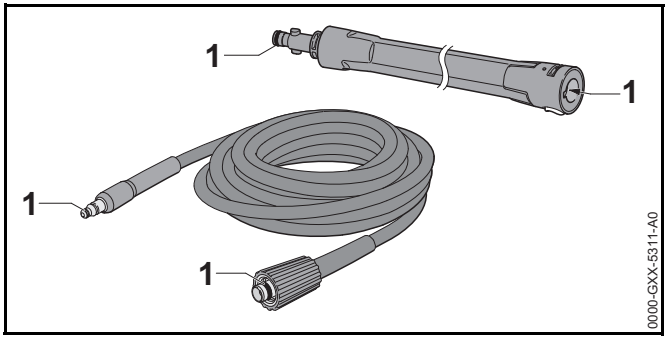

► Grease the seals (1) with grease for fittings.

19 Specifications

19.1 Pressure washer STIHL RE 90

Version 100V / 50-60 Hz

- Fuse (characteristic "C" or "K"): 15 A
- Power consumption: 1.45 kW
- Electrical protection class: II
- Degree of electrical protection: IPX5 (protection from water jets in any direction)
- Working pressure (p): 6.7 MPa (67 bar)
- Max. permissible pressure (p max.): 10 MPa (100 bar)
- Max. water supply pressure (p in max.): 1 MPa (10 bar)
- Maximum water throughput (Q max.): 7.4 l/min (444 l/h)
- Max. suction lift: 0.5 m
- Max. water temperature in pressure mode (t in max): 40 °C
- Max. water temperature in suction mode: 20 °C
- Dimensions
  - Length: 290 mm
  - Width: 330 mm
  - Height: 860 mm
- Length of high-pressure hose: 6 m
- Weight (m) with accessory attached: 9.0 kg

Version 127 V / 60 Hz

- Fuse (characteristic "C" or "K"): 15 A
- Power consumption: 1.5 kW
- Electrical protection class: II
- Degree of electrical protection: IPX5 (protection from water jets in any direction)
- Working pressure (p): 7.2 MPa (72 bar)
- Max. permissible pressure (p max.): 10 MPa (100 bar)
- Max. water supply pressure (p in max.): 1 MPa (10 bar)
- Maximum water throughput (Q max.): 7.4 l/min (444 l/h)
- Max. suction lift: 0.5 m
- Max. water temperature in pressure mode (t in max): 40 °C
- Max. water temperature in suction mode: 20 °C
- Dimensions
  - Length: 290 mm
  - Width: 330 mm
  - Height: 860 mm
- Length of high-pressure hose: 6 m
- Weight (m) with accessory attached: 8.8 kg

Version 220 V / 50 Hz

- Fuse (characteristic "C" or "K"): 10 A
- Power consumption: 1.8 kW
- Electrical protection class: II
- Degree of electrical protection: IPX5 (protection from water jets in any direction)
- Working pressure (p): 10 MPa (100 bar)

- Max. permissible pressure (p max.): 12 MPa (120 bar)
- Max. water supply pressure (p in max.): 1 MPa (10 bar)
- Maximum water throughput (Q max.): 8.6 l/min (516 l/h)
- Max. suction lift: 0.5 m
- Max. water temperature in pressure mode (t in max): 40 °C
- Max. water temperature in suction mode: 20 °C
- Dimensions
  - Length: 290 mm
  - Width: 330 mm
  - Height: 860 mm
- Length of high-pressure hose: 6 m
- Weight (m) with accessory attached: 9.7 kg

Version 220 V to 240 V / 50 Hz

- Fuse (characteristic "C" or "K"): 10 A
- Power consumption: 1.8 kW
- Electrical protection class: II
- Degree of electrical protection: IPX5 (protection from water jets in any direction)
- Working pressure (p): 10 MPa (100 bar)
- Max. permissible pressure (p max.): 12 MPa (120 bar)
- Max. water supply pressure (p in max.): 1 MPa (10 bar)
- Maximum water throughput (Q max.): 8.3 l/min (500 l/h) to 8.6 l/min (516 l/h)
- Max. suction lift: 0.5 m
- Max. water temperature in pressure mode (t in max): 40 °C
- Max. water temperature in suction mode: 20 °C
- Dimensions
  - Length: 290 mm
  - Width: 330 mm
  - Height: 860 mm
- Length of high-pressure hose: 6 m
- Weight (m) with accessory attached: 9.7 kg to 9.8 kg

Version 240 V / 50 Hz

- Fuse (characteristic "C" or "K"): 10 A
- Power consumption: 1.8 kW
- Electrical protection class: II
- Degree of electrical protection: IPX5 (protection from water jets in any direction)
- Working pressure (p): 10 MPa (100 bar)
- Max. permissible pressure (p max.): 12 MPa (120 bar)
- Max. water supply pressure (p in max.): 1 MPa (10 bar)
- Maximum water throughput (Q max.): 8.3 l/min (500 l/h)
- Max. suction lift: 0.5 m
- Max. water temperature in pressure mode (t in max): 40 °C
- Max. water temperature in suction mode: 20 °C
- Dimensions
  - Length: 290 mm
  - Width: 330 mm
  - Height: 860 mm
- Length of high-pressure hose: 6 m
- Weight (m) with accessory attached: 9.8 kg

19.2 Extension Cords

If an extension cord is used, the cross sectional area of its conductors must meet the following minimum requirements – depending on the line voltage and length of the extension cord:

220 V to 240 V

- Cord length up to 20 m: AWG 15 / 1.5 mm²
- Cord length 20 m up to 50 m: AWG 13 / 2.5 mm²

100 V to 127 V

– Cord length up to 10 m: AWG 14 / 2.0 mm²
– Cord length 10 m up to 30 m: AWG 12 / 3.5 mm²

19.3 Sound and Vibration Levels

The K value for the sound pressure level is 3 dB(A). The K value for the sound power level is 3 dB(A). The K value for the vibration levels is 1.5 m/s².

– Sound pressure level L_{pA} measured according to EN 60335-2-79:
  – 220 V to 240 V / 50 Hz Version: 80 dB(A)
  – 220 V / 50 Hz Version: 80 dB(A)
  – 127 V / 60 Hz Version: 80 dB(A)
  – 100 V / 50-60 Hz Version: 80 dB(A)
  – 240 V / 50 Hz Version: 80 dB(A)

– Sound power level L_{wA} measured according to EN 60335-2-79:
  – 220 V to 240 V / 50 Hz Version: 88 dB(A)
  – 220 V / 50 Hz Version: 88 dB(A)
  – 127 V / 60 Hz Version: 88 dB(A)
  – 100 V / 50-60 Hz Version: 88 dB(A)
  – 240 V / 50 Hz Version: 88 dB(A)

– Vibration level a_h measured according to EN 60335-2-79, spray gun: $\leq$ 2.5 m/s².

Information regarding compliance with the Employers' Directive on Vibration 2002/44/EC can be found at www.stihl.com/vib.

19.4 REACH

REACH is an EC regulation and stands for the Registration, Evaluation, Authorisation and Restriction of Chemical substances.

For information on compliance with the REACH regulation see www.stihl.com/reach.

20 Spare Parts and Accessories

20.1 Spare Parts and Accessories

These symbols identify original STIHL replacement parts and original STIHL accessories.

STIHL recommends the use of original STIHL replacement parts and accessories.

Original STIHL replacement parts and original STIHL accessories are available from STIHL servicing dealers.

21 Disposal

21.1 Disposing of the pressure washer

Information concerning disposal is available from any STIHL servicing dealer.

► Dispose of the pressure washer, high-pressure hose, nozzles, accessories and packaging in accordance with the applicable regulations and in an environmentally responsible manner.

22 EC Declaration of Conformity

22.1 Pressure washer STIHL RE 90

ANDREAS STIHL AG & Co. KG
Badstraße 115
D-71336 Waiblingen
Germany

declare under our sole responsibility that

– Type: Pressure washer
– Make: STIHL
– Model: RE 90

– Serial identification number: 4951

conforms to the specifications of Directives 2011/65/EU, 2006/42/EC and 2014/30/EU and has been developed and built in compliance with the versions of the following standards valid at the production date: EN 55014-1, EN 55014-2, EN 60335-1, EN 60335-2-79, EN 61000-3-2, EN 61000-3-11.

The measured and guaranteed sound power level has been determined in accordance with Directive 2000/14/EC, Annex V, and standard ISO 3744.

– measured sound power level: 88 dB(A)

– guaranteed sound power level: 91 dB(A)

The Technical Documentation has been retained by the Produktzulassung Department of ANDREAS STIHL AG & Co. KG.

The year of construction, the country of manufacture and the machine number are shown on the pressure washer.

Waiblingen, April 25 2018

ANDREAS STIHL AG & Co. KG

pp

Thomas Elsner, Head of Product Management and Services

Table des matières

1 Préface ... **71**

2 Informations concernant la présente Notice d'emploi ... **71**

2.1 Documents à respecter ... 71

2.2 Marquage des avertissements dans le texte ... 72

2.3 Symboles employés dans le texte ... 72

3 Vue d'ensemble ... **72**

3.1 Nettoyeur haute pression ... 72

3.2 Dispositif de projection ... 73

3.3 Symboles ... 74

4 Prescriptions de sécurité ... **74**

4.1 Symboles d'avertissement ... 74

4.2 Utilisation conforme à la destination prévue ... 75

4.3 Exigences posées à l'utilisateur ... 75

4.4 Vêtements et équipement ... 76

4.5 Aire de travail et voisinage ... 76

4.6 Bon état pour une utilisation en toute sécurité ... 77

4.7 Utilisation ... 78

4.8 Détergents ... 80

4.9 Branchement du tuyau flexible d'eau ... 81

4.10 Branchement électrique ... 81

4.11 Transport ... 82

4.12 Rangement ... 83

4.13 Nettoyage, maintenance et réparation ... 83

5 Prescriptions de sécurité – Accessoires ... **84**

5.1 Rallonge de lance, appareil pour nettoyer les surfaces, kit de nettoyage de canalisation, lance coudée et buse coudée ... 84

6 Préparatifs avant l'utilisation du nettoyeur haute pression ... **85**

6.1 Préparatifs avant l'utilisation du nettoyeur haute pression ... 85

7 Assemblage du nettoyeur haute pression ... **86**

7.1 Assemblage du nettoyeur haute pression ... 86

7.2 Montage et démontage du tuyau flexible haute pression ... 87

7.3 Montage et démontage du pistolet ... 88

7.4 Montage et démontage de la lance ... 88

7.5 Montage et démontage de la buse ... 89

8 Branchement sur une source d'alimentation en eau ... **89**

8.1 Branchement du filtre à eau ... 89

8.2 Branchement du nettoyeur haute pression sur le réseau de distribution d'eau ... 90

8.3 Branchement du nettoyeur haute pression sur une autre source d'alimentation en eau ... 90

9 Branchement électrique du nettoyeur haute pression ... **92**

9.1 Branchement électrique du nettoyeur haute pression ... 92

10 Mise en marche et arrêt du nettoyeur haute pression ... **92**

10.1 Mise en marche du nettoyeur haute pression ... 92

10.2 Arrêt du nettoyeur haute pression ... 92

11 Travail avec le nettoyeur haute pression ... **93**

11.1 Prise en main et utilisation du pistolet ... 93

11.2 Actionnement et verrouillage de la gâchette du pistolet ... 93

11.3 Nettoyage ... 94

11.4 Travail avec du détergent ... 94

12 Après le travail ... **95**

12.1 Après le travail ... 95

12.2 Protection du nettoyeur haute pression avec de l'antigel ... 96

13 Transport ... **96**

13.1 Transport du nettoyeur haute pression ... 96

14 Rangement ... **96**

14.1 Rangement du nettoyeur haute pression ... 96

Traduction de la Notice d'emploi d'origine

Imprimé sur papier blanchi sans chlore
L'encre d'imprimerie contient des huiles végétales, le papier est recyclable.

© ANDREAS STIHL AG & Co. KG 2018
0458-814-9621-A_VA1.H18.
0000008202_007_F

STIHL®

La présente Notice d'emploi est protégée par des droits d'auteur. Tous droits réservés, en particulier tout droit de copie, de traduction et de traitement avec des systèmes électroniques quelconques.

15 Nettoyage **97**
15.1 Nettoyage du nettoyeur haute pression et des accessoires 97
15.2 Nettoyage de la buse et de la lance 97
15.3 Nettoyer le tamis d'arrivée d'eau. 97
15.4 Nettoyage du filtre à eau 97

16 Maintenance **98**
16.1 Intervalles de maintenance. 98

17 Réparation **98**
17.1 Réparation du nettoyeur haute pression 98

18 Dépannage **99**
18.1 Élimination des dérangements du nettoyeur haute pression 99
18.2 Graissage des joints 102

19 Caractéristiques techniques **102**
19.1 Nettoyeur haute pression STIHL RE 90 102
19.2 Rallonges. 104
19.3 Niveaux sonores et taux de vibrations 104
19.4 REACH 104

20 Pièces de rechange et accessoires **105**
20.1 Pièces de rechange et accessoires. 105

21 Mise au rebut **105**
21.1 Mise au rebut du nettoyeur haute pression 105

22 Déclaration de conformité UE **105**
22.1 Nettoyeur haute pression STIHL RE 90 105

1 Préface

Chère cliente, cher client,

Nous sommes très heureux que vous ayez choisi un produit STIHL. Dans le développement et la fabrication de nos produits, nous mettons tout en œuvre pour garantir une excellente qualité répondant aux besoins de nos clients. Nos produits se distinguent par une grande fiabilité, même en cas de sollicitations extrêmes.

STIHL garantit également la plus haute qualité au niveau du service après-vente. Nos revendeurs spécialisés fournissent des conseils compétents, aident nos clients à se familiariser avec nos produits et assurent une assistance technique complète.

Nous vous remercions de votre confiance et vous souhaitons beaucoup de plaisir avec votre produit STIHL.

Dr. Nikolas Stihl

IMPORTANT ! LIRE CETTE NOTICE AVANT D'UTILISER CE PRODUIT ET LA CONSERVER PRÉCIEUSEMENT.

2 Informations concernant la présente Notice d'emploi

2.1 Documents à respecter

Les prescriptions de sécurité locales doivent être respectées.

- En plus de la présente Notice d'emploi, il faut lire, bien comprendre et conserver les documents suivants :

– Notice d'emploi et textes de l'emballage des accessoires employés
– Notice d'emploi et textes de l'emballage du détergent employé

2.2 Marquage des avertissements dans le texte

DANGER

Attire l'attention sur des dangers causant des blessures graves, voire mortelles.

► Les mesures indiquées peuvent éviter des blessures graves, voire mortelles.

AVERTISSEMENT

Attire l'attention sur des dangers qui **peuvent** causer des blessures graves, voire mortelles.

► Les mesures indiquées peuvent éviter des blessures graves, voire mortelles.

AVIS

Attire l'attention sur des dangers pouvant causer des dégâts matériels.

► Les mesures indiquées peuvent éviter des dégâts matériels.

2.3 Symboles employés dans le texte

Ce symbole renvoie à un chapitre de la présente Notice d'emploi.

3 Vue d'ensemble

3.1 Nettoyeur haute pression

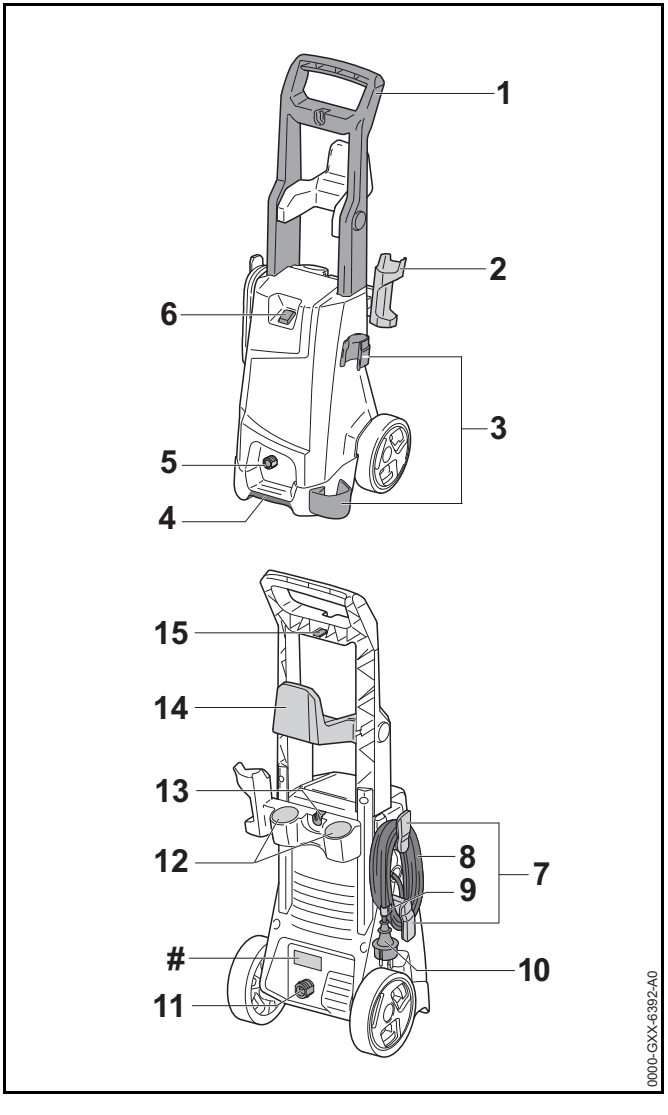

1 **Poignée**
La poignée sert à tenir et à déplacer le nettoyeur haute pression.

2 **Support**
Le support est conçu pour le rangement du pistolet.

3 **Support**
Le support est conçu pour le rangement du dispositif de projection.

4 **Poignée de transport**
La poignée de transport sert à porter le nettoyeur haute pression.

5 **Embout**
L'embout est conçu pour le branchement du tuyau flexible haute pression.

6 **Interrupteur à bascule**
L'interrupteur à bascule permet la mise en marche et l'arrêt du nettoyeur haute pression.

7 **Support**
Le support est conçu pour le rangement du cordon d'alimentation électrique.

8 **Cordon d'alimentation électrique**
Le cordon d'alimentation électrique relie le nettoyeur haute pression avec la fiche de branchement sur le secteur.

9 **Clip**
Le clip assure la fixation de la fiche secteur sur le cordon d'alimentation électrique enroulé.

10 **Fiche de branchement sur le secteur**
La fiche de branchement sur le secteur relie le cordon d'alimentation électrique avec une prise de courant.

11 **Embout**
L'embout est conçu pour le branchement du tuyau flexible d'eau.

12 **Rangements**
Les rangements sont prévus pour les buses jointes à la livraison.

13 **Support**
Le support est conçu pour le rangement du kit de projection de détergent.

14 **Support**
Le support est conçu pour le rangement du tuyau flexible haute pression.

15 **Aiguille de nettoyage**
L'aiguille de nettoyage sert au nettoyage de la buse.

Plaque signalétique avec numéro de machine

3.2 Dispositif de projection

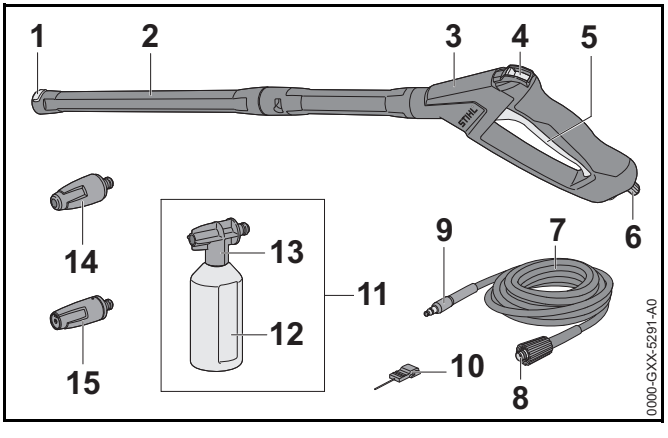

1 **Verrouillage**
Le verrouillage maintient la buse dans la lance.

2 **Lance**
La lance relie le pistolet avec la buse.

3 **Pistolet**
Le pistolet sert à tenir et à mener le dispositif de projection.

4 **Levier d'encliquetage**
Le levier d'encliquetage déverrouille la gâchette du pistolet.

5 **Levier**
La gâchette ouvre et ferme la soupape du pistolet. La gâchette déclenche et arrête la projection d'eau.

6 **Levier de verrouillage**
Le levier de verrouillage maintient l'embout de raccordement dans le pistolet.

7 **Flexible haute pression**
Le tuyau flexible haute pression amène l'eau de la pompe haute pression au pistolet de la lance.

8 **Embrayage**
Le raccord rapide relie le tuyau flexible haute pression avec la pompe haute pression.

9 **Embout**
L'embout relie le tuyau flexible haute pression avec le pistolet de la lance.

10 **Aiguille de nettoyage**
L'aiguille de nettoyage sert au nettoyage des buses.

11 **Kit de projection de détergent**
Le kit de projection de détergent permet le nettoyage avec des détergents.

12 **Bouteille**
La bouteille contient le détergent.

13 **Buse de pulvérisation**
La buse de pulvérisation mélange le détergent à l'eau.

14 **Turbo-buse**
La turbo-buse produit un puissant jet d'eau rotatif.

15 **Buse à jet plat**
La buse à jet plat produit un jet d'eau plat.

3.3 Symboles

Les symboles d'avertissement qui peuvent être appliqués sur le nettoyeur haute pression, le dispositif de projection et le kit de projection de détergent ont les significations suivantes :

Dans cette position, le levier d'encliquetage déverrouille la gâchette du pistolet.

Dans cette position, le levier d'encliquetage verrouille la gâchette du pistolet.

Avant le transport, vider le kit de projection de détergent et l'assurer de telle sorte qu'il ne puisse pas se renverser ou se déplacer.

Ne pas jeter ce produit à la poubelle.

Niveau de puissance acoustique garanti selon la directive 2000/14/CE, en dB(A), pour permettre la comparaison des émissions sonores de différents produits.

Ces symboles identifient les pièces de rechange d'origine STIHL et les accessoires d'origine STIHL.

4 Prescriptions de sécurité

4.1 Symboles d'avertissement

Les symboles d'avertissement appliqués sur le nettoyeur haute pression ont les significations suivantes :

Respecter les consignes de sécurité et les mesures à prendre.

Il est nécessaire de lire, de bien comprendre et de conserver précieusement cette Notice d'emploi.

Porter des lunettes de protection et une protection auditive.

Ne pas diriger le jet d'eau vers des personnes ou des animaux.

Ne pas diriger le jet d'eau vers des installations électriques, des prises de courant ou des câbles électriques sous tension.

Ne pas diriger le jet d'eau vers des appareils électriques ou vers le nettoyeur haute pression.

En cas d'endommagement du cordon d'alimentation électrique ou de la rallonge : retirer la fiche de la prise de courant.

Ne pas brancher le nettoyeur haute pression directement sur le réseau de distribution d'eau potable.

Arrêter le nettoyeur haute pression pour les pauses de travail et avant le transport, le rangement, la maintenance ou une réparation.

Ne pas travailler avec le nettoyeur haute pression, ni le transporter ou le ranger, à des températures inférieures à 0 °C.

4.2 Utilisation conforme à la destination prévue

Le nettoyeur haute pression STIHL RE 90 convient pour nettoyer par exemple des véhicules, remorques, terrasses, chemins et façades.

Le nettoyeur haute pression ne convient pas pour une utilisation professionnelle.

Le nettoyeur haute pression ne doit pas être utilisé sous la pluie.

⚠ AVERTISSEMENT

- Si le nettoyeur haute pression n'est pas utilisé conformément à la destination prévue, cela peut causer des dégâts matériels et des personnes risquent de subir des blessures graves, voire mortelles.
  - ► Utiliser le nettoyeur haute pression comme décrit dans la présente Notice d'emploi.

Le nettoyeur haute pression STIHL RE 90 ne convient pas pour les applications suivantes :

– Nettoyage d'éléments en fibrociment et de surfaces similaires

– Nettoyage de surfaces recouvertes d'une couche de peinture au plomb

– Nettoyage de surfaces en contact avec des denrées alimentaires

– Nettoyage du nettoyeur haute pression lui-même

4.3 Exigences posées à l'utilisateur

⚠ AVERTISSEMENT

- Les personnes qui n'ont pas reçu de formation adéquate ne peuvent pas reconnaître ou évaluer les dangers du nettoyeur haute pression. L'utilisateur ou d'autres personnes risquent de subir des blessures graves, voire mortelles.

  - ► Il est nécessaire de lire, de bien comprendre et de conserver précieusement cette Notice d'emploi.
  - ► Si l'on confie le nettoyeur haute pression à une autre personne : il faut y joindre la Notice d'emploi.

► S'assurer que l'utilisateur remplit les conditions suivantes :

– L'utilisateur est reposé.

– L'utilisateur dispose de toute son intégrité physique, sensorielle et mentale et est capable d'utiliser correctement le nettoyeur haute pression et de travailler avec le nettoyeur haute pression.

– L'utilisateur est majeur.

– Avant d'utiliser le nettoyeur haute pression pour la première fois, l'utilisateur a reçu les instructions nécessaires, du revendeur spécialisé STIHL ou d'une autre personne compétente.

– L'utilisateur ne se trouve pas sous l'influence de l'alcool, de drogues ou de médicaments.

► Au moindre doute : consulter un revendeur spécialisé STIHL.

4.4 Vêtements et équipement

⚠ AVERTISSEMENT

■ Au cours du travail, des objets peuvent être soulevés et projetés à haute vitesse. L'utilisateur risque d'être blessé.

► Porter des lunettes de protection couvrant étroitement les yeux. Des lunettes de protection appropriées sont testées suivant la norme EN 166 ou suivant les prescriptions nationales spécifiques et vendues dans le commerce avec le marquage respectif.

► Porter un vêtement de coupe assez étroite et à manches longues, et un pantalon long.

■ Le travail avec cette machine est bruyant. Le bruit peut causer des lésions de l'ouïe.

► Porter une protection auditive.

■ Au cours du travail avec un nettoyeur haute pression, des aérosols peuvent se former. Les aérosols inhalés peuvent nuire aux voies respiratoires et déclencher des réactions allergiques.

► Il faut procéder à une évaluation des risques en fonction de la surface à nettoyer et de son environnement.

► Si cette évaluation montre qu'il y a un risque de formation d'aérosols : porter un masque respiratoire de la classe de protection FFP2 ou d'une classe de protection comparable.

■ Si l'utilisateur porte des chaussures mal appropriées, il risque de déraper. L'utilisateur risque d'être blessé.

► Porter des chaussures fermées, robustes et à semelle crantée antidérapante.

4.5 Aire de travail et voisinage

⚠ AVERTISSEMENT

■ Des passants, des enfants et des animaux ne peuvent pas reconnaître et évaluer les dangers du nettoyeur haute pression et des objets soulevés et projetés par le nettoyeur haute pression. Des passants, des enfants ou des animaux risquent d'être grièvement blessés, et des dégâts matériels peuvent survenir.

► Veiller à ce que d'autres personnes, des enfants ou des animaux, ne s'approchent pas de la zone de travail.

► Ne pas laisser le nettoyeur haute pression sans surveillance.

► Il ne faut pas laisser des enfants jouer avec le nettoyeur haute pression.

- Si l'on travaille sous la pluie ou dans une atmosphère humide, un choc électrique peut se produire. L'utilisateur risque de subir des blessures très graves, voire mortelles, et le nettoyeur haute pression risque d'être endommagé.
  - ► Ne pas travailler sous la pluie.
  - ► Installer le nettoyeur haute pression de telle sorte qu'il ne risque pas d'être mouillé par un dégoulinement d'eau.
  - ► Installer le nettoyeur haute pression à l'extérieur de l'aire de travail humide.
- Le moteur électrique du nettoyeur haute pression peut produire des étincelles. Dans un environnement présentant des risques d'explosion ou à proximité de matières facilement inflammables, les étincelles peuvent causer des incendies ou des explosions. Cela peut causer des dégâts matériels et des personnes risquent de subir des blessures très graves, voire mortelles.
  - ► Ne pas travailler dans un environnement présentant des risques d'explosion ou à proximité de matières facilement inflammables.

4.6 Bon état pour une utilisation en toute sécurité

Le nettoyeur haute pression se trouve en bon état pour une utilisation en toute sécurité si les conditions suivantes sont remplies :

– Le nettoyeur haute pression ne présente aucun endommagement.

– Le tuyau flexible haute pression, les raccords et le dispositif de projection ne présentent aucun endommagement.

– Le tuyau flexible haute pression, les raccords et le dispositif de projection sont montés correctement.

– Le cordon d'alimentation électrique, la rallonge et leurs fiches ne présentent aucun endommagement.

– Le nettoyeur haute pression est propre et sec.

– Le dispositif de projection est propre.

– Les éléments de commande fonctionnent et n'ont subi aucune modification.

– Seuls des accessoires d'origine STIHL destinés à ce nettoyeur haute pression sont montés.

– Les accessoires sont montés correctement.

⚠ AVERTISSEMENT

- Si l'état impeccable requis pour la sécurité n'est pas garanti, il est possible que des composants ne fonctionnent plus correctement et que des dispositifs de sécurité soient mis hors service. Des personnes risquent de subir des blessures graves, voire mortelles.
  - ► Ne travailler qu'avec un nettoyeur haute pression qui ne présente aucun endommagement.
  - ► Ne travailler qu'avec un tuyau flexible haute pression, des raccords et un dispositif de projection qui ne présentent aucun endommagement.
  - ► Monter le tuyau flexible haute pression, les raccords et le dispositif de projection comme décrit dans la présente Notice d'emploi.
  - ► Ne travailler qu'avec un cordon d'alimentation électrique, une rallonge et une fiche de branchement sur le secteur qui ne présentent aucun endommagement.
  - ► Si le nettoyeur haute pression est encrassé ou mouillé : nettoyer le nettoyeur haute pression et le laisser sécher.
  - ► Si le dispositif de projection est encrassé : nettoyer le dispositif de projection.
  - ► N'apporter aucune modification au nettoyeur haute pression.
  - ► Si les éléments de commande ne fonctionnent pas : ne pas travailler avec le nettoyeur haute pression.
  - ► Ne monter que des accessoires d'origine STIHL destinés à ce nettoyeur haute pression.
  - ► Monter les accessoires comme décrit dans la présente Notice d'emploi ou dans la Notice d'emploi de l'accessoire respectif.
  - ► N'introduire aucun objet dans les orifices du nettoyeur haute pression.

- ► Au moindre doute : consulter un revendeur spécialisé STIHL.

4.7 Utilisation

⚠ AVERTISSEMENT

- Dans certaines situations, l'utilisateur ne peut plus travailler avec la concentration nécessaire. L'utilisateur risque alors de trébucher, de tomber et de subir des blessures graves.
  - ► Travailler calmement et de façon réfléchie.
  - ► Si les conditions d'éclairage et de visibilité sont mauvaises : ne pas travailler avec le nettoyeur haute pression.
  - ► Le nettoyeur haute pression ne doit être manié que par une seule personne.
  - ► Faire attention aux obstacles.
  - ► Travailler en se tenant debout sur le sol et veiller à ne pas risquer de perdre l'équilibre. S'il est nécessaire de travailler en hauteur : utiliser une nacelle élévatrice ou un échafaudage stable.
  - ► Si l'on constate des signes de fatigue : faire une pause.
- Si, au cours du travail, l'on constate un changement d'état ou un comportement inhabituel du nettoyeur haute pression, il est possible que le nettoyeur haute pression ne soit plus dans l'état requis pour une utilisation en toute sécurité. Cela peut causer des dégâts matériels et des personnes risquent d'être grièvement blessées.
  - ► Arrêter le travail, extraire la fiche du cordon d'alimentation électrique de la prise de courant et consulter un revendeur spécialisé STIHL.
  - ► À l'utilisation, le nettoyeur haute pression doit toujours être placé debout.
  - ► Ne pas recouvrir le nettoyeur haute pression, pour garantir le renouvellement suffisant de l'air de refroidissement.
- Lorsqu'on relâche la gâchette du pistolet, la pompe haute pression s'arrête automatiquement et la buse ne débite plus d'eau. Le nettoyeur haute pression reste en marche, en mode de veille ou stand-by. Lorsqu'on enfonce la gâchette du pistolet, la pompe haute pression se remet en marche automatiquement et la buse débite de l'eau. Cela peut causer des dégâts matériels et des personnes risquent d'être grièvement blessées.
  - ► Lorsque l'on ne travaille pas : verrouiller la gâchette du pistolet.

  - ► Arrêter le nettoyeur haute pression.
  - ► Débrancher la fiche du nettoyeur haute pression de la prise de courant.
- À des températures inférieures à 0 °C, l'eau peut geler sur les surfaces à nettoyer et dans des composants du nettoyeur haute pression. L'utilisateur risque de trébucher, de tomber et de subir des blessures graves. Cela risque de causer des dégâts matériels.
  - ► Ne pas utiliser le nettoyeur haute pression à des températures inférieures à 0 °C.
- Si l'on tire sur le tuyau flexible haute pression, sur le tuyau flexible d'eau ou sur le cordon d'alimentation électrique, le nettoyeur haute pression peut se déplacer et se renverser. Cela risque de causer des dégâts matériels.
  - ► Ne pas tirer sur le tuyau flexible haute pression, le tuyau flexible d'eau ou le cordon d'alimentation électrique.
- Si le nettoyeur haute pression se trouve sur une aire inclinée, inégale ou non stabilisée, il risque de se déplacer et de se renverser. Cela risque de causer des dégâts matériels.
  - ► Placer le nettoyeur haute pression sur une aire stabilisée, horizontale et plane.
- Si l'on travaille en hauteur, le nettoyeur haute pression ou le dispositif de projection risque de tomber. Cela peut causer des dégâts matériels et des personnes risquent d'être grièvement blessées.
  - ► Travailler en se tenant sur une nacelle élévatrice ou un échafaudage sécurisé.
  - ► Ne pas placer le nettoyeur haute pression sur une nacelle élévatrice ou un échafaudage.

- ► Si la portée du tuyau flexible haute pression n'est pas suffisante : prolonger le tuyau flexible haute pression avec une rallonge de tuyau flexible haute pression.
- ► Assurer le dispositif de projection de telle sorte qu'il ne risque pas de tomber.

- Le jet d'eau peut détacher des fibres d'amiante des surfaces. Après le séchage, les fibres d'amiante peuvent se disperser dans l'air et risquent d'être inhalées. Les fibres d'amiante inhalées peuvent nuire à la santé.
  - ► Ne pas nettoyer des surfaces contenant de l'amiante.
- Le jet d'eau peut détacher de l'huile de véhicules ou de machines. L'eau contenant de l'huile peut s'écouler dans le sol, les eaux ou la canalisation. Cela présente aussi des risques pour l'environnement.
  - ► Ne nettoyer des véhicules ou des machines que sur des aires de travail dont le système d'écoulement d'eau est muni d'un séparateur d'huile.
- En combinaison avec de la peinture contenant du plomb, le jet d'eau peut former des aérosols contenant du plomb et un ruissellement d'eau contenant du plomb. Les aérosols contenant du plomb et l'eau contenant du plomb peuvent contaminer le sol, les eaux ou la canalisation. Les aérosols inhalés peuvent nuire aux voies respiratoires et déclencher des réactions allergiques. Cela présente aussi des risques pour l'environnement.
  - ► Ne pas nettoyer des surfaces recouvertes d'une couche de peinture au plomb.
- Le jet d'eau peut endommager les surfaces délicates. Cela risque de causer des dégâts matériels.
  - ► Ne pas nettoyer des surfaces délicates avec la turbo-buse.
  - ► Pour nettoyer des surfaces délicates en caoutchouc, tissu, bois ou en matières similaires, réduire la pression de service et augmenter la distance entre la buse et la surface.
- Si au cours du travail l'on plonge la turbo-buse dans de l'eau sale et qu'on l'utilise ainsi, la turbo-buse risque d'être endommagée.
  - ► Ne pas faire fonctionner la turbo-buse dans de l'eau sale.
  - ► Pour nettoyer une cuve : vider la cuve et, pendant le nettoyage, laisser l'eau s'écouler de la cuve.
- Si l'on aspire des liquides facilement inflammables ou explosifs, cela risque de causer des incendies et des explosions. Cela peut causer des dégâts matériels et des personnes risquent de subir des blessures très graves, voire mortelles.
  - ► Ne pas aspirer ni répandre des liquides facilement inflammables ou explosifs.
- Si l'on aspire des liquides irritants, corrosifs ou toxiques, ils peuvent nuire à la santé et ils risquent d'endommager des composants du nettoyeur haute pression. Cela peut causer des dégâts matériels et des personnes risquent de subir des blessures très graves, voire mortelles.
  - ► Ne pas aspirer ni répandre des liquides irritants, corrosifs ou toxiques.
- Le puissant jet d'eau peut grièvement blesser des personnes et des animaux ou causer des dégâts matériels.

  - ► Ne pas diriger le jet d'eau vers des personnes ou des animaux.
  - ► Ne pas diriger le jet d'eau vers des endroits où l'on manque de visibilité.
  - ► Ne pas nettoyer des vêtements portés par une personne.
  - ► Ne pas nettoyer des chaussures portées par une personne.
- Si l'eau entre en contact avec des installations électriques, des raccords électriques, des prises de courant ou des câbles électriques sous tension, cela peut

produire un choc électrique. Cela peut causer des dégâts matériels et des personnes risquent de subir des blessures très graves, voire mortelles.

- ► Ne pas diriger le jet d'eau vers des installations électriques, des prises de courant ou des câbles électriques sous tension.
- ► Ne pas diriger le jet d'eau vers le cordon d'alimentation électrique ou vers la rallonge.

- Si des appareils électriques ou le nettoyeur haute pression entrent en contact avec de l'eau, cela peut produire un choc électrique. Cela peut causer des dégâts matériels et l'utilisateur risque de subir des blessures très graves, voire mortelles.

- ► Ne pas diriger le jet d'eau vers des appareils électriques ou vers le nettoyeur haute pression.
- ► Tenir les appareils électriques et le nettoyeur haute pression à l'écart de la surface à nettoyer.

- Si le tuyau flexible haute pression n'est pas posé correctement, il risque d'être endommagé. Par suite d'un endommagement, de l'eau sous haute pression peut s'échapper de façon incontrôlée. Cela peut causer des dégâts matériels et des personnes risquent d'être grièvement blessées.
  - ► Ne pas diriger le jet d'eau vers le tuyau flexible haute pression.
  - ► Poser le tuyau flexible haute pression de telle sorte qu'il ne soit pas tendu, ni emmêlé.
  - ► Poser le tuyau flexible haute pression de telle sorte qu'il ne risquent pas d'être plié, pincé ou endommagé, ou de frotter quelque part.
  - ► Préserver le tuyau flexible haute pression de la chaleur, de l'huile et des produits chimiques.

- Si le tuyau flexible d'eau n'est pas posé correctement, il risque d'être endommagé et il peut faire trébucher quelqu'un. Des personnes pourraient se blesser et le tuyau flexible d'eau pourrait être endommagé.
  - ► Ne pas diriger le jet d'eau vers le tuyau flexible d'eau.
  - ► Poser le tuyau flexible d'eau et le signaliser de telle sorte que personne ne risque de trébucher.
  - ► Poser le tuyau flexible d'eau de telle sorte qu'il ne soit pas tendu, ni emmêlé.
  - ► Poser le tuyau flexible d'eau de telle sorte qu'il ne risque pas d'être plié, pincé ou endommagé, ou de frotter quelque part.
  - ► Préserver le tuyau flexible d'eau de la chaleur, de l'huile et des produits chimiques.

- Le puissant jet d'eau génère des forces de réaction. Sous l'effet des forces de réaction engendrées alors, l'utilisateur risque de perdre le contrôle du dispositif de projection. Cela peut causer des dégâts matériels et l'utilisateur risque d'être grièvement blessé.
  - ► Tenir fermement le pistolet de la lance à deux mains.
  - ► Travailler comme décrit dans la présente Notice d'emploi.

4.8 Détergents

⚠ AVERTISSEMENT

- Si le détergent entre en contact avec la peau ou les yeux, il peut causer une irritation de la peau ou des yeux.
  - ► Suivre les instructions de la Notice d'emploi du nettoyeur haute pression.
  - ► Éviter tout contact avec des détergents.
  - ► En cas de contact accidentel avec la peau : les surfaces de la peau touchées doivent être savonnées et lavées à grande eau.
  - ► En cas de contact accidentel avec les yeux : se rincer les yeux à grande eau pendant au moins 15 minutes et consulter un médecin.

- Des détergents qui ne conviennent pas peuvent endommager le nettoyeur haute pression ou la surface de l'objet à nettoyer et nuire à l'environnement.
  - ► N'utiliser que des détergents autorisés pour l'emploi avec des nettoyeurs haute pression.
  - ► Suivre les instructions de la Notice d'emploi du nettoyeur haute pression.
  - ► Au moindre doute : consulter un revendeur spécialisé STIHL.

4.9 Branchement du tuyau flexible d'eau

⚠ AVERTISSEMENT

- Lorsqu'on relâche la gâchette du pistolet, un effet de recul se produit dans le tuyau flexible d'eau. Cet effet de recul peut refouler de l'eau sale dans le réseau de distribution d'eau potable. Cela risque de polluer l'eau potable.

  - ► Ne pas brancher le nettoyeur haute pression directement sur le réseau de distribution d'eau potable.
  - ► Ne brancher le nettoyeur haute pression sur le réseau de distribution d'eau potable qu'en intercalant un clapet de non-retour réglementaire. Une fois que l'eau potable a traversé le clapet de non-retour, elle n'est plus considérée comme de l'eau potable.
- De l'eau sale ou contenant du sable risque d'endommager certaines pièces du nettoyeur haute pression.
  - ► Utiliser de l'eau propre.
  - ► Si l'on utilise de l'eau sale ou contenant du sable : utiliser le nettoyeur haute pression avec un filtre à eau.
- Si l'on fait fonctionner le nettoyeur haute pression avec un débit d'eau d'alimentation insuffisant, des composants du nettoyeur haute pression peuvent être endommagés.
  - ► Ouvrir le robinet d'eau à fond.
  - ► S'assurer que le nettoyeur haute pression est alimenté avec un débit d'eau suffisant, 📖 19.1.

4.10 Branchement électrique

Un contact avec des composants sous tension peut se produire dans les cas suivants :

– Le cordon d'alimentation électrique ou la rallonge est endommagé.

– La fiche du cordon d'alimentation électrique ou de la rallonge est endommagée.

– La prise de courant n'est pas correctement installée.

⚠ DANGER

- Un contact avec des composants sous tension peut causer une électrocution. L'utilisateur peut alors subir des blessures graves, voire mortelles.
  - ► S'assurer que le cordon d'alimentation électrique, la rallonge et leurs fiches ne sont pas endommagés.

Si le cordon d'alimentation électrique ou la rallonge est endommagé :

  - ► Ne pas toucher à l'endroit endommagé.
  - ► Débrancher la fiche secteur de la prise de courant.
  - ► Ne toucher à la rallonge et à sa fiche de branchement sur le secteur qu'avec les mains sèches.
  - ► Brancher la fiche secteur du cordon d'alimentation électrique ou de la rallonge sur une prise de courant dont le circuit est protégé par un contact de protection.
  - ► Brancher le nettoyeur haute pression sur un circuit passant par un disjoncteur à courant de défaut (30 mA, 30 ms).
- Si l'on utilise une rallonge endommagée ou qui ne convient pas, un choc électrique peut se produire. Des personnes risquent de subir des blessures graves, voire mortelles.
  - ► Utiliser une rallonge dont les fils ont la section qui convient, 📖 19.2.
  - ► Utiliser une rallonge du type protégé contre les projections d'eau et autorisée pour l'utilisation à l'extérieur.

- ► Les caractéristiques de la rallonge employée doivent satisfaire aux mêmes exigences que le cordon d'alimentation électrique du nettoyeur haute pression, 📖 19.2.

⚠ AVERTISSEMENT

- Au cours du travail, une tension ou une fréquence incorrecte du secteur peut produire une surtension dans le nettoyeur haute pression. Cela risquerait d'endommager le nettoyeur haute pression.
  - ► S'assurer que la tension et la fréquence du secteur d'alimentation électrique correspondent aux indications de la plaque signalétique du nettoyeur haute pression.
- Si plusieurs appareils électriques sont branchés sur la même prise de courant, au cours du travail, des composant électriques peuvent être soumis à des surcharges. Les composants électriques peuvent chauffer et causer un incendie. Cela peut causer des dégâts matériels et des personnes risquent de subir des blessures très graves, voire mortelles.
  - ► Ne brancher que le nettoyeur haute pression sur une prise de courant individuelle.
  - ► Ne pas brancher le nettoyeur haute pression sur une prise de courant multiple.
- Si le cordon d'alimentation électrique ou le câble de la rallonge n'est pas correctement posé, il risque d'être endommagé et il peut faire trébucher quelqu'un. Des personnes pourraient se blesser et le cordon d'alimentation électrique ou le câble de la rallonge pourrait être endommagé.
  - ► Poser le cordon d'alimentation électrique et le câble de la rallonge de telle sorte qu'ils ne risquent pas d'être touchés par le jet d'eau.
  - ► Poser le cordon d'alimentation électrique et le câble de la rallonge de telle sorte que personne ne risque de trébucher.
  - ► Poser le cordon d'alimentation électrique et le câble de la rallonge de telle sorte qu'ils ne soient pas tendus, ni emmêlés.
  - ► Poser le cordon d'alimentation électrique et le câble de la rallonge de telle sorte qu'ils ne risquent pas d'être pliés, pincés ou endommagés, ou de frotter quelque part.
  - ► Préserver le cordon d'alimentation électrique et la rallonge de la chaleur, de l'huile et des produits chimiques.
  - ► Poser le cordon d'alimentation électrique et la rallonge sur une surface sèche.
- Au cours du travail, la rallonge se réchauffe. Si la chaleur ne peut pas se dissiper, elle risque de causer un incendie.
  - ► Si l'on utilise un enrouleur de câble : il faut dérouler complètement le câble.

4.11 Transport

⚠ AVERTISSEMENT

- Au cours du transport, le nettoyeur haute pression risque de se renverser ou de se déplacer. Cela peut causer des dégâts matériels et des personnes risquent d'être blessées.
  - ► Verrouiller la gâchette du pistolet.

  - ► Arrêter le nettoyeur haute pression.
  - ► Débrancher la fiche du nettoyeur haute pression de la prise de courant.

  - ► Vider le kit de projection de détergent et l'assurer de telle sorte qu'il ne puisse pas se renverser ou se déplacer.
  - ► Assurer le nettoyeur haute pression avec des sangles ou un filet, de telle sorte qu'il ne risque pas de se renverser ou de se déplacer.

- À des températures inférieures à 0 °C, l'eau contenue dans les composants du nettoyeur haute pression peut geler. Cela risquerait d'endommager le nettoyeur haute pression.
  - ► Vider le tuyau flexible haute pression et le dispositif de projection.

  - ► Si le nettoyeur haute pression ne peut pas être transporté hors gel : protéger le nettoyeur haute pression avec de l'antigel à base de glycol.

4.12 Rangement

⚠ AVERTISSEMENT

- Les enfants ne peuvent pas reconnaître et évaluer les dangers du nettoyeur haute pression. Les enfants risquent d'être grièvement blessés.
  - ► Verrouiller la gâchette du pistolet.

  - ► Arrêter le nettoyeur haute pression.
  - ► Débrancher la fiche du nettoyeur haute pression de la prise de courant.
  - ► Conserver le nettoyeur haute pression hors de portée des enfants.

- L'humidité risque d'entraîner une corrosion des contacts électriques du nettoyeur haute pression et des composants métalliques. Cela risquerait d'endommager le nettoyeur haute pression.
  - ► Conserver le nettoyeur haute pression au propre et au sec.

- À des températures inférieures à 0 °C, l'eau contenue dans les composants du nettoyeur haute pression peut geler. Cela risquerait d'endommager le nettoyeur haute pression.
  - ► Vider le tuyau flexible haute pression et le dispositif de projection.

  - ► Si le nettoyeur haute pression ne peut pas être rangé à l'abri du gel : protéger le nettoyeur haute pression avec de l'antigel à base de glycol.

4.13 Nettoyage, maintenance et réparation

⚠ AVERTISSEMENT

- Si l'on ne retire pas la fiche de la prise de courant avant le nettoyage, la maintenance ou la réparation, le nettoyeur haute pression risque d'être mis en marche par mégarde. Cela peut causer des dégâts matériels et des personnes risquent d'être grièvement blessées.
  - ► Verrouiller la gâchette du pistolet.

  - ► Arrêter le nettoyeur haute pression.
  - ► Débrancher la fiche du nettoyeur haute pression de la prise de courant.

- Un nettoyage avec des détergents agressifs, un jet d'eau ou des objets pointus peut endommager le nettoyeur haute pression. Si le nettoyeur haute pression n'est pas nettoyé comme il faut, il est possible que des composants

ne fonctionnent plus correctement et que des dispositifs de sécurité soient mis hors service. Des personnes risquent d'être grièvement blessées.

- ► Nettoyer le nettoyeur haute pression comme décrit dans la présente Notice d'emploi.

- Si le nettoyeur haute pression n'est pas entretenu ou réparé comme il faut, il est possible que des composants ne fonctionnent plus correctement et que des dispositifs de sécurité soient mis hors service. Des personnes risquent de subir des blessures graves, voire mortelles.
  - ► Ne pas effectuer soi-même la maintenance ou la réparation du nettoyeur haute pression.
  - ► Si le cordon d'alimentation électrique est défectueux ou endommagé : faire remplacer le cordon d'alimentation électrique par un revendeur spécialisé STIHL.
  - ► Si une maintenance ou une réparation du nettoyeur haute pression s'avère nécessaire : consulter un revendeur spécialisé STIHL.

5 Prescriptions de sécurité – Accessoires

5.1 Rallonge de lance, appareil pour nettoyer les surfaces, kit de nettoyage de canalisation, lance coudée et buse coudée

Rallonge de lance

⚠ AVERTISSEMENT

- La rallonge de lance amplifie les forces de réaction. Sous l'effet des forces de réaction engendrées alors, l'utilisateur risque de perdre le contrôle du dispositif de projection. Cela peut causer des dégâts matériels et l'utilisateur risque d'être grièvement blessé.
  - ► Ne monter qu'une seule rallonge de lance.
  - ► Tenir fermement le pistolet de la lance à deux mains.
  - ► Travailler comme décrit dans la présente Notice d'emploi.

Appareil pour nettoyer les surfaces

⚠ AVERTISSEMENT

- Le jet d'eau peut blesser l'utilisateur.

  - ► Ne pas passer les doigts sous l'appareil pour nettoyer les surfaces.
  - ► Tenir et mener l'appareil pour nettoyer les surfaces comme décrit dans la Notice d'emploi de l'appareil pour nettoyer les surfaces.

Kit de nettoyage de canalisation

⚠ AVERTISSEMENT

- Le tuyau flexible pour nettoyage de canalisation amplifie les forces de réaction. Si l'on actionne la gâchette du pistolet alors que le tuyau flexible pour nettoyage de canalisation se trouve en dehors de la canalisation, le tuyau flexible pour nettoyage de canalisation peut faire des mouvements incontrôlés et donner des coups de fouet. L'utilisateur peut perdre le contrôle du tuyau flexible du kit de nettoyage de canalisation. Cela peut causer des dégâts matériels et l'utilisateur risque d'être grièvement blessé.

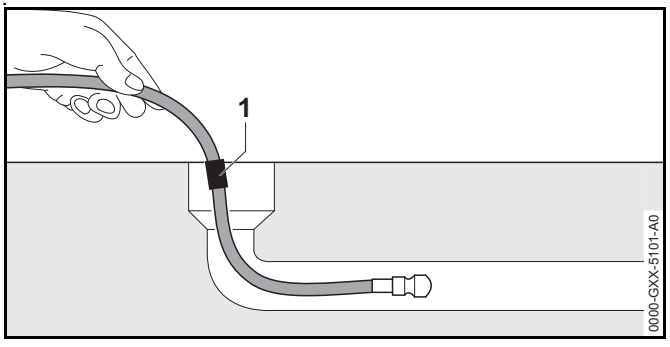

- ► Mettre le nettoyeur haute pression en marche et actionner la gâchette du pistolet seulement une fois que le tuyau flexible pour nettoyage de canalisation est introduit dans la canalisation jusqu'à la marque (1).
- ► Lorsqu'on ressort le tuyau flexible pour nettoyage de canalisation, dès que la marque apparaît :
  - – Relâcher la gâchette du pistolet.
  - – Arrêter le nettoyeur haute pression.
  - – Fermer le robinet d'eau.
  - – Actionner la gâchette du pistolet : la pression d'eau tombe.
  - – Verrouiller la gâchette du pistolet.

- À l'intérieur d'une grosse canalisation, le tuyau flexible pour nettoyage de canalisation peut changer de direction et ressortir de la canalisation. L'utilisateur peut perdre le contrôle du tuyau flexible du kit de nettoyage de canalisation. Cela peut causer des dégâts matériels et l'utilisateur risque d'être grièvement blessé.
  - ► Observer la canalisation.
  - ► Si la buse du tuyau flexible pour nettoyage de canalisation ressort de la canalisation :
    - – Relâcher la gâchette du pistolet.
    - – Verrouiller la gâchette du pistolet.
    - – Arrêter le nettoyeur haute pression.

Lance coudée et buse coudée

⚠ AVERTISSEMENT

- Une lance coudée et la buse coudée amplifient les forces de réaction latérales. Sous l'effet des forces de réaction engendrées alors, l'utilisateur risque de perdre le contrôle du dispositif de projection. Cela peut causer des dégâts matériels et l'utilisateur risque d'être grièvement blessé.
  - ► Ne monter qu'une seule rallonge de lance.
  - ► Tenir fermement le pistolet de la lance à deux mains.

6 Préparatifs avant l'utilisation du nettoyeur haute pression

6.1 Préparatifs avant l'utilisation du nettoyeur haute pression

Chaque fois, avant de commencer le travail, il faut effectuer les opérations suivantes :

- ► S'assurer que le nettoyeur haute pression, le tuyau flexible haute pression, le raccord du tuyau flexible et le cordon d'alimentation électrique se trouvent dans l'état impeccable requis pour la sécurité, 📖 4.6.
- ► Nettoyer le nettoyeur haute pression, 📖 15.
- ► Si l'on utilise un filtre à eau et que le filtre à eau est encrassé : nettoyer le filtre à eau, 📖 15.4.
- ► Placer le nettoyeur haute pression sur une aire plane et stable, de telle sorte qu'il ne risque pas de glisser ou de se renverser.
- ► Monter le tuyau flexible haute pression, 📖 7.2.1.
- ► Monter le pistolet, 📖 7.3.1.
- ► Monter la lance, 📖 7.4.1.
- ► Monter la buse, 📖 7.5.1.
- ► Si l'on utilise un détergent : voir Travail avec du détergent, 📖 11.4.
- ► Si l'on veut utiliser des accessoires : monter les accessoires, 📖 5.

- Branchement du nettoyeur haute pression sur une source d'alimentation en eau 📖 8.
- Brancher le nettoyeur haute pression sur une prise de courant, 📖 9.1.
- Si ces opérations ne peuvent pas être exécutées : ne pas utiliser le nettoyeur haute pression, mais consulter un revendeur spécialisé STIHL.

7 Assemblage du nettoyeur haute pression

7.1 Assemblage du nettoyeur haute pression

Montage du support

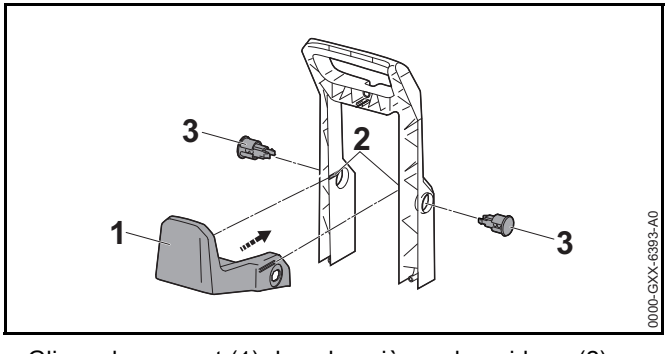

- Glisser le support (1) dans les pièces de guidage (2). Le support (1) s'encliquette avec un déclic audible.
- Enfoncer les bouchons (3) dans les logements prévus. Les bouchons (3) s'encliquettent avec un déclic audible.

Montage de la poignée et rangement de l'aiguille de nettoyage

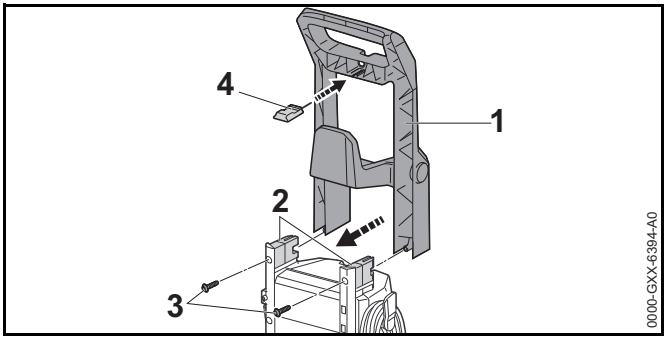

- Glisser la poignée (1) sur les supports (2).
- Visser et serrer fermement les vis (3).
- Ranger l'aiguille de nettoyage (4).

Montage du support

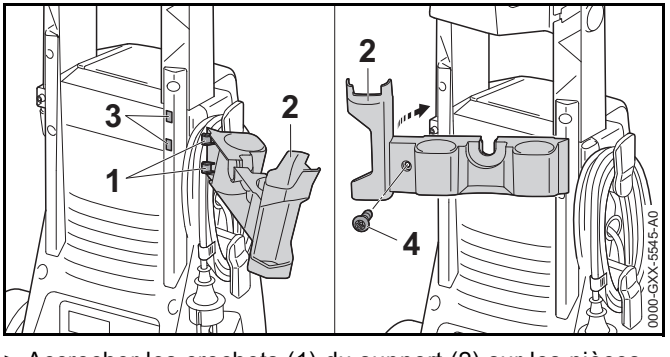

- Accrocher les crochets (1) du support (2) sur les pièces de guidage (3).
- Rabattre le support (2) vers la gauche.
- Visser et serrer fermement la vis (4).

Rangement des buses

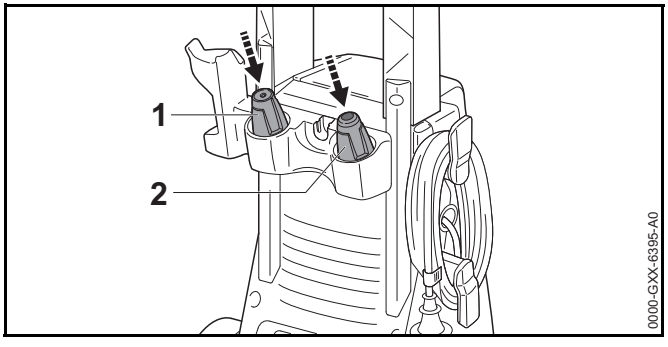

► Ranger la buse à jet plat (1) et la turbo-buse (2).

Montage du kit de projection de détergent

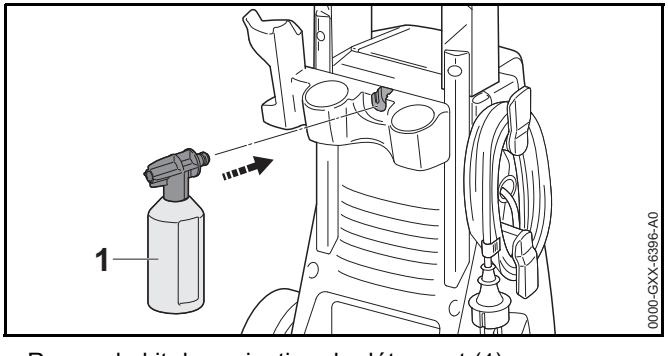

► Ranger le kit de projection de détergent (1).

7.2 Montage et démontage du tuyau flexible haute pression

7.2.1 Montage du tuyau flexible haute pression

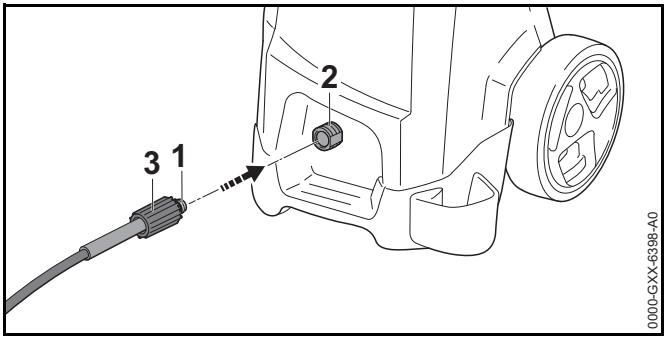

► Glisser le raccord rapide (1) sur l'embout (2).

► Visser l'écrou-chapeau (3) sur l'embout (2).

► Si le raccord rapide (1) glisse difficilement sur l'embout : graisser le raccord rapide (1) avec de la graisse pour robinetterie.

► Si l'écrou-chapeau (3) se visse difficilement sur l'embout : graisser l'écrou-chapeau (3) avec de la graisse pour robinetterie.

7.2.2 Démontage du tuyau flexible haute pression

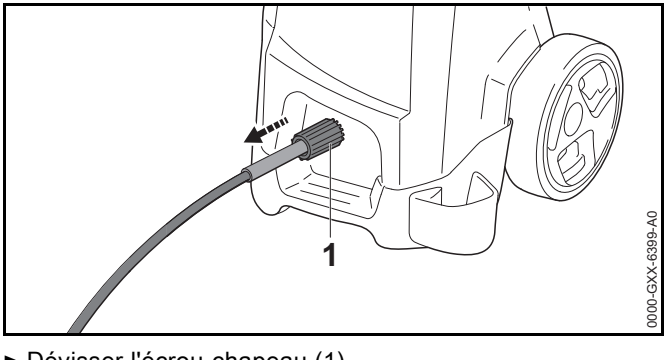

► Dévisser l'écrou-chapeau (1).

► Extraire le tuyau flexible haute pression.

7.3 Montage et démontage du pistolet

7.3.1 Montage du pistolet

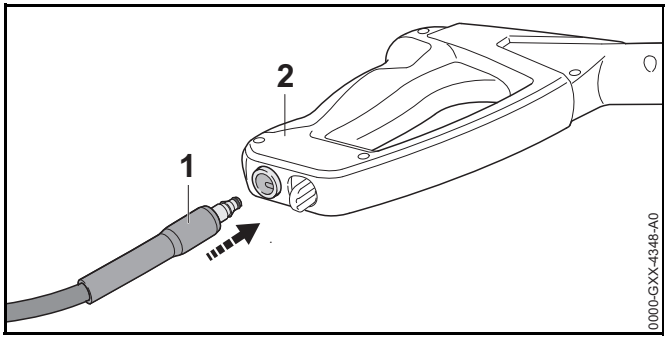

- Glisser l'embout (1) dans le pistolet (2).
  L'embout (1) s'encliquette avec un déclic audible.
- Si l'embout (1) entre difficilement dans le pistolet (2) : graisser le joint de l'embout (1) avec de la graisse pour robinetterie.

7.3.2 Démontage du pistolet

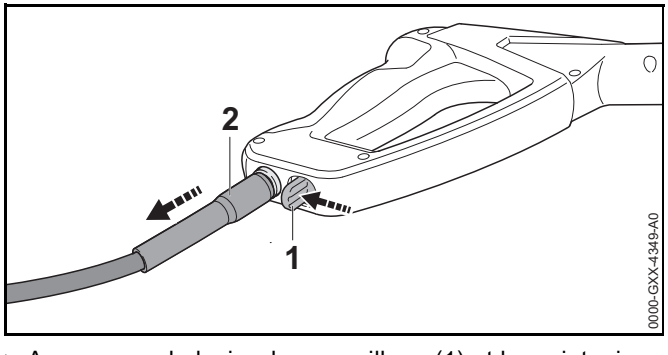

- Appuyer sur le levier de verrouillage (1) et le maintenir enfoncé.
- Extraire l'embout (2).

7.4 Montage et démontage de la lance

7.4.1 Montage de la lance

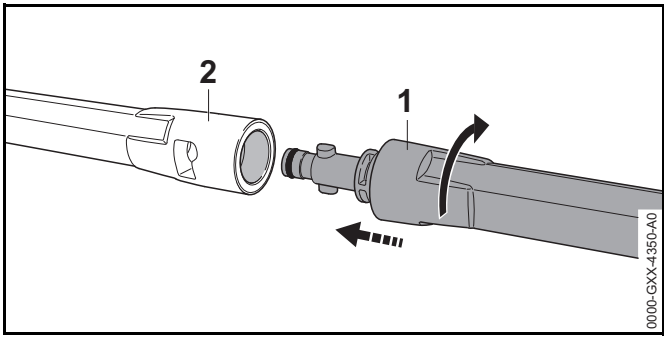

- Glisser la lance (1) dans le pistolet (2).
- Tourner la lance (1) jusqu'à ce qu'elle s'encliquette.
- Si la lance (1) entre difficilement dans le pistolet (2) : graisser le joint de la lance (1) avec de la graisse pour robinetterie.

7.4.2 Démontage de la lance

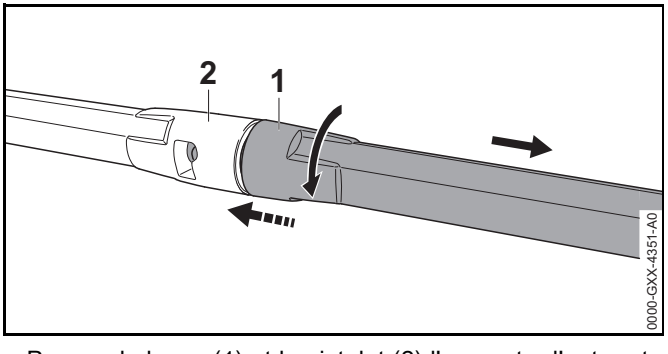

- Presser la lance (1) et le pistolet (2) l'un contre l'autre et tourner jusqu'en butée.
- Extraire la lance (1) et le pistolet (2) l'un de l'autre.

7.5 Montage et démontage de la buse

7.5.1 Montage de la buse

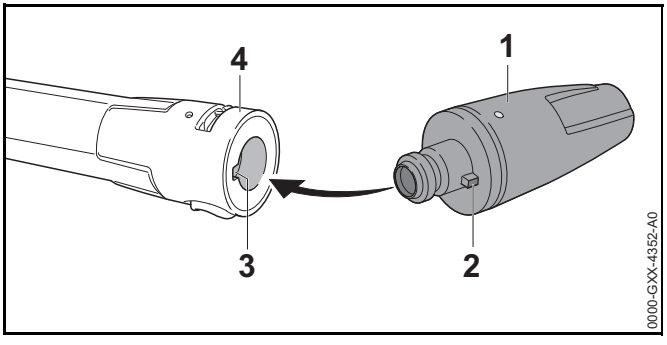

- Si l'on monte la buse à jet plat : présenter la buse (1) de telle sorte que l'ergot (2) coïncide avec l'échancrure (3) de la lance (4).
- Enfoncer la buse (1) dans la lance (4).
  La buse (1) s'encliquette avec un déclic audible.
- Si la buse (1) entre difficilement dans la lance (4) : graisser le joint de la buse (1) avec de la graisse pour robinetterie.

7.5.2 Démontage de la buse

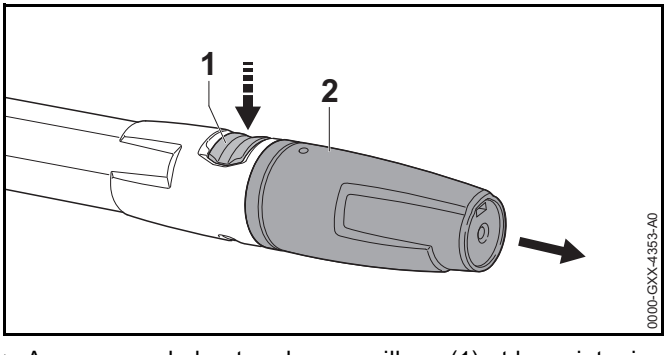

- Appuyer sur le bouton de verrouillage (1) et le maintenir enfoncé.
- Extraire la buse (2).

8 Branchement sur une source d'alimentation en eau

8.1 Branchement du filtre à eau

Si l'on utilise le nettoyeur haute pression avec de l'eau contenant du sable ou avec de l'eau d'une citerne, il faut intercaler un filtre à eau entre le robinet d'eau et le tuyau flexible d'eau. Le filtre à eau filtre le sable et les saletés de l'eau pour éviter l'endommagement de composants du nettoyeur haute pression.

Suivant le marché, le filtre à eau peut être joint au nettoyeur haute pression.

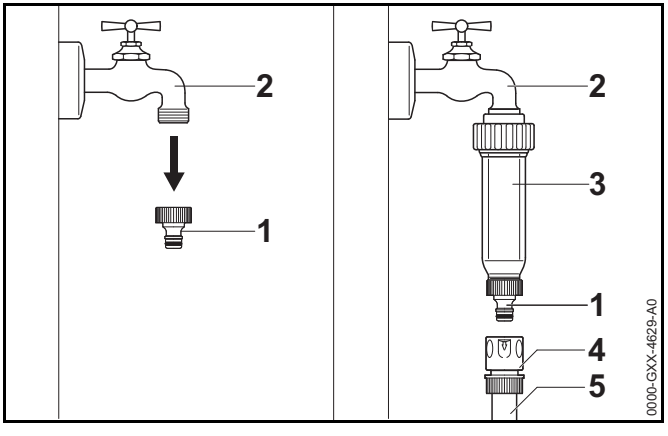

- Dévisser l'embout (1) du robinet d'eau (2).
- Visser le filtre à eau (3) sur le robinet d'eau (2) et le serrer fermement à la main.
- Visser l'embout (1) sur le filtre à eau (3) et le serrer fermement à la main.
- Glisser le raccord rapide (4) du tuyau flexible d'eau (5) sur l'embout (1).

8.2 Branchement du nettoyeur haute pression sur le réseau de distribution d'eau

Branchement du tuyau flexible d'eau

Le tuyau flexible d'eau doit remplir les conditions suivantes :

– Le tuyau flexible d'eau a un diamètre de 1/2".

– Le tuyau flexible d'eau a une longueur de 10 m à 25 m.

- Brancher le nettoyeur haute pression sur un robinet d'eau.
- Ouvrir le robinet d'eau à fond et rincer le tuyau flexible d'eau avec de l'eau.
  L'eau évacue le sable et les saletés du tuyau flexible d'eau. Le tuyau flexible d'eau est purgé.
- Fermer le robinet d'eau.

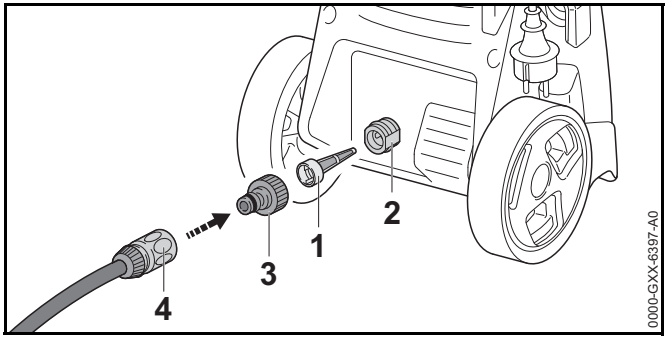

- Mettre le tamis d'entrée d'eau (1) dans l'embout (2).
- Visser l'embout (3) sur l'embout (2) et le serrer fermement à la main.
- Glisser le raccord rapide (4) sur l'embout (2).
  Le raccord rapide (4) s'encliquette avec un déclic audible.
- Ouvrir le robinet d'eau à fond.
- Si la lance est montée sur le pistolet : démonter la lance.
- Actionner la gâchette du pistolet jusqu'à ce qu'un jet d'eau régulier sorte du pistolet.
- Relâcher la gâchette du pistolet.
- Verrouiller la gâchette du pistolet.
- Monter la lance.
- Monter la buse.

Débranchement du tuyau flexible d'eau

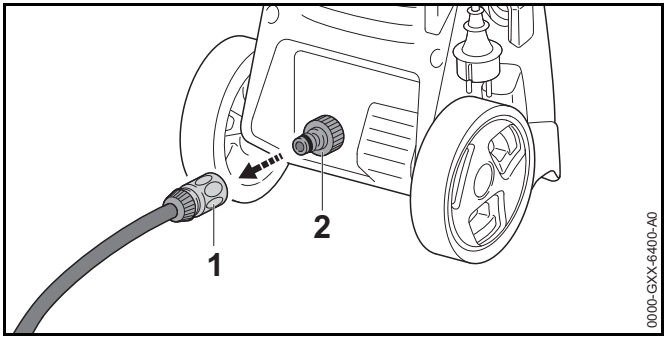

- Fermer le robinet d'eau.
- Pour déverrouiller le raccord rapide : tirer ou tourner la bague (1).
- Extraire le raccord rapide de l'embout (2).

8.3 Branchement du nettoyeur haute pression sur une autre source d'alimentation en eau

Le nettoyeur haute pression peut aspirer de l'eau d'un tonneau de récupération d'eau de pluie, d'une citerne, d'un cours d'eau ou d'un plan d'eau.

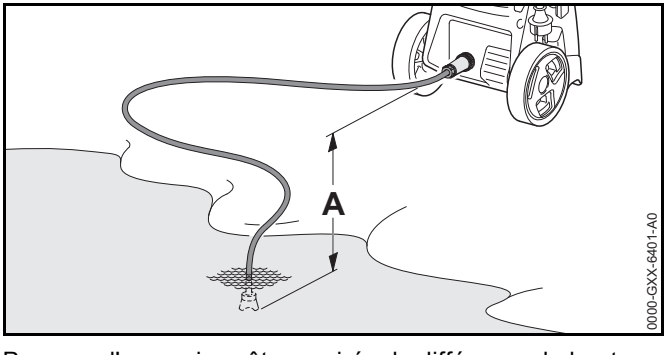

Pour que l'eau puisse être aspirée, la différence de hauteur entre le nettoyeur haute pression et la surface de l'eau à aspirer ne doit pas dépasser la hauteur manométrique maximale (a), 📖 19.1.

Il faut employer le kit d'auto alimentation STIHL adéquat. Un tuyau flexible d'eau muni d'un raccord rapide spécial est joint au kit d'auto alimentation.

Suivant le marché, le kit d'auto alimentation adéquat peut être joint à la livraison du nettoyeur haute pression.

Branchement du filtre à eau

Si l'on utilise le nettoyeur haute pression avec de l'eau contenant du sable, aspirée d'un tonneau de récupération d'eau de pluie, d'une citerne, d'un cours d'eau ou d'un plan d'eau, il faut intercaler un filtre à eau entre le tuyau flexible d'eau et le nettoyeur haute pression.

Suivant le marché, le filtre à eau peut être joint au nettoyeur haute pression.

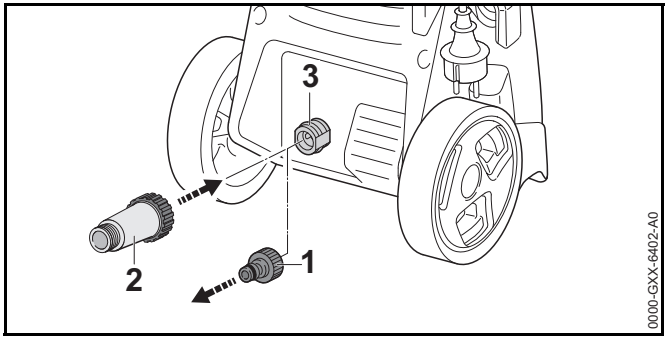

- Dévisser l'embout (1).
- Visser le filtre à eau (2) sur l'embout (3) et le serrer fermement à la main.

Branchement du tuyau flexible d'eau

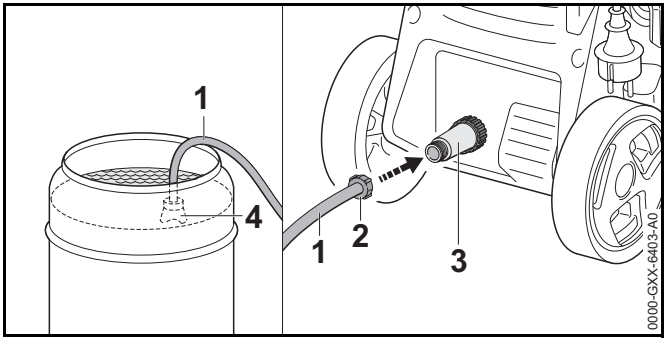

- Remplir le tuyau flexible d'eau (1) avec de l'eau de telle sorte qu'il n'y ait plus d'air dans le tuyau flexible d'eau.
- Visser le raccord (2) sur l'embout du filtre à eau (3) et le serrer fermement à la main.
- Suspendre la crépine d'aspiration (4) dans l'eau de telle sorte que la crépine d'aspiration (4) ne touche pas le fond.
- Si le pistolet est monté sur le tuyau flexible haute pression : démonter le pistolet.
- Tenir le tuyau flexible haute pression dirigé vers le bas.
- Faire fonctionner le nettoyeur haute pression jusqu'à ce qu'un jet d'eau régulier sorte du tuyau flexible haute pression.
- Arrêter le nettoyeur haute pression.
- Monter le pistolet sur le tuyau flexible haute pression.
- Actionner la gâchette du pistolet et la maintenir enfoncée.
- Mettre le nettoyeur haute pression en marche.

9 Branchement électrique du nettoyeur haute pression

9.1 Branchement électrique du nettoyeur haute pression

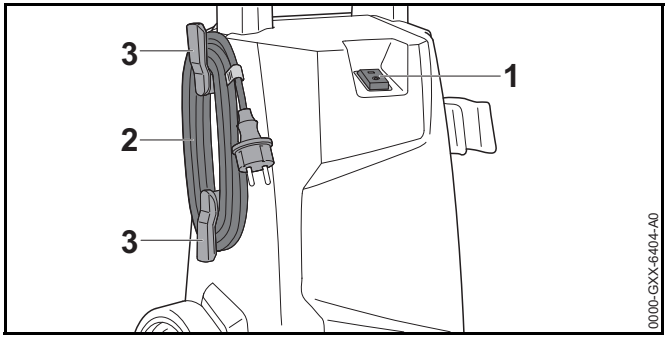

- Placer l'interrupteur à bascule (1) dans la position **0**.
- Enlever le cordon d'alimentation électrique (2) des supports (3).
- Introduire la fiche du cordon d'alimentation électrique (2) dans une prise de courant installée correctement.

10 Mise en marche et arrêt du nettoyeur haute pression

10.1 Mise en marche du nettoyeur haute pression

À la mise en marche du nettoyeur haute pression, des oscillations de la tension peuvent se produire en cas de conditions défavorables du réseau (impédance du secteur supérieure à 0,15 ohm). Ces oscillations de la tension peuvent perturber le fonctionnement d'autres consommateurs branchés.

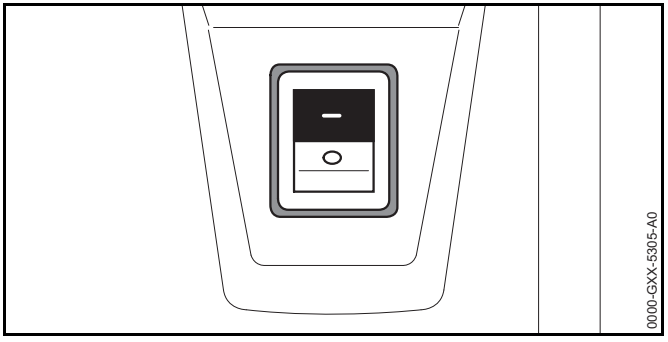

- Placer l'interrupteur à bascule dans la position **I**.

10.2 Arrêt du nettoyeur haute pression

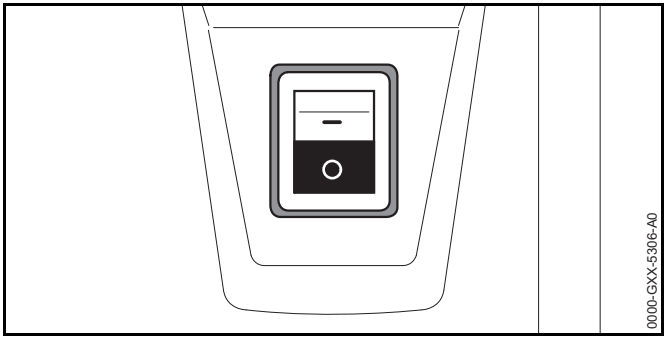

- Placer l'interrupteur à bascule dans la position **0**.

11 Travail avec le nettoyeur haute pression

11.1 Prise en main et utilisation du pistolet

- Avec une main, tenir fermement la poignée du pistolet en l'entourant avec le pouce.
- Avec l'autre main, tenir fermement la lance en l'entourant avec le pouce.
- Diriger la buse vers le sol.

11.2 Actionnement et verrouillage de la gâchette du pistolet

Actionnement de la gâchette du pistolet

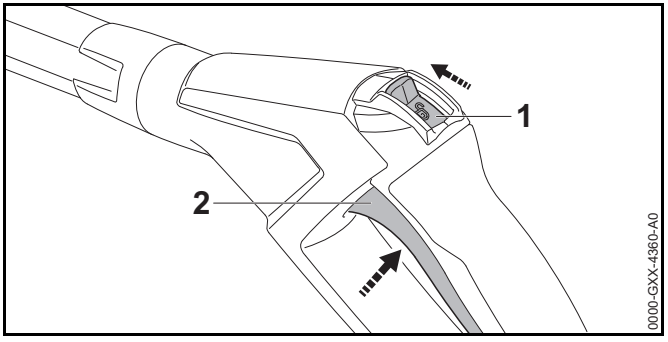

- Pousser le levier d'encliquetage (1) dans la position 🔓.
- Enfoncer la gâchette (2) du pistolet et la maintenir enfoncée.
  La pompe haute pression se met en marche automatiquement et la buse débite de l'eau.

Verrouillage de la gâchette du pistolet

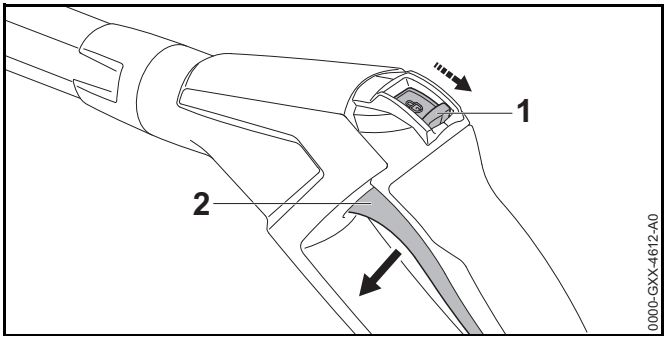

- Relâcher la gâchette (2) du pistolet.
  La pompe haute pression s'arrête automatiquement et la buse ne débite plus d'eau. Le nettoyeur haute pression est encore en marche.
- Pousser le levier d'encliquetage (1) dans la position 🔒.

11.3 Nettoyage

Suivant la tâche, on peut travailler avec les buses suivantes :

– Buse à jet plat : la buse à jet plat convient pour nettoyer de grandes surfaces.

– Turbo-buse : la turbo-buse convient pour enlever les salissures tenaces.

On peut procéder avec une faible distance entre la buse et la surface pour enlever les salissures tenaces.

On peut procéder avec une grande la distance entre la buse et la surface pour nettoyer les surfaces suivantes :

– Surfaces peintes

– Surfaces en bois

– Surfaces en caoutchouc

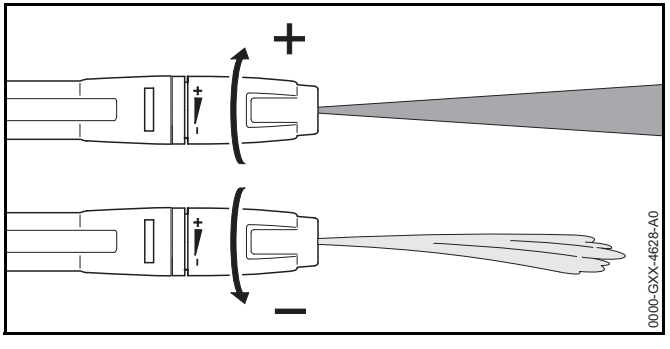

La buse à jet plat est réglable.

Tourner la buse à jet plat dans le sens **+** pour augmenter la pression de service.

Tourner la buse à jet plat dans le sens **–** pour réduire la pression de service.

- Avant d'entreprendre le nettoyage, diriger le jet d'eau sur un endroit peu visible et s'assurer que le jet d'eau n'endommage pas la surface.
- Choisir la distance qui convient, entre la buse et la surface, de telle sorte que la surface à nettoyer ne soit pas endommagée.
- Régler la buse à jet plat de telle sorte que la surface à nettoyer ne soit pas endommagée.

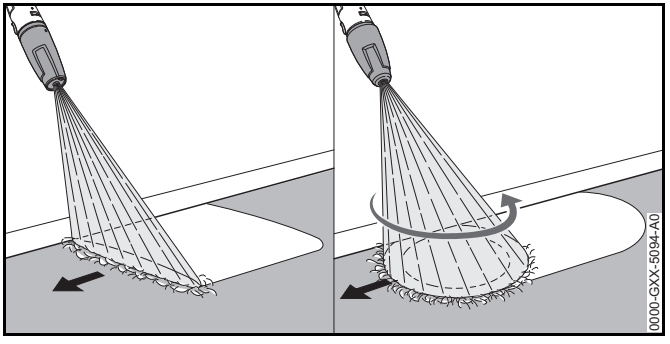

- Déplacer régulièrement le dispositif de projection le long de la surface à nettoyer.
- Avancer lentement et en restant concentré sur le travail.

11.4 Travail avec du détergent

Des détergents peuvent intensifier l'effet de nettoyage de l'eau. Il faut employer le kit STIHL de projection de détergent joint à la livraison du nettoyeur haute pression.

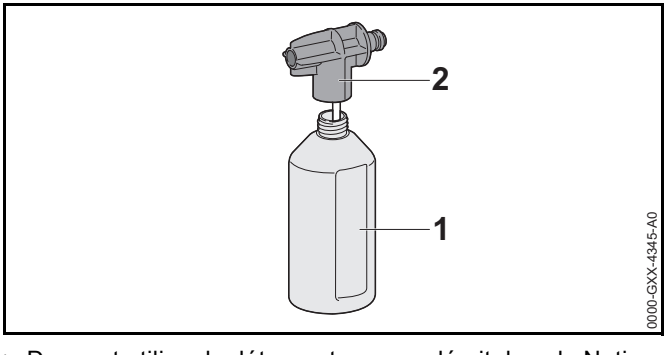

- Doser et utiliser le détergent comme décrit dans la Notice d'emploi du détergent.
- Remplir la bouteille (1) avec au maximum 500 ml de détergent.
- Visser la buse de pulvérisation (2) sur la bouteille (1) et la serrer fermement à la main.

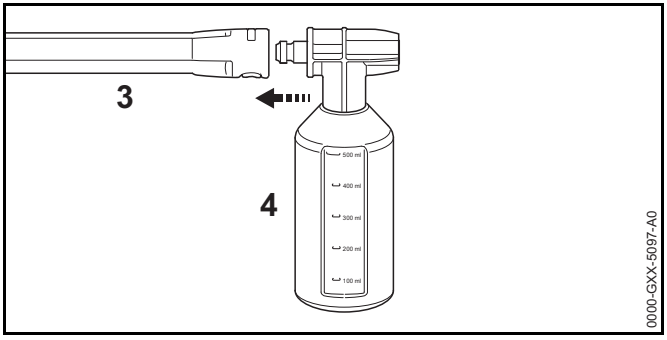

- Si une buse est montée sur la lance (3) : démonter la buse.
- Monter le dispositif de projection de détergent (4) sur la lance (3).
- Avant de nettoyer les surfaces fortement encrassées, détremper les saletés avec de l'eau.
- Actionner la gâchette du pistolet et pulvériser du détergent sur la surface à nettoyer.
- Appliquer le détergent de bas en haut et ne pas le laisser sécher sur les surfaces.
- Démonter le kit de projection de détergent.
- Monter la buse.
- Nettoyer la surface.

12 Après le travail

12.1 Après le travail

- Arrêter le nettoyeur haute pression et débrancher la fiche de la prise de courant.
- Si le nettoyeur haute pression est branché sur le réseau de distribution d'eau : fermer le robinet d'eau.
- Enfoncer la gâchette du pistolet.
  La pression d'eau tombe.
- Verrouiller la gâchette du pistolet.
- Débrancher le nettoyeur haute pression de l'alimentation en eau.
- Démonter le tuyau flexible d'eau.
- Démonter le tuyau flexible haute pression et vider l'eau restée dans le tuyau flexible haute pression.
- Démonter et nettoyer la buse et la lance.
- Démonter le pistolet et vider l'eau restée dans le pistolet.
- Nettoyer le nettoyeur haute pression.

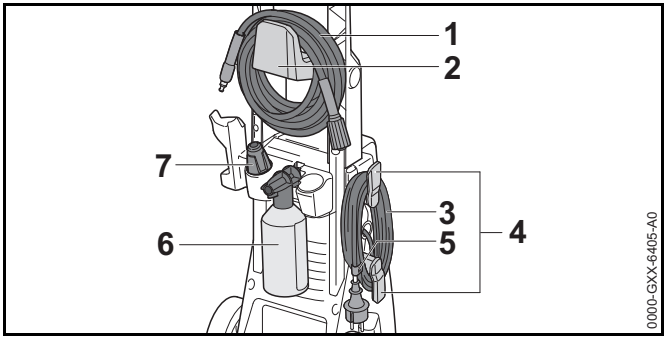

- Enrouler le tuyau flexible haute pression (1) et l'accrocher au support (2).
- Enrouler le cordon d'alimentation électrique (3) sur les supports (4).
- Fixer le cordon d'alimentation électrique (3) avec le clip (5).
- Ranger le kit de projection de détergent (6).
- Ranger la buse (7).

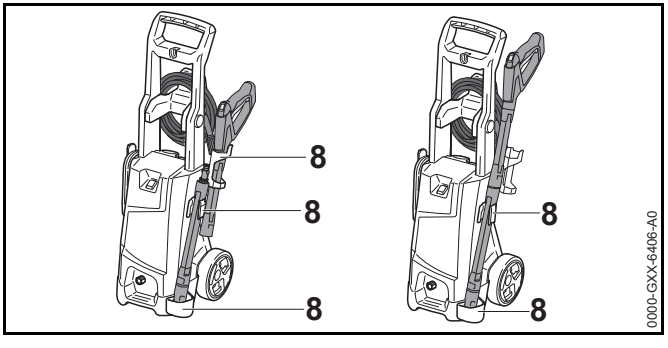

- Ranger le dispositif de projection sur les supports (8) du nettoyeur haute pression.

12.2 Protection du nettoyeur haute pression avec de l'antigel

Si le nettoyeur haute pression ne peut pas être transporté ou rangé hors gel, il faut protéger le nettoyeur haute pression avec de l'antigel à base de glycol. L'antigel empêche que l'eau contenue dans le nettoyeur haute pression gèle, car cela endommagerait le nettoyeur haute pression.

- Démonter la lance.
- Brancher sur le nettoyeur haute pression un tuyau flexible d'eau le plus court possible.
  Plus le tuyau flexible d'eau est court, moins il faut d'antigel.
- Composer le mélange d'antigel comme décrit dans la Notice d'emploi de l'antigel.
- Verser l'antigel dans un récipient propre.
- Plonger le tuyau flexible d'eau dans le récipient contenant l'antigel.
- Actionner la gâchette du pistolet et la maintenir enfoncée.
- Mettre le nettoyeur haute pression en marche.
- Actionner la gâchette du pistolet jusqu'à ce qu'un jet d'eau régulier contenant de l'antigel sorte du pistolet, et diriger le pistolet vers le récipient.
- Actionner plusieurs fois la gâchette du pistolet et la relâcher.
- Arrêter le nettoyeur haute pression et débrancher la fiche de la prise de courant.
- Démonter le pistolet, le tuyau flexible haute pression et le tuyau flexible d'eau, et laisser l'antigel s'écouler dans le récipient.
- Conserver l'antigel conformément aux prescriptions et à la réglementation pour la protection de l'environnement.

13 Transport

13.1 Transport du nettoyeur haute pression

- Arrêter le nettoyeur haute pression et débrancher la fiche de la prise de courant.
- Vider le réservoir de détergent ou l'assurer de telle sorte qu'il ne puisse pas tomber, se renverser ou se déplacer.

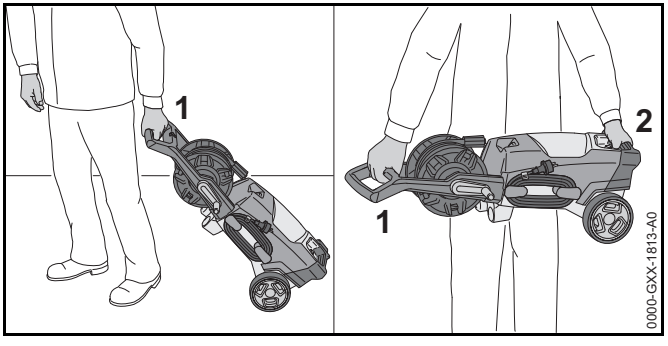

- Si l'on veut tirer le nettoyeur haute pression : tirer le nettoyeur haute pression par la poignée (1).
- Si l'on veut porter le nettoyeur haute pression : porter le nettoyeur haute pression par la poignée (1) et par la poignée de transport (2).
- Si l'on transporte le nettoyeur haute pression dans un véhicule, il faut s'assurer que les conditions suivantes sont remplies :
  - Le nettoyeur haute pression est placé debout ou couché sur le dos.
  - Le nettoyeur haute pression est assuré avec des sangles ou un filet, de telle sorte qu'il ne risque pas de se renverser ou de se déplacer.
  - Si le nettoyeur haute pression ne peut pas être transporté hors gel : protéger le nettoyeur haute pression avec de l'antigel.

14 Rangement

14.1 Rangement du nettoyeur haute pression

- Arrêter le nettoyeur haute pression et débrancher la fiche de la prise de courant.
- Ranger le nettoyeur haute pression de telle sorte que les conditions suivantes soient remplies :

– Le nettoyeur haute pression se trouve hors de portée des enfants.
– Le nettoyeur haute pression est propre et sec.
– Le nettoyeur haute pression est conservé dans un local fermé.
– Le nettoyeur haute pression est conservé dans une plage de températures supérieure à 0° C.
– Si le nettoyeur haute pression ne peut pas être rangé à l'abri du gel : protéger le nettoyeur haute pression avec de l'antigel.

15 Nettoyage

15.1 Nettoyage du nettoyeur haute pression et des accessoires

► Arrêter le nettoyeur haute pression et débrancher la fiche de la prise de courant.
► Nettoyer le nettoyeur haute pression, le tuyau flexible haute pression, le pistolet et les accessoires avec un chiffon humide.
► Nettoyer les embouts et les raccords du nettoyeur haute pression, du tuyau flexible haute pression et du pistolet avec un chiffon humide.

15.2 Nettoyage de la buse et de la lance

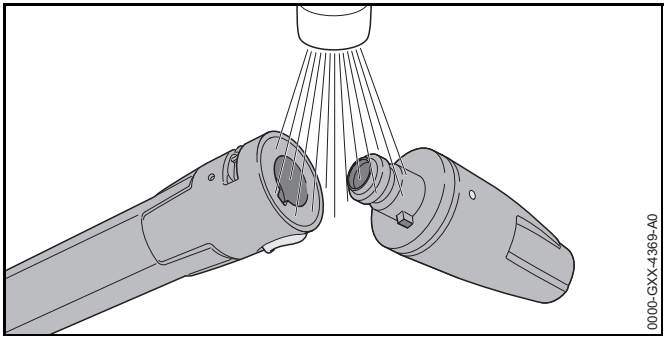

► Rincer la buse et la lance sous l'eau du robinet et les essuyer avec un chiffon.

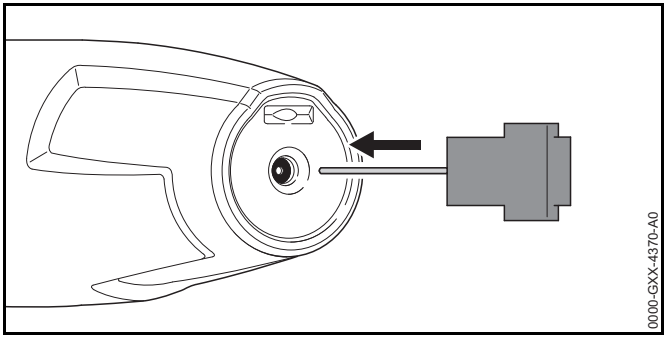

► Si la buse est obstruée, la nettoyer avec l'aiguille de nettoyage.

15.3 Nettoyer le tamis d'arrivée d'eau.

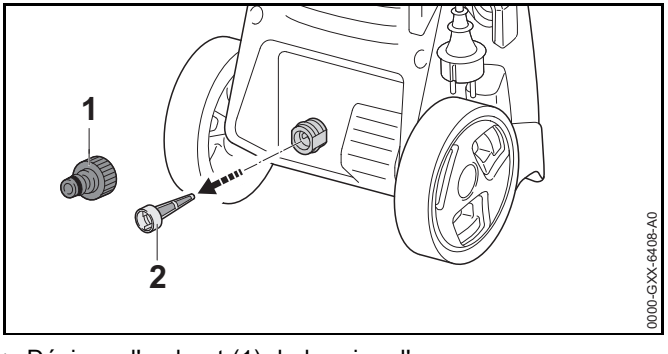

► Dévisser l'embout (1) de la prise d'eau.
► Extraire le tamis d'arrivée d'eau (2) de la prise d'eau.
► Rincer le tamis d'arrivée d'eau (2) sous l'eau du robinet.
► Mettre le tamis d'arrivée d'eau (2) dans la prise d'eau.
► Visser l'embout (1) et le serrer fermement à la main.

15.4 Nettoyage du filtre à eau

Pour nettoyer le filtre à eau, il faut le désassembler.

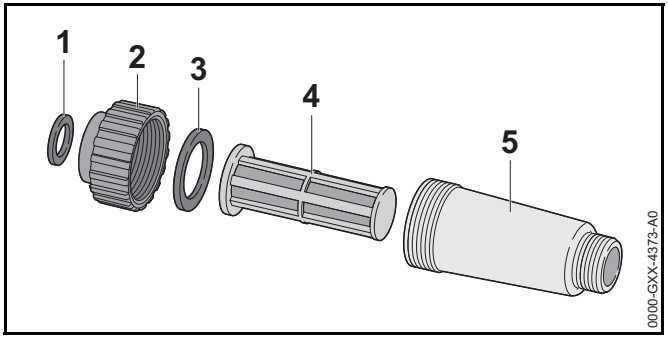

- Sortir le joint (1) du bouchon (2).
- Dévisser le bouchon (2) du boîtier de filtre (5).
- Sortir le joint (3) du bouchon (2).
- Extraire le filtre (4) du boîtier de filtre (5).
- Rincer les joints (1 et 3), le bouchon (2) et le filtre (4) sous l'eau du robinet.
- Graisser les joints (1 et 3) avec de la graisse pour robinetterie.
- Assembler le filtre à eau.

16 Maintenance

16.1 Intervalles de maintenance

Les intervalles de maintenance dépendent des conditions ambiantes et des conditions de travail. STIHL recommande les intervalles de maintenance suivants :

Une fois par mois

- Nettoyer le tamis d'arrivée d'eau.

17 Réparation

17.1 Réparation du nettoyeur haute pression

L'utilisateur ne peut pas réparer lui-même le nettoyeur haute pression, ni les accessoires.

- Si le nettoyeur haute pression ou l'accessoire est endommagé : ne pas utiliser le nettoyeur haute pression ou l'accessoire, mais consulter un revendeur spécialisé STIHL.

18 Dépannage

18.1 Élimination des dérangements du nettoyeur haute pression

Dérangement	Cause	Remède
Le nettoyeur haute pression ne se met pas en marche bien que l'on ait actionné la gâchette du pistolet de la lance.	La fiche du cordon d'alimentation électrique ou de la rallonge n'est pas branchée sur la prise de courant.	► Brancher la fiche du cordon d'alimentation électrique ou de la rallonge sur la prise de courant.
	Le disjoncteur de surcharge (fusible) ou le disjoncteur de protection FI s'est déclenché. Le circuit électrique est surchargé ou défectueux.	► Localiser et éliminer la cause du déclenchement. Enclencher le disjoncteur de surcharge (fusible) ou enclencher le disjoncteur de protection FI. ► Couper d'autres consommateurs de courant branchés sur le même circuit électrique.
	Le circuit de la prise de courant est protégé par un fusible trop faible.	► Introduire la fiche du cordon d'alimentation électrique dans une prise de courant protégée par un fusible qui convient, 📖 19.1.
	La section de la rallonge n'est pas correcte.	► Utiliser une rallonge dont les fils ont une section suffisante, 📖 19.2
	La rallonge est trop longue.	► Utiliser une rallonge de la longueur qui convient, 📖 19.2
	Le moteur électrique est trop chaud.	► Laisser le nettoyeur haute pression refroidir pendant 5 minutes. ► Nettoyer la buse.
Le nettoyeur haute pression ne démarre pas à la mise en circuit. Le moteur électrique bourdonne.	La tension secteur est trop faible.	► Actionner la gâchette du pistolet et la maintenir enfoncée, et mettre le nettoyeur haute pression en marche. ► Couper d'autres consommateurs de courant branchés sur le même circuit électrique.
	La section de la rallonge n'est pas correcte.	► Utiliser une rallonge dont les fils ont une section suffisante, 📖 19.2
	La rallonge est trop longue.	► Utiliser une rallonge de la longueur qui convient, 📖 19.2
Le nettoyeur haute pression s'arrête au cours de l'utilisation.	La fiche du cordon d'alimentation électrique ou de la rallonge a été retirée de la prise de courant.	► Brancher la fiche du cordon d'alimentation électrique ou de la rallonge sur la prise de courant.

Dérangement	Cause	Remède
	Le disjoncteur de surcharge (fusible) ou le disjoncteur de protection FI s'est déclenché. Le circuit électrique est surchargé ou défectueux.	► Localiser et éliminer la cause du déclenchement. Enclencher le disjoncteur de surcharge (fusible) ou enclencher le disjoncteur de protection FI. ► Couper d'autres consommateurs de courant branchés sur le même circuit électrique.
	Le circuit de la prise de courant est protégé par un fusible trop faible.	► Introduire la fiche du cordon d'alimentation électrique dans une prise de courant protégée par un fusible qui convient, 📖 19.1.
	Le moteur électrique est trop chaud.	► Laisser le nettoyeur haute pression refroidir pendant 5 minutes. ► Nettoyer la buse.
Le nettoyeur haute pression se met en marche et s'arrête à plusieurs reprises bien que l'on n'actionne pas la gâchette du pistolet de la lance.	La pompe haute pression, le tuyau flexible haute pression ou le dispositif de projection n'est pas étanche.	► Faire contrôler le nettoyeur haute pression par un revendeur spécialisé STIHL.
La pression de service oscille ou tombe.	Il y a un manque d'eau.	► Ouvrir le robinet d'eau à fond. ► S'assurer qu'une quantité d'eau suffisante est disponible.
	La buse est obstruée.	► Nettoyer la buse.
	Le tamis d'entrée d'eau ou le filtre à eau est obstrué.	► Nettoyer le tamis d'entrée d'eau et le filtre à eau.
	La pompe haute pression, le tuyau flexible haute pression ou le dispositif de projection n'est pas étanche ou est défectueux.	► Faire contrôler le nettoyeur haute pression par un revendeur spécialisé STIHL.
La forme du jet d'eau a changé.	La buse est obstruée.	► Nettoyer la buse.
	La buse est usée.	► Remplacer la buse.

Dérangement	Cause	Remède
Du détergent supplémentaire n'est pas aspiré.	La bouteille est vide.	► Remplir la bouteille avec du détergent.
	La buse du kit de projection de détergent est obstruée.	► Nettoyer la buse avec l'aiguille de nettoyage.
Les raccords du nettoyeur haute pression, du tuyau flexible haute pression, du pistolet ou de la lance s'assemblent difficilement.	Les joints des raccords ne sont pas graissés.	► Graisser les joints. 📖 18.2

18.2 Graissage des joints

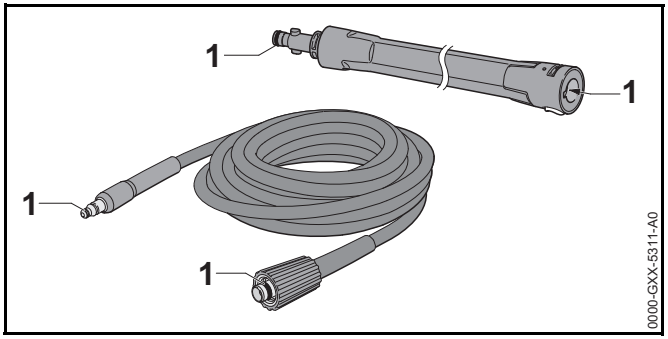

► Graisser les joints (1) avec de la graisse pour robinetterie.

19 Caractéristiques techniques

19.1 Nettoyeur haute pression STIHL RE 90

Version 100 V / 50-60 Hz

- Fusible (caractéristique « C » ou « K ») : 15 A
- Puissance absorbée : 1,45 kW
- Classe de protection électrique : II
- Protection électrique : IPX5 (protection contre les jets d'eau, de tous les côtés)
- Pression de service (p) : 6,7 MPa (67 bar)
- Pression maximale autorisée (p max.) : 10 MPa (100 bar)
- Pression maximale d'arrivée d'eau (p in max.) : 1 MPa (10 bar)
- Débit d'eau maximal (Q max) : 7,4 l/min (444 l/h)
- Hauteur manométrique maximale : 0,5 m
- Température maximale d'arrivée d'eau en alimentation sous pression (t in max) : 40 °C
- Température max. d'arrivée d'eau en auto alimentation : 20 °C
- Dimensions
  - Longueur : 290 mm
  - Largeur : 330 mm
  - Hauteur : 860 mm
- Longueur du tuyau flexible haute pression : 6 m
- Poids (m) avec accessoires montés : 9,0 kg

Version pour 127 V / 60 Hz

- Fusible (caractéristique « C » ou « K ») : 15 A
- Puissance absorbée : 1,5 kW
- Classe de protection électrique : II
- Protection électrique : IPX5 (protection contre les jets d'eau, de tous les côtés)
- Pression de service (p) : 7,2 MPa (72 bar)
- Pression maximale autorisée (p max.) : 10 MPa (100 bar)
- Pression maximale d'arrivée d'eau (p in max.) : 1 MPa (10 bar)
- Débit d'eau maximal (Q max) : 7,4 l/min (444 l/h)
- Hauteur manométrique maximale : 0,5 m
- Température maximale d'arrivée d'eau en alimentation sous pression (t in max) : 40 °C
- Température max. d'arrivée d'eau en auto alimentation : 20 °C
- Dimensions
  - Longueur : 290 mm
  - Largeur : 330 mm
  - Hauteur : 860 mm
- Longueur du tuyau flexible haute pression : 6 m
- Poids (m) avec accessoires montés : 8,8 kg

Version pour 220 V / 50 Hz

- Fusible (caractéristique « C » ou « K ») : 10 A
- Puissance absorbée : 1,8 kW
- Classe de protection électrique : II

- Protection électrique : IPX5 (protection contre les jets d'eau, de tous les côtés)
- Pression de service (p) : 10 MPa (100 bar)
- Pression maximale autorisée (p max.) : 12 MPa (120 bar)
- Pression maximale d'arrivée d'eau (p in max.) : 1 MPa (10 bar)
- Débit d'eau maximal (Q max) : 8,6 l/min (516 l/h)
- Hauteur manométrique maximale : 0,5 m
- Température maximale d'arrivée d'eau en alimentation sous pression (t in max) : 40 °C
- Température max. d'arrivée d'eau en auto alimentation : 20 °C
- Dimensions
  - Longueur : 290 mm
  - Largeur : 330 mm
  - Hauteur : 860 mm
- Longueur du tuyau flexible haute pression : 6 m
- Poids (m) avec accessoires montés : 9,7 kg

Version pour tensions de 220 V à 240 V / 50 Hz

- Fusible (caractéristique « C » ou « K ») : 10 A
- Puissance absorbée : 1,8 kW
- Classe de protection électrique : II
- Protection électrique : IPX5 (protection contre les jets d'eau, de tous les côtés)
- Pression de service (p) : 10 MPa (100 bar)
- Pression maximale autorisée (p max.) : 12 MPa (120 bar)
- Pression maximale d'arrivée d'eau (p in max.) : 1 MPa (10 bar)
- Débit d'eau maximal (Q max) : de 8,3 l/min (500 l/h) à 8,6 l/min (516 l/h)
- Hauteur manométrique maximale : 0,5 m
- Température maximale d'arrivée d'eau en alimentation sous pression (t in max) : 40 °C
- Température max. d'arrivée d'eau en auto alimentation : 20 °C
- Dimensions
  - Longueur : 290 mm
  - Largeur : 330 mm
  - Hauteur : 860 mm
- Longueur du tuyau flexible haute pression : 6 m
- Poids (m) avec accessoires montés : de 9,7 à 9,8 kg

Version pour 240 V / 50 Hz

- Fusible (caractéristique « C » ou « K ») : 10 A
- Puissance absorbée : 1,8 kW
- Classe de protection électrique : II
- Protection électrique : IPX5 (protection contre les jets d'eau, de tous les côtés)
- Pression de service (p) : 10 MPa (100 bar)
- Pression maximale autorisée (p max.) : 12 MPa (120 bar)
- Pression maximale d'arrivée d'eau (p in max.) : 1 MPa (10 bar)
- Débit d'eau maximal (Q max) : 8,3 l/min (500 l/h)
- Hauteur manométrique maximale : 0,5 m
- Température maximale d'arrivée d'eau en alimentation sous pression (t in max) : 40 °C
- Température max. d'arrivée d'eau en auto alimentation : 20 °C
- Dimensions
  - Longueur : 290 mm
  - Largeur : 330 mm
  - Hauteur : 860 mm
- Longueur du tuyau flexible haute pression : 6 m
- Poids (m) avec accessoires montés : 9,8 kg

19.2 Rallonges

Si l'on utilise une rallonge, elle doit posséder un fil de protection et, suivant la tension et la longueur de cette rallonge, ses fils doivent avoir au moins les sections suivantes :

De 220 V à 240 V

- Jusqu'à une longueur de câble de 20 m : AWG 15 / 1,5 mm²
- Pour une longueur de câble de 20 m à 50 m : AWG 13 / 2,5 mm²

De 100 V à 127 V

- Jusqu'à une longueur de câble de 10 m : AWG 14 / 2,0 mm²
- Pour une longueur de câble de 10 m à 30 m : AWG 12 / 3,5 mm²

19.3 Niveaux sonores et taux de vibrations

La valeur K pour le niveau de pression sonore est de 3 dB(A). La valeur K pour le niveau de puissance acoustique est de 3 dB(A). La valeur K pour le taux de vibrations est de 1,5 m/s².

- Niveau de pression sonore L_{pA} suivant EN 60335-2-79:
  - Version 220 V - 240 V / 50 Hz : 80 dB(A)
  - Version 220 V / 50 Hz : 80 dB(A)
  - Version 127 V / 60 Hz : 80 dB(A)
  - Version 100 V / 50-60 Hz : 80 dB(A)
  - Version 240 V / 50 Hz : 80 dB(A)

- Niveau de puissance acoustique L_{wA} EN 60335-2-79 :
  - Version 220 V - 240 V / 50 Hz : 88 dB(A)
  - Version 220 V / 50 Hz : 88 dB(A)
  - Version 127 V / 60 Hz : 88 dB(A)
  - Version 100 V / 50-60 Hz : 88 dB(A)
  - Version 240 V / 50 Hz : 88 dB(A)

- Taux de vibrations a_h suivant EN 60335-2-79, au pistolet : $\leq$ 2,5 m/s².

Pour obtenir des informations sur le respect de la directive « Vibrations 2002/44/CE » concernant les employeurs, voir www.stihl.com/vib.

19.4 REACH

REACH (enRegistrement, Evaluation et Autorisation des substances CHimiques) est le nom d'un règlement CE qui couvre le contrôle de la fabrication, de l'importation, de la mise sur le marché et de l'utilisation des substances chimiques.

Pour obtenir de plus amples informations sur le respect du règlement REACH, voir www.stihl.com/reach.

20 Pièces de rechange et accessoires

20.1 Pièces de rechange et accessoires

STIHL® Ces symboles identifient les pièces de rechange d'origine STIHL et les accessoires d'origine STIHL.

STIHL recommande d'utiliser des pièces de rechange d'origine STIHL et des accessoires d'origine STIHL.

Pour obtenir des pièces de rechange d'origine STIHL et des accessoires d'origine STIHL, s'adresser à un revendeur spécialisé STIHL.

21 Mise au rebut

21.1 Mise au rebut du nettoyeur haute pression

Pour obtenir de plus amples informations concernant la mise au rebut, consulter le revendeur spécialisé STIHL.

- Le nettoyeur haute pression, le tuyau flexible haute pression, les buses, les accessoires et leur emballage doivent être éliminés conformément aux prescriptions et à la réglementation pour la protection de l'environnement.

22 Déclaration de conformité UE

22.1 Nettoyeur haute pression STIHL RE 90

ANDREAS STIHL AG & Co. KG
Badstraße 115
D-71336 Waiblingen
Allemagne

déclare, sous sa seule responsabilité, que le produit suivant

- Genre de produit : nettoyeur haute pression
- Marque de fabrique : STIHL
- Type : RE 90
- Numéro d'identification de série : 4951

est conforme à toutes les prescriptions applicables des directives 2011/65/UE, 2006/42/CE et 2014/30/UE et a été développé et fabriqué conformément à la version des normes suivantes respectivement valable à la date de fabrication : EN 55014-1, EN 55014-2, EN 60335-1, EN 60335-2-79, EN 61000-3-2, EN 61000-3-11.

Le calcul du niveau de puissance acoustique mesuré et du niveau de puissance acoustique garanti a été effectué suivant une procédure conforme à la directive 2000/14/CE, annexe V, et appliquant la norme ISO 3744.

- Niveau de puissance acoustique mesuré : 88 dB(A)
- Niveau de puissance acoustique garanti : 91 dB(A)

Conservation des documents techniques :
ANDREAS STIHL AG & Co. KG
Produktzulassung (Service Homologation Produits).

L'année de fabrication, le pays de fabrication et le numéro de machine sont indiqués sur le nettoyeur haute pression.

Waiblingen, le 25/04/2018

ANDREAS STIHL AG & Co. KG

Thomas Elsner, Chef de la Division Produits et Services

Indice

1 Premessa **107**

2 Informazioni sulle presenti Istruzioni d'uso **107**
2.1 Documenti validi 107
2.2 Contrassegno delle avvertenze nel testo 108
2.3 Simboli nel testo 108

3 Sommario **108**
3.1 Idropulitrice 108
3.2 Dispositivo di spruzzo 109
3.3 Simboli 110

4 Avvertenze di sicurezza **110**
4.1 Simboli di avvertimento 110
4.2 Impiego secondo la destinazione 111
4.3 Requisiti dell'utente 111
4.4 Abbigliamento ed equipaggiamento 112
4.5 Zona di lavoro e area circostante 112
4.6 Condizioni di sicurezza 112
4.7 Impiego 113
4.8 Detergenti 116
4.9 Collegare l'acqua 116
4.10 Collegamento elettrico 116
4.11 Trasporto 118
4.12 Conservazione 118
4.13 Pulizia, manutenzione e riparazione 119

5 Avvertenze di sicurezza – Accessori **119**
5.1 Prolunga della lancia, detergente per superfici, set per la pulizia dei tubi, lancia ad angolo e ugello angolare 119

6 Preparare l'idropulitrice **120**
6.1 Preparare l'idropulitrice 120

7 Assemblare l'idropulitrice **121**
7.1 Assemblare l'idropulitrice 121
7.2 Montare e smontare l'idropulitrice 122
7.3 Montare e smontare la pistola a spruzzo 122
7.4 Montare e smontare la lancia 123
7.5 Montare e smontare l'ugello 123

8 Collegare ad una fonte di approvvigionamento acqua **124**
8.1 Collegare il filtro dell'acqua 124
8.2 Collegare l'idropulitrice alla rete idrica 124
8.3 Collegare l'idropulitrice ad un'altra fonte di approvvigionamento d'acqua 125

9 Collegamento elettrico dell'idropulitrice **126**
9.1 Collegamento elettrico dell'idropulitrice 126

10 Accendere e spegnere l'idropulitrice **126**
10.1 Accendere l'idropulitrice 126
10.2 Spegnere l'idropulitrice 127

11 Lavorare con l'idropulitrice **127**
11.1 Tenere e guidare l'idropulitrice 127
11.2 Premere la leva della pistola a spruzzo e bloccarla 128
11.3 Pulizia 128
11.4 Lavorare con detergenti 129

12 Dopo il lavoro **129**
12.1 Dopo il lavoro 129
12.2 Proteggere l'idropulitrice con un antigelo 130

13 Trasporto **130**
13.1 Trasportare l'idropulitrice 130

14 Conservazione **131**
14.1 Conservare l'idropulitrice 131

15 Pulizia **131**
15.1 Pulire idropulitrice e accessori 131
15.2 Pulire ugello e lancia 131
15.3 Pulizia della retina di entrata acqua 132
15.4 Pulire il filtro dell'acqua 132

16 Manutenzione **132**
16.1 Intervalli di manutenzione 132

Traduzione delle istruzioni per l'uso originali

Stampato su carta candeggiata senza cloro. I colori di stampa contengono oli vegetali; la carta è riciclabile.

© ANDREAS STIHL AG & Co. KG 2018
0458-814-9621-A_VA1.H18.
0000008202_007_I

STIHL®

Le presenti Istruzioni d'uso sono tutelate dai diritti d'autore. Tutti i diritti sono riservati, specialmente quelli di riproduzione, traduzione ed elaborazione con sistemi elettronici.

17 Riparazione **132**
17.1 Riparare l'idropulitrice 132
18 Eliminazione dei guasti **133**
18.1 Eliminazione dei guasti dell'idropulitrice 133
18.2 Ingrassare le guarnizioni 135
19 Dati tecnici **135**
19.1 Idropulitrice STIHL RE 90 135
19.2 Cavi di prolunga 137
19.3 Valori acustici e vibratori 137
19.4 REACH 137
20 Ricambi e accessori **137**
20.1 Ricambi e accessori 137
21 Smaltimento **137**
21.1 Smaltire l'idropulitrice 137
22 Dichiarazione di conformità UE **137**
22.1 Idropulitrice STIHL RE 90 137

1 Premessa

Gentile cliente,

congratulazioni per aver scelto STIHL. Progettiamo e fabbrichiamo prodotti della massima qualità secondo le esigenze della nostra clientela. I nostri prodotti risultano altamente affidabili anche in caso di sollecitazioni estreme.

STIHL offre la massima qualità anche nell'assistenza. I nostri rivenditori garantiscono consulenza e istruzioni competenti e un'assistenza tecnica completa.

La ringraziamo per la fiducia e le auguriamo buon lavoro con il Suo prodotto STIHL.

Dr. Nikolas Stihl

IMPORTANTE! LEGGERE PRIMA DELL'USO E CONSERVARE.

2 Informazioni sulle presenti Istruzioni d'uso

2.1 Documenti validi

Si applicano le disposizioni di legge nazionali.

- Oltre alle presenti istruzioni per l'uso, leggere, comprendere e conservare i seguenti documenti:
  - Istruzioni per l'uso e imballaggio degli accessori usati
  - Istruzioni per l'uso e imballaggio del detergente usato

2.2 Contrassegno delle avvertenze nel testo

PERICOLO

L'avvertenza si riferisce a pericoli che comportano gravi lesioni o la morte.

- Le misure indicate possono consentire di evitare gravi lesioni o la morte.

AVVERTENZA

L'avvertenza rimanda a rischi che **possono** provocare gravi lesioni o la morte.

- Le misure indicate possono consentire di evitare gravi lesioni o la morte.

AVVISO

L'avvertenza si riferisce a pericoli che possono provocare danni materiali.

- Le misure menzionate possono evitare danni materiali.

2.3 Simboli nel testo

Questo simbolo rimanda ad un capitolo nelle Istruzioni per l'uso.

3 Sommario

3.1 Idropulitrice

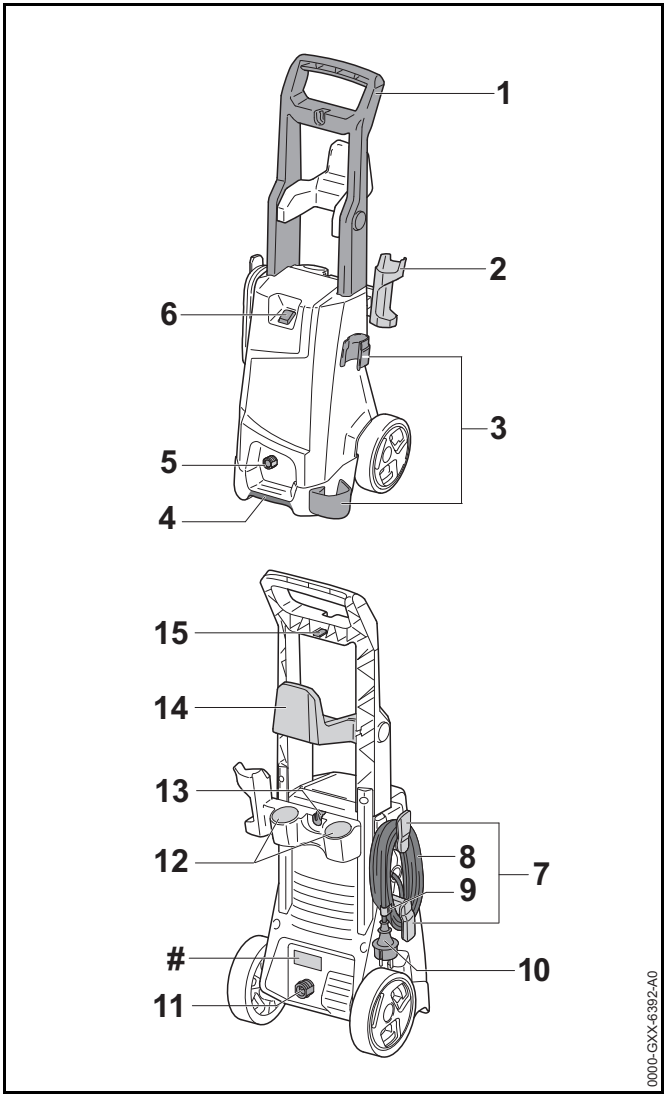

1 Impugnatura
L'impugnatura serve a trasportare e movimentare l'idropulitrice.

2 Sostegno
Il sostegno serve per conservare la pistola a spruzzo.

3 Sostegno
Il sostegno serve per conservare il dispositivo di spruzzatura.

4 Maniglia di trasporto
La maniglia di trasporto serve a trasportare l'idropulitrice.

5 Manicotto
Il manicotto serve per collegare il tubo dell'idropulitrice.

6 Interruttore a leva
L'interruttore a bilico serve per accendere e spegnere l'idropulitrice.

7 Sostegno
Il sostegno serve per conservare il cavo di collegamento.

8 Cavo di collegamento
Il cavo di collegamento unisce l'idropulitrice alla spina di rete.

9 Clip
La clip tiene la spina di rete collegata al cavo di collegamento avvolto.

10 Spina di rete
La spina di rete unisce il cavo di collegamento ad una presa.

11 Manicotto
Il manicotto serve per collegare il tubo dell'acqua.

12 Vani
I vani servono per conservare gli ugelli in dotazione.

13 Sostegno
Il sostegno serve per conservare il set di spruzzatura.

14 Sostegno
Il sostegno serve per conservare il tubo dell'idropulitrice.

15 Ago di pulizia
L'ago di pulizia serve per pulire l'ugello.

Targhetta dati tecnici con numero di matricola

3.2 Dispositivo di spruzzo

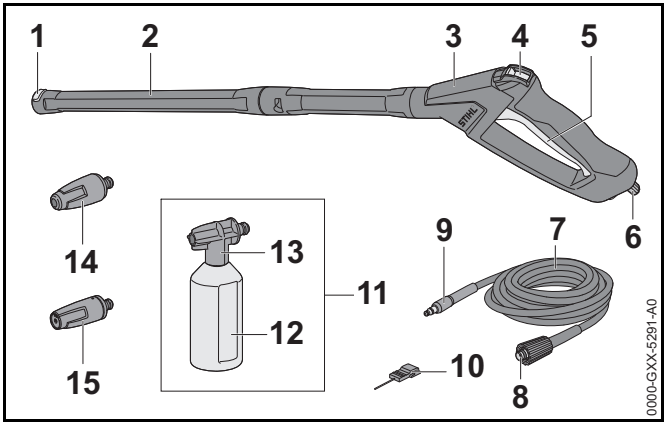

1 Blocco
Il blocco tiene l'ugello nella lancia.

2 Lancia
La lancia unisce la pistola a spruzzo con l'ugello.

3 Pistola a spruzzo
L'impugnatura serve per tenere e guidare il dispositivo di spruzzatura.

4 Leva di arresto
La leva di arresto sblocca la leva.

5 Leva
La leva chiude e apre la valvola nella pistola a spruzzo. La leva avvia e arresta il getto d'acqua.

6 Leva di bloccaggio
La leva di bloccaggio mantiene il manicotto nella pistola a spruzzo.

7 **Flessibile alta pressione**
Il flessibile alta pressione conduce l'acqua dalla pompa ad alta pressione alla pistola a spruzzo.

8 **Giunto**
Il giunto unisce il flessibile alta pressione con la pompa ad alta pressione.

9 **Manicotto**
Il manicotto unisce il flessibile alta pressione con la pistola a spruzzo.

10 **Ago di pulizia**
L'ago di pulizia serve per pulire gli ugelli.

11 **Set di spruzzatura**
Il set di spruzzatura serve per pulire con detergenti.

12 **Flacone**
Il flacone contiene il detergente.

13 **Ugello di spruzzatura**
L'ugello di spruzzatura miscela l'acqua al detergente.

14 **Ugello rotante**
L'ugello rotante genera un getto duro e rotante.

15 **Ugello a getto piatto**
L'ugello a getto piatto genera un getto d'acqua piatto.

3.3 Simboli

I simboli possono essere applicati su idropulitrice, dispositivo di spruzzatura e set di spruzzatura e avere i seguenti significati:

La leva di arresto in questa posizione sblocca la leva.

La leva di arresto in questa posizione blocca la leva.

Prima del trasporto, svuotare o bloccare il set di spruzzatura in modo da evitare che si ribalti o che si muova.

Non smaltire il prodotto con i rifiuti domestici.

Livello di potenza acustica garantito secondo la Direttiva 2000/14/CE in dB(A) per rendere confrontabili le emissioni acustiche dei prodotti.

Questi simboli contrassegnano i ricambi originali STIHL e gli accessori originali STIHL.

4 Avvertenze di sicurezza

4.1 Simboli di avvertimento

I simboli di avvertimento sull'idropulitrice hanno i seguenti significati:

Rispettare le avvertenze di sicurezza e le rispettive misure.

Leggere, comprendere e conservare le istruzioni per l'uso.

Portare occhiali e cuffie protettive.

Non orientare il getto d'acqua verso persone e animali.

Non orientare il getto d'acqua contro impianti elettrici, collegamenti elettrici, prese e cavi elettrici.

Non orientare il getto d'acqua verso apparecchi elettrici e l'idropulitrice.

Se il cavo di collegamento o il cavo di prolunga è danneggiato: Staccare la spina di rete dalla presa.

Non collegare l'idropulitrice direttamente alla rete di acqua potabile.

Spegnere l'idropulitrice durante le interruzioni del lavoro, il trasporto, la conservazione, la manutenzione o la riparazione.

Non esporre, né trasportare o conservare l'idropulitrice a temperature inferiori a 0 °C.

4.2 Impiego secondo la destinazione

L'idropulitrice STIHL RE 90 serve per pulire ad esempio veicoli, rimorchi, terrazzi, accessi e facciate.

L'idropulitrice non è adatta all'uso commerciale.

L'idropulitrice non deve essere usata sotto la pioggia.

⚠ AVVERTENZA

- Se l'idropulitrice non viene usata in modo conforme, sussiste il rischio di gravi lesioni o morte per le persone e di danni materiali.
  - ► Usare quindi l'idropulitrice come descritto sulle presenti istruzioni per l'uso.

L'idropulitrice STIHL RE 90 non si usa per le seguenti applicazioni:

- Pulire amianto-cemento e superfici simili
- Pulire superfici colorate o dipinte con vernici contenenti piombo.
- Pulire superfici che entrano in contatto con alimenti
- Pulire l'idropulitrice stessa

4.3 Requisiti dell'utente

⚠ AVVERTENZA

- Gli utenti che non abbiano ricevuto istruzioni potrebbero non riconoscere o non valutare correttamente i rischi dell'idropulitrice. L'utente o altre persone rischiano gravi lesioni o la morte.

► Leggere, comprendere e conservare le istruzioni per l'uso.

► Se l'idropulitrice viene ceduta ad altre persone: Consegnare a corredo anche le istruzioni per l'uso.

► Accertarsi che l'utente abbia i seguenti requisiti:

- L'utente è riposato.
- L'utente dovrà avere le capacità fisiche, sensoriali e intellettuali tali da poter controllare l'idropulitrice e quindi da poter lavorare.
- L'utente è maggiorenne.
- L'utente ha ricevuto istruzioni da un rivenditore STIHL o da una persona esperta prima di usare la prima volta l'idropulitrice.
- L'utente non è sotto l'effetto di alcol, farmaci o droghe.

► In caso di dubbi: Rivolgersi ad un rivenditore STIHL.

4.4 Abbigliamento ed equipaggiamento

⚠ AVVERTENZA

- Durante il lavoro potrebbero essere scagliati oggetti ad alta velocità. L'utente può ferirsi.

  ► Indossare occhiali protettivi aderenti. Gli occhiali di protezione adatti sono reperibili in commercio con il marchio di conformità con la norma EN 166 o con le disposizioni nazionali.

  ► Indossare una maglia a maniche lunghe aderente e pantaloni lunghi.

- Durante il lavoro si produce rumore. Il rumore può danneggiare l'udito.

  ► Indossare cuffie protettive.

- Durante il lavoro potrebbero formarsi aerosoli. Gli aerosoli inalati possono danneggiare la salute e provocare reazioni allergiche.
  ► Eseguire un'analisi dei rischi in base alla superficie da pulire e all'ambiente circostante.
  ► Se dall'analisi dei rischi emerge la formazione di aerosoli: Indossare una mascherina antipolvere con classe di protezione FFP2 o di una classe equiparabile.
- Se l'utente indossa scarpe inadeguate, rischia di scivolare. L'utente può ferirsi.
  ► Indossare scarpe stabili, chiuse, con suola antiscivolo.

4.5 Zona di lavoro e area circostante

⚠ AVVERTENZA

- Le persone estranee, i bambini e gli animali potrebbero non riconoscere e non valutare i pericoli dell'idropulitrice e degli oggetti scagliati ad alta velocità. Sussiste il rischio di ferire le persone estranee, i bambini e gli animali oppure di provocare danni materiali.

  ► Tenere lontane dall'area di lavoro le persone non autorizzate, i bambini e gli animali.

  ► Non lasciare l'idropulitrice incustodita.

  ► Sincerarsi che i bambini non possano giocare con l'idropulitrice.

- Se si lavora sotto la pioggia o in ambienti umidi, sussiste il rischio di scossa elettrica. L'utente può rimanere ferito gravemente o morire e l'idropulitrice può essere danneggiato.
  ► Non lavorare sotto la pioggia.
  ► Installare l'idropulitrice in modo tale che non si bagni con le gocce d'acqua che vi cadono.
  ► Installare l'idropulitrice al di fuori dell'area di lavoro umida.
- I componenti elettrici dell'idropulitrice possono generare scintille. Le scintille possono provocare incendi ed esplosioni in ambienti facilmente infiammabili o esplosivi. Sussiste il rischio di gravi lesioni o di morte oppure di provocare danni materiali.
  ► Non lavorare in ambienti facilmente infiammabili o in ambienti esplosivi.

4.6 Condizioni di sicurezza

L'idropulitrice si può considerare in condizioni di sicurezza quando sono soddisfatte le seguenti condizioni:

– L'idropulitrice non è danneggiata.

– Il flessibile ad alta pressione, i giunti e il dispositivo di spruzzatura non sono danneggiati.

– Il flessibile ad alta pressione, i giunti e il dispositivo di spruzzatura sono montati correttamente.
– Il cavo di collegamento, il cavo di prolunga e i connettori non sono danneggiati.
– L'idropulitrice è pulita e asciutta.
– Il dispositivo di spruzzatura è pulito.
– Gli elementi di comando funzionano e non sono alterati.
– Sono montati soltanto accessori originali STIHL appositi per questa idropulitrice.
– Gli accessori sono montati correttamente.

⚠ AVVERTENZA

- In mancanza delle condizioni di sicurezza, i componenti possono non più funzionare più correttamente e i dispositivi di sicurezza risultare compromessi. Sussiste il rischio di gravi lesioni o morte.
  - ► Lavorare con l'idropulitrice solo se non è danneggiata.
  - ► Lavorare con un flessibile ad alta pressione non danneggiato, giunti non danneggiati e un dispositivo di spruzzatura non danneggiato.
  - ► Montare flessibile ad alta pressione, giunti e dispositivo di spruzzatura come descritto sulle presenti istruzioni per l'uso.
  - ► Lavorare con cavo di collegamento, cavo di prolunga e connettore non danneggiati.
  - ► Se l'idropulitrice è sporca o bagnata: Pulire e lasciare asciugare l'idropulitrice.
  - ► Se il dispositivo di spruzzatura è sporco: Pulire il dispositivo di spruzzatura.
  - ► Non alterare l'idropulitrice.
  - ► Se gli elementi di comando non funzionano: Non lavorare con l'idropulitrice.
  - ► Montare soltanto accessori originali STIHL appositi per questa idropulitrice.
  - ► Applicare gli accessori come descritto sulle presenti istruzioni per l'uso o sulle istruzioni per l'uso degli accessori.
  - ► Non inserire oggetti nelle feritoie dell'idropulitrice.
  - ► In caso di dubbi: Rivolgersi ad un rivenditore STIHL.

4.7 Impiego

⚠ AVVERTENZA

- L'utente potrebbe non lavorare più con la dovuta concentrazione in determinate situazioni. L'utente può inciampare, cadere e ferirsi gravemente.
  - ► Lavorare calmi e concentrati.
  - ► Se le condizioni di luminosità e di visibilità sono scarse: Non lavorare con l'idropulitrice.
  - ► Comandare solo l'idropulitrice.
  - ► Prestare attenzione agli ostacoli.
  - ► Lavorare in piedi sul pavimento e mantenere l'equilibrio. Se è necessario lavorare in quota: utilizzare una piattaforma di sollevamento o un'impalcatura sicura.
  - ► Se compaiono sintomi di affaticamento: Fare una pausa di lavoro.
- Se l'idropulitrice durante l'uso si modifica oppure si comporta in modo anomalo, è possibile che l'idropulitrice sia in condizioni di sicurezza. Sussiste il rischio di ferire gravemente persone oppure di provocare danni materiali.
  - ► Terminare il lavoro. Estrarre la spina dalla presa e rivolgersi ad un rivenditore STIHL.
  - ► Azionare l'idropulitrice in posizione verticale.
  - ► Non coprire l'idropulitrice e accertarsi che vi sia un sufficiente ricambio d'aria di raffreddamento.
- Se viene lasciata la leva della pistola a spruzzo, la pompa ad alta pressione si spegne automaticamente e l'acqua non fluisce più fuori dagli ugelli. L'idropulitrice è in stand-by e rimane comunque accesa. Se viene premuta la leva della pistola a spruzzo, la pompa ad alta pressione si

riaccende automaticamente e l'acqua fluisce dall'ugello. Sussiste il rischio di ferire gravemente persone oppure di provocare danni materiali.

- ► Se non si lavora: bloccare la leva della pistola a spruzzo.

- ► Spegnere l'idropulitrice.
- ► Staccare la spina di rete dell'idropulitrice dalla presa.

- L'acqua, a temperature inferiori a 0 °C potrebbe gelare sulle superfici da pulire e nei componenti dell'idropulitrice. L'utente può scivolare, cadere e ferirsi gravemente. Sussiste il rischio di danni materiali.
  - ► Non usare l'idropulitrice a temperature inferiori a 0 °C.
- Se si tira il flessibile alta pressione, il flessibile dell'acqua o il cavo di collegamento, l'idropulitrice può muoversi e cadere. Sussiste il rischio di danni materiali.
  - ► Non tirare il flessibile alta pressione, il flessibile dell'acqua o il cavo di collegamento.
- Se l'idropulitrice è posizionata su una superficie irregolare o instabile, rischia di muoversi e cadere. Sussiste il rischio di danni materiali.
  - ► Posizionare l'idropulitrice su una superficie orizzontale, piana e stabile.
- Se si lavora in quota, l'idropulitrice o il dispositivo di spruzzatura potrebbe cadere. Sussiste il rischio di ferire gravemente persone oppure di provocare danni materiali.
  - ► utilizzare una piattaforma di sollevamento o un'impalcatura sicura.
  - ► Non posizionare l'idropulitrice su una piattaforma di sollevamento o un'impalcatura.
  - ► Se la portata del flessibile alta pressione non è sufficiente: allungare il flessibile alta pressione con una prolunga.
  - ► Assicurare il dispositivo di spruzzatura contro le cadute.
- Il getto d'acqua può staccare le fibre di amianto dalle superfici. Le fibre di amianto, una volte asciutte, possono disperdersi nell'ambiente ed essere inalate. L'inalazione delle fibre di amianto può nuocere alla salute.
  - ► Non pulire superfici contenenti amianto.
- Il getto d'acqua può staccare l'olio di veicoli o macchine. L'acqua contenente olio può finire nella terra, nei corsi d'acqua o nei sistemi di tubazioni, inquinando l'ambiente.
  - ► Pulire i veicoli o le macchine solo in postazioni dotate di separatore d'olio nel flusso d'acqua.
- Il getto d'acqua, insieme al colore contenente piombo, può formare aerosoli contenenti piombo e acqua. Gli aerosoli contenenti piombo e l'acqua contenente piombo possono finire nella terra, nei corsi d'acqua o nei sistemi di tubazioni. Gli aerosoli inalati possono danneggiare la salute e provocare reazioni allergiche. inquinando l'ambiente.
  - ► Non pulire superfici colorate o dipinte con vernici contenenti piombo.
- Il getto d'acqua può danneggiare le superfici delicate. Sussiste il rischio di danni materiali.
  - ► Non pulire le superfici delicate con ugello rotante.
  - ► Pulire le superfici delicate in plastica, stoffa, legno e materiali simili con ridotta pressione di lavoro e maggiore distanza.
- Se l'ugello rotante durante il lavoro viene immerso e azionato in acqua sporca, potrebbe essere danneggiato.
  - ► Non fare funzionare l'ugello rotante con acqua sporca.
  - ► Se viene pulito un serbatoio: Svuotare il serbatoio e lasciare defluire l'acqua durante la pulizia.

- I liquidi facilmente infiammabili ed esplosivi, se aspirati, possono innescare incendi ed esplosioni. Sussiste il rischio di gravi lesioni o di morte oppure di provocare danni materiali.
  - ► Non aspirare né lasciare fuoriuscire liquidi facilmente infiammabili o esplosivi.
- I liquidi aspirati irritanti e velenosi possono nuocere alla salute e danneggiare i componenti dell'idropulitrice. Sussiste il rischio di gravi lesioni o di morte oppure di provocare danni materiali.
  - ► Non aspirare né lasciare fuoriuscire liquidi irritanti o velenosi.
- Il potente getto d'acqua può ferire gravemente persone e animali e provocare danni materiali.

  - ► Non orientare il getto d'acqua verso persone e animali.
  - ► Non orientare il getto d'acqua su punti difficili da vedere.
  - ► Non pulire l'abbigliamento mentre si indossa.
  - ► Non pulire le calzature mentre si indossano.
- Se gli impianti elettrici, i connettori elettrici, le prese e i cavi conduttivi entrano in contatto con l'acqua, potrebbero generare una scossa elettrica. Sussiste il rischio di gravi lesioni o di morte oppure di provocare danni materiali.

  - ► Non orientare il getto d'acqua contro impianti elettrici, collegamenti elettrici, prese e cavi elettrici.
  - ► Non orientare il getto d'acqua sul cavo di collegamento o sul cavo di prolunga.
- Se gli apparecchi elettrici o le idropulitrici entrano in contatto con l'acqua, potrebbero generare una scossa elettrica. Sussiste il rischio di gravi lesioni o di morte per l'utente oppure di provocare danni materiali.

  - ► Non orientare il getto d'acqua verso apparecchi elettrici o sull'idropulitrice.
  - ► Tenere lontani gli apparecchi elettrici e l'idropulitrice dalla superficie da pulire.
- Un flessibile alta pressione posato in modo errato rischia di essere danneggiato. Con il danneggiamento, l'acqua ad alta pressione potrebbe fuoriuscire nell'ambiente in modo incontrollato. Sussiste il rischio di ferire gravemente persone oppure di provocare danni materiali.
  - ► Non orientare il getto d'acqua verso il flessibile alta pressione.
  - ► Posare il flessibile alta pressione in modo che non sia teso o ingarbugliato.
  - ► Posare il flessibile alta pressione in modo che non sia danneggiato, piegato, schiacciato o strofinato.
  - ► Proteggere il flessibile alta pressione da calore, olio e sostanze chimiche.
- Se posato in modo errato, il flessibile dell'acqua può essere danneggiato, con conseguente pericolo d'inciampamento per le persone. Sussiste il rischio di ferire le persone e di danneggiare il flessibile dell'acqua.
  - ► Non orientare il getto d'acqua verso il flessibile dell'acqua.
  - ► Posare e contrassegnare il flessibile dell'acqua modo tale da evitare che le persone vi inciampino.
  - ► Posare il flessibile dell'acqua in modo che non sia teso o ingarbugliato.
  - ► Posare il flessibile dell'acqua in modo che non sia danneggiato, piegato, schiacciato o strofinato.
  - ► Proteggere il flessibile dell'acqua da calore, olio e sostanze chimiche.

- Il forte getto d'acqua produce forze di reazione. Con le conseguenti forze di reazione, l'utente può perdere il controllo sul dispositivo di spruzzatura e perderne il controllo. Sussiste il rischio di gravi lesioni per l'utente oppure di provocare danni materiali.
  - ► Tenere la pistola a spruzzo con ambedue le mani.
  - ► Lavorare esattamente come descritto sulle presenti istruzioni per l'uso.

4.8 Detergenti

⚠ AVVERTENZA

- Se i detergenti entrano in contatto con la pelle o gli occhi, possono irritarli.
  - ► Attenersi alle Istruzioni d'uso del detergente
  - ► Evitare di entrare in contatto con detergenti.
  - ► In caso di contatto con la pelle: Lavare la parte interessata con abbondante acqua e sapone.
  - ► In caso di contatto con gli occhi: Sciacquare gli occhi per almeno 15 minuti con abbondante acqua e rivolgersi ad un medico.
- L'uso di detergenti inadatti può danneggiare l'idropulitrice o la superficie dell'oggetto da pulire e l'ambiente.
  - ► Usare solo detersivi autorizzati per l'uso con idropulitrici ad alta pressione.
  - ► Attenersi alle Istruzioni d'uso del detergente
  - ► In caso di dubbi: Rivolgersi ad un rivenditore STIHL.

4.9 Collegare l'acqua

⚠ AVVERTENZA

- Quando la leva della pistola a spruzzo viene rilasciata, nel flessibile dell'acqua si ha un contraccolpo. Con il contraccolpo, l'acqua sporca potrebbe essere reintrodotta nella rete dell'acqua potabile. L'acqua potabile potrebbe inquinarsi.

  - ► Non collegare l'idropulitrice direttamente alla rete di acqua potabile.
  - ► Per collegarla alla rete di acqua potabile, collegare l'idropulitrice ad un dispositivo antiriflusso. Dopo che l'acqua potabile ha passato il dispositivo antiriflusso, non è più da considerarsi tale.
- L'acqua sporca o contenente sabbia può danneggiare i componenti dell'idropulitrice.
  - ► Usare acqua pulita.
  - ► Se viene usata acqua sporca o contenente sabbia: azionare l'idropulitrice insieme ad un filtro dell'acqua.
- Se l'idropulitrice viene alimentata con una quantità insufficiente di acqua, i componenti dell'idropulitrice potrebbero essere danneggiati.
  - ► Aprire completamente il rubinetto dell'acqua.
  - ► Accertarsi che l'idropulitrice sia alimentata con sufficiente acqua, 📖 19.1.

4.10 Collegamento elettrico

Il contatto con componenti conduttori può essere provocato dalle seguenti cause:

– Il cavo di collegamento o il cavo di prolunga è danneggiato:

– Il connettore del cavo di collegamento o del cavo di prolunga è danneggiato.

– La presa non è installata correttamente.

⚠ PERICOLO

- Il contatto con componenti conduttori può provocare una scossa elettrica. L'utente rischia gravi ferite o morte.
  - ► Accertarsi che il cavo di collegamento, il cavo di prolunga e la relativa spina non siano danneggiati.

Se il cavo di collegamento o il cavo di prolunga è danneggiato:

  - ► Non toccare i punti danneggiati.
  - ► Staccare la spina di rete dalla presa.
  - ► Toccare il cavo di collegamento, il cavo di prolunga e la relativa spina di rete con le mani asciutte.
  - ► Innestare la spina di rete del cavo di collegamento o del cavo di prolunga in una presa correttamente installata e metterla in sicurezza.
  - ► Collegare l'idropulitrice con un interruttore differenziale (30 mA, 30 ms).
- Un cavo di prolunga danneggiato o inadeguato può provocare scosse elettriche. Sussiste il rischio di gravi lesioni o morte.
  - ► Usare un cavo di prolunga con la sezione corretta, 📖 19.2.
  - ► Usare un cavo di prolunga con protezione dagli spruzzi d'acqua e adatto all'uso all'esterno.
  - ► Usare un cavo di prolunga con le stesse caratteristiche del cavo d i collegamento dell'idropulitrice, 📖 19.2.

⚠ AVVERTENZA

- Durante il lavoro, una tensione di rete o una frequenza di rete errate possono provocare una sovratensione nell'idropulitrice. L'idropulitrice può essere danneggiata.
  - ► Accertarsi che la tensione di rete e la frequenza della rete elettrica corrispondano a quanto riportato sulla targhetta dati tecnici dell'idropulitrice.
- Se sono collegati ad una presa multipla più attrezzi elettrici, durante il lavoro potrebbero essere sovraccaricati i componenti elettrici. I componenti elettrici possono riscaldarsi e provocare un incendio. Sussiste il rischio di gravi lesioni o di morte oppure di provocare danni materiali.
  - ► Collegare l'idropulitrice singolarmente ad una presa.
  - ► Non collegare l'idropulitrice a prese multiple.
- Se posati in modo errato, i cavi di collegamento e di prolunga possono essere danneggiati, con conseguente pericolo d'inciampamento per le persone. Sussiste il rischio di ferire le persone e di danneggiare il cavo di collegamento o il cavo di prolunga.
  - ► Posare il cavo di collegamento e di prolunga in modo tale che il getto d'acqua non possa toccarli.
  - ► Posare e contrassegnare il cavo di collegamento e il cavo di prolunga in modo tale da evitare che le persone vi inciampino.
  - ► Posare il cavo di collegamento e il cavo di prolunga in modo tale che non sia teso o ingarbugliato.
  - ► Posare il cavo di collegamento e il cavo di prolunga in modo tale che non sia danneggiato, piegato, schiacciato o strofinato.
  - ► Proteggere il cavo di collegamento e la prolunga da calore, olio e sostanze chimiche.
  - ► Posare il cavo di collegamento e il cavo di prolunga su una superficie asciutta.
- Durante il lavoro, il cavo di collegamento si scalda. Se il calore non trova vie di fuga, sussiste il rischio di incendio.
  - ► Se viene usato un tamburo: Svolgere completamente il tamburo.

4.11 Trasporto

⚠ AVVERTENZA

- Durante il trasporto l'idropulitrice può ribaltarsi o muoversi. Sussiste il rischio di ferire persone oppure di provocare danni materiali.
  - ► bloccare la leva della pistola a spruzzo.

  - ► Spegnere l'idropulitrice.
  - ► Staccare la spina di rete dell'idropulitrice dalla presa.

  - ► Svuotare o bloccare il set di spruzzatura in modo da evitare che si ribalti o che si muova.
  - ► Fissare l'idropulitrice con le cinghie o una rete in modo tale da evitare che si ribalti o che si muova.
- L'acqua, a temperature inferiori a 0 °C potrebbe gelare nei componenti dell'idropulitrice. L'idropulitrice può essere danneggiata.
  - ► Svuotare il flessibile alta pressione e il dispositivo di spruzzatura

  - ► Se l'idropulitrice non può essere trasportata protetta dal gelo: Proteggere l'idropulitrice con un antigelo a base di glicole.

4.12 Conservazione

⚠ AVVERTENZA

- I bambini potrebbero non essere in grado di riconoscere e valutare i pericoli derivanti dall'idropulitrice. Sussiste il pericolo per i bambini di ferirsi gravemente.
  - ► Bloccare la leva della pistola a spruzzo.

  - ► Spegnere l'idropulitrice.
  - ► Staccare la spina di rete dell'idropulitrice dalla presa.
  - ► Conservare l'idropulitrice fuori dalla portata dei bambini.
- I contatti elettrici sull'idropulitrice e i componenti metallici possono corrodersi in caso di umidità. L'idropulitrice può essere danneggiata.
  - ► Conservare l'idropulitrice in luogo pulito e asciutto.
- L'acqua, a temperature inferiori a 0 °C potrebbe gelare nei componenti dell'idropulitrice. L'idropulitrice può essere danneggiata.
  - ► Svuotare il flessibile alta pressione e il dispositivo di spruzzatura

  - ► Se l'idropulitrice non può essere conservata protetta dal gelo: Proteggere l'idropulitrice con un antigelo a base di glicole.

4.13 Pulizia, manutenzione e riparazione

⚠ AVVERTENZA

- Se durante la pulizia, la manutenzione o la riparazione è inserita la spina in una presa, l'idropulitrice potrebbe accendersi accidentalmente. Sussiste il rischio di ferire gravemente persone oppure di provocare danni materiali.
  - ► bloccare la leva della pistola a spruzzo.

  - ► Spegnere l'idropulitrice.
  - ► Staccare la spina di rete dell'idropulitrice dalla presa.
- Detergenti aggressivi, la pulizia con getto d'acqua od oggetti appuntiti possono danneggiare l'idropulitrice. Se l'idropulitrice non viene sottoposta a pulizia corretta, i componenti potrebbero non funzionare più correttamente e i dispositivi di sicurezza potrebbero risultare compromessi. Pericolo di gravi lesioni a persone.
  - ► Pulire quindi l'idropulitrice come descritto sulle presenti istruzioni per l'uso.
- Se l'idropulitrice viene sottoposta a manutenzione o a riparazione non corrette da parte dell'utente, i componenti potrebbero non funzionare più correttamente e i dispositivi di sicurezza potrebbero risultare compromessi. Sussiste il rischio di gravi lesioni o morte.
  - ► Non sottoporre l'idropulitrice a manutenzione o riparazione autonome.
  - ► Se il cavo di collegamento è difettoso o danneggiato: Fare sostituire il cavo di collegamento da un rivenditore STIHL.
  - ► Se l'idropulitrice va sottoposta a manutenzione o riparata: Rivolgersi ad un rivenditore STIHL.

5 Avvertenze di sicurezza – Accessori

5.1 Prolunga della lancia, detergente per superfici, set per la pulizia dei tubi, lancia ad angolo e ugello angolare

Prolunga per lancia

⚠ AVVERTENZA

- La prolunga per lancia aumenta le forze di reazione. Con le conseguenti forze di reazione, l'utente può perdere il controllo sul dispositivo di spruzzatura e perderne il controllo. Sussiste il rischio di gravi lesioni per l'utente oppure di provocare danni materiali.
  - ► Montare soltanto una prolunga di lancia.
  - ► Tenere la pistola a spruzzo con ambedue le mani.
  - ► Lavorare esattamente come descritto sulle presenti istruzioni per l'uso.

Detergente per superfici

⚠ AVVERTENZA

- Il getto d'acqua può ferire l'utente.

  - ► Non mettere le mani sotto il getto del detergente per superfici.
  - ► Tenere e guidare il detergente per superfici come descritto sulle istruzioni per l'uso del detergente per superfici.

Set per la pulizia dei tubi

⚠ AVVERTENZA

- Il set per la pulizia dei tubi aumenta le forze di reazione. Se la leva della pistola a spruzzo viene premuta e il flessibile per la pulizia dei tubi è fuori dal tubo, il flessibile per la pulizia dei tubi può muoversi in modo incontrollato.

L'utente potrebbe perdere il controllo del flessibile per la pulizia dei tubi. Sussiste il rischio di gravi lesioni per l'utente oppure di provocare danni materiali.

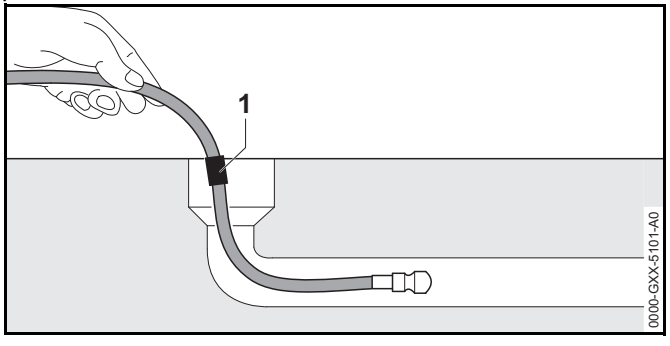

- ► Accendere l'idropulitrice e premere la leva della pistola a spruzzo solo dopo che il flessibile per la pulizia dei tubi è inserito nel tubo fino alla tacca (1).
- ► Se la tacca è visibile sul flessibile per la pulizia dei tubi quando lo si estrae:
  - – Rilasciare la leva della pistola a spruzzo
  - – Spegnere l'idropulitrice
  - – Chiudere il rubinetto dell'acqua
  - – Azionare la pistola a spruzzo: La pressione dell'acqua viene ridotta
  - – Bloccare la leva della pistola a spruzzo.

- All'interno di un grosso tubo, il flessibile per la pulizia dei tubi può cambiare direzione e fuoriuscire nuovamente dall'apertura del tubo. L'utente potrebbe perdere il controllo del flessibile per la pulizia dei tubi. Sussiste il rischio di gravi lesioni per l'utente oppure di provocare danni materiali.
  - ► Osservare il tubo.
  - ► Se l'ugello del flessibile per la pulizia dei tubi fuoriesce dal tubo:
    - – Rilasciare la leva della pistola a spruzzo
    - – Bloccare la leva della pistola a spruzzo.
    - – Spegnere l'idropulitrice

Lancia e ugello angolare

⚠ AVVERTENZA

- La lancia ad angolo e l'ugello angolare aumentano le forze di reazione laterali. Con le conseguenti forze di reazione, l'utente può perdere il controllo sul dispositivo di spruzzatura e perderne il controllo. Sussiste il rischio di gravi lesioni per l'utente oppure di provocare danni materiali.
  - ► Montare soltanto una prolunga di lancia.
  - ► Tenere la pistola a spruzzo con ambedue le mani.

6 Preparare l'idropulitrice

6.1 Preparare l'idropulitrice

Prima di iniziare il lavoro, occorre eseguire le seguenti operazioni:

- ► Accertarsi che l'idropulitrice, il flessibile alta pressione, il giunto del flessibile e il cavo di collegamento siano in condizioni sicure, 📖 4.6.
- ► Pulire l'idropulitrice, 📖 15.
- ► Se viene usato un filtro dell'acqua e il filtro dell'acqua è sporco: Pulire il filtro dell'acqua, 📖 15.4.
- ► Posizionare l'idropulitrice su un fondo piano e stabile, senza rischi di scivolamento e ribaltamento.
- ► Montare il flessibile alta pressione, 📖 7.2.1.
- ► Montare la pistola a spruzzo, 📖 7.3.1.
- ► Montare la lancia, 📖 7.4.1.
- ► Montare l'ugello, 📖 7.5.1.
- ► Se si usa un detergente: Lavorare con detergenti, 📖 11.4.
- ► Se vengono usati accessori: Montare gli accessori, 📖 5.
- ► Collegare l'idropulitrice ad una fonte di approvvigionamento d'acqua, 📖 8.
- ► Collegare elettricamente l'idropulitrice, 📖 9.1.

► Se non è possibile eseguire queste operazioni: Non usare l'idropulitrice e rivolgersi ad un rivenditore STIHL.

7 Assemblare l'idropulitrice

7.1 Assemblare l'idropulitrice

Montare il supporto

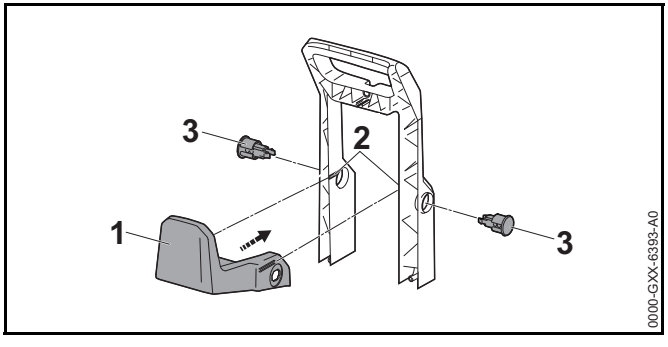

► Inserire il supporto (1) nelle guide (2).
Il supporto (1) scatta in modo udibile.

► Inserire i tappi (3) nelle sedi.
I tappi (3) si incastrano in modo udibile.

Montare l'impugnatura e inserire l'ago di pulizia

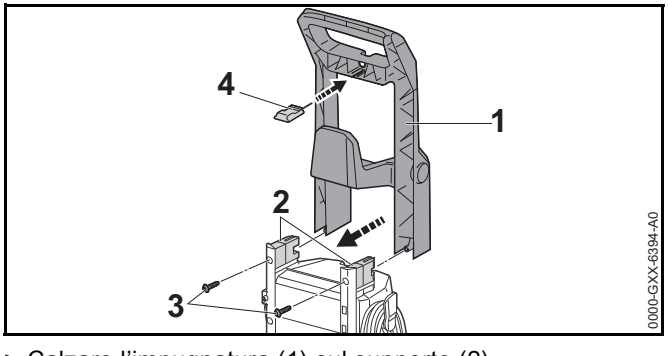

► Calzare l'impugnatura (1) sul supporto (2).

► Avvitare le viti (3) e stringerle.

► Inserire l'ago di pulizia (4).

Montare il supporto

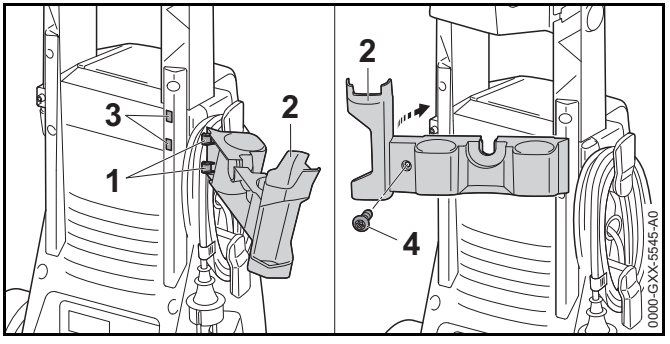

► Agganciare il gancio (1) del supporto (2) alle guide (3).

► Spostare il supporto (2) verso sinistra.

► Avvitare la vite (4) e stringere.

Inserire gli ugelli

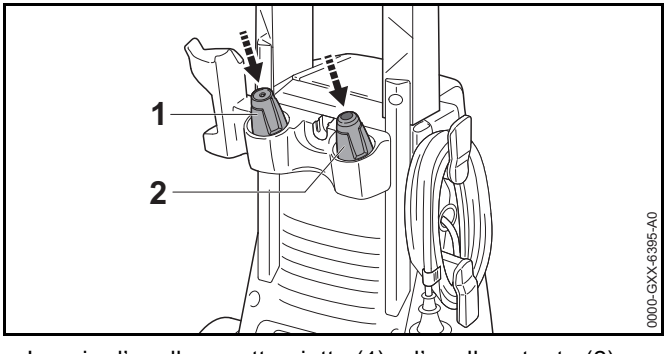

► Inserire l'ugello a getto piatto (1) e l'ugello rotante (2)

Montare il set di spruzzatura

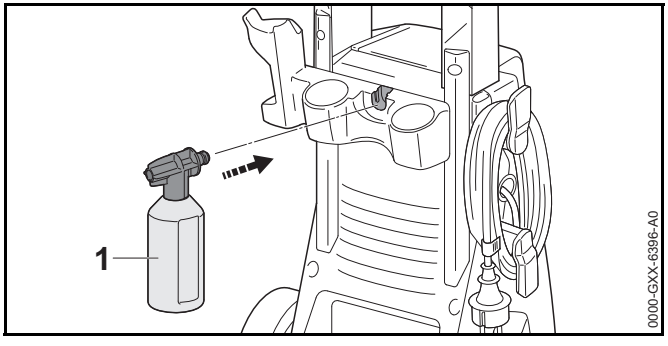

► Inserire il set di spruzzatura (1).

7.2 Montare e smontare l'idropulitrice

7.2.1 Montare il flessibile lata pressione

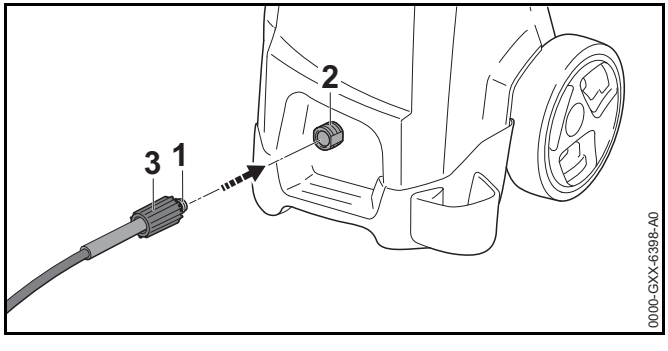

► Calzare il giunto (1) nel manicotto (2).

► Ruotare il dado a risvolto (3) sul manicotto (2).

► Se si fa fatica a inserire il giunto (1) nel manicotto: Ingrassare il giunto (1) con grasso idraulico.

► Se si fa fatica a inserire il dado a risvolto (3) nel manicotto: Ingrassare il dado a risvolto (3) con grasso idraulico.

7.2.2 Smontare il flessibile alta pressione

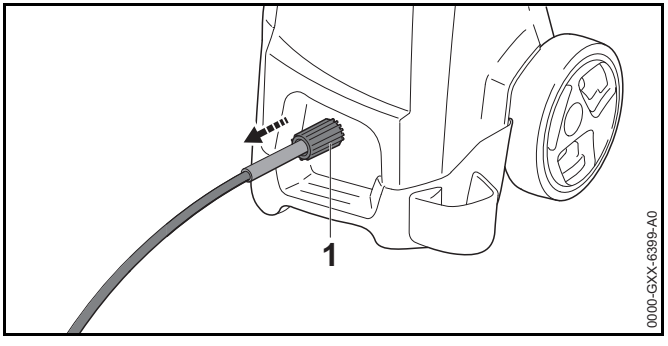

► Svitare il dado a risvolto (1).

► Estrarre il flessibile alta pressione.

7.3 Montare e smontare la pistola a spruzzo

7.3.1 Montare la pistola a spruzzo

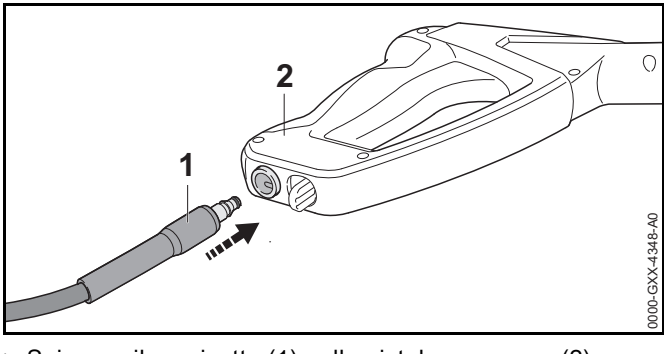

► Spingere il manicotto (1) nella pistola a spruzzo (2). Il manicotto (1) scatta in modo udibile.

► Se si fa fatica a inserire il manicotto (1) nella pistola a spruzzo (2): Ingrassare la guarnizione sul manicotto (1) con un grasso idraulico.

7.3.2 Smontare la pistola a spruzzo

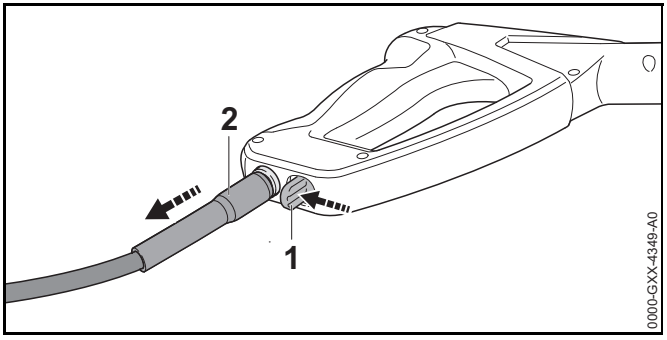

- Premere e tenere premuta la leva (1).
- Estrarre il manicotto (2).

7.4 Montare e smontare la lancia

7.4.1 Montare la lancia

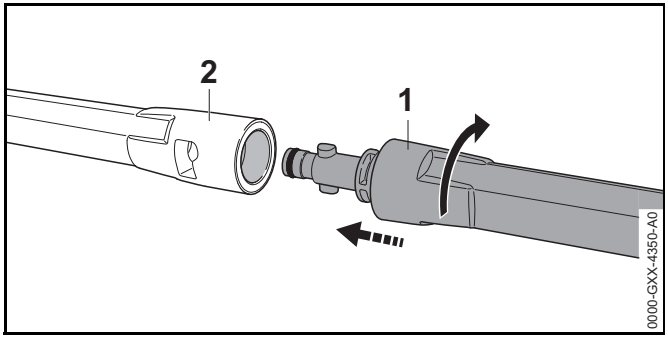

- Spingere la lancia (1) nella pistola a spruzzo (2).
- Ruotare la lancia (1) fino allo scatto.
- Se si fa fatica a inserire la lancia (1) nella pistola a spruzzo (2): Ingrassare la guarnizione sulla lancia (1) con un grasso idraulico.

7.4.2 Smontaggio della lancia

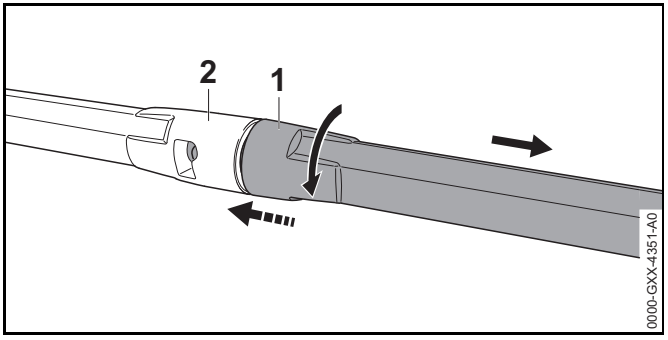

- Premere insieme al lancia (1) e la pistola a spruzzo (2) e ruotarli fino all’arresto.
- Staccare la lancia (1) e la pistola a spruzzo (2).

7.5 Montare e smontare l'ugello

7.5.1 Montaggio dell’ugello a getto piatto

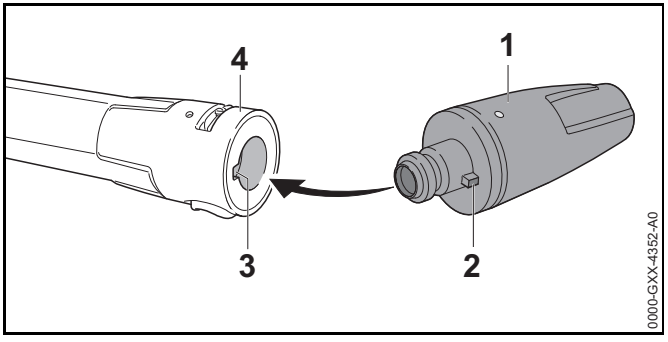

- Se viene montato l’ugello a getto piatto: Applicare l’ugello (1) in modo tale che la parte anteriore (2) corrisponda all’incavo (3) della lancia (4).
- Premere l’ugello (1) nella lancia (4).
  L’ugello (1) si incastra in modo udibile.
- Se l’ugello (1) si inserisce nella lancia (4) solo difficilmente: Ingrassare la guarnizione sull’ugello (1) con un grasso idraulico.

7.5.2 Smontaggio della bocchetta

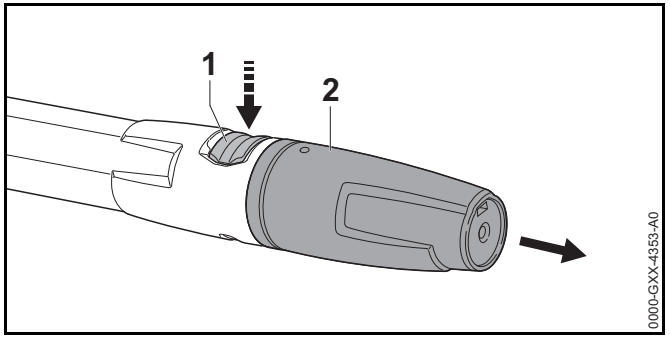

- Premere il blocco (1) e tenerlo premuto.
- Estrarre l'ugello (2).

8 Collegare ad una fonte di approvvigionamento acqua

8.1 Collegare il filtro dell'acqua

Se l'idropulitrice viene azionata con acqua contenente sabbia o con acqua proveniente da cisterne, tra rubinetto e flessibile dell'acqua deve essere collegato un filtro dell'acqua. Il filtro dell'acqua filtra la sabbia e la sporcizia dall'acqua e protegge i componenti dell'idropulitrice dai danni.

Il filtro dell'acqua può essere in dotazione con l'idropulitrice a seconda del mercato.

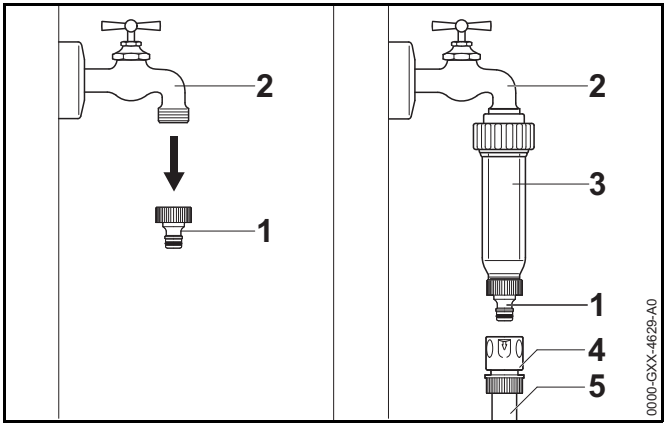

- Svitare il manicotto (1) dal rubinetto dell'acqua (2).
- Ruotare il filtro dell'acqua (3) sul rubinetto dell'acqua (2) e stringerli saldamente a mano.
- Ruotare il manicotto (1) sul filtro dell'acqua (3) e stringerli saldamente a mano.
- Spingere il giunto (4) del flessibile dell'acqua (5) sul manicotto (1).

8.2 Collegare l'idropulitrice alla rete idrica

Collegare il tubo flessibile dell'acqua

Il flessibile dell'acqua deve soddisfare le seguenti condizioni:

– Il flessibile dell'acqua ha un diametro di 1/2".

– Il flessibile dell'acqua è lungo tra 10 m e 25 m.

- Collegare il flessibile dell'acqua ad un rubinetto dell'acqua.
- Aprire completamente il rubinetto dell'acqua e sciacquare il flessibile dell'acqua con acqua.
  In questo modo sabbia e sporcizia vengono lavati via dal flessibile dell'acqua. Il flessibile dell'acqua viene sfiatato.
- Chiudere il rubinetto dell'acqua.

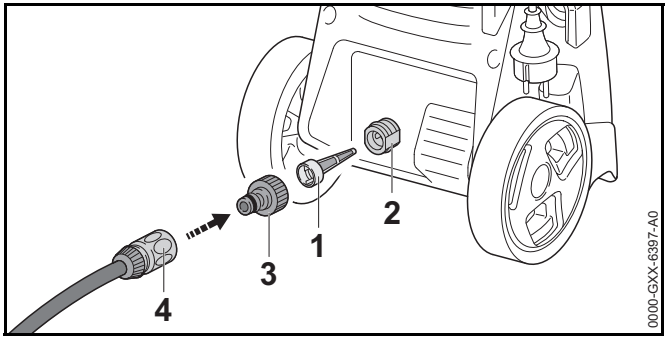

- Inserire la retina di entrata acqua (1) nel manicotto (2).
- Ruotare il manicotto (3) sul manicotto (2) e stringerlo saldamente a mano.
- Calzare il giunto (4) sul manicotto (2).
  Il giunto (4) si incastra in modo udibile.
- Aprire completamento il rubinetto dell'acqua.
- Se la lancia è montata sulla pistola a spruzzo: Smontare la lancia.
- Premere la leva della pistola a spruzzo fino a vedere uscire dalla pistola a spruzzo un getto dell'acqua uniforme.
- Rilasciare la leva della pistola a spruzzo.
- Bloccare la leva della pistola a spruzzo.
- Montare la lancia.
- Montare l'ugello.

Staccare il flessibile dell'acqua

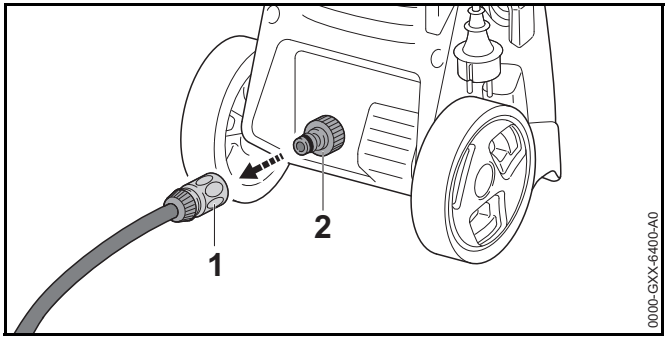

- Chiudere il rubinetto dell'acqua.
- Per sbloccare il giunto: Tirare l'anello (1) o ruotarlo e tenerlo.
- Tirare il giunto dal manicotto (2).

8.3 Collegare l'idropulitrice ad un'altra fonte di approvvigionamento d'acqua

L'idropulitrice può aspirare da botti di raccolta acqua piovana, cisterne, flussi d'acqua o acqua ferma.

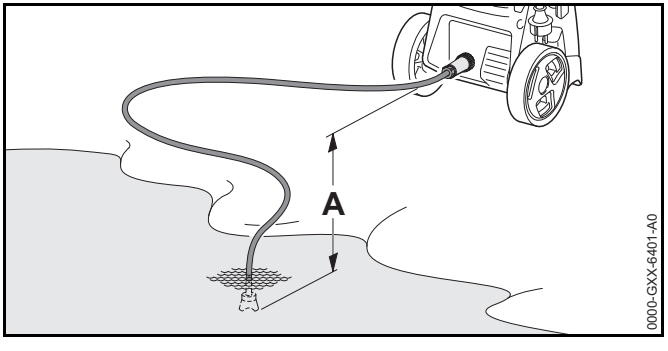

Affinché l'acqua possa essere aspirata, la differenza di altezza tra idropulitrice e fonte di approvvigionamento acqua non deve superare l'altezza di aspirazione massima (a), 📖 19.1.

Usare il set di aspirazione STIHL adatto. Il set di aspirazione è corredato da un tubo flessibile dell'acqua con speciale raccordo.

Il set di aspirazione STIHL adatto potrebbe essere in dotazione con l'idropulitrice, a seconda del mercato.

Collegare il filtro dell'acqua

Se l'idropulitrice viene usata con acqua contenente sabbia proveniente da serbatoi per acqua piovana, cisterne, da corsi o bacini d'acqua, tra il tubo flessibile dell'acqua e l'idropulitrice occorre collegare un filtro dell'acqua.

Il filtro dell'acqua può essere in dotazione con l'idropulitrice a seconda del mercato.

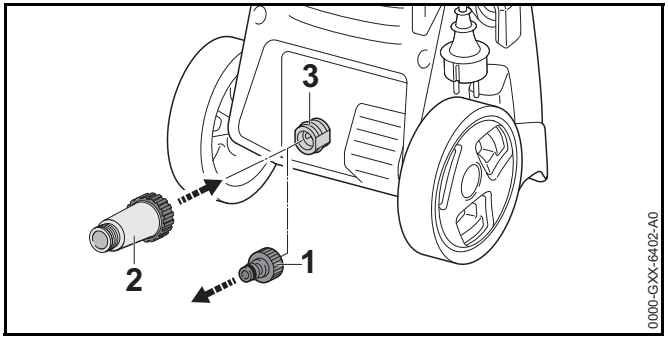

- Svitare il manicotto (1).
- Ruotare il filtro dell'acqua (2) sul manicotto (3) e stringerlo saldamente a mano.

Collegare il tubo flessibile dell'acqua

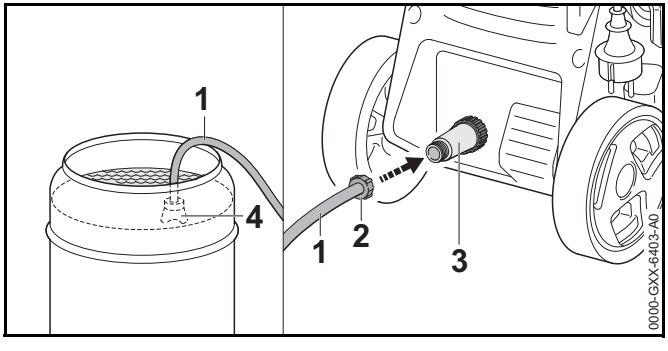

- Riempire il tubo flessibile dell'acqua (1) con acqua in modo tale che non si trovi più aria nel tubo flessibile dell'acqua.
- Ruotare il giunto (2) sul manicotto di collegamento del filtro dell'acqua (3) e stringerli saldamente a mano.
- Agganciare la campana (4) alla fonte di approvvigionamento d'acqua in modo tale che la campana (4) non tocchi il fondo.
- Se la pistola a spruzzo è montata sul flessibile alta pressione: Smontare la pistola a spruzzo.
- Tenere il flessibile alta pressione verso il basso.
- Accendere l'idropulitrice finché dal flessibile alta pressione non fuoriesce un getto d'acqua uniforme.
- Spegnere l'idropulitrice.
- Montare la pistola a spruzzo sul flessibile alta pressione.
- Premere e tenere premuta la leva della pistola a spruzzo.
- Accendere l'idropulitrice.

9 Collegamento elettrico dell'idropulitrice

9.1 Collegamento elettrico dell'idropulitrice

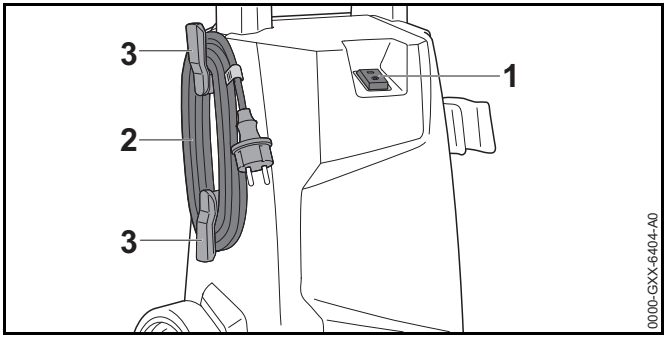

- Ruotare l'interruttore a bilico (1) in posizione **0**.
- Togliere il cavo di collegamento (2) dai supporti (3).
- Innestare la spina del cavo di collegamento (2) in una presa installata correttamente.

10 Accendere e spegnere l'idropulitrice

10.1 Accendere l'idropulitrice

Quando viene accesa l'idropulitrice, in caso di condizioni di rete sfavorevoli, in caso di impedenza di rete superiore a 0,15 Ohm potrebbero verificarsi oscillazioni di tensione. Le oscillazioni di tensione possono compromettere altre utenze collegate.

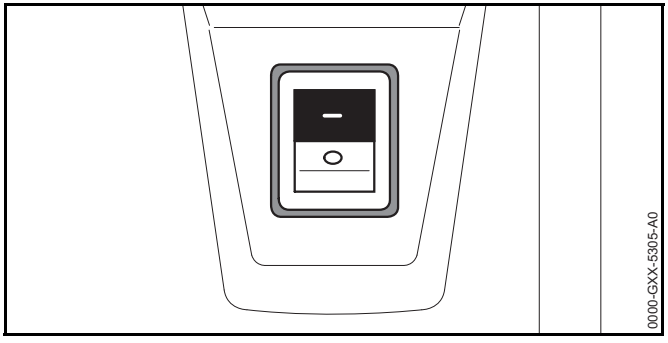

► Ruotare l’interruttore a bilico in posizione **I**.

10.2 Spegnere l’idropulitrice

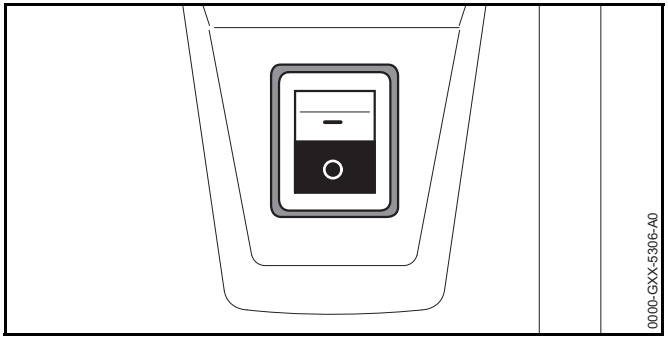

► Posizionare l’interruttore a bilico in posizione **0**.

11 Lavorare con l’idropulitrice

11.1 Tenere e guidare l’idropulitrice

► Tenere l’idropulitrice con una mano sulla maniglia di modo che il pollice la stringa.

► Tenere la lancia con l’altra mano di modo che il pollice la stringa.

► Indirizzare l'ugello sul pavimento.

11.2 Premere la leva della pistola a spruzzo e bloccarla

Premere la leva della pistola a spruzzo.

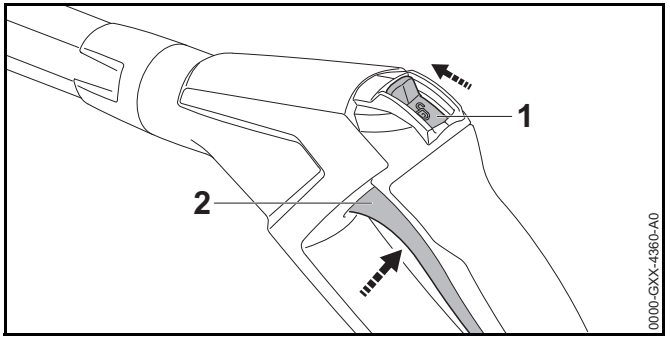

- Spingere la leva di arresto (1) in posizione 🔓.
- Premere e tenere premuta la leva (2).
  La pompa ad alta pressione si accende automaticamente e fa fluire l'acqua dall'ugello.

Bloccare la leva della pistola a spruzzo.

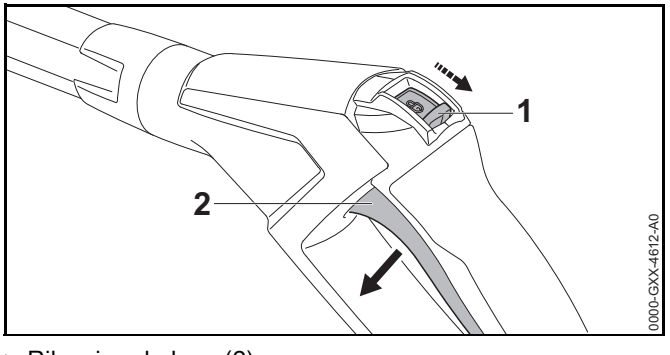

- Rilasciare la leva (2).
  La pompa ad alta pressione si spegne automaticamente e l'ugello emette più il getto di acqua. L'idropulitrice è comunque accesa.
- Spingere la leva di arresto (1) in posizione 🔒.

11.3 Pulizia

È possibile lavorare con i seguenti ugelli a seconda dell'applicazione:

- Ugello a getto piatto: L'ugello a getto piatto è adatto per pulire grandi superfici.
- Ugello rotante: L'ugello rotante è adatto per rimuovere lo sporco ostinato.

È possibile lavorare con ridotta distanza quando occorre rimuovere sporco ostinato.

È possibile lavorare con distanza maggiore per pulire le seguenti superfici:

- Superfici verniciate
- Superfici in legno
- Superfici in gomma

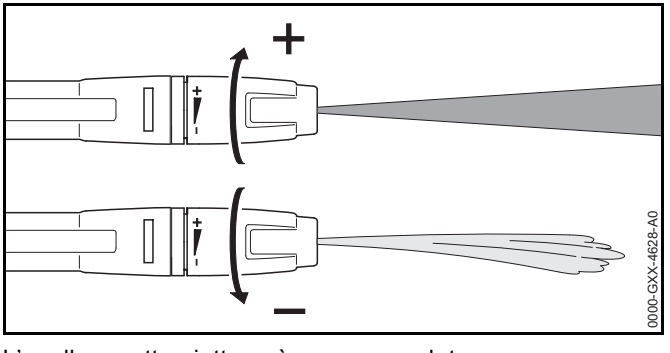

L'ugello a getto piatto può essere regolato.

Quando viene ruotato l'ugello a getto piatto in direzione **+**, aumenta la pressione di lavoro.

Quando viene ruotato l'ugello a getto piatto in direzione **-**, si riduce la pressione di lavoro.

- Prima della pulizia, orientare il getto d'acqua su un punto non visibile e verificare che la superficie non venga danneggiata.
- Scegliere la distanza dell'ugello dalla superficie da pulire in modo tale che la superficie da pulire non sia danneggiata.

- Impostare l'ugello a getto piatto in modo tale da non danneggiare la superficie da pulire.

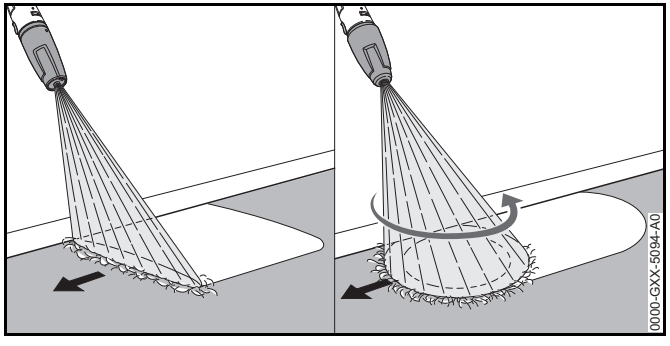

- Muovere il dispositivo di spruzzatura in modo uniforme lungo la superficie da pulire.
- Procedere in avanti lentamente e in modo controllato.

11.4 Lavorare con detergenti

I detergenti possono aumentare l'efficacia pulente dell'acqua. Usare il set di spruzzatura STIHL in dotazione.

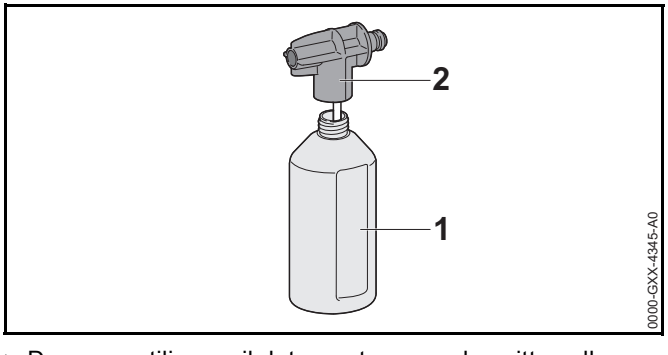

- Dosare e utilizzare il detergente come descritto sulle istruzioni per l'uso del detergente.
- Riempire il flacone (1) con una quantità massima di 500 ml di detergente.
- Ruotare l'ugello di spruzzatura (2) sul flacone (1) e stringerlo saldamente a mano.

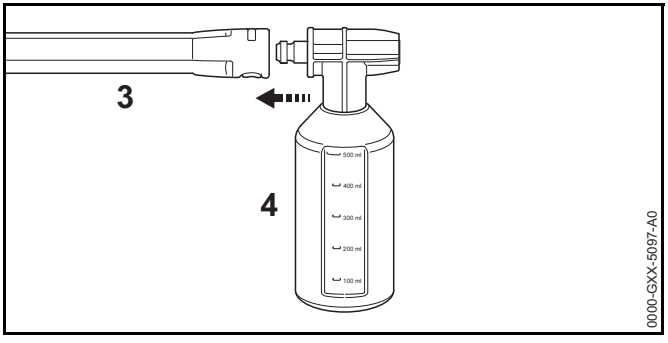

- Se viene montato un ugello sulla lancia (3): Smontare l'ugello.
- Montare il set di spruzzatura (4) sulla lancia (3).
- Prima di pulire le superfici molto sporche, bagnarle con acqua.
- Premere la leva della pistola a spruzzo e spruzzare il detergente sulla superficie da pulire.
- Applicare i detersivi dal basso verso l'alto e non lasciarli essiccare.
- Smontare il set di spruzzatura.
- Montare l'ugello.
- Pulire la superficie.

12 Dopo il lavoro

12.1 Dopo il lavoro

- Spegnere l'idropulitrice e staccare la spina dalla presa.
- Se l'idropulitrice è collegata alla rete idrica: Chiudere il rubinetto dell'acqua.
- Premere la leva della pistola a spruzzo.
  La pressione dell'acqua viene ridotta.
- Bloccare la leva della pistola a spruzzo.
- Scollegare l'idropulitrice dalla fonte di approvvigionamento acqua.
- Smontare il flessibile dell'acqua.

- Smontare il flessibile alta pressione e lasciare scorrere via l'acqua restante dal flessibile alta pressione.
- Smontare e pulire ugello e lancia.
- Smontare la pistola a spruzzo e lasciare scorrere via l'acqua restante dalla pistola a spruzzo.
- Pulire l'idropulitrice.

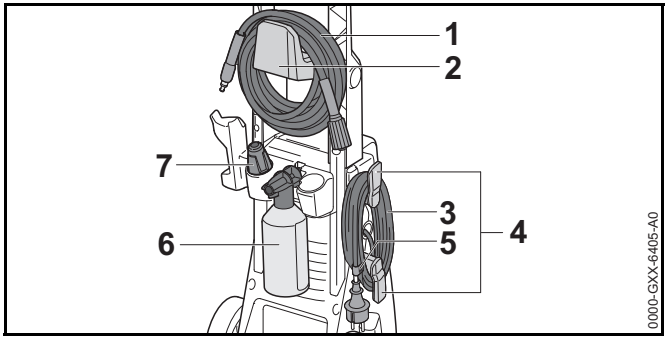

- Avvolgere il flessibile alta pressione (1) e appenderlo al supporto (2).
- Avvolgere il cavo di collegamento (3) ai supporti (4).
- Fissare il cavo di collegamento (3) con la clip (5).
- Inserire il set di spruzzatura (6).
- Inserire l'ugello (7).

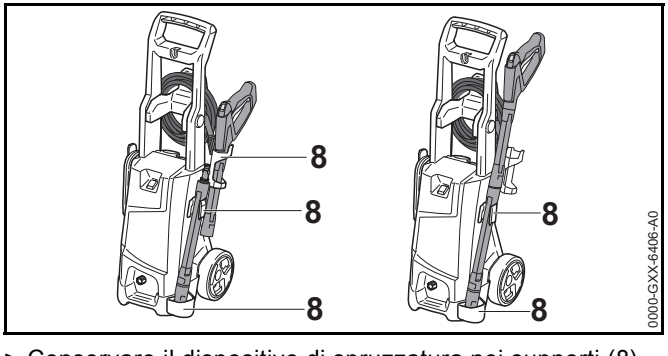

- Conservare il dispositivo di spruzzatura nei supporti (8) sull'idropulitrice.

12.2 Proteggere l'idropulitrice con un antigelo

Se l'idropulitrice non può essere trasportata o conservata al riparo dal gelo, l'idropulitrice deve essere protetta con un antigelo a base di glicole. L'antigelo impedisce il congelamento dell'acqua nell'idropulitrice evitando di danneggiarla.

- Smontare la lancia.
- Collegare all'idropulitrice un flessibile dell'acqua possibilmente corto.
  Più è corto il flessibile dell'acqua meno antigelo sarà necessario.
- Miscelare l'antigelo come descritto nelle istruzioni per l'uso dell'antigelo.
- Inserire l'antigelo in un contenitore pulito.
- Immergere il flessibile dell'acqua nel contenitore con dell'antigelo.
- Premere e tenere premuta la leva della pistola a spruzzo.
- Accendere l'idropulitrice.
- Tenere premuta la leva della pistola a spruzzo finché dalla pistola a spruzzo non fuoriesca un getto uniforme e orientare la pistola a spruzzo nel serbatoio.
- Premere e rilasciare più volte la leva della pistola a spruzzo.
- Spegnere l'idropulitrice e staccare la spina dalla presa.
- Smontare pistola a spruzzo, flessibile alta pressione e flessibile dell'acqua e fare fuoriuscire l'antigelo nel serbatoio.
- Conservare o smaltire l'antigelo secondo le norme e in modo ecologico.

13 Trasporto

13.1 Trasportare l'idropulitrice

- Spegnere l'idropulitrice e staccare la spina dalla presa.
- Svuotare il serbatoio per il detergente o bloccarlo in modo da evitare che si ribalti, cada o che si muova.

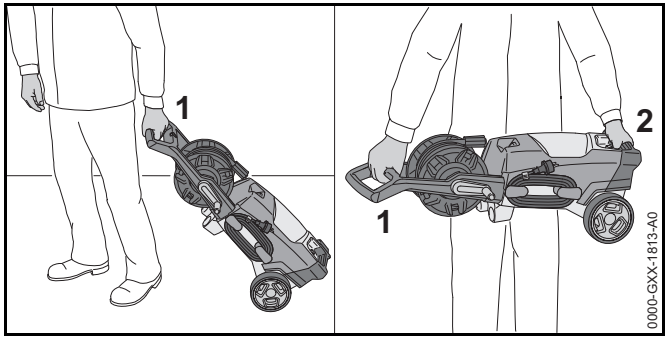

- Se l'idropulitrice viene tirata: Tirare l'idropulitrice dall'impugnatura (1).
- Se l'idropulitrice viene trasportata: trasportare l'idropulitrice tenendola dall'impugnatura (1) e dall'impugnatura di trasporto (2).
- Se l'idropulitrice viene trasportata su un veicolo, accertarsi che siano soddisfatte le seguenti condizioni:
  - L'idropulitrice è verticale o adagiata sul retro.
  - L'idropulitrice è fissata con le cinghie o una rete in modo tale da evitare che si ribalti o che si muova.
  - Se l'idropulitrice non può essere trasportata protetta dal gelo: Proteggere l'idropulitrice con un antigelo.

14 Conservazione

14.1 Conservare l'idropulitrice

- Spegnere l'idropulitrice e staccare la spina dalla presa.
- Conservare l'idropulitrice in modo tale da soddisfare le seguenti condizioni:
  - L'idropulitrice è fuori dalla portata dei bambini.
  - L'idropulitrice è pulita e asciutta.
  - L'idropulitrice è in un luogo chiuso.
  - L'idropulitrice è in un intervallo di temperatura superiore a 0 °C.
  - Se l'idropulitrice non può essere conservata protetta dal gelo: Proteggere l'idropulitrice con un antigelo.

15 Pulizia

15.1 Pulire idropulitrice e accessori

- Spegnere l'idropulitrice e staccare la spina dalla presa.
- Pulire l'idropulitrice, il flessibile alta pressione, la pistola a spruzzo e gli accessori con un panno umido.
- Pulire manicotto e giunti sull'idropulitrice, flessibile alta pressione e pistola a spruzzo con un panno umido.

15.2 Pulire ugello e lancia

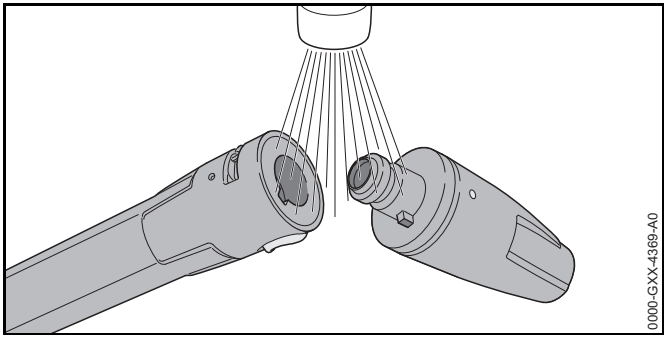

- Sciacquare ugello e lancia sotto l'acqua corrente e asciugare con un panno.

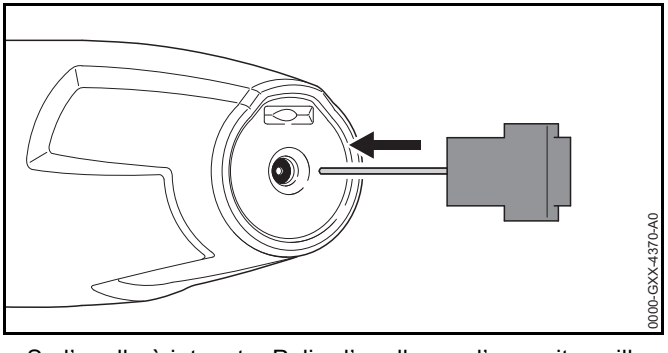

- Se l'ugello è intasato: Pulire l'ugello con l'apposito spillo.

15.3 Pulizia della retina di entrata acqua

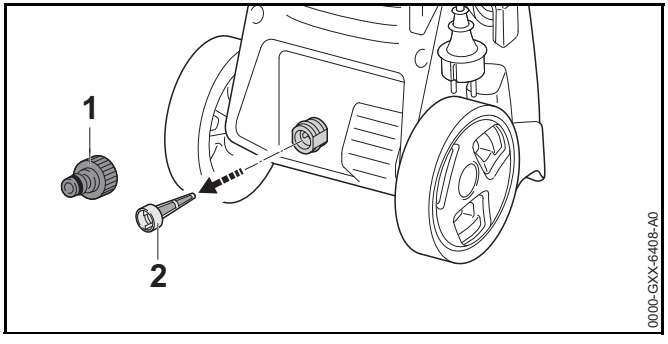

- Svitare il manicotto (1) dell'attacco acqua.
- Sfilare la retina (2) dall'attacco acqua.
- Sciacquare la retina (2) sotto l'acqua corrente.
- Inserire la retina (2) nell'attacco acqua.
- Girare il manicotto (1) in senso orario e stringerlo a mano.

15.4 Pulire il filtro dell'acqua

Il filtro dell'acqua deve essere smontato per la pulizia.

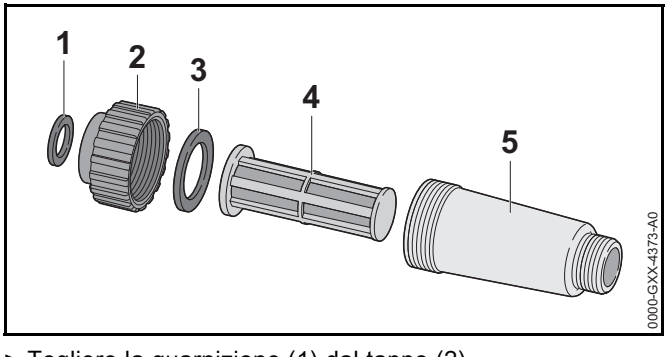

- Togliere la guarnizione (1) dal tappo (2).
- Svitare il tappo (2) dal corpo filtro (5).
- Togliere la guarnizione (3) dal tappo (2).
- Togliere il filtro (4) dal corpo filtro (5).
- Sciacquare le guarnizioni (1 e 3), il tappo (2) e il filtro (4) sotto acqua corrente.
- Ingrassare le guarnizioni (1 e 3) con grasso idraulico.
- Riassemblare il filtro dell'acqua.

16 Manutenzione

16.1 Intervalli di manutenzione

Gli intervalli di manutenzione dipendono dalle condizioni ambientali e di lavoro. STIHL consiglia i seguenti intervalli di manutenzione:

Ogni mese

- Pulire la retina di entrata acqua.

17 Riparazione

17.1 Riparare l'idropulitrice

L'utente non può effettuare autonomamente la riparazione dell'idropulitrice e degli accessori.

- Se l'idropulitrice o gli accessori sono danneggiati: Non usare l'idropulitrice o gli accessori e rivolgersi ad un rivenditore STIHL.

18 Eliminazione dei guasti

18.1 Eliminazione dei guasti dell'idropulitrice

Anomalia	Causa	Rimedio
L'idropulitrice non si avvia, anche se si preme la leva della pistola a spruzzo.	La spina del cavo di collegamento o la prolunga non è collegata.	► Collegare il cavo di collegamento o il cavo di prolunga.
	Il disgiuntore (fusibile) o l'interruttore per correnti di guasto è scattato. Il circuito elettrico è sovraccarico o difettoso.	► Cercare ed eliminare la causa dello scatto. Inserire il disgiuntore (fusibile) o l'interruttore per correnti di guasto. ► Spegnere le altre utenze collegate allo stesso circuito elettrico.
	La presa ha una protezione insufficiente.	► Innestare la spina del cavo di collegamento in una presa con protezione corretta, 📖 19.1.
	Il cavo di prolunga ha una sezione errata.	► Usare un cavo di prolunga con sezione sufficiente, 📖 19.2
	Il cavo di prolunga è troppo lungo.	► Usare un cavo di prolunga con la lunghezza corretta, . 📖 19.2
	L'elettromotore è troppo caldo.	► Lasciare raffreddare l'idropulitrice per 5 minuti. ► Pulire l'ugello.
L'idropulitrice non parte quando si accende. L'elettromotore ronza.	La tensione di rete è troppo bassa.	► Premere e tenere premuta la leva della pistola a spruzzo e accendere l'idropulitrice. ► Spegnere le altre utenze collegate allo stesso circuito elettrico.
	Il cavo di prolunga ha una sezione errata.	► Usare un cavo di prolunga con sezione sufficiente, 📖 19.2
	Il cavo di prolunga è troppo lungo.	► Usare un cavo di prolunga con la lunghezza corretta, . 📖 19.2
L'idropulitrice si spegne durante il funzionamento.	La spina del cavo di collegamento o della prolunga è stata scollegata dalla presa.	► Collegare il cavo di collegamento o il cavo di prolunga.
	Il disgiuntore (fusibile) o l'interruttore per correnti di guasto è scattato. Il circuito elettrico è sovraccarico o difettoso.	► Cercare ed eliminare la causa dello scatto. Inserire il disgiuntore (fusibile) o l'interruttore per correnti di guasto. ► Spegnere le altre utenze collegate allo stesso circuito elettrico.

Anomalia	Causa	Rimedio
	La presa ha una protezione insufficiente.	► Innestare la spina del cavo di collegamento in una presa con protezione corretta, 📖 19.1.
	L'elettromotore è troppo caldo.	► Lasciare raffreddare l'idropulitrice per 5 minuti. ► Pulire l'ugello.
La pompa ad alta pressione si accende e si spegne ripetutamente senza che la leva della pistola a spruzzo sia premuta.	La pompa ad alta pressione, il flessibile alta pressione o il dispositivo di spruzzatura hanno difetti di tenuta.	► Fare controllare l'idropulitrice da un rivenditore STIHL.
La pressione di lavoro oscilla o si riduce.	Manca acqua.	► Aprire completamento il rubinetto dell'acqua. ► Accertarsi che ci sia una quantità di acqua sufficiente.
	L'ugello è intasato.	► Pulire l'ugello.
	La retina o il filtro dell'acqua sono intasati.	► Pulire la retina e il filtro dell'acqua.
	La pompa ad alta pressione, il flessibile alta pressione o il dispositivo di spruzzatura hanno difetti di tenuta o sono difettosi.	► Fare controllare l'idropulitrice da un rivenditore STIHL.
Il getto d'acqua ha una forma modificata.	L'ugello è intasato.	► Pulire l'ugello.
	L'ugello è usurato.	► Sostituire l'ugello.
Il detergente aggiuntivo non viene aspirato.	Il flacone è vuoto.	► Riempire il flacone con detergente.
	L'ugello del set di spruzzatura è intasato.	► Pulire l'ugello del set di spruzzatura.
Gli attacchi di idropulitrice, flessibile alta pressione, pistola a spruzzo o lancia sono difficili da collegare.	Le guarnizioni dei collegamenti non sono ingrassate.	► Ingrassare le guarnizioni. 📖 18.2

18.2 Ingrassare le guarnizioni

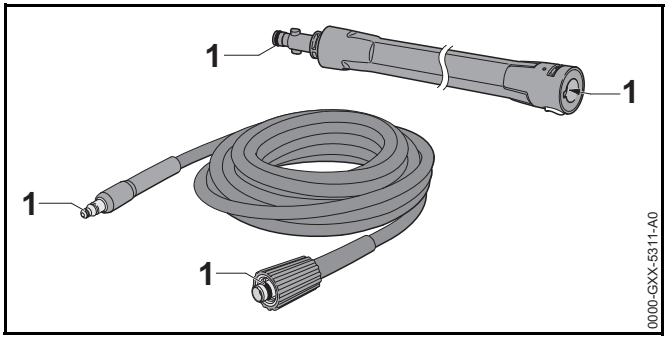

► Ingrassare le guarnizioni (1) con grasso idraulico.

19 Dati tecnici

19.1 Idropulitrice STIHL RE 90

Versione 100V / 50-60 Hz

- Protezione (caratteristica "C" o "K"): 15 A
- Potenza assorbita: 1,45 kW
- Categoria di protezione elettrica: II
- Grado di protezione elettrica: IPX5 (protezione da getti d'acqua da tutte le direzioni)
- Pressione di esercizio (p): 6,7 MPa (67 bar)
- Pressione massima ammessa (p max.): 10 MPa (100 bar)
- Pressione di alimentazione acqua massima (p in max.): 1 MPa (10 bar)
- Portata max acqua (Q max.): 7,4 l/min (444 l/h)
- Altezza di aspirazione max: 0,5 m
- Temperatura dell'acqua massima in mandata (t in max): 40 °C
- Temperatura max. acqua di alimentazione in aspirazione: 20 °C
- Dimensioni
  - Lunghezza: 290 mm
  - Larghezza: 330 mm
  - Altezza: 860 mm
- Lunghezza del flessibile alta pressione: 6 m
- Peso con accessori montati: 9,0 kg

Versione 127 V / 60 Hz

- Protezione (caratteristica "C" o "K"): 15 A
- Potenza assorbita: 1,5 kW
- Categoria di protezione elettrica: II
- Grado di protezione elettrica: IPX5 (protezione da getti d'acqua da tutte le direzioni)
- Pressione di esercizio (p): 7,2 MPa (72 bar)
- Pressione massima ammessa (p max.): 10 MPa (100 bar)
- Pressione di alimentazione acqua massima (p in max.): 1 MPa (10 bar)
- Portata max acqua (Q max.): 7,4 l/min (444 l/h)
- Altezza di aspirazione max: 0,5 m
- Temperatura dell'acqua massima in mandata (t in max): 40 °C
- Temperatura max. acqua di alimentazione in aspirazione: 20 °C
- Dimensioni
  - Lunghezza: 290 mm
  - Larghezza: 330 mm
  - Altezza: 860 mm
- Lunghezza del flessibile alta pressione: 6 m
- Peso con accessori montati: 8,8 kg

Versione 220 V / 50 Hz

- Protezione (caratteristica "C" o "K"): 10 A
- Potenza assorbita: 1,8 kW
- Categoria di protezione elettrica: II

- Grado di protezione elettrica: IPX5 (protezione da getti d'acqua da tutte le direzioni)
- Pressione di esercizio (p): 10 MPa (100 bar)
- Pressione massima ammessa (p max.): 12 MPa (120 bar)
- Pressione di alimentazione acqua massima (p in max.): 1 MPa (10 bar)
- Portata max acqua (Q max.): 8,6 l/min (516 l/h)
- Altezza di aspirazione max: 0,5 m
- Temperatura dell'acqua massima in mandata (t in max): 40 °C
- Temperatura max. acqua di alimentazione in aspirazione: 20 °C
- Dimensioni
  - Lunghezza: 290 mm
  - Larghezza: 330 mm
  - Altezza: 860 mm
- Lunghezza del flessibile alta pressione: 6 m
- Peso con accessori montati: 9,7 kg

Versione da 220 V a 240 V / 50 Hz

- Protezione (caratteristica "C" o "K"): 10 A
- Potenza assorbita: 1,8 kW
- Categoria di protezione elettrica: II
- Grado di protezione elettrica: IPX5 (protezione da getti d'acqua da tutte le direzioni)
- Pressione di esercizio (p): 10 MPa (100 bar)
- Pressione massima ammessa (p max.): 12 MPa (120 bar)
- Pressione di alimentazione acqua massima (p in max.): 1 MPa (10 bar)
- Portata max acqua (Q max.): da 8,3 l/min (500 l/h) a 8,6 l/min (516 l/h)
- Altezza di aspirazione max: 0,5 m
- Temperatura dell'acqua massima in mandata (t in max): 40 °C
- Temperatura max. acqua di alimentazione in aspirazione: 20 °C
- Dimensioni
  - Lunghezza: 290 mm
  - Larghezza: 330 mm
  - Altezza: 860 mm
- Lunghezza del flessibile alta pressione: 6 m
- Peso con accessori montati: da 9,7 kg a 9,8 kg

Versione 240 V / 50 Hz

- Protezione (caratteristica "C" o "K"): 10 A
- Potenza assorbita: 1,8 kW
- Categoria di protezione elettrica: II
- Grado di protezione elettrica: IPX5 (protezione da getti d'acqua da tutte le direzioni)
- Pressione di esercizio (p): 10 MPa (100 bar)
- Pressione massima ammessa (p max.): 12 MPa (120 bar)
- Pressione di alimentazione acqua massima (p in max.): 1 MPa (10 bar)
- Portata max acqua (Q max.): 8,3 l/min (500 l/h)
- Altezza di aspirazione max: 0,5 m
- Temperatura dell'acqua massima in mandata (t in max): 40 °C
- Temperatura max. acqua di alimentazione in aspirazione: 20 °C
- Dimensioni
  - Lunghezza: 290 mm
  - Larghezza: 330 mm
  - Altezza: 860 mm
- Lunghezza del flessibile alta pressione: 6 m
- Peso con accessori montati: 9,8 kg

19.2 Cavi di prolunga

Se si usa un cavo di prolunga, deve avere un cavo di terra e i fili dello stesso devono avere almeno le seguenti sezioni, in funzione della lunghezza del cavo:

da 220 V a 240 V

- Lunghezza del cavo fino a 20 m: AWG 15 / 1,5 mm²
- Lunghezza del cavo da 20 m fino a 50 m: AWG 13 / 2,5 mm²

da 100 V a 127 V

- Lunghezza del cavo fino a 10 m: AWG 14 / 2,0 mm²
- Lunghezza del cavo da 10 m fino a 30 m: AWG 12 / 3,5 mm²

19.3 Valori acustici e vibratori

Il valore K per il livello di pressione acustica è di 3 dB(A). Il valore K per il livello di potenza acustica è di 3 dB(A). Il valore K per i valori vibratori è di 1,5 m/s².

- Livello di pressione acustica L_{pA} misurato secondo EN 60335-2-79:
  - Versione da 220 V a 240 V / 50 Hz: 80 dB(A)
  - Versione 220 V / 50 Hz: 80 dB(A)
  - Versione 127 V / 60 Hz: 80 dB(A)
  - Versione 100 V / 50-60 Hz: 80 dB(A)
  - Versione 240 V / 50 Hz: 80 dB(A)
- Livello di potenza acustica L_{wA} misurato secondo EN 60335-2-79:
  - Versione da 220 V a 240 V / 50 Hz: 88 dB(A)
  - Versione 220 V / 50 Hz: 88 dB(A)
  - Versione 127 V / 60 Hz: 88 dB(A)
  - Versione 100 V / 50-60 Hz: 88 dB(A)
  - Versione 240 V / 50 Hz: 88 dB(A)
- Valore vibratorio a_h misurato secondo EN 60335-2-79, pistola a spruzzo: $\leq$ 2,5 m/s².

Per informazioni sull'osservanza della direttiva 2002/44/CE Vibrazione per il datore di lavoro, consultare www.stihl.com/vib.

19.4 REACH

REACH indica una direttiva CE per la registrazione, la classificazione e l'omologazione dei prodotti chimici.

Per informazioni sull'adempimento della direttiva REACH ved. www.stihl.com/reach.

20 Ricambi e accessori

20.1 Ricambi e accessori

STIHL® Questi simboli contrassegnano i ricambi originali STIHL e gli accessori originali STIHL.

STIHL raccomanda l'uso di ricambi originali STIHL e accessori originali STIHL.

I ricambi originali STIHL e gli accessori originali STIHL sono disponibili presso i rivenditori STIHL.

21 Smaltimento

21.1 Smaltire l'idropulitrice

Le informazioni sullo smaltimento sono disponibili presso i rivenditori STIHL.

► Smaltire il flessibile alta pressione, gli ugelli, gli accessori e l'imballaggio a norma e in modo ecologico.

22 Dichiarazione di conformità UE

22.1 Idropulitrice STIHL RE 90

ANDREAS STIHL AG & Co. KG

Badstraße 115
D-71336 Waiblingen
Germania

dichiara sotto la propria responsabilità che

– Tipo di costruzione: Idropulitrice

– Marchio di fabbrica: STIHL

– Modello: RE 90

– Identificazione di serie: 4951

corrisponde alle disposizioni pertinenti di cui alle direttive 2011/65/UE, 2006/42/CE, 2014/30/UE ed è stato sviluppato e fabbricato conformemente alle versioni delle seguenti norme valevoli alla rispettiva data di produzione: EN 55014-1, EN 55014-2, EN 60335-1, EN 60335-2-79, EN 61000-3-2, EN 61000-3-11.

Il calcolo del livello di potenza acustica misurato e garantito è stato effettuato secondo la procedura prevista dalla Direttiva 2000/14/CE, Allegato V, con l'applicazione della norma ISO 3744.

– Livello di potenza acustica misurato: 88 dB(A)

– Livello di potenza acustica garantito: 91 dB(A)

La documentazione tecnica è conservata presso ANDREAS STIHL AG & Co. KG Produktzulassung.

L'anno di costruzione, il paese di produzione e il numero di matricola sono indicati sull'idropulitrice.

Waiblingen, 25.04.2018

ANDREAS STIHL AG & Co. KG

p.p.

Thomas Elsner, Responsabile Gestione Prodotti e Assistenza

Inhoudsopgave

1 Voorwoord ... **140**

2 Informatie met betrekking tot deze handleiding ... **140**
2.1 Geldende documenten ... 140
2.2 Aanduiding van de waarschuwingen in de tekst ... 141
2.3 Symbolen in de tekst ... 141

3 Overzicht ... **141**
3.1 Hogedrukreiniger ... 141
3.2 Spuitinrichting ... 142
3.3 Pictogrammen ... 143

4 Veiligheidsinstructies ... **143**
4.1 Waarschuwingssymbolen ... 143
4.2 Gebruik conform de voorschriften ... 144
4.3 Eisen aan de gebruiker ... 144
4.4 Kleding en uitrusting ... 145
4.5 Werkgebied en -omgeving ... 145
4.6 Veilige staat ... 146
4.7 Werken ... 147
4.8 Reinigingsmiddel ... 149
4.9 Water aansluiten ... 149
4.10 Elektriciteit aansluiten ... 150
4.11 Vervoeren ... 151
4.12 Opslaan ... 152
4.13 Reinigen, onderhouden en repareren ... 152

5 Veiligheidsinstructies – toebehoren ... **153**
5.1 Spuitlansverlengstuk, terrasreiniger, rioolreinigingsset, gebogen spuitlans en haakse sproeier ... 153

6 Hogedrukreiniger gebruiksklaar maken ... **154**
6.1 Hogedrukreiniger gebruiksklaar maken ... 154

7 Hogedrukreiniger samenstellen ... **154**
7.1 Hogedrukreiniger samenstellen ... 154
7.2 Hogedrukslang aanbrengen en verwijderen ... 155
7.3 Spuitpistool aanbrengen en verwijderen ... 156
7.4 Spuitlans aanbrengen en verwijderen ... 156
7.5 Sproeier aanbrengen en verwijderen ... 157

8 Op een waterbron aansluiten ... **157**
8.1 Waterfilter aansluiten ... 157
8.2 Hogedrukreiniger aansluiten op het waterleidingnet ... 158
8.3 Hogedrukreiniger aansluiten op een andere waterbron ... 159

9 Hogedrukreiniger elektrisch aansluiten ... **160**
9.1 Hogedrukreiniger elektrisch aansluiten ... 160

10 Hogedrukreiniger in- en uitschakelen ... **160**
10.1 Hogedrukreiniger inschakelen ... 160
10.2 Hogedrukreiniger uitschakelen ... 160

11 Met de hogedrukreiniger werken ... **161**
11.1 Spuitpistool vasthouden en hanteren ... 161
11.2 De hendel van het spuitpistool indrukken en vergrendelen ... 161
11.3 Reinigen ... 162
11.4 Met reinigingsmiddelen werken ... 162

12 Na de werkzaamheden ... **163**
12.1 Na de werkzaamheden ... 163
12.2 De hogedrukreiniger beschermen met een antivriesmiddel ... 164

13 Vervoeren ... **164**
13.1 Hogedrukreiniger vervoeren ... 164

14 Opslaan ... **164**
14.1 Hogedrukreiniger opslaan ... 164

15 Reinigen ... **165**
15.1 Hogedrukreiniger en toebehoren reinigen ... 165
15.2 Sproeier en spuitlans reinigen ... 165
15.3 Watertoevoerzeef schoonmaken ... 165
15.4 Waterfilter reinigen ... 165

16 Onderhoud ... **166**
16.1 Onderhoudsintervallen ... 166

Vertaling van de originele handleiding

Gedrukt op chloorvrij gebleekt papier.
Drukinkten bevatten plantaardige olie, papier is recyclebaar.

© ANDREAS STIHL AG & Co. KG 2018
0458-814-9621-A. VA1.H18.
0000008202_007_NL

STIHL®

Op deze handleiding rust auteursrecht. Alle rechten blijven voorbehouden, vooral het recht op verspreiding, vertaling en verwerking met elektronische systemen.

17 Repareren **166**
17.1 Hogedrukreiniger repareren 166
18 Storingen opheffen **167**
18.1 Storingen in de hogedrukreiniger opheffen 167
18.2 O-ringen invetten 169
19 Technische gegevens **169**
19.1 Hogedrukreiniger STIHL RE 90 169
19.2 Verlengkabels 170
19.3 Geluids- en trillingswaarden 171
19.4 REACH 171
20 Onderdelen en toebehoren **171**
20.1 Onderdelen en toebehoren 171
21 Milieuverantwoord afvoeren **171**
21.1 Hogedrukreiniger verschroten 171
22 EU-conformiteitsverklaring **171**
22.1 Hogedrukreiniger STIHL RE 90 171

1 Voorwoord

Geachte cliënt(e),

Wij zijn blij dat u hebt gekozen voor STIHL. Wij ontwikkelen en produceren onze producten in topkwaliteit in overeenstemming met de behoeften van onze klanten. Zo ontstaan producten met een hoge betrouwbaarheid, ook bij extreme belasting.

STIHL staat ook voor service met topkwaliteit. Onze dealers staan garant voor deskundig advies en instructie alsmede een uitgebreide technische begeleiding.

Wij danken u voor uw vertrouwen in ons en wensen u veel plezier met uw STIHL product.

Dr. Nikolas Stihl

BELANGRIJK! VOOR GEBRUIK GOED DOORLEZEN EN BEWAREN.

2 Informatie met betrekking tot deze handleiding

2.1 Geldende documenten

De lokale veiligheidsvoorschriften moeten worden aangehouden.

- Naast deze handleiding de volgende documenten lezen, begrijpen en bewaren:
  - handleiding en verpakking van het gebruikte toebehoren
  - handleiding en verpakking van het gebruikte reinigingsmiddel

2.2 Aanduiding van de waarschuwingen in de tekst

GEVAAR

De aanwijzing duidt op gevaren die leiden tot ernstig letsel of zelfs tot de dood.

- De genoemde maatregelen kunnen ernstig letsel of de dood voorkomen.

WAARSCHUWING

De aanwijzing duidt op gevaren die **kunnen** leiden tot ernstig letsel of zelfs tot de dood.

- De genoemde maatregelen kunnen ernstig letsel of de dood voorkomen.

LET OP

De aanwijzing duidt op gevaren die kunnen leiden tot materiële schade.

- De genoemde maatregelen kunnen materiële schade voorkomen.

2.3 Symbolen in de tekst

Dit symbool verwijst naar een hoofdstuk in deze handleiding.

3 Overzicht

3.1 Hogedrukreiniger

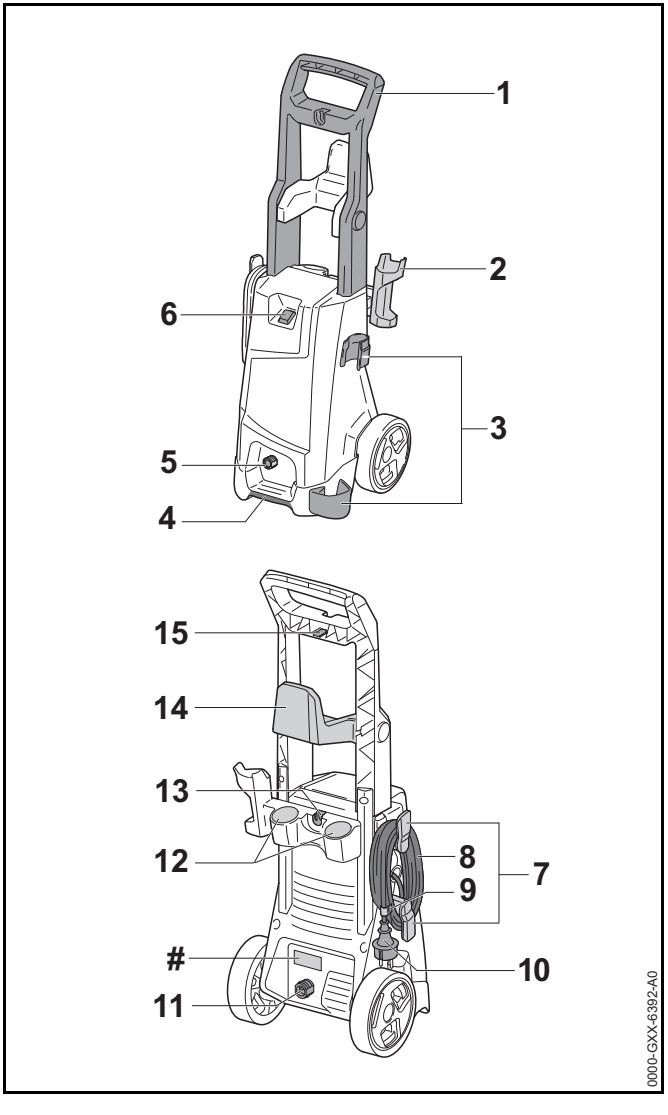

1 Handgreep
De handgreep dient voor het dragen en hanteren van de hogedrukreiniger.

2 Houder
De houder dient voor het opbergen van het spuitpistool.

3 Houder
De houder dient voor het opbergen van de spuitinrichting.

4 Transporthandgreep
De transporthandgreep dient voor het dragen van de hogedrukreiniger.

5 Nippel
De nippel dient voor de aansluiting van de hogedrukslang.

6 Tuimelschakelaar
De tuimelschakelaar dient voor het inschakelen en uitschakelen van de hogedrukreiniger.

7 Houder
De houder dient voor het opbergen van de aansluitkabel.

8 Aansluitkabel
De aansluitkabel verbindt de hogedrukreiniger met de netstekker.

9 Klem
De klem borgt de netstekker aan de opgewikkelde aansluitkabel.

10 Netstekker
De netstekker verbindt de aansluitkabel met een contactdoos.

11 Nippel
De nippel dient voor de aansluiting van de waterslang.

12 Vakken
De vakken dienen voor het opbergen van de meegeleverde sproeiers.

13 Houder
De houder dient voor het opbergen van de sproeiset.

14 Houder
De houder dient voor het opbergen van de hogedrukslang.

15 Reinigingsnaald
De reinigingsnaald dient voor het schoonmaken van de sproeier.

Typeplaatje met machinenummer

3.2 Spuitinrichting

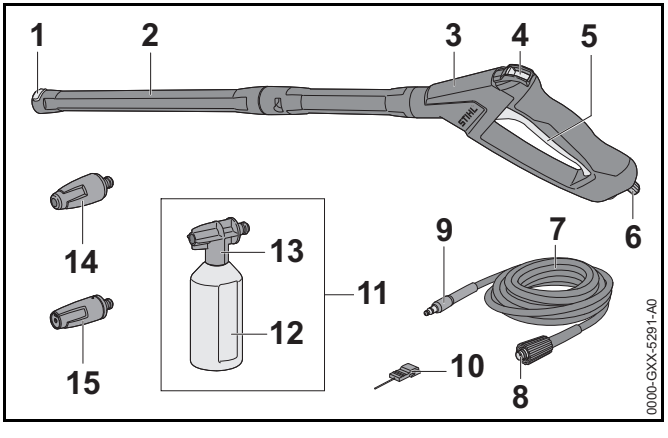

1 Vergrendeling
De vergrendeling borgt de sproeier in de spuitlans.

2 Spuitlans
De spuitlans verbindt het spuitpistool met de sproeier.

3 Spuitpistool
Het spuitpistool dient voor het vasthouden en hanteren van de spuitinrichting.

4 Arrêteerhendel
De arrêteerhendel ontgrendelt de hendel.

5 Hendel
De hendel opent en sluit de klep in het spuitpistool. De hendel start en stopt de waterstraal.

6 **Blokkeerhendel**
De blokkeerhendel borgt de nippel in het spuitpistool.

7 **Hogedrukslang**
De hogedrukslang leidt het water van de hogedrukpomp naar het spuitpistool.

8 **Koppeling**
De koppeling verbindt de hogedrukslang met de hogedrukpomp.

9 **Nippel**
De nippel verbindt de hogedrukslang met het spuitpistool.

10 **Reinigingsnaald**
De reinigingsnaald dient voor het schoonmaken van de sproeiers.

11 **Sproeiset**
De sproeiset dient voor het reinigen met reinigingsmiddel.

12 **Flacon**
De flacon bevat het reinigingsmiddel.

13 **Sproeier**
De sproeier mengt reinigingsmiddel bij het water.

14 **Rotorsproeier**
De rotorsproeier genereert een harde, roterende waterstraal.

15 **Vlakstraalsproeier**
De vlakstraalsproeier genereert een vlakke waterstraal.

3.3 Pictogrammen

De pictogrammen kunnen aanwezig zijn op de hogedrukreiniger, de spuitinrichting en de sproeiset en hebben de volgende betekenis:

De arrêteerhendel geeft in deze stand de hendel vrij.

De arrêteerhendel blokkeert in deze stand de hendel.

Sproeiset voor het transport aftappen of zo borgen dat deze niet kan kantelen en niet kan verschuiven.

Het product niet met het huisvuil afvoeren.

Gegarandeerd geluidvermogensniveau volgens de richtlijn 2000/14/EG in dB(A) om de geluidsemissie van producten vergelijkbaar te maken.

STIHL®
Deze symbolen kenmerken de originele STIHL onderdelen en het originele STIHL toebehoren.

4 Veiligheidsinstructies

4.1 Waarschuwingssymbolen

De waarschuwingssymbolen op de hogedrukreiniger hebben de volgende betekenis:

Op de veiligheidsinstructies en de maatregelen hiervoor letten.

De handleiding lezen, begrijpen en bewaren.

Veiligheidsbril en gehoorbeschermers dragen.

Waterstraal niet richten op personen en dieren.

Waterstraal niet richten op elektrische installaties, elektrische aansluitingen, contactdozen en stroomgeleidende kabels.

Waterstraal niet richten op elektrische apparaten en de hogedrukreiniger.

Als de aansluitkabel of de verlengkabel beschadigd is: De netstekker uit de contactdoos trekken.

De hogedrukreiniger niet direct op het drinkwaterleidingnet aansluiten.

De hogedrukreiniger tijdens werkonderbrekingen, het vervoer, de opslag, onderhouds- of reparatiewerkzaamheden uitschakelen.

Hogedrukreiniger niet gebruiken, vervoeren en opslaan bij temperaturen beneden de 0 °C.

4.2 Gebruik conform de voorschriften

De hogedrukreiniger STIHL RE 90 dient voor het reinigen van bijvoorbeeld auto's, aanhangwagens, terrassen, paden en gevels.

De hogedrukreiniger is niet geschikt voor commercieel gebruik.

De hogedrukreiniger mag niet worden gebruikt bij regen.

⚠ WAARSCHUWING

- Als de hogedrukreiniger niet volgens voorschrift wordt gebruikt kunnen personen ernstig of dodelijk letsel oplopen en kan er materiële schade ontstaan.
  - ► De hogedrukreiniger zo gebruiken als in deze handleiding staat beschreven.

De hogedrukreiniger STIHL RE 90 is niet bedoeld voor de volgende toepassingen:

– Reinigen van asbestcement en gelijksoortige oppervlakken

– Reinigen van oppervlakken die met loodhoudende verf zijn geverfd of gelakt

– Reinigen van oppervlakken die in contact komen met levensmiddelen

– Reinigen van de hogedrukreiniger zelf

4.3 Eisen aan de gebruiker

⚠ WAARSCHUWING

- Gebruikers die niet zijn geïnstrueerd kunnen de gevaren van de hogedrukreiniger niet herkennen of niet inschatten. De gebruiker of andere personen kunnen ernstig of zelfs dodelijk letsel oplopen.

  - ► De handleiding lezen, begrijpen en bewaren.
  - ► Als de hogedrukreiniger aan een andere persoon wordt overhandigd: de handleiding meegeven.

- Controleren of de gebruiker aan de volgende eisen voldoet:
  - De gebruiker is uitgerust.
  - De gebruiker is lichamelijk, sensorisch en geestelijk in staat, de hogedrukreiniger te gebruiken en hiermee te werken.
  - De gebruiker is meerderjarig.
  - De gebruiker is geïnstrueerd door een STIHL dealer of een hiertoe vakkundig persoon, voordat deze voor de eerste keer de hogedrukreiniger in gebruik neemt.
  - De gebruiker verkeert niet onder invloed van alcohol, medicamenten of drugs.
- Als één en ander niet duidelijk is: verzoeken wij u contact op te nemen met een STIHL dealer.

4.4 Kleding en uitrusting

⚠ WAARSCHUWING

- Tijdens de werkzaamheden kunnen voorwerpen met een hoge snelheid naar boven worden geslingerd. De gebruiker kan letsel oplopen.

- Een nauwsluitende veiligheidsbril dragen. Geschikte veiligheidsbrillen zijn aan de hand van de norm EN 166 of de nationale voorschriften getest en met de betreffende codering te koop.
- Een strak bovendeel met lange mouwen en een lange broek dragen.

- Tijdens de werkzaamheden wordt geluid geproduceerd. Geluid kan het gehoor beschadigen.

- Gehoorbeschermers dragen.

- Tijdens de werkzaamheden kunnen er aerosolen worden gevormd. Ingeademde aerosolen kunnen schadelijk zijn voor de gezondheid en allergische reacties veroorzaken.
  - Een beoordeling van de risico's uitvoeren op basis van de te reinigen oppervlakken en de omgeving hiervan.
  - Als uit de beoordeling van de risico's blijkt dat er aerosolen worden gevormd: een adembeschermingsmasker van de beschermingsklasse FFP2 of een vergelijkbare beschermingsklassen dragen.
- Als de gebruiker ongeschikt schoeisel draagt, kan hij uitglijden. De gebruiker kan letsel oplopen.
  - Stevig, dicht schoeisel met stroeve zool dragen.

4.5 Werkgebied en -omgeving

⚠ WAARSCHUWING

- Onbevoegde personen, kinderen en dieren kunnen de gevaren van de hogedrukreiniger en de opgeworpen voorwerpen niet herkennen en de gevaren hiervan niet inschatten. Onbevoegde personen, kinderen en dieren kunnen ernstig letsel oplopen en er kan materiële schade ontstaan.
  - Buitenstaanders, kinderen en huisdieren op afstand houden van het werkgebied.
  - Hogedrukreiniger niet zonder toezicht laten.
  - Zorg ervoor dat kinderen niet met de hogedrukreiniger kunnen spelen.

- Als er in de regen of in een vochtige omgeving wordt gewerkt, kan dit leiden tot een elektrische stroomstoot. De gebruiker kan ernstig of zelfs dodelijk letsel oplopen en de hogedrukreiniger kan worden beschadigd.
  - ► Niet in de regen werken.
  - ► Hogedrukreiniger dusdanig op stellen dat hij niet door vallende waterspetters nat wordt.
  - ► Hogedrukreiniger buiten het vochtige werkgebied plaatsen.
- Elektrische componenten van de hogedrukreiniger kunnen vonken veroorzaken. Vonken kunnen in licht ontvlambare of een explosieve omgeving brand en explosies veroorzaken. Personen kunnen zwaar letsel oplopen of worden gedood en er kan materiële schade ontstaan.
  - ► Niet werken in een licht ontvlambare en niet in een explosieve omgeving.

4.6 Veilige staat

De hogedrukreiniger verkeert in de veilige staat als aan de volgende voorwaarden is voldaan:

– De hogedrukreiniger is onbeschadigd.

– De hogedrukslang, de koppelingen en de spuitinrichting zijn onbeschadigd.

– De hogedrukslang, de koppelingen en de spuitinrichting zijn correct aangebracht.

– De aansluitkabel, de verlengkabel en de netstekker zijn onbeschadigd.

– De hogedrukreiniger is schoon en droog.

– De spuitinrichting is schoon.

– De bedieningselementen functioneren en er zijn geen wijzigingen aan aangebracht.

– Alleen origineel STIHL toebehoren voor deze hogedrukreiniger is aangebracht.

– Het toebehoren is correct aangebracht.

⚠ WAARSCHUWING

- In een niet-veilige staat kunnen de componenten niet meer correct functioneren en kunnen de veiligheidsinrichtingen worden uitgeschakeld. Personen kunnen ernstig of zelfs dodelijk letsel oplopen.
  - ► Met een onbeschadigde hogedrukreiniger werken.
  - ► Alleen werken met een onbeschadigde hogedrukslang, onbeschadigde koppelingen en een onbeschadigde spuitinrichting.
  - ► De hogedrukslang, koppelingen en spuitinrichting zo aanbrengen als in deze handleiding staat beschreven.
  - ► Met een onbeschadigde aansluitkabel, verlengkabel en een onbeschadigde netstekker werken.
  - ► Als de hogedrukreiniger vuil of nat is: de hogedrukreiniger reinigen en laten drogen.
  - ► Als de spuitinrichting is vervuild: de spuitinrichting reinigen.
  - ► Aan de hogedrukreiniger geen wijzigingen aanbrengen.
  - ► Als de bedieningselementen niet functioneren: niet met de hogedrukreiniger werken.
  - ► Alleen origineel STIHL toebehoren voor deze hogedrukreiniger aanbrengen.
  - ► Toebehoren zo aanbrengen als in deze handleiding of in de handleiding van het toebehoren staat beschreven.
  - ► Geen voorwerpen in de openingen van de hogedrukreiniger steken.
  - ► Als één en ander niet duidelijk is: verzoeken wij u contact op te nemen met een STIHL dealer.

4.7 Werken

⚠ WAARSCHUWING

- De gebruiker kan in bepaalde situaties niet meer geconcentreerd werken. De gebruiker kan struikelen, vallen en ernstig letsel oplopen.
  - ► Rustig en met overleg werken.
  - ► Als de lichtomstandigheden en het zicht slecht zijn: niet met de hogedrukreiniger werken.
  - ► De hogedrukreiniger alleen bedienen.
  - ► Op obstakels letten.
  - ► Staand op de grond werken en het evenwicht behouden. Als in de hoogte moet worden gewerkt: een hoogwerker of een veilige steiger gebruiken.
  - ► Als er vermoeidheidsverschijnselen optreden: een werkpauze inlassen.
- Als de werking van de hogedrukreiniger zich tijdens de werkzaamheden wijzigt of deze zich ongewoon gedraagt, kan de hogedrukreiniger in een onveilige staat verkeren. Personen kunnen ernstig letsel oplopen en er kan materiële schade ontstaan.
  - ► Werkzaamheden beëindigen, de netstekker uit de contactdoos trekken en contact opnemen met een STIHL dealer.
  - ► De hogedrukreiniger staand gebruiken.
  - ► De hogedrukreiniger niet afdekken om voor voldoende circulatie van koellucht te zorgen.
- Als de hendel van het spuitpistool wordt losgelaten, schakelt de hogedrukpomp automatisch uit en stroomt er geen water meer uit de sproeier. De hogedrukreiniger staat in de stand-bystand en blijft verder ingeschakeld. Als de hendel van het spuitpistool wordt ingedrukt, schakelt de hogedrukpomp weer automatisch in en stroomt er water uit de sproeier. Personen kunnen ernstig letsel oplopen en er kan materiële schade ontstaan.
  - ► Als er niet wordt gewerkt: de hendel van het spuitpistool vergrendelen.

  - ► Hogedrukreiniger uitschakelen.
  - ► De netstekker van de hogedrukreiniger uit de contactdoos trekken.
- Water kan bij temperaturen beneden de 0 °C vastvriezen op het te reinigen oppervlak en op de componenten van de hogedrukreiniger. De gebruiker kan uitglijden, vallen en ernstig letsel oplopen. Het gevolg kan materiële schade zijn.
  - ► De hogedrukreiniger niet gebruiken bij temperaturen beneden 0 °C.
- Als aan de hogedrukslang, de waterslang of de aansluitkabel wordt getrokken, kan de hogedrukreiniger bewegen en omvallen. Het gevolg kan materiële schade zijn.
  - ► Niet aan de hogedrukslang, waterslang of de aansluitkabel trekken.
- Als de hogedrukreiniger op een scheef, oneffen of onverharde ondergrond staat kan deze bewegen en omvallen. Het gevolg kan materiële schade zijn.
  - ► De hogedrukreiniger op een horizontaal en verhard oppervlak opstellen.
- Als er in de hoogte wordt gewerkt, kan de hogedrukreiniger of de spuitinrichting naar beneden vallen. Personen kunnen ernstig letsel oplopen en er kan materiële schade ontstaan.
  - ► Een hoogwerker of een veilige steiger gebruiken.
  - ► De hogedrukreiniger niet op een hoogwerker of steiger plaatsen.
  - ► Als de reikwijdte van de hogedrukslang niet voldoende is: de hogedrukslang verlengen met een hogedrukslangverlengstuk.

- ► De spuitinrichting borgen zodat deze niet kan vallen.

- De waterstraal kan asbestvezels losmaken uit het oppervlak. Asbestvezels kunnen zich na het drogen in de lucht verdelen en worden ingeademd. Ingeademde asbestvezels zijn schadelijk voor de gezondheid.
  - ► Asbesthoudende oppervlakken niet reinigen.

- De waterstraal kan olie op voertuigen of machines wegspuiten. Het olie bevattende water kan terechtkomen in de grond, in een waterloop of in de riolering. Het milieu wordt hierdoor in gevaar gebracht.
  - ► Voertuigen of machines alleen op plaatsen met een olieafscheider in de waterafvoer reinigen.

- De waterstraal kan samen met loodhoudende verven, loodhoudende aerosolen en loodhoudend water vormen. Loodhoudende aerosolen en loodhoudend water kunnen terechtkomen in de grond, in een waterloop of in de riolering. Ingeademde aerosolen kunnen schadelijk zijn voor de gezondheid en allergische reacties veroorzaken. Het milieu wordt hierdoor in gevaar gebracht.
  - ► Oppervlakken die zijn geverfd of gespoten met loodhoudende verf, niet reinigen.

- De waterstraal kan kwetsbare oppervlakken beschadigen. Het gevolg kan materiële schade zijn.
  - ► Kwetsbare oppervlakken niet reinigen met behulp van de rotorsproeier.
  - ► Kwetsbare oppervlakken van rubber, stof, hout en dergelijke materialen met een lagere werkdruk en vanaf een grotere spuitafstand reinigen.

- Als de rotorsproeier tijdens de werkzaamheden in vervuild water wordt gedompeld en wordt gebruikt, kan de rotorsproeier worden beschadigd.
  - ► De rotorsproeier niet gebruiken met vervuild water.
  - ► Als een tank wordt gereinigd: de tank legen en het water tijdens de reinigingswerkzaamheden laten wegstromen.

- Aangezogen licht brandbare en explosieve vloeistoffen kunnen branden en explosies veroorzaken. Personen kunnen ernstig letsel oplopen of worden gedood en er kan materiële schade ontstaan.
  - ► Licht brandbare of explosieve vloeistoffen niet opzuigen of verspuiten.

- Aangezogen, prikkelende, bijtende en giftige vloeistoffen kunnen de gezondheid in gevaar brengen en componenten van de hogedrukreiniger beschadigen. Personen kunnen ernstig letsel oplopen of worden gedood en er kan materiële schade ontstaan.
  - ► Prikkelende, bijtende of giftige vloeistoffen niet opzuigen of verspuiten.

- De sterke waterstraal kan personen en dieren ernstig verwonden en er kan materiële schade ontstaan.

  - ► De waterstraal niet op personen en dieren richten.
  - ► De waterstraal niet op slecht zichtbare plekken richten.
  - ► Kleding niet schoonspuiten terwijl deze wordt gedragen.
  - ► Schoenen niet schoonspuiten terwijl deze worden gedragen.

- Als elektrische installaties, elektrische aansluitingen, contactdozen en stroom geleidende kabels in contact komen met water, kan dit leiden tot een elektrische schok. Personen kunnen ernstig letsel oplopen of worden gedood en er kan materiële schade ontstaan.

  - ► De waterstraal niet op elektrische installaties, elektrische aansluitingen, contactdozen en stroom geleidende kabels richten.
  - ► De waterstraal niet richten op de aansluitkabel of de verlengkabel.

- Als elektrische apparaten of de hogedrukreiniger in contact komen met water, kan dit leiden tot een elektrische schok. De gebruiker kan ernstig letsel oplopen of worden gedood en er kan materiële schade ontstaan.

- ► De waterstraal niet richten op elektrische apparaten of op de hogedrukreiniger.
- ► Elektrische apparaten en de hogedrukreiniger weghouden van de te reinigen oppervlakken.

- Een verkeerd neergelegde hogedrukslang kan worden beschadigd. Door de beschadiging kan het water met hoge druk ongecontroleerd naar buiten ontsnappen. Personen kunnen ernstig letsel oplopen en er kan materiële schade ontstaan.
  - ► De waterstraal niet richten op de hogedrukslang.
  - ► De hogedrukslang zo neerleggen dat deze niet op trek wordt belast of in elkaar is gewikkeld.
  - ► De hogedrukslang zo neerleggen dat deze niet beschadigd raakt, wordt geknikt of platgedrukt of scheurt.
  - ► De hogedrukslang beschermen tegen hitte, olie en chemicaliën.
- Een verkeerd neergelegde waterslang kan worden beschadigd en personen kunnen hierover struikelen. Personen kunnen letsel oplopen en de waterslang kan worden beschadigd.
  - ► De waterstraal niet richten op de waterslang.
  - ► De waterslang zo neerleggen en kenmerken, dat er geen personen over kunnen struikelen.
  - ► De waterslang zo neerleggen dat deze niet op trek wordt belast of in elkaar is gewikkeld.
  - ► De waterslang zo neerleggen dat deze niet beschadigd raakt, wordt geknikt of platgedrukt of scheurt.
  - ► De waterslang beschermen tegen hitte, olie en chemicaliën.
- De sterke waterstraal veroorzaakt een reactiekracht. Door de optredende reactiekrachten kan de gebruiker de controle over de spuitinrichting verliezen. De gebruiker kan ernstig letsel oplopen en er kan materiële schade ontstaan.
  - ► Het spuitpistool met beide handen vasthouden.
  - ► Zo werken als in deze handleiding staat beschreven.

4.8 Reinigingsmiddel

⚠ WAARSCHUWING

- Als reinigingsmiddel in contact komt met de huid of de ogen, kunnen de huid of de ogen geïrriteerd raken.
  - ► Op de gebruikshandleiding van het reinigingsmiddel letten.
  - ► Contact met reinigingsmiddelen vermijden.
  - ► Indien er vloeistof in contact is gekomen met de huid: de betreffende plek met ruim water en zeep wassen.
  - ► Indien er vloeistof in contact is gekomen met de ogen: de ogen minimaal 15 minuten rijkelijk met water spoelen en contact opnemen met een arts.
- Verkeerde reinigingsmiddelen kunnen de hogedrukreiniger of de oppervlakken van het te reinigen object aantasten en schadelijk zijn voor het milieu.
  - ► Reinigingsmiddelen gebruiken die zijn vrijgegeven voor het gebruik met een hogedrukreiniger.
  - ► Op de gebruikshandleiding van het reinigingsmiddel letten.
  - ► Als één en ander niet duidelijk is: verzoeken wij u contact op te nemen met een STIHL dealer.

4.9 Water aansluiten

⚠ WAARSCHUWING

- Als de hendel van het spuitpistool wordt losgelaten ontstaat er in de waterslang een terugstoot. Door een terugstoot kan vervuild water terug worden gedrukt in het drinkwaterleidingnet. Het drinkwater kan worden verontreinigd.

- ► De hogedrukreiniger niet direct op het drinkwaterleidingnet aansluiten.
- ► De hogedrukreiniger samen met een terugstroombeveiliging die voldoet aan de voorschriften aansluiten op het drinkwaterleidingnet. Als er drinkwater door de terugstroomblokkering is gestroomd wordt dit niet meer als drinkwater beschouwd.

- Vervuild of zandhoudend water kan componenten van de hogedrukreiniger beschadigen.
  - ► Schoon water gebruiken.
  - ► Als er vervuild of zandhoudend water wordt gebruikt: de hogedrukreiniger in combinatie met een waterfilter gebruiken.
- Als de hogedrukreiniger te weinig water krijgt toegevoerd, kunnen componenten van de hogedrukreiniger worden beschadigd.
  - ► De waterkraan helemaal opendraaien.
  - ► Controleren dat de hogedrukreiniger van voldoende water wordt voorzien, 📖 19.1.

4.10 Elektriciteit aansluiten

Contact met stroom geleidende componenten kan ontstaan door de volgende oorzaken:

– De aansluitkabel of de verlengkabel is beschadigd.

– De netsteker van de aansluitkabel of de verlengkabel is beschadigd.

– De contactdoos is niet correct geïnstalleerd.

⚠ GEVAAR

- Contact met stroom geleidende componenten kan leiden tot een stroomschok. De gebruiker kan ernstig of dodelijk letsel oplopen.
  - ► Controleer dat de aansluitkabel, de verlengkabel en de netsteker hiervan niet zijn beschadigd.

Als de aansluitkabel of de verlengkabel beschadigd is:

- ► beschadigde plaats niet aanraken.
- ► De netstekker uit de contactdoos trekken.

  - ► Aansluitkabel, verlengkabel en de netstekkers ervan met droge handen beetpakken.
  - ► Netstekker van de aansluitkabel of de verlengkabel in een correct geïnstalleerde en beveiligde contactdoos met randaarde steken.
  - ► Hogedrukreiniger via een aardlekschakelaar (30 mA, 30 ms) aansluiten.
- Een beschadigde of niet geschikte verlengkabel kan leiden tot een elektrische schok. Personen kunnen ernstig of zelfs dodelijk letsel oplopen.
  - ► Een verlengkabel met de juiste kabeldoorsnede gebruiken, 📖 19.2.
  - ► Een spatwaterdichte en voor buitengebruik goedgekeurde verlengkabel gebruiken.
  - ► Een verlengkabel gebruiken die dezelfde eigenschappen bezit als de aansluitkabel van de hogedrukreiniger, 📖 19.2.

⚠ WAARSCHUWING

- Tijdens de werkzaamheden kan een verkeerde netspanning of een verkeerde netfrequentie leiden tot een overspanning in de hogedrukreiniger. De hogedrukreiniger kan beschadigd worden.
  - ► Controleren of de netspanning en de netfrequentie van het lichtnet corresponderen met de gegevens op het typeplaatje van de hogedrukreiniger.
- Als er meerdere elektrische apparaten op één contactdoos zijn aangesloten, kunnen de elektrische componenten tijdens de werkzaamheden worden overbelast. De elektrische componenten kunnen warm worden en in brand raken. Personen kunnen zwaar letsel oplopen of worden gedood en er kan materiële schade ontstaan.
  - ► Hogedrukreiniger afzonderlijk op een contactdoos aansluiten.
  - ► Hogedrukreiniger niet op een tafelcontactdoos of verdeeldoos aansluiten.
- Een verkeerd neergelegde aansluitkabel en verlengkabel kunnen beschadigd raken en personen kunnen hierover struikelen. Personen kunnen letsel oplopen en de aansluitkabel of verlengkabel kan worden beschadigd.
  - ► De aansluitkabel en verlengkabel zo neerleggen, dat deze door de waterstraal niet kunnen worden geraakt.
  - ► De aansluitkabel en verlengkabel zo neerleggen en kenmerken, dat personen niet kunnen struikelen.
  - ► De aansluitkabel en verlengkabel zo neerleggen, dat deze niet gespannen zijn of verwikkeld kunnen raken.
  - ► De aansluitkabel en verlengkabel zo neerleggen, dat deze niet kunnen worden beschadigd, kunnen knikken of afgekneld worden of ergens tegenaan schuren.
  - ► Aansluitkabel en verlengkabel beschermen tegen hitte, olie en chemicaliën.
  - ► De aansluitkabel en verlengkabel neerleggen op een droge ondergrond.
- Tijdens de werkzaamheden wordt de verlengkabel warm. Als de warmte niet kan worden afgevoerd, kan dit leiden tot brand.
  - ► Als een kabelhaspel wordt gebruikt: De kabelhaspel volledig uitrollen.

4.11 Vervoeren

⚠ WAARSCHUWING

- Tijdens het vervoer kan de hogedrukreiniger omvallen of verschuiven. Personen kunnen letsel oplopen en er kan materiële schade ontstaan.
  - ► De hendel van het spuitpistool vergrendelen.

  - ► De hogedrukreiniger uitschakelen.
  - ► De netstekker van de hogedrukreiniger uit de contactdoos trekken.

  - ► De sproeiset aftappen of zo borgen dat deze niet kan kantelen en niet kan verschuiven.
  - ► De hogedrukreiniger met spanriemen, riemen of een net zo borgen, dat deze niet kan omvallen en verschuiven.
- Water kan bij temperaturen beneden de 0°C in de componenten van de hogedrukreiniger bevriezen. De hogedrukreiniger kan worden beschadigd.
  - ► De hogedrukslang en spuitinrichting aftappen.

  - ► Als de hogedrukreiniger niet vorstvrij kan worden vervoerd: de hogedrukreiniger beschermen met een antivriesmiddel op glycolbasis.

4.12 Opslaan

⚠ WAARSCHUWING

- Kinderen kunnen de gevaren van de hogedrukreiniger niet herkennen en ook niet inschatten. Kinderen kunnen ernstig letsel oplopen.
  - ► Hendel van het spuitpistool vergrendelen.

  - ► Hogedrukreiniger uitschakelen.
  - ► Netstekker van de hogedrukreiniger uit de contactdoos trekken.
  - ► Hogedrukreiniger buiten het bereik van kinderen opslaan.
- De elektrische contacten op de hogedrukreiniger en metalen onderdelen kunnen door vocht corroderen. De hogedrukreiniger kan beschadigd worden.
  - ► De hogedrukreiniger schoon en droog opslaan.
- Water kan bij temperaturen beneden 0 °C in componenten van de hogedrukreiniger bevriezen. De hogedrukreiniger kan beschadigd worden.
  - ► De hogedrukslang en de spuitinrichting aftappen.

  - ► Als de hogedrukreiniger niet vorstvrij kan worden opgeslagen: de hogedrukreiniger beschermen met een antivriesmiddel op glycolbasis.

4.13 Reinigen, onderhouden en repareren

⚠ WAARSCHUWING

- Als tijdens het schoonmaken, onderhoud of reparatie de netstekker in een contactdoos is gestoken, kan de hogedrukreiniger onbedoeld worden ingeschakeld. Personen kunnen ernstig letsel oplopen en er kan materiële schade ontstaan.
  - ► De hendel van het spuitpistool vergrendelen.

  - ► De hogedrukreiniger uitschakelen.
  - ► De netstekker van de hogedrukreiniger uit de contactdoos trekken.
- Agressieve reinigingsmiddelen, het reinigen met een waterstraal of puntige voorwerpen kunnen de hogedrukreiniger beschadigen. Als de hogedrukreiniger niet op de juiste wijze werd gereinigd, kunnen componenten niet meer correct functioneren en kunnen de veiligheidsinrichtingen zijn uitgeschakeld. Personen kunnen ernstig letsel oplopen.
  - ► De hogedrukreiniger zo reinigen als in deze handleiding staat beschreven.
- Als de hogedrukreiniger niet correct werd onderhouden of gerepareerd, kunnen componenten niet meer correct functioneren en kunnen de veiligheidsinrichtingen zijn uitgeschakeld. Personen kunnen ernstig of zelfs dodelijk letsel oplopen.
  - ► De hogedrukreiniger nooit zelf onderhouden of repareren.
  - ► Als de aansluitkabel defect of beschadigd is: de aansluitkabel door een STIHL dealer laten vervangen.
  - ► Als aan de hogedrukreiniger onderhouds- of reparatiewerkzaamheden moeten worden uitgevoerd: contact opnemen met een STIHL dealer.

5 Veiligheidsinstructies – toebehoren

5.1 Spuitlansverlengstuk, terrasreiniger, rioolreinigingsset, gebogen spuitlans en haakse sproeier

Spuitlansverlengstuk

⚠ WAARSCHUWING

- Het spuitlansverlengstuk versterkt de reactiekrachten. Door de optredende reactiekrachten kan de gebruiker de controle over de spuitinrichting verliezen. De gebruiker kan ernstig letsel oplopen en er kan materiële schade ontstaan.
  - ► Slechts één spuitlansverlengstuk aanbrengen.
  - ► Het spuitpistool met beide handen vasthouden.
  - ► Zo werken als in deze handleiding staat beschreven.

Terrasreiniger

⚠ WAARSCHUWING

- De waterstraal kan de gebruiker letsel toebrengen.

  - ► De hand niet onder de terrasreiniger steken.
  - ► De terrasreiniger zo vasthouden en hanteren als in de handleiding van de terrasreiniger staat beschreven.

Rioolreinigingsset

⚠ WAARSCHUWING

- De rioolreinigingsslang versterkt de reactiekrachten. Als de hendel van het spuitpistool wordt ingedrukt en de rioolreinigingsslang buiten het riool ligt, kan de rioolreinigingsslang ongecontroleerd om zich heen slaan. De gebruiker kan de controle over de rioolreinigingsslang verliezen. De gebruiker kan ernstig letsel oplopen en er kan materiële schade ontstaan.

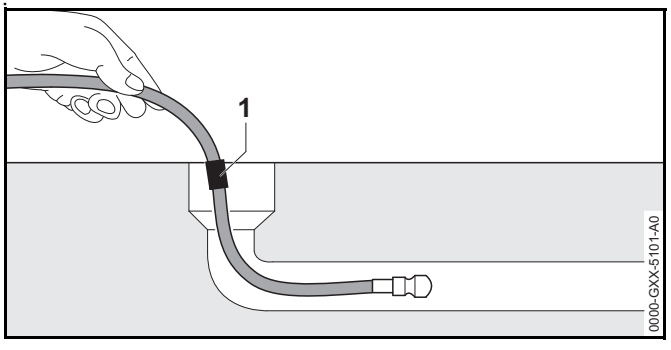

  - ► De hogedrukreiniger eerst inschakelen en de hendel van het spuitpistool pas indrukken als de rioolreinigingsslang tot aan de markering (1) in het riool is geschoven.
  - ► Als de markering op de rioolreinigingsslang bij het hieruit trekken zichtbaar is:
    - – De hendel van het spuitpistool loslaten
    - – De hogedrukreiniger uitschakelen
    - – De waterkraan dichtdraaien
    - – Spuitpistool indrukken: de waterdruk wordt afgebouwd
    - – De hendel van het spuitpistool vergrendelen
- Binnenin een grote rioolbuis kan de rioolreinigingsslang van richting veranderen en weer uit het riool naar buiten komen. De gebruiker kan de controle over de rioolreinigingsslang verliezen. De gebruiker kan ernstig letsel oplopen en er kan materiële schade ontstaan.
  - ► Houd het riool in de gaten.
  - ► Als de sproeier van de rioolreinigingsslang uit het riool komt:
    - – De hendel van het spuitpistool loslaten
    - – De hendel van het spuitpistool vergrendelen
    - – De hogedrukreiniger uitschakelen

Gebogen spuitlans en haakse sproeier

⚠ WAARSCHUWING

- Een gebogen spuitlans en de haakse sproeier versterken de zijdelingse reactiekrachten. Door de optredende reactiekrachten kan de gebruiker de controle over de spuitinrichting verliezen. De gebruiker kan ernstig letsel oplopen en er kan materiële schade ontstaan.
  - ► Slechts één spuitlansverlengstuk aanbrengen.
  - ► Het spuitpistool met beide handen vasthouden.

6 Hogedrukreiniger gebruiksklaar maken

6.1 Hogedrukreiniger gebruiksklaar maken

Telkens voor het begin van de werkzaamheden moeten de volgende handelingen worden uitgevoerd:

- ► Controleren dat de hogedrukreiniger, de hogedrukslang, de slangkoppeling en de aansluitkabel zich in de veilige staat bevinden, 📖 4.6.
- ► Hogedrukreiniger schoonmaken, 📖 15.
- ► Als er een waterfilter wordt gebruikt en het waterfilter is vervuild: waterfilter reinigen, 📖 15.4.
- ► Hogedrukreiniger zo op een stabiele en vlakke ondergrond neerzetten dat deze niet kan wegglijden of kantelen.
- ► Hogedrukslang aansluiten, 📖 7.2.1.
- ► Spuitpistool aansluiten, 📖 7.3.1.
- ► Spuitlans aansluiten, 📖 7.4.1.
- ► Sproeier monteren, 📖 7.5.1.
- ► Als er een reinigingsmiddel wordt gebruikt: met reinigingsmiddel werken, 📖 11.4.
- ► Als er toebehoren wordt gebruikt: toebehoren monteren, 📖 5.
- ► Hogedrukreiniger aansluiten op een waterbron, 📖 8.
- ► Hogedrukreiniger elektrisch aansluiten, 📖 9.1.
- ► Als de stappen niet kunnen worden uitgevoerd: de hogedrukreiniger niet gebruiken en contact opnemen met een STIHL dealer.

7 Hogedrukreiniger samenstellen

7.1 Hogedrukreiniger samenstellen

Houder monteren

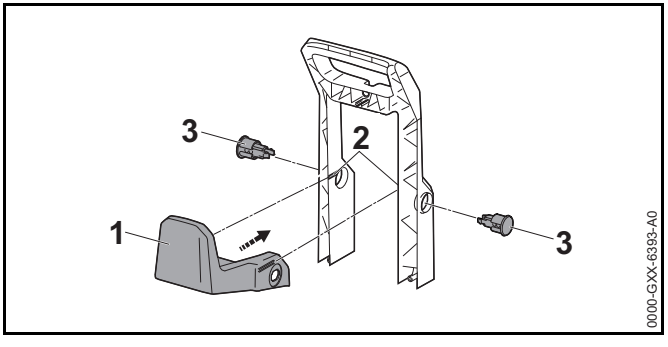

- ► Houder (1) in de geleidingen (2) schuiven.
  De houder (1) klikt hoorbaar vast.
- ► Stoppen (3) in de boringen schuiven.
  De stoppen (3) klikken hoorbaar vast.

Handgreep monteren en reinigingsnaald aanbrengen

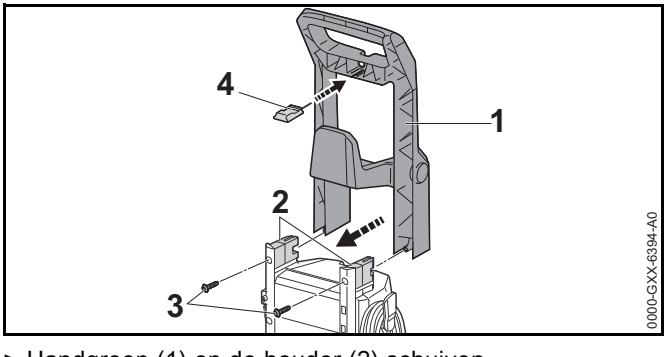

- ► Handgreep (1) op de houder (2) schuiven.

- Bouten (3) aanbrengen en vastdraaien.
- Reinigingsnaald (4) aanbrengen.

Houder monteren

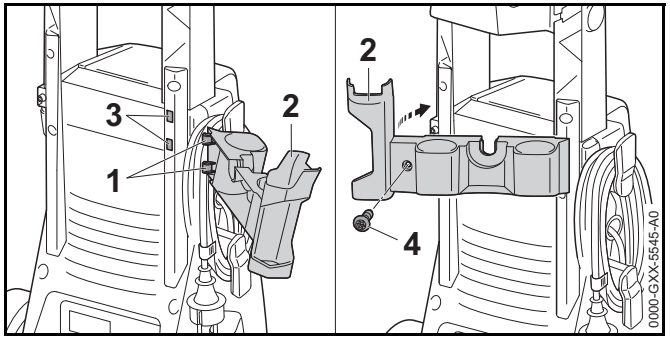

- Haak (1) van de houder (2) op de geleidingen (3) vasthaken.
- Houder (2) naar links klappen.
- Bout (4) aanbrengen en vastdraaien.

Sproeiers aanbrengen

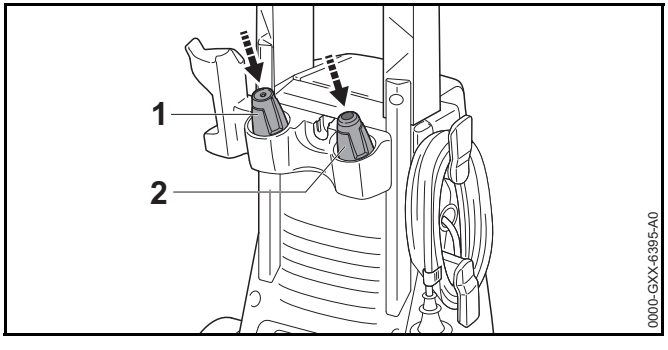

- Vlakstraalsproeier (1) en rotorsproeier (2) aanbrengen.

Sproeiset monteren

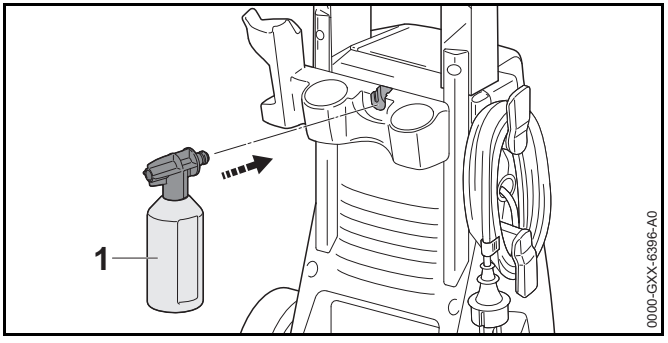

- Sproeiset (1) aanbrengen.

7.2 Hogedrukslang aanbrengen en verwijderen

7.2.1 Hogedrukslang aansluiten

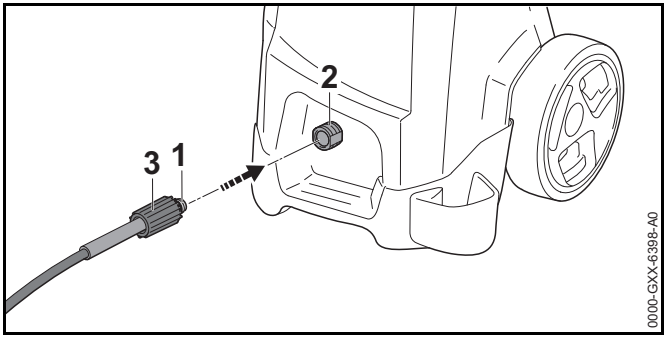

- Koppeling (1) in de nippel (2) schuiven.
- Wartelmoer (3) op de nippel (2) draaien.
- Als de koppeling (1) slechts moeizaam in de nippel kan worden geschoven: koppeling (1) invetten met een armaturenvet.
- Als de wartelmoer (3) slechts moeizaam op de nippel kan worden gedraaid: wartelmoer (3) invetten met een armaturenvet.

7.2.2 Hogedrukslang losmaken

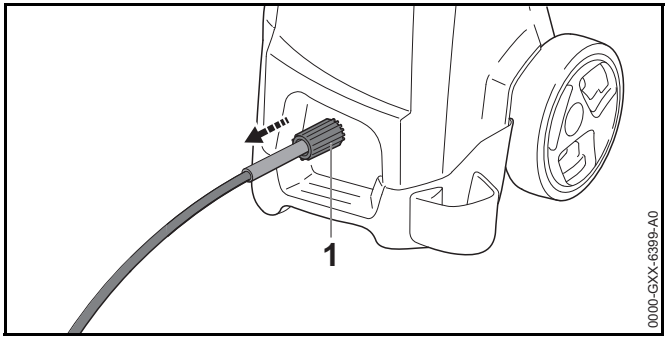

- Wartelmoer (1) losschroeven.
- Hogedrukslang lostrekken.

7.3 Spuitpistool aanbrengen en verwijderen

7.3.1 Spuitpistool aanbrengen

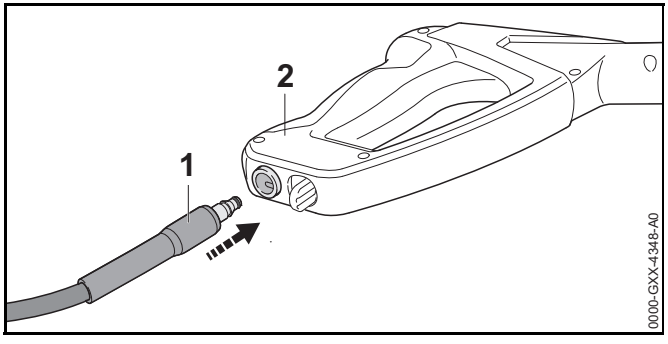

- Nippel (1) in het spuitpistool (2) schuiven.
  De nippel (1) klikt hoorbaar vast.
- Als de nippel (1) moeilijk in het spuitpistool (2) kan worden geschoven: O-ring op de nippel (1) invetten met een armaturenvet.

7.3.2 Spuitpistool verwijderen

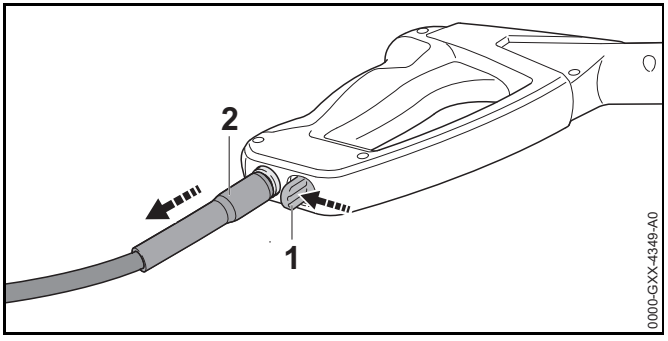

- Blokkeerhendel (1) indrukken en ingedrukt houden.
- Nippel (2) lostrekken.

7.4 Spuitlans aanbrengen en verwijderen

7.4.1 Spuitlans aanbrengen

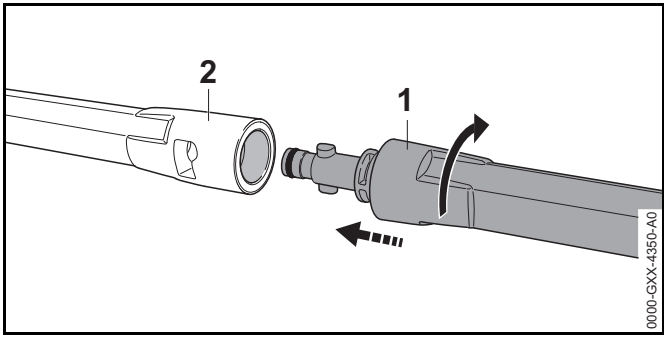

- Spuitlans (1) in het spuitpistool (2) schuiven.
- Spuitlans (1) zo ver verdraaien, tot deze vastklikt.
- Als de spuitlans (1) moeilijk in het spuitpistool (2) kan worden geschoven: de O-ring op de spuitlans (1) invetten met een armaturenvet.

7.4.2 Spuitlans verwijderen

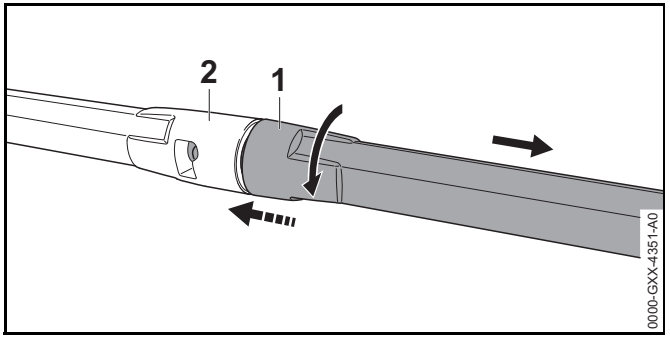

- Spuitlans (1) en spuitpistool (2) indrukken en tot aan de aanslag verdraaien.
- Spuitlans (1) en spuitpistool (2) uit elkaar trekken.

7.5 Sproeier aanbrengen en verwijderen

7.5.1 Sproeier aanbrengen

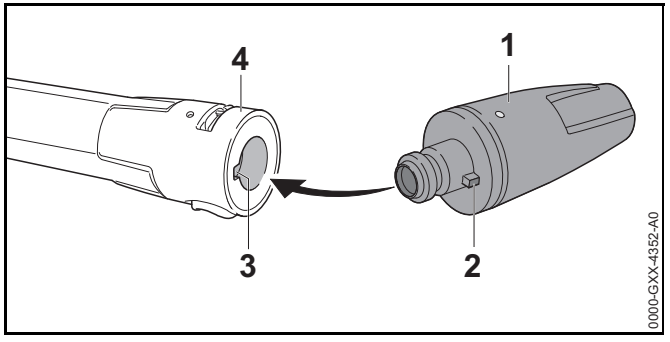

- Als de vlakstraalsproeier wordt aangebracht: sproeier (1) zo aanbrengen dat de nok (2) in lijn ligt met de uitsparing (3) van de spuitlans (4).
- Sproeier (1) in de spuitlans (4) drukken.
  De sproeier (1) klikt hoorbaar vast.
- Als de sproeier (1) moeilijk in de spuitlans (4) kan worden geschoven: de O-ring op de sproeier (1) invetten met een armaturenvet.

7.5.2 Sproeier verwijderen

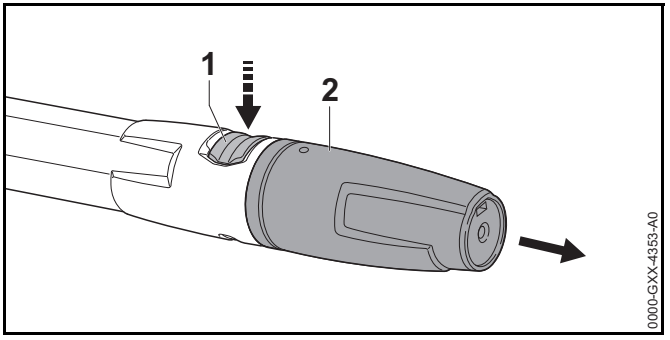

- Vergrendeling (1) indrukken en ingedrukt houden.
- Sproeier (2) wegtrekken.

8 Op een waterbron aansluiten

8.1 Waterfilter aansluiten

Als de hogedrukreiniger met zandhoudend water of met water uit waterputten wordt gebruikt, moet tussen de waterkraan en de waterslang een waterfilter zijn aangesloten. Het waterfilter filtert zand en vuil uit het water en beschermt daardoor de componenten van de hogedrukreiniger tegen beschadiging.

Het waterfilter kan, afhankelijk van de exportuitvoering, bij de hogedrukreiniger zijn meegeleverd.

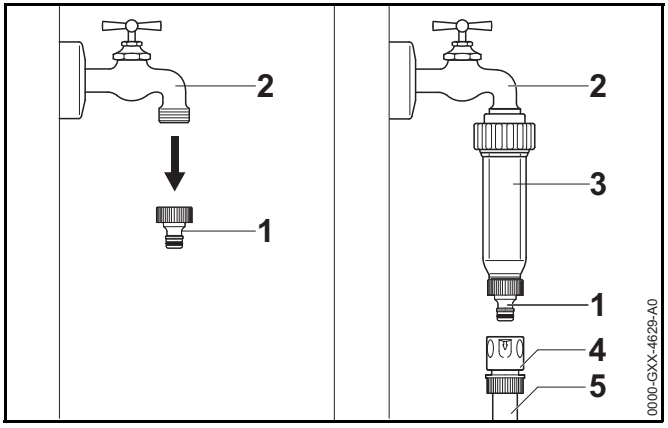

- Nippel (1) van de waterkraan (2) losschroeven.
- Waterfilter (3) op de waterkraan (2) schroeven en handvast draaien.
- Nippel (1) op het waterfilter (3) schroeven en handvast draaien.
- Slangkoppeling (4) van de waterslang (5) op de nippel (1) schuiven.

8.2 Hogedrukreiniger aansluiten op het waterleidingnet

Waterslang aansluiten

De waterslang moet aan de volgende eisen voldoen:

– De waterslang heeft een diameter van 1/2“.

– De waterslang is tussen de 10 m en 25 m lang.

- De waterslang aansluiten op een waterkraan.
- De waterkraan volledig opendraaien en de waterslang spoelen met water.
  Zand en vuil worden uit de waterslang gespoeld. De waterslang wordt ontlucht.
- de waterkraan dichtdraaien.

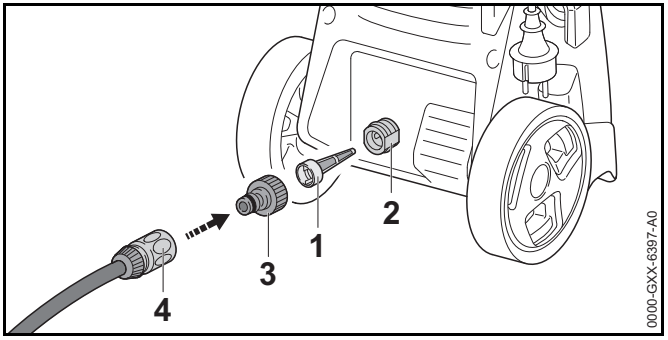

- Watertoevoerzeef (1) in de nippel (2) aanbrengen.
- Nippel (3) op nippel (2) draaien en handmatig vastdraaien.
- Koppeling (4) op de nippel (2) schuiven.
  De koppeling (4) klikt hoorbaar vast.
- De waterkraan volledig opendraaien.
- Als de spuitlans is aangesloten op het spuitpistool: spuitlans loskoppelen.
- De hendel van het spuitpistool zolang indrukken tot er een gelijkmatige waterstraal uit het spuitpistool stroomt.
- Hendel van het spuitpistool loslaten.
- Hendel van het spuitpistool vergrendelen.
- Spuitlans aansluiten.
- Sproeier monteren.

Waterslang lostrekken

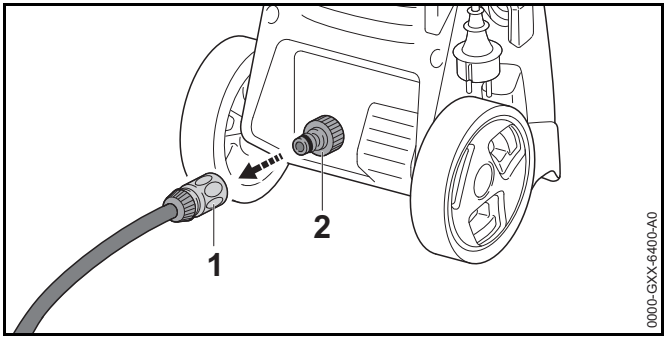

- de waterkraan dichtdraaien.
- Voor het ontgrendelen van de koppeling: ring (1) lostrekken of verdraaien en vasthouden.
- Koppeling van de nippel (2) trekken.

8.3 Hogedrukreiniger aansluiten op een andere waterbron

De hogedrukreiniger kan water uit regentonnen, regenputten/reservoirs en uit stromend of stilstaand open water aanzuigen.

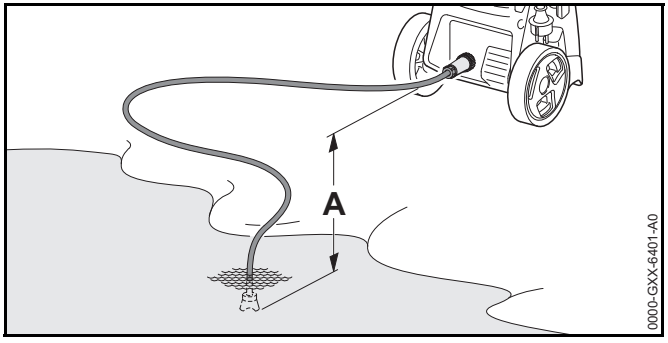

Om ervoor te zorgen dat water kan worden aangezogen mag het hoogteverschil tussen de hogedrukreiniger en de waterbron de maximale aanzuighoogte (a) niet overschrijden, 📖 19.1.

De passende STIHL aanzuigset moet worden gebruikt. Bij de aanzuigset hoort een waterslang met speciale koppeling.

De passende STIHL aanzuigset kan, afhankelijk van de exportuitvoering, zijn meegeleverd bij de hogedrukreiniger.

Waterfilter aansluiten

Als de hogedrukreiniger met zandhoudend water uit regentonnen, regenputten/reservoirs, uit stromend of stilstaand open water wordt gebruikt, moet tussen de waterslang en de hogedrukreiniger een waterfilter zijn aangesloten.

Het waterfilter kan, afhankelijk van de exportuitvoering, zijn meegeleverd bij de hogedrukreiniger.

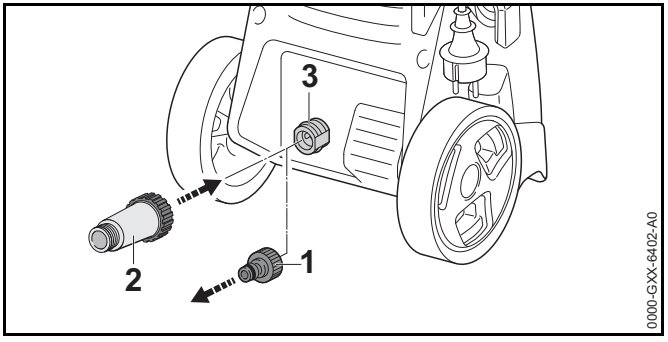

- Nippel (1) losdraaien.
- Waterfilter (2) op de nippel (3) draaien en handmatig vastdraaien.

Waterslang aansluiten

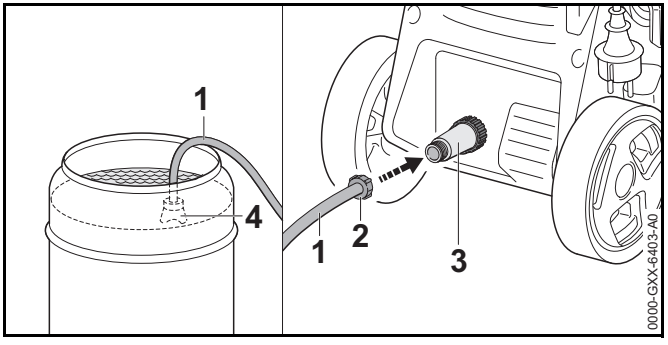

- Waterslang (1) zo met water vullen dat er geen lucht meer in de waterslang aanwezig is.
- Koppeling (2) op de aansluitnippel van het waterfilter (3) draaien en handmatig vastdraaien.
- Zuigklok (4) zo in de waterbron hangen dat de zuigklok (4) niet de bodem raakt.
- Als het spuitpistool op de hogedrukslang is aangesloten: spuitpistool loskoppelen.
- Hogedrukslang naar beneden gericht houden.
- Hogedrukreiniger zolang inschakelen tot er een gelijkmatige waterstraal uit de hogedrukslang stroomt.
- Hogedrukreiniger uitschakelen.

- Spuitpistool op de hogedrukslang aansluiten.
- Hendel van het spuitpistool indrukken en ingedrukt houden.
- Hogedrukreiniger inschakelen.

9 Hogedrukreiniger elektrisch aansluiten

9.1 Hogedrukreiniger elektrisch aansluiten

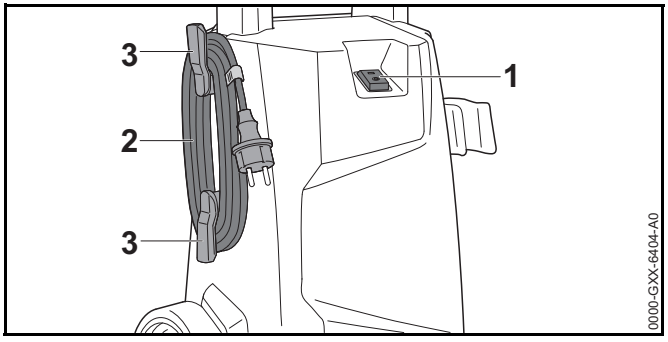

- Tuimelschakelaar (1) in stand **0** plaatsen.
- Aansluitkabel (2) van de houder (3) nemen.
- De stekker van de aansluitkabel (2) aansluiten op een correct geïnstalleerde contactdoos.

10 Hogedrukreiniger in- en uitschakelen

10.1 Hogedrukreiniger inschakelen

Als de hogedrukreiniger wordt ingeschakeld, kunnen bij ongunstige netverhoudingen met een netimpedantie van meer dan 0,15 Ohm spanningsschommelingen optreden. De spanningsschommelingen kunnen andere aangesloten verbruikers beïnvloeden.

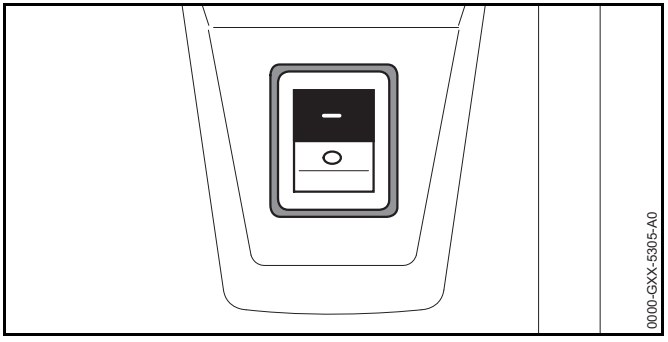

- Tuimelschakelaar in stand **I** plaatsen.

10.2 Hogedrukreiniger uitschakelen

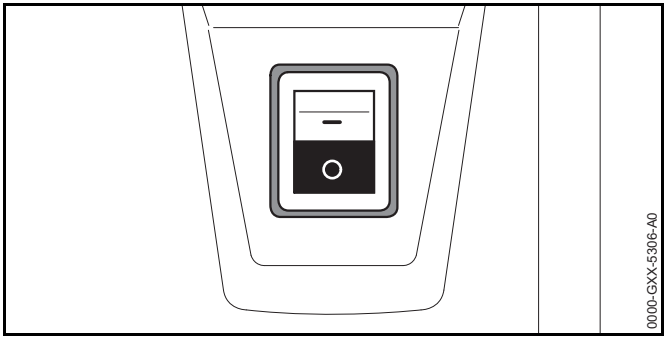

- Tuimelschakelaar in stand **0** plaatsen.

11 Met de hogedrukreiniger werken

11.1 Spuitpistool vasthouden en hanteren

- Het spuitpistool met een hand op de bedieningshandgreep zo vasthouden dat de duim om de handgreep valt.
- De spuitlans met de andere hand zo vasthouden dat de duim om de spuitlans valt.
- Sproeier op de grond richten.

11.2 De hendel van het spuitpistool indrukken en vergrendelen

Hendel van het spuitpistool indrukken

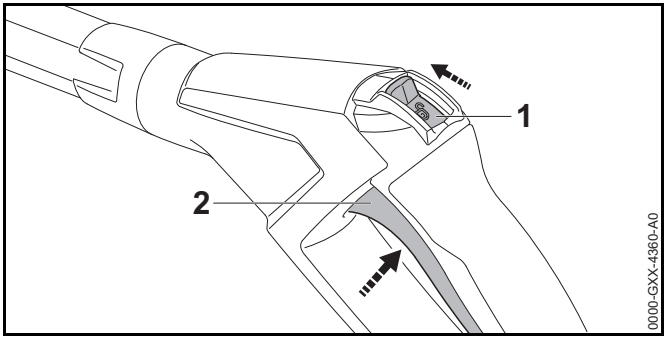

- Arrêteerhendel (1) in stand 🔓 schuiven.
- Hendel (2) indrukken en ingedrukt houden.
  De hogedrukpomp schakelt automatisch in en er stroomt water uit de sproeier.

Hendel van het spuitpistool vergrendelen

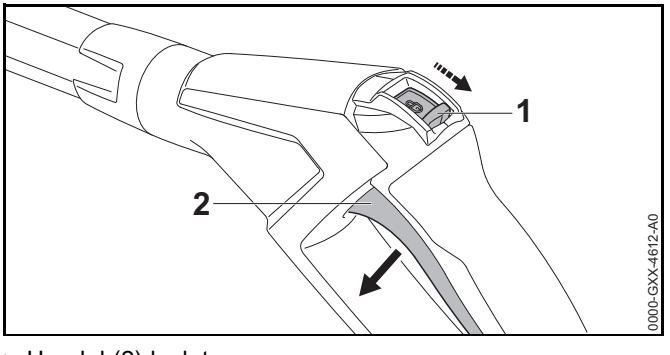

- Hendel (2) loslaten.
  De hogedrukpomp schakelt automatisch uit, en er stroomt geen water meer uit de sproeier. De hogedrukreiniger is nog steeds ingeschakeld.
- Arrêteerhendel (1) in stand 🔒 schuiven.

11.3 Reinigen

Afhankelijk van de toepassing kan met de volgende sproeiers worden gewerkt:

– Vlakstraalsproeier: de vlakstraalsproeier is geschikt voor het reinigen van grote vlakken.

– Rotorsproeier: de rotorsproeier is geschikt voor het verwijderen van hardnekkig vuil.

Er kan worden gewerkt vanaf een kleine afstand als er hardnekkig vuil moet worden verwijderd.

Er kan worden gewerkt vanaf een grotere afstand als de volgende oppervlakken moeten worden gereinigd:

– gespoten oppervlakken

– oppervlakken van hout

– oppervlakken van rubber

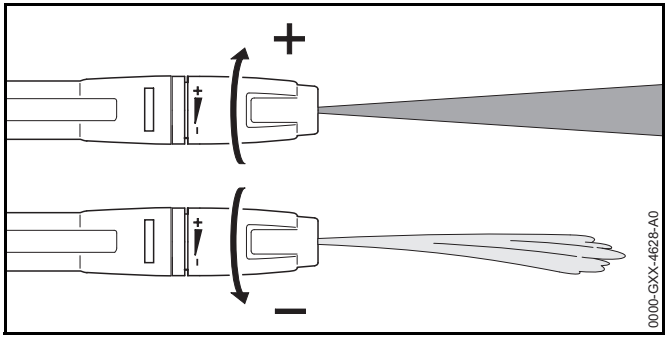

De vlakstraalsproeier kan worden ingesteld.

Als de vlakstraalsproeier in de richting **+** wordt gedraaid, loopt de werkdruk op.

Als de vlakstraalsproeier in de richting **–** wordt gedraaid, loopt de werkdruk terug.

► De waterstraal voor het begin van de reinigingswerkzaamheden op een onopvallende plek van het oppervlak richten en controleren dat het oppervlak niet wordt beschadigd.

► De afstand van de sproeier ten opzichte van het te reinigen oppervlak zo instellen dat het te reinigen oppervlak niet wordt beschadigd.

► De vlakstraalsproeier zo instellen dat het te reinigen oppervlak niet wordt beschadigd.

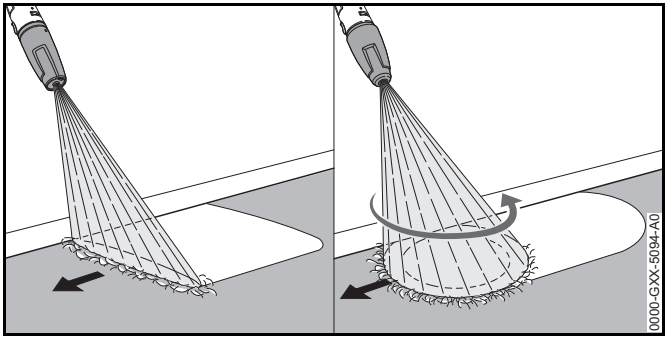

► De spuitinrichting gelijkmatig langs het te reinigen oppervlak bewegen.

► Langzaam en gecontroleerd in voorwaartse richting lopen.

11.4 Met reinigingsmiddelen werken

Reinigingsmiddelen kunnen de reinigende werking van het water versterken. De meegeleverde STIHL sproeiset moet worden gebruikt.

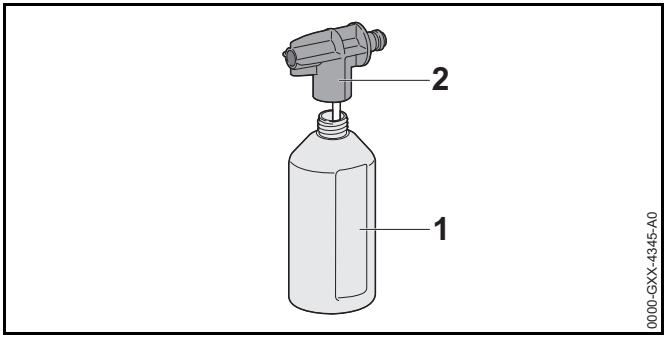

► Het reinigingsmiddel zo doseren en gebruiken als in de handleiding van het reinigingsmiddel staat beschreven.

► Flacon (1) met maximaal 500 ml reinigingsmiddel vullen.

- Spuitsproeier (2) op de flacon (1) draaien en handvast draaien.

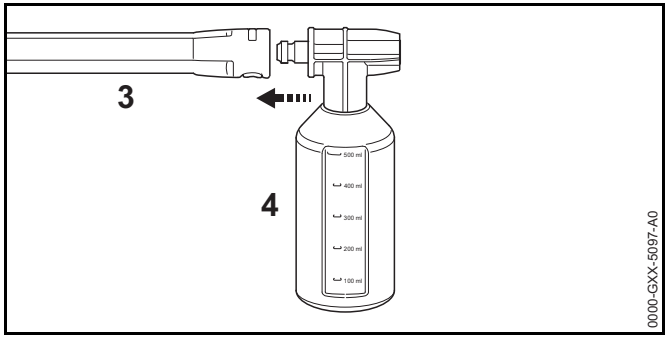

- Als er een sproeier op de spuitlans (3) is aangebracht: de sproeier verwijderen.
- Sproeiset (4) in de spuitlans (3) aanbrengen.
- Sterk vervuilde oppervlakken voor het reinigen inspuiten met water.
- De hendel van het spuitpistool indrukken en het reinigingsmiddel op het te reinigen oppervlak sproeien.
- Het reinigingsmiddel van beneden naar boven toe aanbrengen en niet laten opdrogen.
- De sproeiset verwijderen.
- De sproeier aanbrengen.
- Oppervlakken reinigen.

12 Na de werkzaamheden

12.1 Na de werkzaamheden

- Hogedrukreiniger uitschakelen en de netstekker uit de contactdoos trekken.
- Als de hogedrukreiniger is aangesloten op het waterleidingnet: de waterkraan dichtdraaien.
- Hendel van het spuitpistool indrukken.
  De waterdruk wordt afgebouwd.
- Hendel van het spuitpistool vergrendelen.
- Hogedrukreiniger loskoppelen van de waterbron.
- Waterslang loskoppelen.
- Hogedrukslang loskoppelen en het resterende water uit de hogedrukslang laten stromen.
- Sproeier en spuitlans wegnemen en schoonmaken.
- Spuitpistool loskoppelen en het resterende water uit het spuitpistool laten stromen.
- Hogedrukreiniger schoonmaken.

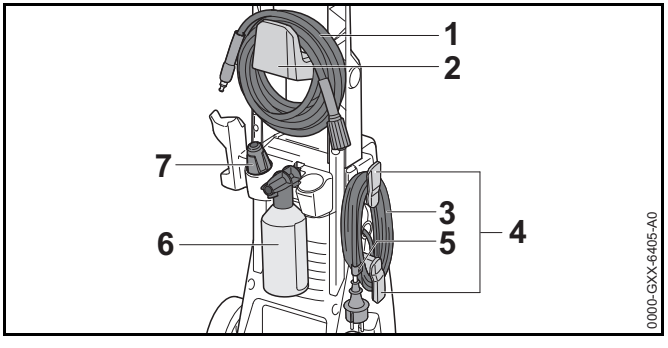

- Hogedrukslang (1) opwikkelen en op de houder (2) hangen.
- Aansluitkabel (3) op de houder (4) wikkelen.
- Aansluitkabel (3) bevestigen met de klem (5).
- Sproeiset (6) aanbrengen.
- Sproeier (7) aanbrengen.

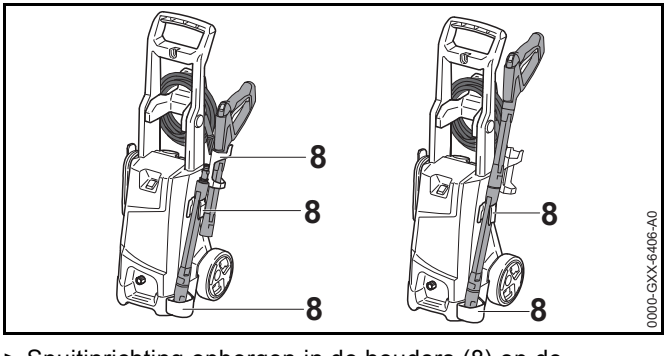

- Spuitinrichting opbergen in de houders (8) op de hogedrukreiniger.

12.2 De hogedrukreiniger beschermen met een antivriesmiddel

Als de hogedrukreiniger niet vorstvrij kan worden vervoerd of worden opgeslagen, moet de hogedrukreiniger worden beschermd met een antivriesmiddel op glycolbasis. Het antivriesmiddel voorkomt dat het water in de hogedrukreiniger bevriest en de hogedrukreiniger wordt beschadigd.

- Spuitlans verwijderen.
- Een zo kort mogelijke waterslang op de hogedrukreiniger aansluiten.
  Des te korter de waterslang is, des te minder antivriesmiddel nodig is.
- Het antivriesmiddel zo mengen als in de handleiding van het antivriesmiddel staat beschreven.
- Het antivriesmiddel in een schone bak vullen.
- De waterslang in de bak met antivriesmiddel dompelen.
- De hendel van het spuitpistool indrukken en ingedrukt houden.
- De hogedrukreiniger inschakelen.
- De hendel van het spuitpistool zolang ingedrukt houden tot er een gelijkmatige straal met antivriesmiddel uit het spuitpistool naar buiten stroomt en het spuitpistool op de bak richten.
- De hendel van het spuitpistool meerdere malen indrukken en weer loslaten.
- De hogedrukreiniger uitschakelen en de netstekker uit de contactdoos trekken.
- Het spuitpistool, de hogedrukslang en waterslang verwijderen en het antivriesmiddel in de bak laten lopen.
- Het antivriesmiddel volgens voorschrift en milieuvriendelijk opslaan of afvoeren.

13 Vervoeren

13.1 Hogedrukreiniger vervoeren

- Hogedrukreiniger uitschakelen en de netstekker uit de contactdoos trekken.
- Reinigingsmiddelreservoir legen of zo beveiligen dat dit niet kan omvallen en niet kan verschuiven.

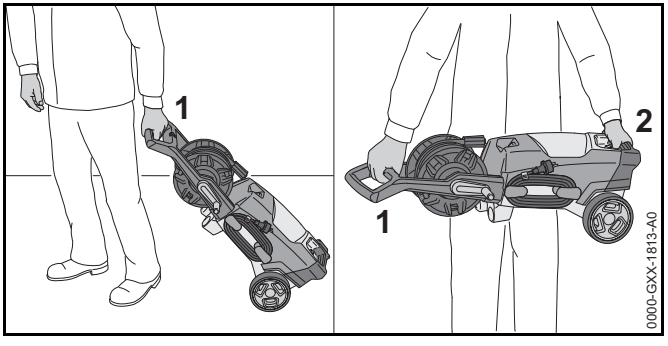

- Als de hogedrukreiniger wordt voortgetrokken: hogedrukreiniger aan de handgreep (1) voorttrekken.
- Als de hogedrukreiniger wordt gedragen: hogedrukreiniger aan de handgreep (1) en aan de transporthandgreep (2) dragen.
- Als de hogedrukreiniger in een auto wordt vervoerd, controleren dat aan de volgende voorwaarden wordt voldaan:
  - de hogedrukreiniger staat rechtop of ligt op de achterzijde.
  - De hogedrukreiniger is met spanbanden, riemen of een net beveiligd en kan niet omvallen en verschuiven.
  - Als de hogedrukreiniger niet vorstvrij kan worden vervoerd: de hogedrukreiniger beschermen met een antivriesmiddel.

14 Opslaan

14.1 Hogedrukreiniger opslaan

- De hogedrukreiniger uitschakelen en de netstekker uit de contactdoos trekken.
- De hogedrukreiniger zo opslaan, dat aan de volgende voorwaarden wordt voldaan:

– De hogedrukreiniger bevindt zich buiten het bereik van kinderen.
– De hogedrukreiniger is schoon en droog.
– De hogedrukreiniger bevindt zich in een gesloten ruimte.
– De hogedrukreiniger wordt blootgesteld aan temperaturen boven 0°C.
– Als de hogedrukreiniger niet vorstvrij kan worden opgeslagen: de hogedrukreiniger beschermen met een antivriesmiddel.

15 Reinigen

15.1 Hogedrukreiniger en toebehoren reinigen

► De hogedrukreiniger uitschakelen en de netstekker uit de contactdoos trekken.
► De hogedrukreiniger, hogedrukslang, het spuitpistool en toebehoren reinigen met een vochtige doek.
► Nippels en koppelingen op de hogedrukreiniger, hogedrukslang en het spuitpistool reinigen met een vochtige doek.

15.2 Sproeier en spuitlans reinigen

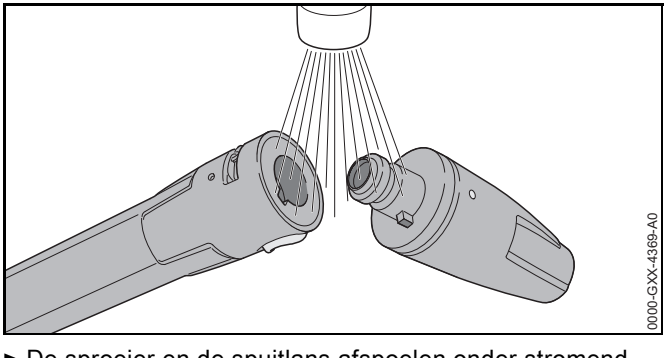

► De sproeier en de spuitlans afspoelen onder stromend water en droog wrijven met een doek.

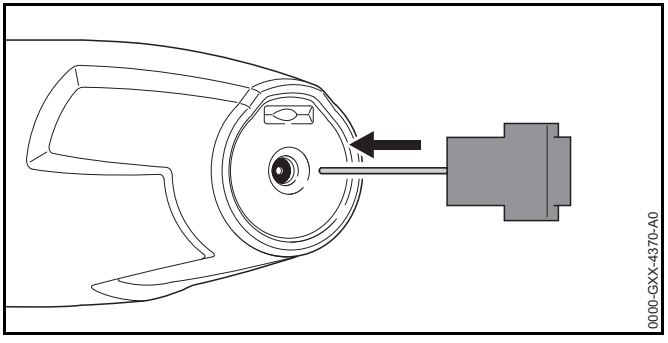

► Als de sproeier is verstopt: de sproeier reinigen met de reinigingsnaald.

15.3 Watertoevoerzeef schoonmaken

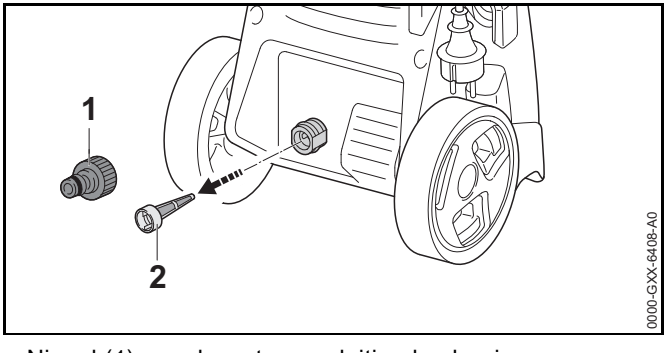

► Nippel (1) van de wateraansluiting losdraaien.
► Watertoevoerzeef (2) uit de wateraansluiting trekken.
► Watertoevoerzeef (2) onder stromend water afspoelen.
► Watertoevoerzeef (2) in de wateraansluiting aanbrengen.
► Nippel (1) erop draaien en handmatig vastdraaien.

15.4 Waterfilter reinigen

Het waterfilter moet voor het reinigen worden verwijderd.

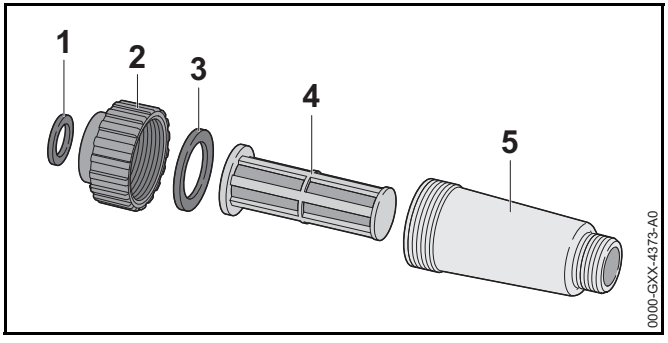

- O-ring (1) uit de wartelmoer (2) nemen.
- Wartelmoer (2) losschroeven van het filterhuis (5).
- O-ring (3) uit de wartelmoer (2) nemen.
- Filter (4) uit het filterhuis (5) nemen.
- O-ringen (1 en 3), wartelmoer (2) en filter (4) afspoelen onder stromend water.
- O-ringen (1 en 3) invetten met een armaturenvet.
- Waterfilter weer aanbrengen.

16 Onderhoud

16.1 Onderhoudsintervallen

Onderhoudsintervallen zijn afhankelijk van de omgevings- en werkomstandigheden. STIHL adviseert de volgende onderhoudsintervallen:

Maandelijks

- Watertoevoerzeef reinigen.

17 Repareren

17.1 Hogedrukreiniger repareren

De gebruiker kan de hogedrukreiniger en het toebehoren niet zelf repareren.

- Als de hogedrukreiniger of het toebehoren zijn beschadigd: de hogedrukreiniger of het toebehoren niet gebruiken en contact opnemen met een STIHL dealer.

18 Storingen opheffen

18.1 Storingen in de hogedrukreiniger opheffen

Storing	Oorzaak	Remedie
De hogedrukreiniger loopt niet aan, hoewel de hendel van het spuitpistool wordt ingedrukt.	De steker van de aansluitkabel of van de verlengkabel is niet aangesloten op de contactdoos.	► De steker van de aansluitkabel of de verlengkabel in de contactdoos steken.
	De installatie-automaat (zekering) of de aardlekschakelaar is geactiveerd. De stroomkring is elektrisch overbelast of defect.	► Oorzaak voor het activeren opzoeken en opheffen. De installatie-automaat (zekering) of de aardlekschakelaar inschakelen. ► Andere, in dezelfde stroomkring aangesloten stroomverbruikers uitschakelen.
	De contactdoos is te laag afgezekerd.	► De steker van de aansluitkabel aansluiten op een correct afgezekerde contactdoos, 📖 19.1.
	De verlengkabel heeft een verkeerde doorsnede.	► Een verlengkabel met een voldoende grote doorsnede gebruiken, 📖 19.2
	De verlengkabel is te lang.	► Een verlengkabel met de juiste lengte gebruiken, 📖 19.2
	De elektromotor is te warm.	► Hogedrukreiniger 5 minuten laten afkoelen. ► Sproeier schoonmaken.
De hogedrukreiniger loopt bij het inschakelen niet aan. De elektromotor bromt.	De netspanning is te laag.	► Hendel van het spuitpistool indrukken en ingedrukt houden en de hogedrukreiniger inschakelen. ► Andere, in dezelfde stroomkring aangesloten stroomverbruikers uitschakelen.
	De verlengkabel heeft een verkeerde doorsnede.	► Een verlengkabel met een voldoende grote doorsnede gebruiken, 📖 19.2
	De verlengkabel is te lang.	► Een verlengkabel met de juiste lengte gebruiken, 📖 19.2
De hogedrukreiniger schakelt tijdens het gebruik uit.	De steker van de aansluitkabel of van de verlengkabel werd uit de contactdoos getrokken.	► De steker van de aansluitkabel of de verlengkabel in de contactdoos steken.

Storing	Oorzaak	Remedie
	De installatie-automaat (zekering) of de aardlekschakelaar is geactiveerd. De stroomkring is elektrisch overbelast of defect.	► Oorzaak voor het activeren opzoeken en opheffen. De installatie-automaat (zekering) of de aardlekschakelaar inschakelen. ► Andere, in dezelfde stroomkring aangesloten stroomverbruikers uitschakelen.
	De contactdoos is te laag afgezekerd.	► De steker van de aansluitkabel aansluiten op een correct afgezekerde contactdoos, 📖 19.1.
	De elektromotor is te warm.	► Hogedrukreiniger 5 minuten laten afkoelen. ► Sproeier schoonmaken.
De hogedrukpomp schakelt meermaals in en uit, zonder dat de hendel van het spuitpistool wordt ingedrukt.	De hogedrukpomp, de hogedrukslang of de spuitinrichting zijn lek.	► Hogedrukreiniger door een STIHL dealer laten controleren.
De werkdruk schommelt of valt terug.	Er is een watertekort.	► De waterkraan geheel opendraaien. ► Controleren dat er een voldoende grote waterhoeveelheid beschikbaar is.
	De sproeier is verstopt.	► Sproeier schoonmaken.
	De watertoevoerzeef of het waterfilter zijn verstopt.	► Watertoevoerzeef en waterfilter schoonmaken.
	De hogedrukpomp, de hogedrukslang of de spuitinrichting zijn lek of defect.	► Hogedrukreiniger door een STIHL dealer laten controleren.
De waterstraal heeft een gewijzigde vorm.	De sproeier is verstopt.	► Sproeier schoonmaken.
	De sproeier is versleten.	► Sproeier vervangen.
Extra reinigingsmiddel wordt niet aangezogen.	De flacon is leeg.	► Flacon vullen met reinigingsmiddel.
	De sproeier van de sproeiset is verstopt.	► Sproeier van de sproeiset schoonmaken.
De aansluitingen op de hogedrukreiniger, hogedrukslang, het spuitpistool of de spuitlans kunnen slechts moeizaam aan elkaar worden gekoppeld.	De afdichtingen van de aansluitingen zijn niet ingevet.	► De afdichtingen invetten. 📖 18.2

18.2 O-ringen invetten

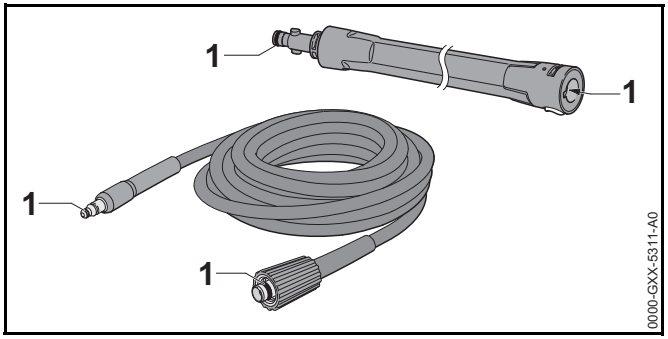

► O-ringen (1) invetten met een armaturenvet.

19 Technische gegevens

19.1 Hogedrukreiniger STIHL RE 90

Uitvoering 100V/50-60 Hz

- Zekering (karakteristiek "C" of "K"): 15 A
- Opgenomen vermogen: 1,45 kW
- Elektrische beschermklasse: II
- Elektrische beschermgraad: IPX5 (Bescherming tegen waterstralen uit alle richtingen)
- Werkdruk (p): 6,7 MPa (67 bar)
- Max. toegestane druk (p max.): 10 MPa (100 bar)
- Maximale watertoevoerdruk (p in max.): 1 MPa (10 bar)
- Maximaal waterdebiet (Q max.): 7,4 l/min (444 l/u)
- Maximale zuighoogte: 0,5 m
- Maximale watertemperatuur tijdens drukbedrijf (t in max): 40 °C
- Maximale watertemperatuur tijdens zuigbedrijf: 20 °C
- Afmetingen
  - Lengte: 290 mm
  - Breedte: 330 mm
  - Hoogte: 860 mm
- Lengte van de hogedrukslang: 6 m
- Gewicht (m) met aangebouwde accessoires: 9,0 kg

Uitvoering 127 V / 60 Hz

- Zekering (karakteristiek "C" of "K"): 15 A
- Opgenomen vermogen: 1,5 kW
- Elektrische beschermklasse: II
- Elektrische beschermgraad: IPX5 (Bescherming tegen waterstralen uit alle richtingen)
- Werkdruk (p): 7,2 MPa (72 bar)
- Max. toegestane druk (p max.): 10 MPa (100 bar)
- Maximale watertoevoerdruk (p in max.): 1 MPa (10 bar)
- Maximaal waterdebiet (Q max.): 7,4 l/min (444 l/u)
- Maximale zuighoogte: 0,5 m
- Maximale watertemperatuur tijdens drukbedrijf (t in max): 40 °C
- Maximale watertemperatuur tijdens zuigbedrijf: 20 °C
- Afmetingen
  - Lengte: 290 mm
  - Breedte: 330 mm
  - Hoogte: 860 mm
- Lengte van de hogedrukslang: 6 m
- Gewicht (m) met aangebouwde accessoires: 8,8 kg

Uitvoering 220 V / 50 Hz

- Zekering (karakteristiek "C" of "K"): 10 A
- Opgenomen vermogen: 1,8 kW
- Elektrische beschermklasse: II
- Elektrische beschermgraad: IPX5 (Bescherming tegen waterstralen uit alle richtingen)
- Werkdruk (p): 10 MPa (100 bar)

- Max. toegestane druk (p max.): 12 MPa (120 bar)
- Maximale watertoevoerdruk (p in max.): 1 MPa (10 bar)
- Maximaal waterdebiet (Q max.): 8,6 l/min (516 l/u)
- Maximale zuighoogte: 0,5 m
- Maximale watertemperatuur tijdens drukbedrijf (t in max): 40 °C
- Maximale watertemperatuur tijdens zuigbedrijf: 20 °C
- Afmetingen
  - Lengte: 290 mm
  - Breedte: 330 mm
  - Hoogte: 860 mm
- Lengte van de hogedrukslang: 6 m
- Gewicht (m) met aangebouwde accessoires: 9,7 kg

Uitvoering 220 V tot 240 V/50 Hz

- Zekering (karakteristiek "C" of "K"): 10 A
- Opgenomen vermogen: 1,8 kW
- Elektrische beschermklasse: II
- Elektrische beschermgraad: IPX5 (Bescherming tegen waterstralen uit alle richtingen)
- Werkdruk (p): 10 MPa (100 bar)
- Max. toegestane druk (p max.): 12 MPa (120 bar)
- Maximale watertoevoerdruk (p in max.): 1 MPa (10 bar)
- Maximaal waterdebiet (Q max.): 8,3 l/min (500 l/h) tot 8,6 l/min (516 l/h)
- Maximale zuighoogte: 0,5 m
- Maximale watertemperatuur tijdens drukbedrijf (t in max): 40 °C
- Maximale watertemperatuur tijdens zuigbedrijf: 20 °C
- Afmetingen
  - Lengte: 290 mm
  - Breedte: 330 mm
  - Hoogte: 860 mm
- Lengte van de hogedrukslang: 6 m
- Gewicht (m) met aangebouwde accessoires: 9,7 kg tot 9,8 kg

Uitvoering 240 V / 50 Hz

- Zekering (karakteristiek "C" of "K"): 10 A
- Opgenomen vermogen: 1,8 kW
- Elektrische beschermklasse: II
- Elektrische beschermgraad: IPX5 (Bescherming tegen waterstralen uit alle richtingen)
- Werkdruk (p): 10 MPa (100 bar)
- Max. toegestane druk (p max.): 12 MPa (120 bar)
- Maximale watertoevoerdruk (p in max.): 1 MPa (10 bar)
- Maximaal waterdebiet (Q max.): 8,3 l/min (500 l/u)
- Maximale zuighoogte: 0,5 m
- Maximale watertemperatuur tijdens drukbedrijf (t in max): 40 °C
- Maximale watertemperatuur tijdens zuigbedrijf: 20 °C
- Afmetingen
  - Lengte: 290 mm
  - Breedte: 330 mm
  - Hoogte: 860 mm
- Lengte van de hogedrukslang: 6 m
- Gewicht (m) met aangebouwde accessoires: 9,8 kg

19.2 Verlengkabels

Als gebruik wordt gemaakt van een verlengkabel, moet deze voorzien zijn van een aardedraad en de aders, afhankelijk van de spanning en de lengte van de verlengkabel, moeten minimaal de volgende doorsnede hebben:

220 V tot 240 V

- Kabellengte tot 20 m: AWG 15/1,5 mm²
- Kabellengte 20 m tot 50 m: AWG 13/2,5 mm²

100 V tot 127 V

– Kabellengte tot 10 m: AWG 14/2,0 mm²

– Kabellengte 10 m tot 30 m: AWG 12/3,5 mm²

19.3 Geluids- en trillingswaarden

De K-waarde voor het geluiddrukniveau bedraagt 3 dB(A). De K-waarde voor het geluidvermogensniveau bedraagt 3 dB(A). De K-waarde voor de trillingswaarden bedraagt 1,5 m/s².

– Geluiddrukniveau L_{pA} gemeten volgens EN 60335-2-79:
  – 220 V tot 240 V/50 Hz uitvoering: 80 dB(A)
  – 220 V/50 Hz uitvoering: 80 dB(A)
  – 127 V/60 Hz uitvoering: 80 dB(A)
  – 100 V/50-60 Hz uitvoering: 80 dB(A)
  – 240 V/50 Hz uitvoering: 80 dB(A)

– Geluidvermogensniveau L_{wA} gemeten volgens EN 60335-2-79:
  – 220 V tot 240 V/50 Hz uitvoering: 88 dB(A)
  – 220 V/50 Hz uitvoering: 88 dB(A)
  – 127 V/60 Hz uitvoering: 88 dB(A)
  – 100 V/50-60 Hz uitvoering: 88 dB(A)
  – 240 V/50 Hz uitvoering: 88 dB(A)

– Trillingswaarde a_h gemeten volgens EN 60335-2-79, spuitpistool: $\leq$ 2,5 m/s².

Informatie m.b.t. de arbo-wetgeving voor wat betreft trillingen 2002/44/EG staat onder www.stihl.com/vib weergegeven.

19.4 REACH

REACH staat voor een EG voorschrift voor de registratie, classificatie en vrijgave van chemicaliën.

Informatie met betrekking tot het voldoen aan het REACH-voorschrift is onder www.stihl.com/reach weergegeven.

20 Onderdelen en toebehoren

20.1 Onderdelen en toebehoren

STIHL® Deze symbolen kenmerken de originele STIHL onderdelen en het originele STIHL toebehoren.

STIHL adviseert alleen originele STIHL onderdelen en origineel STIHL toebehoren te gebruiken.

Originele STIHL onderdelen en origineel STIHL toebehoren zijn leverbaar via de STIHL dealer.

21 Milieuverantwoord afvoeren

21.1 Hogedrukreiniger verschroten

Informatie betreffende het milieuvriendelijk verwerken/afvoeren is verkrijgbaar bij de STIHL dealer.

► Hogedrukreiniger, hogedrukslang, sproeiers, toebehoren en verpakking volgens voorschrift en milieuvriendelijk afvoeren.

22 EU-conformiteitsverklaring

22.1 Hogedrukreiniger STIHL RE 90

ANDREAS STIHL AG & Co. KG
Badstraße 115
D-71336 Waiblingen
Duitsland

verklaart als enige verantwoordelijke, dat

– Constructie: hogedrukreiniger

– Fabrieksmerk: STIHL

– Type: RE 90

– Serie-identificatie: 4951

voldoet aan de betreffende bepalingen van de richtlijnen 2011/65/EU, 2006/42/EG, 2014/30/EU en in overeenstemming met de ten tijde van de productiedatum geldende versies van de volgende normen is ontwikkeld en geproduceerd: EN 55014-1, EN 55014-2, EN 60335-1, EN 60335-2-79, EN 61000-3-2, EN 61000-3-11.

Voor het bepalen van het gemeten en het gegarandeerde geluidvermogensniveau werd volgens richtlijn 2000/14/EG, bijlage V, onder toepassing van de norm ISO 3744 gehandeld.

– Gemeten geluidvermogensniveau: 88 dB(A)

– Gegarandeerd geluidvermogensniveau: 91 dB(A)

De technische documentatie wordt bij de productgoedkeuring van ANDREAS STIHL AG & Co. KG bewaard.

Het productiejaar, het productieland en het machinenummer staan vermeld op de hogedrukreiniger.

Waiblingen, 25-04-2018

ANDREAS STIHL AG & Co. KG

Bij volmacht

Thomas Elsner, Hoofd productmanagement en services

0458-814-9621-A

INT1

D GB F I NL

www.stihl.com

0458-814-9621-A