PLAYGROUND
MY SPACE XL

(477 x 251 x h305cm)

01345_04082015

INSTALLATION INSTRUCTIONS

PLAC ZABAW
MY SPACE XL

(477 x 251 x h305cm)

01345_04082015

INSTRUKCJA MONTAŻU

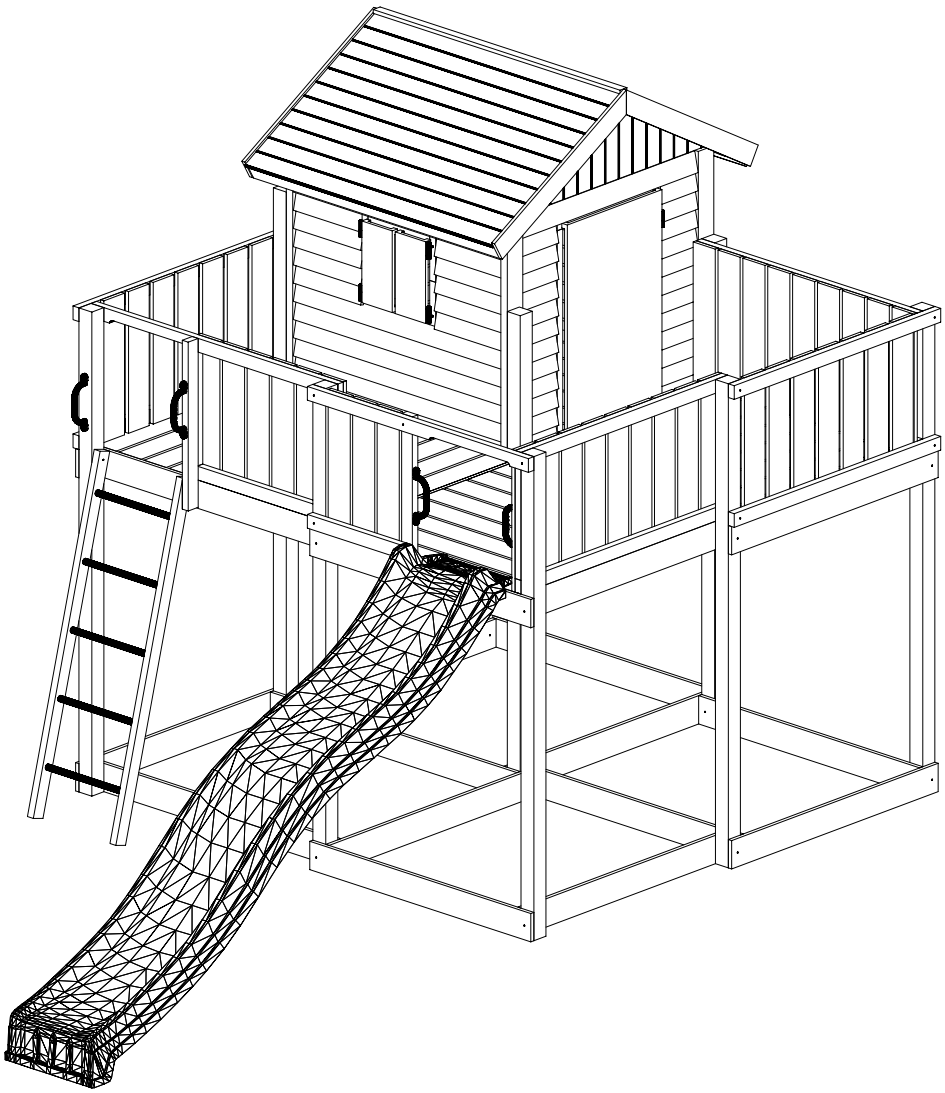

WARNINGS!

Only for home use.

Dedicated for external use only.

Not suitable for children under 3 years old.

Risk of falling down and/or hitting.

Maximum user weight is up to 50 kg.

Maximum number of users staying on the playground at the same time: 11.

OSTRZEŻENIA!

Tylko do użytku domowego.

Przeznaczony do użytku na zewnątrz.

Nie przeznaczony dla dzieci poniżej 3 roku życia.

Niebezpieczeństwo upadku i/lub uderzenia.

Maksymalna waga użytkownika to 50 kg.

Maksymalna liczba użytkowników przebywających na placu zabaw w tym samym czasie: 11.

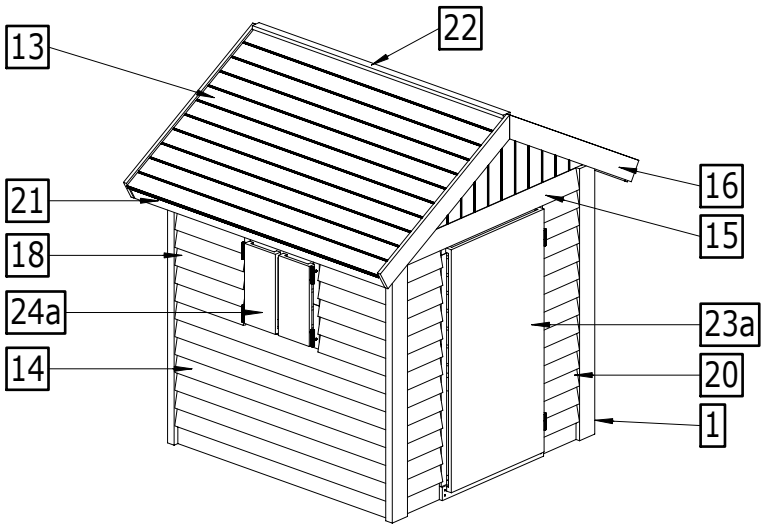

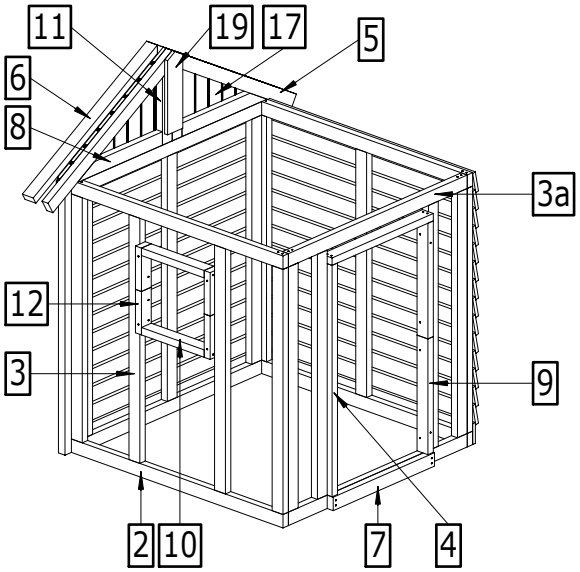

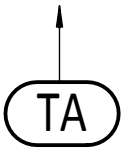

TA x2
00465

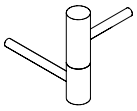

ZD x 6
00338

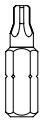

TX25
00190
x1

Ø5,5
01372
x1

H-1

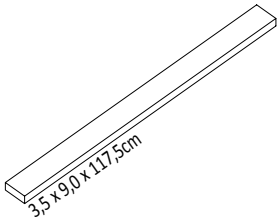

H-2a

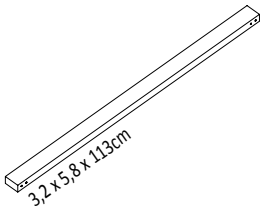

H-3

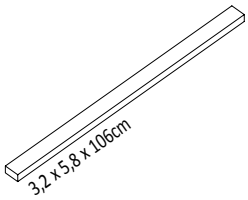

H-3a

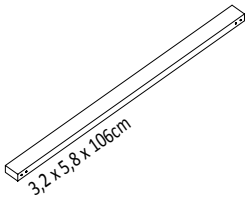

H-4a

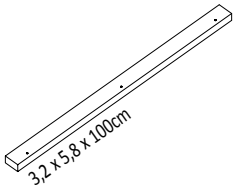

H-5

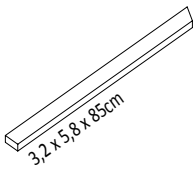

H-6

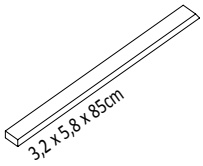

H-7a

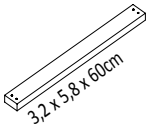

H-9a

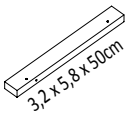

H-10

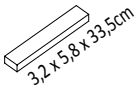

H-12a

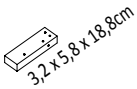

H-13

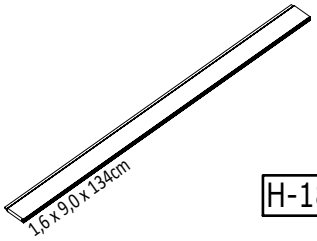

H-14

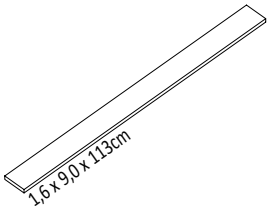

H-15

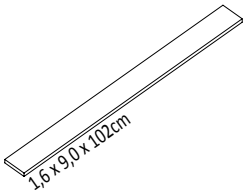

H-16

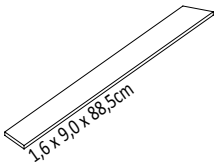

H-17

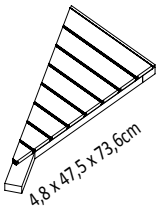

H-18

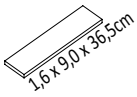

H-19

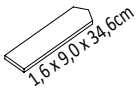

H-20

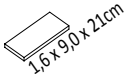

H-1	35x90x1175mm	4
H-2a	32x58x1130mm	4
H-3	32x58x1060mm	14
H-3a	32x58x1060mm	4
H-4a	32x58x1000mm	1
H-5	32x58x850mm	2
H-6	32x58x850mm	4
H-7a	32x58x600mm	2
H-9a	32x58x500mm	2
H-10	32x58x335mm	2
H-12a	32x58x187mm	4
H-13	16x90x1340mm	22
H-14	16x90x1130mm	25
H-15	16x90x1020mm	18
H-16	16x90x885mm	4
H-18	16x90x365mm	10
H-19	16x90x345mm	2
H-20	16x90x210mm	28
H-21	16x70x1340mm	2
H-22	16x35x1340mm	1
H-23a	15x550x1050mm	1
H-24a	15x165x345mm	2
H-17	półszczyt	4

H-21

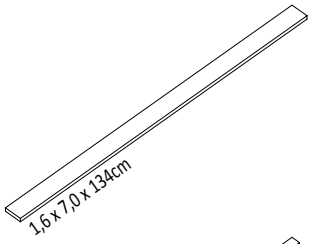

H-22

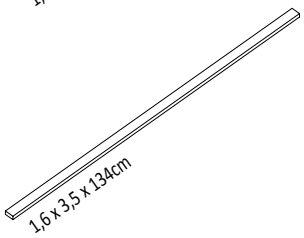

H-23a

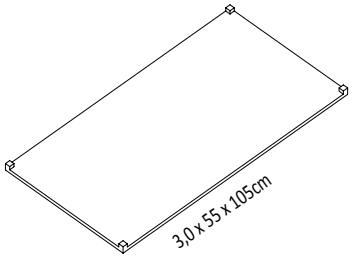

H-24a

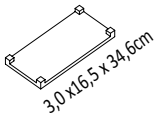

W80 x266

W40 x828

W20 x14

T80 x72

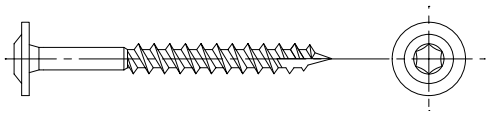

T60 x20

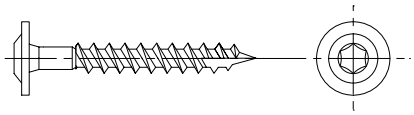

S50 x16

L11 x16

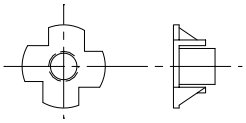

P17 x24

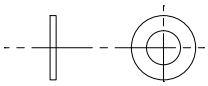

OS1 x66

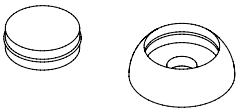

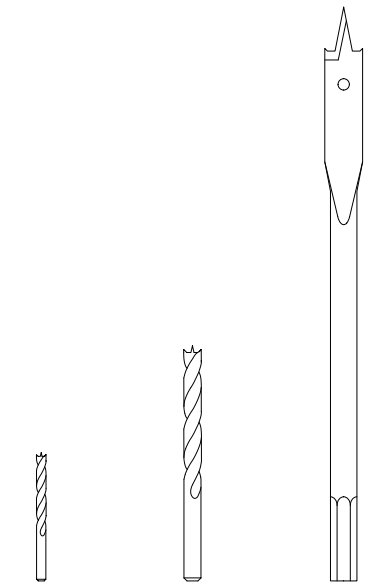

Ø3 00239 x1

Ø5,5 01372 x1

Ø10 00188 x1

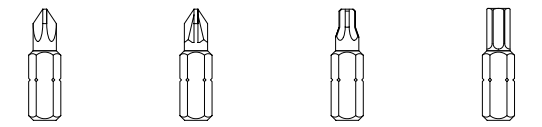

PH3 00068 x1

PZ2 00241 x1

TX25 00190 x1

TX40 00242 x1

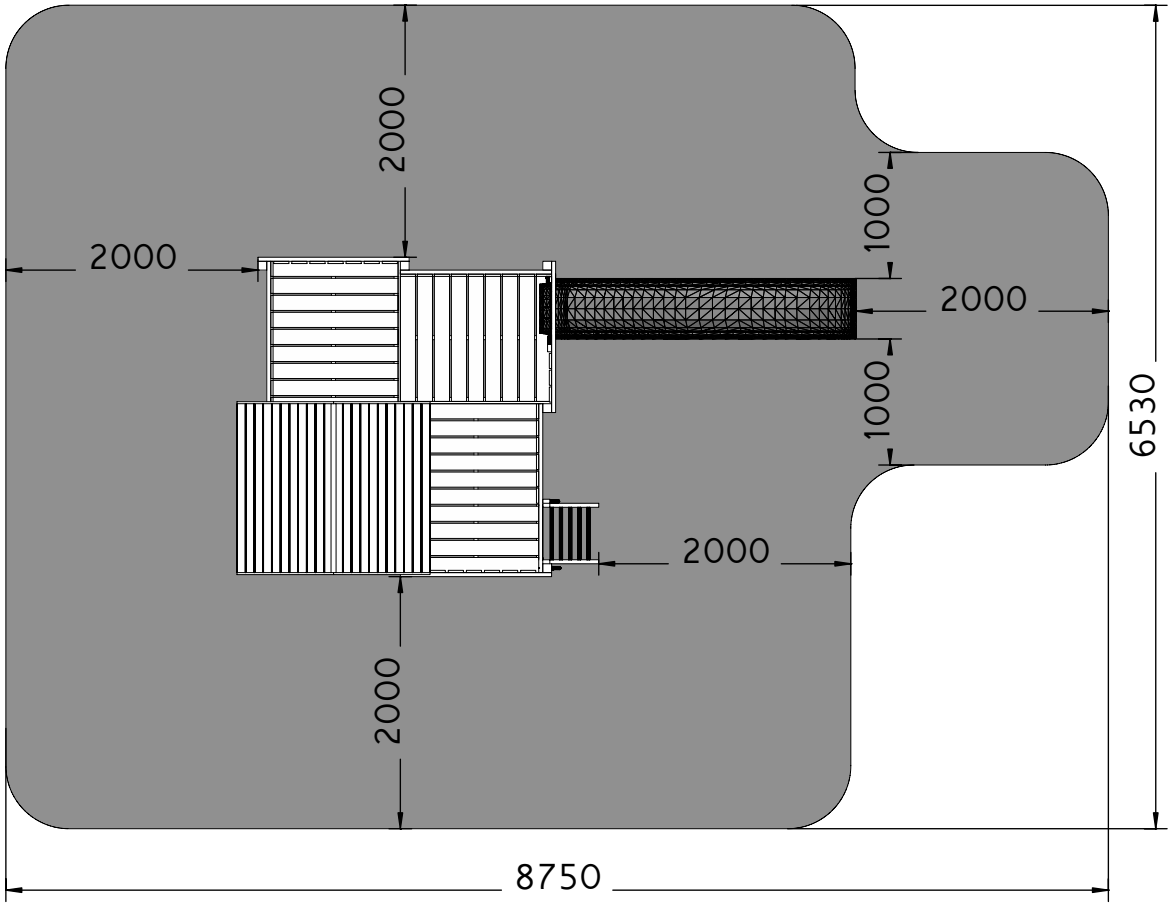
2000
2000
1000
2000
1000
6530
2000
2000
8750

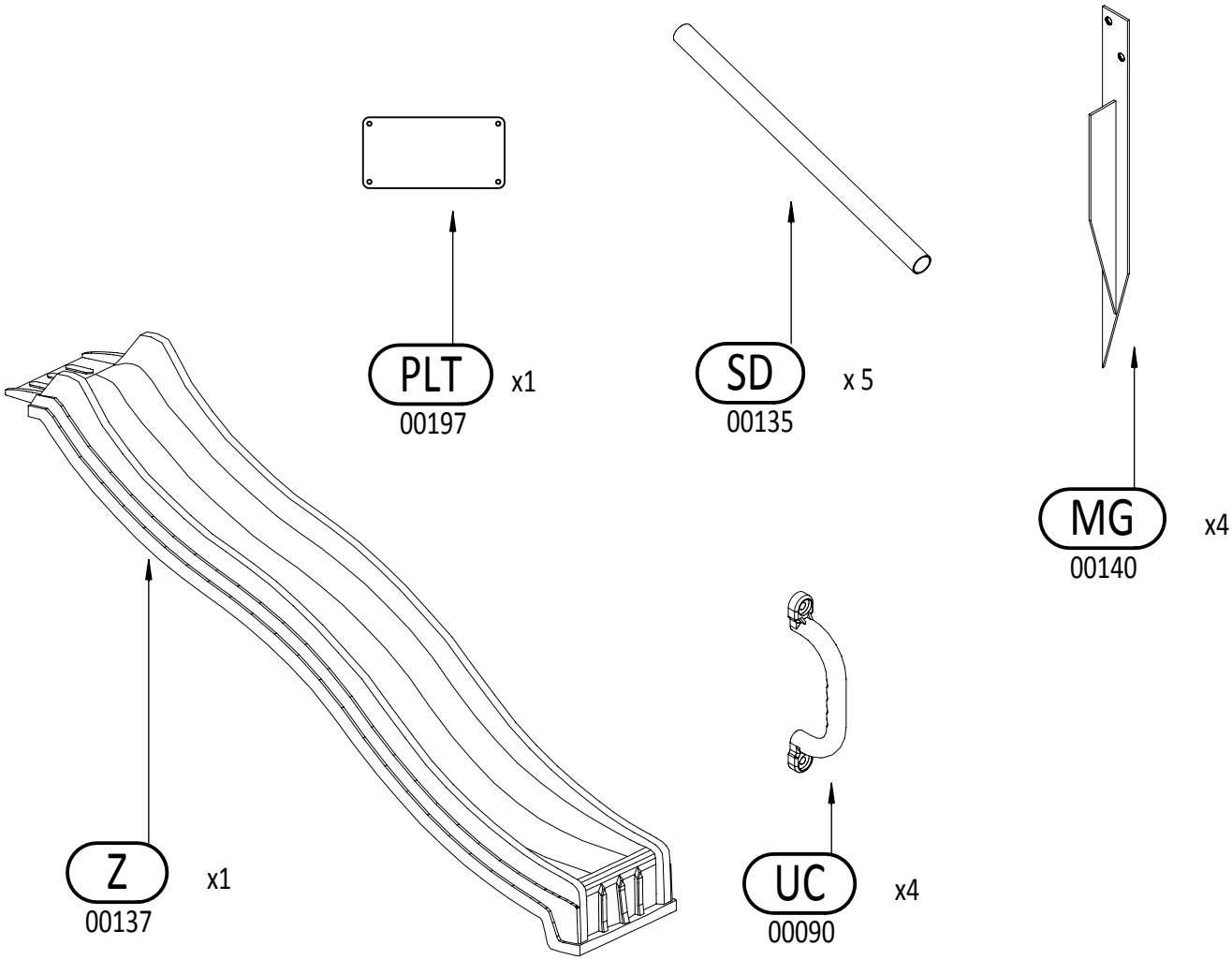
PLT x1
00197
SD x 5
00135
MG x4
00140
Z x1
00137
UC x4
00090

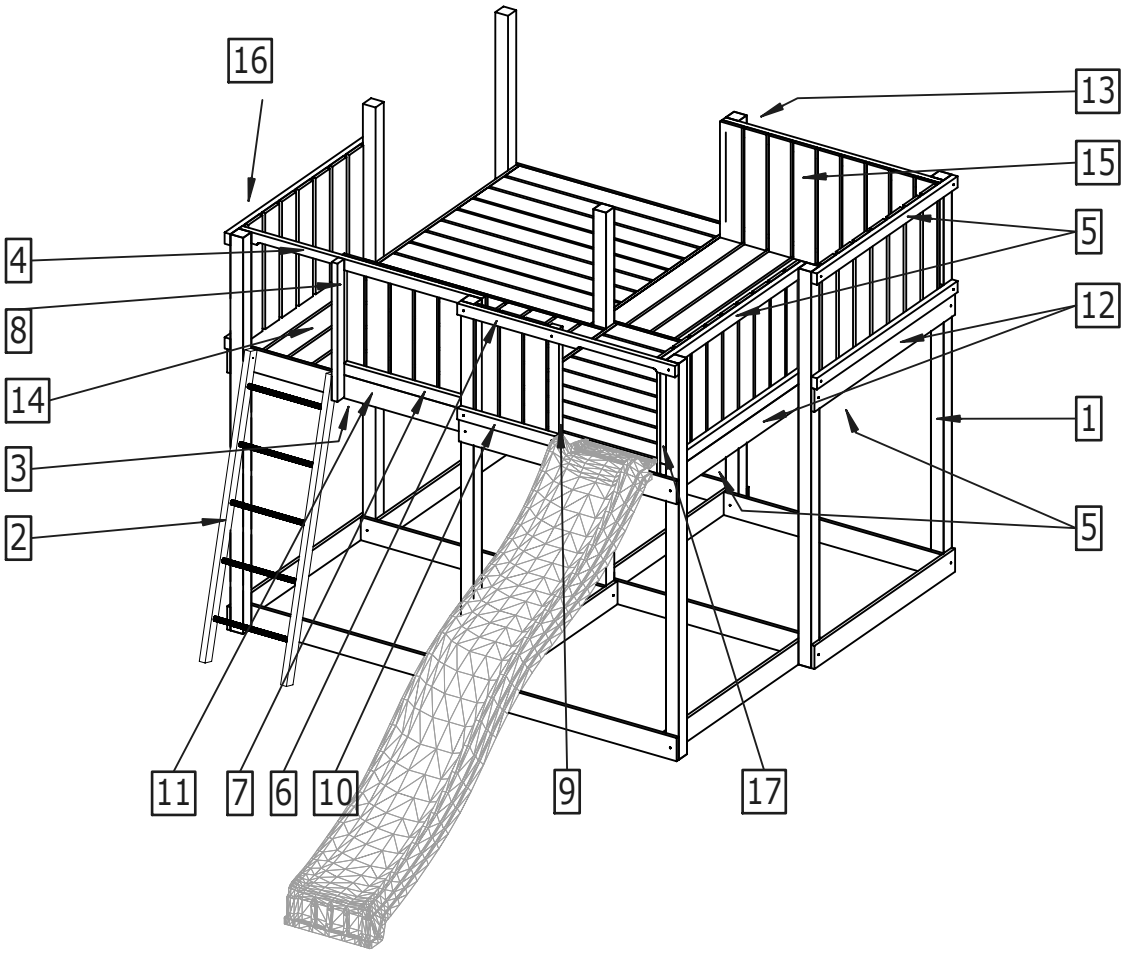
16
13
15
5
4
8
12
14
1
3
2
5
11
7
6
10
9
17

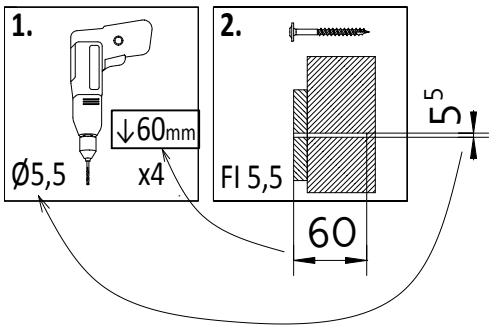
1.
↓60mm
Ø5,5
x4
2.
Fl 5,5
5
60

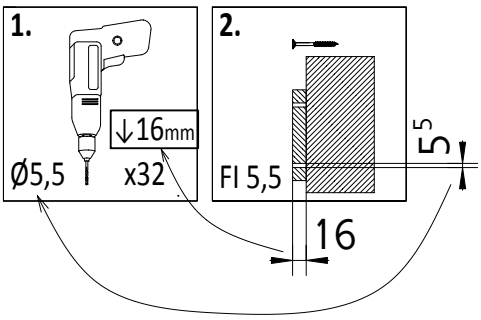
1.
↓16mm
Ø5,5
x32
2.
Fl 5,5
5
16

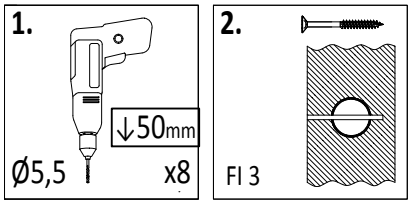
1.
↓50mm
Ø5,5
x8
2.
Fl 3

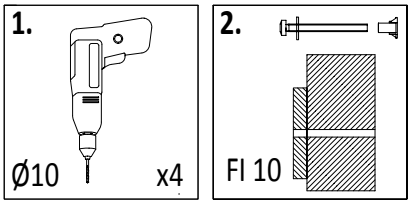
1.
Ø10
x4
2.
Fl 10

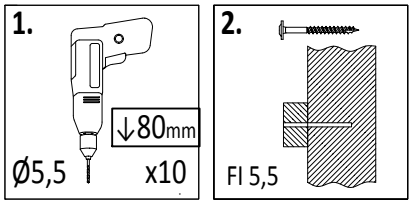
1.
↓80mm
Ø5,5
x10
2.
Fl 5,5

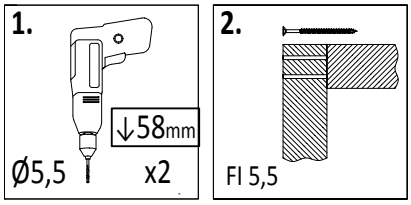
1.
↓58mm
Ø5,5
x2
2.
Fl 5,5

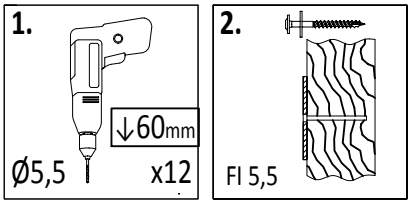
1.
↓60mm
Ø5,5
x12
2.
Fl 5,5

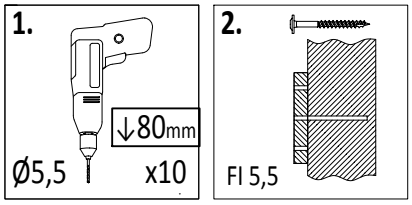
1.
↓80mm
Ø5,5
x10
2.
Fl 5,5

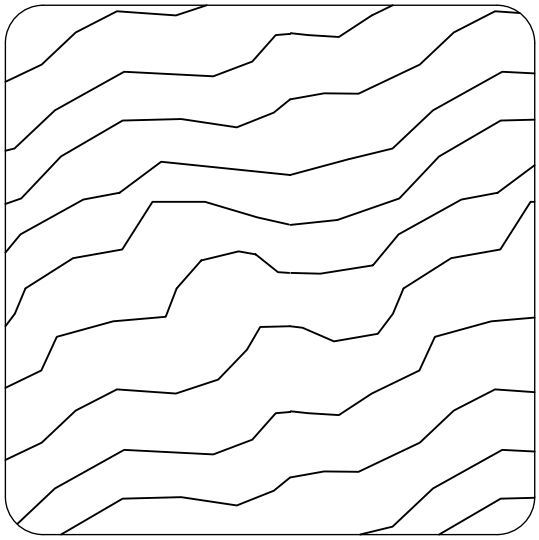

7,0 x 7,0 cm

Lp.	Wymiary [mm]	szt.
P -1	70x70x2250mm	2
P -2	70x70x2050mm	7

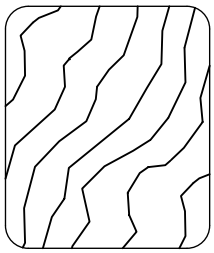

2,7 x 3,2 cm

Lp.	Wymiary [mm]	szt.
P-15a	27x32x542mm	1
P-16a	27x32x484mm	4

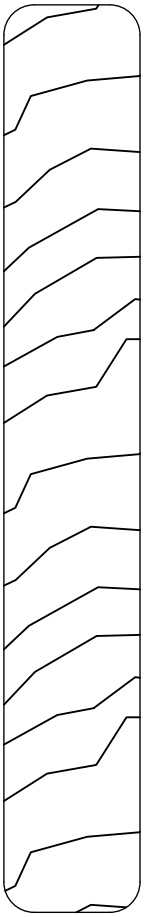

1,8 x 12,0 cm

Lp.	Wymiary [mm]	szt.
P-10a	18x120x1340mm	6
P-11a	18x120x1200mm	18
P-12	18x120x1164mm	9
P-13	18x120x1024mm	28
P-14	18x120x600mm	41

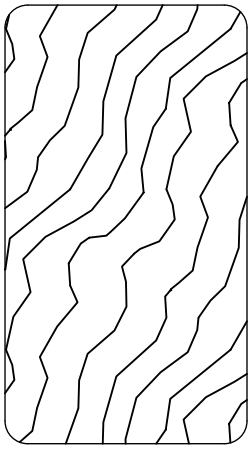

3,2 x 5,8 cm

Lp.	Wymiary [mm]	szt.
P-3a	32x58x1500mm	2
P-4	32x58x1340mm	3
P-4a	32x58x1340mm	1
P-5	32x58x1200mm	9
P-5a	32x58x1200mm	4
P-5b	32x58x1200mm	4
P-5c	32x58x1200mm	1
P-6a	32x58x790mm	1
P-7	32x58x715mm	1
P-8	32x58x600mm	1
P-9a	32x58x540mm	1

P-1

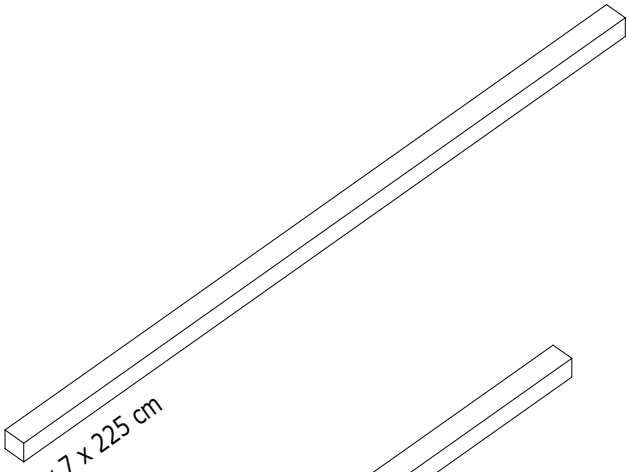

P-2

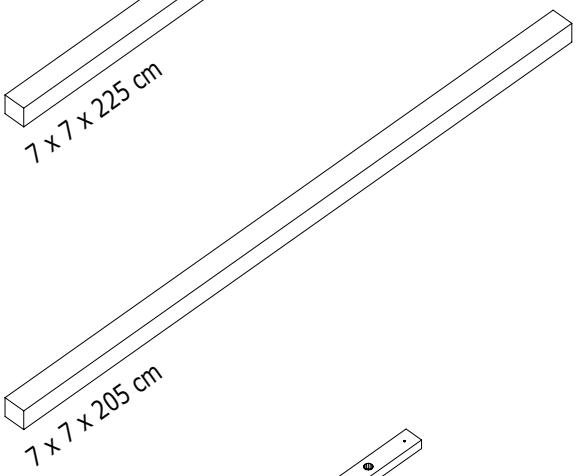

P-3a

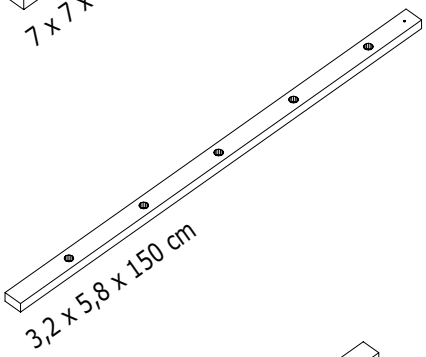

P-4

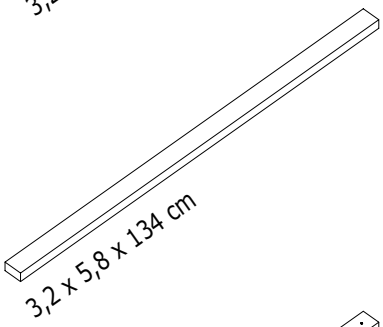

P-4a

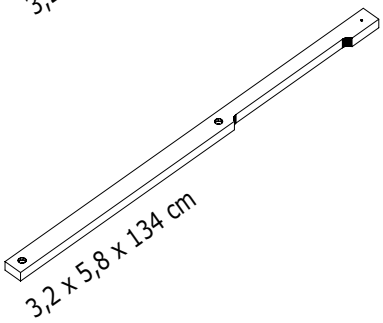

P-5

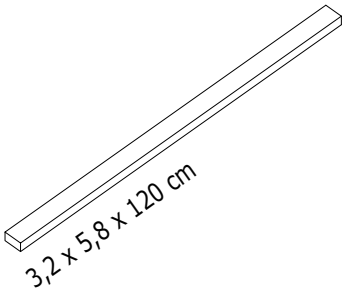

P-5a

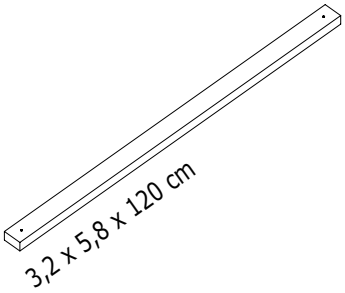

P-5b

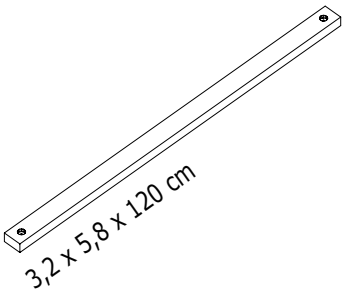

P-5c

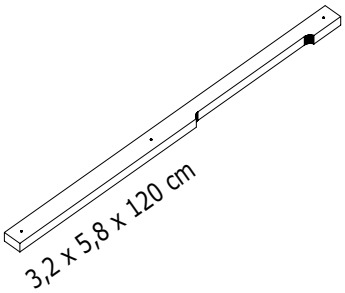

P-6a

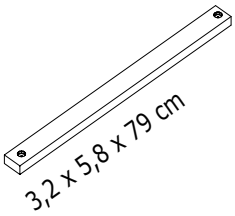

P-7

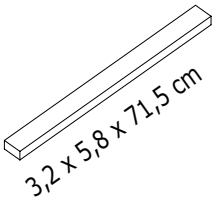

P-8

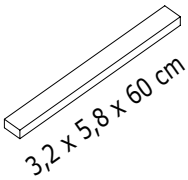

P-9a

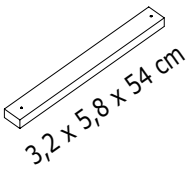

P-10a

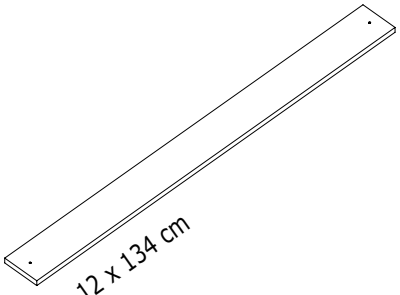

P-11a

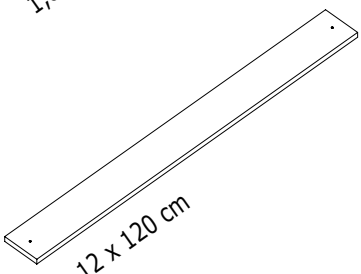

P-12

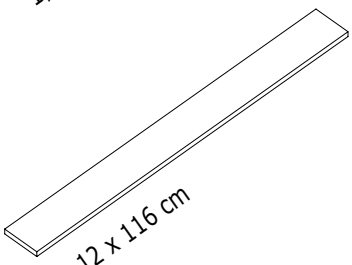

P-13

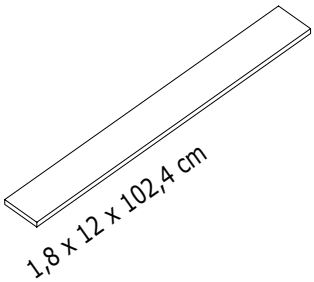

P-14

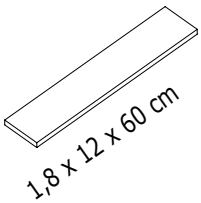

P-15a

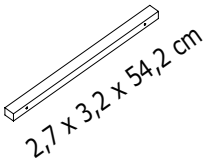

P-16a

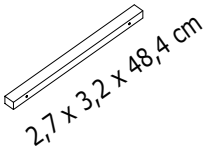

01

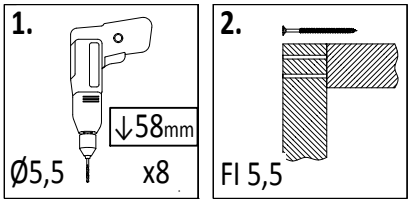

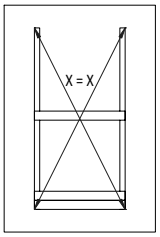

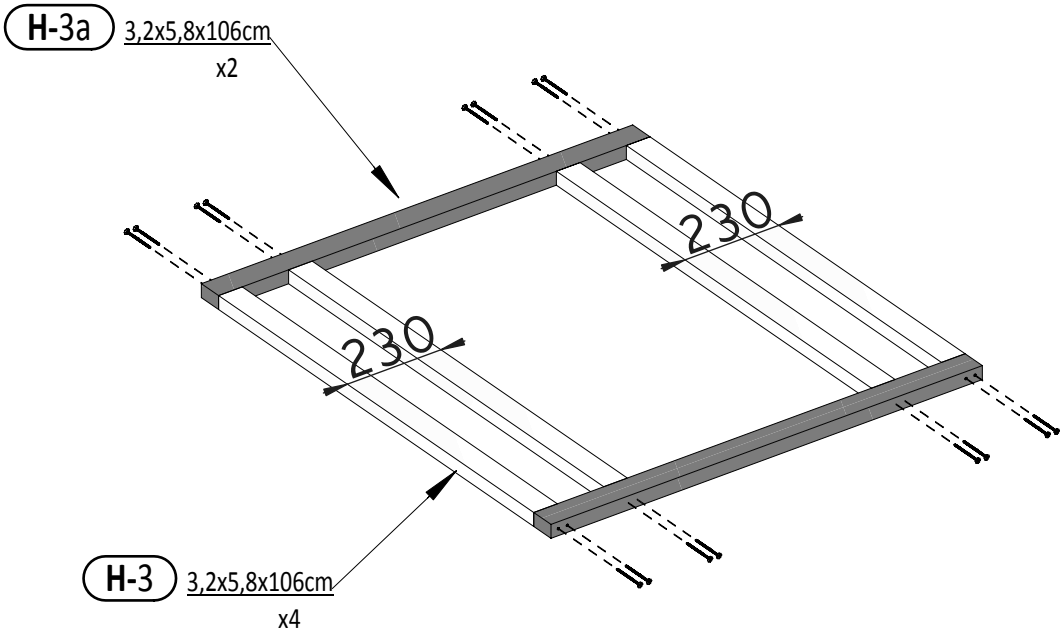

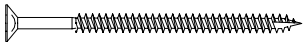

W80 x16

02

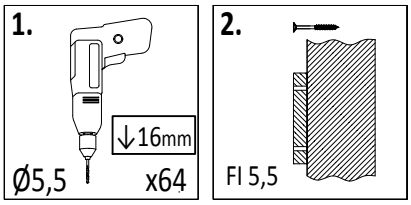

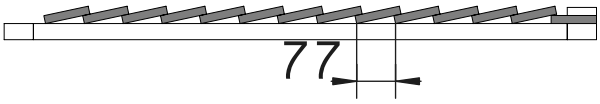

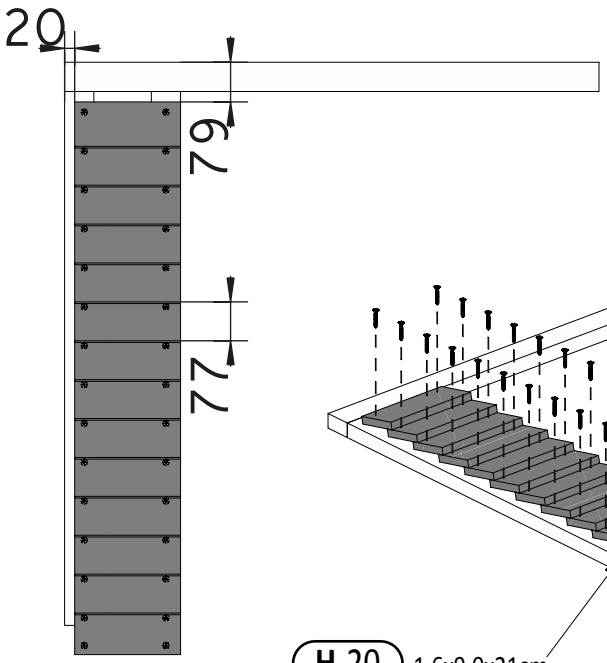

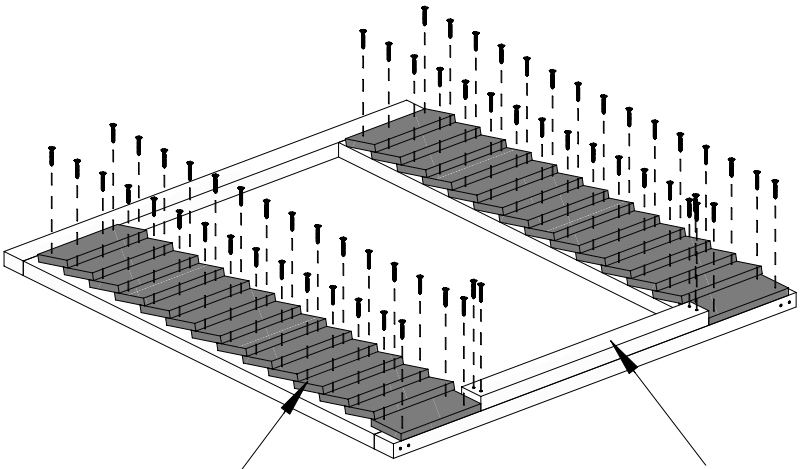

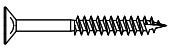

W40 x64

H-20 1,6x9,0x21cm
x28

H-7a 3,2x5,8x60cm
x1

Zgodne z normą PN-EN 71 stosuj zalecenia producenta odnośnie odległości oraz metody mocowania poszczególnych elementów

In compliance with the standard PN-EN 71, apply guidelines of the producer in relation to distances and methods of fastening individual elements

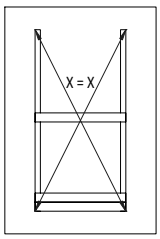

03

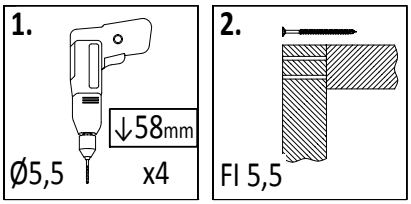

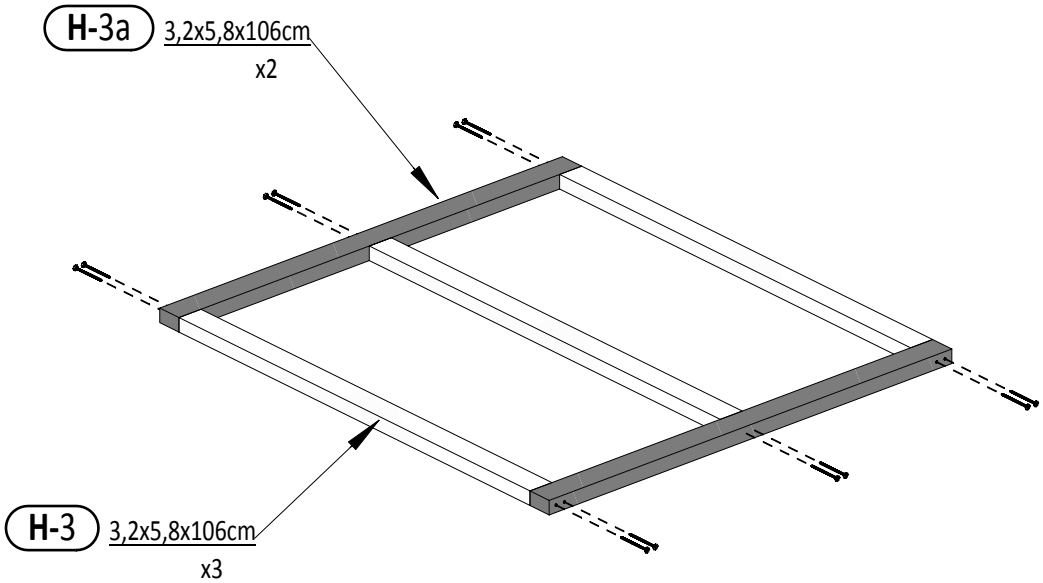

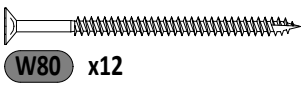

04

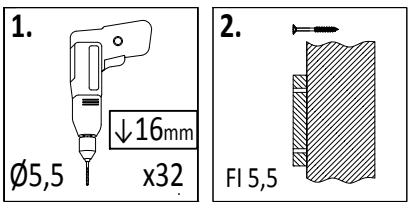

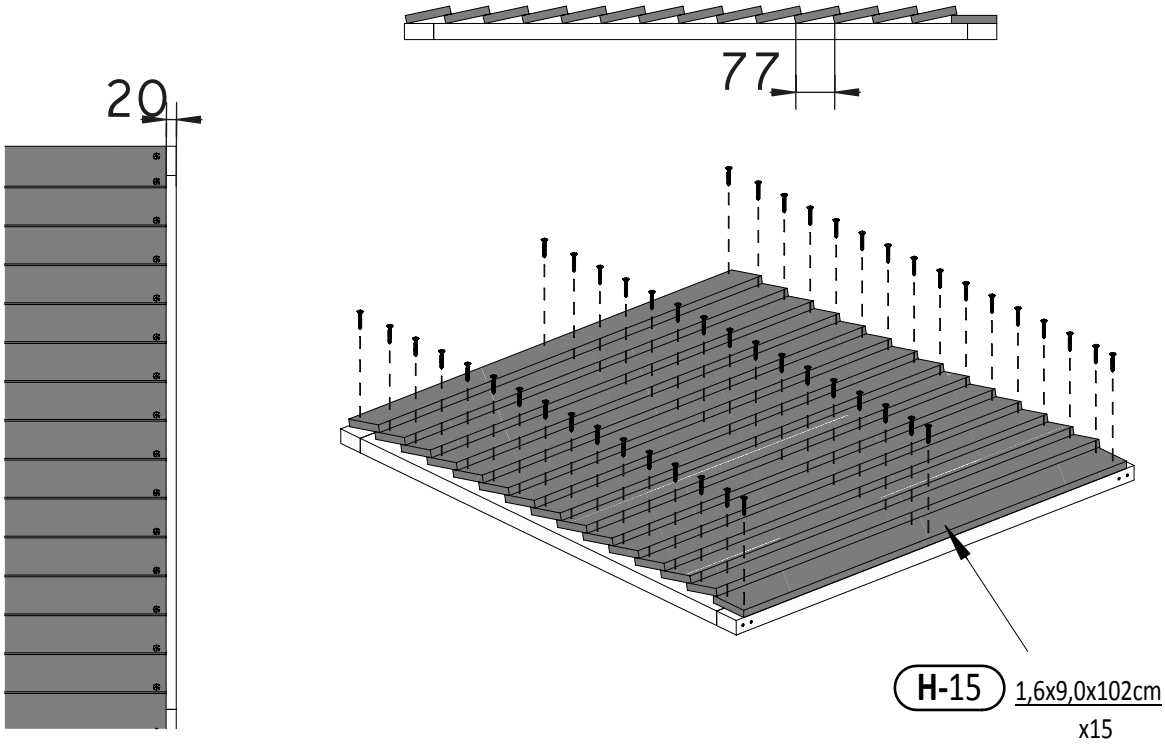

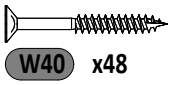

Zgodne z normą PN-EN 71 stosuj zalecenia producenta odnośnie odległości oraz metody mocowania poszczególnych elementów

In compliance with the standard PN-EN 71, apply guidelines of the producer in relation to distances and methods of fastening individual elements

05

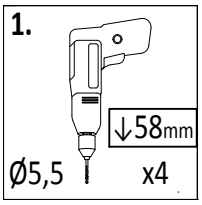

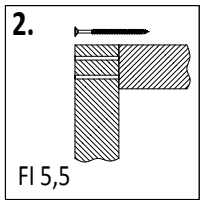

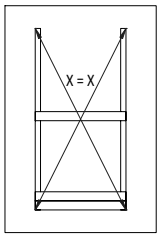

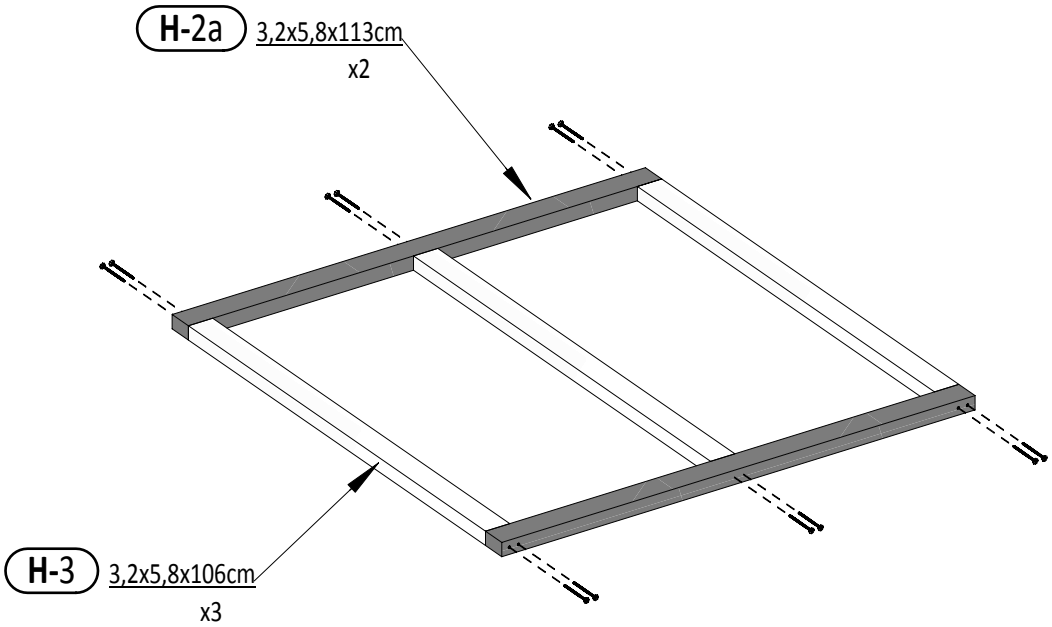

W80 x12

06

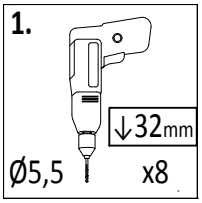

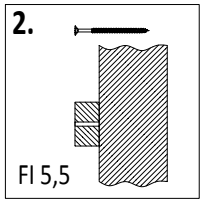

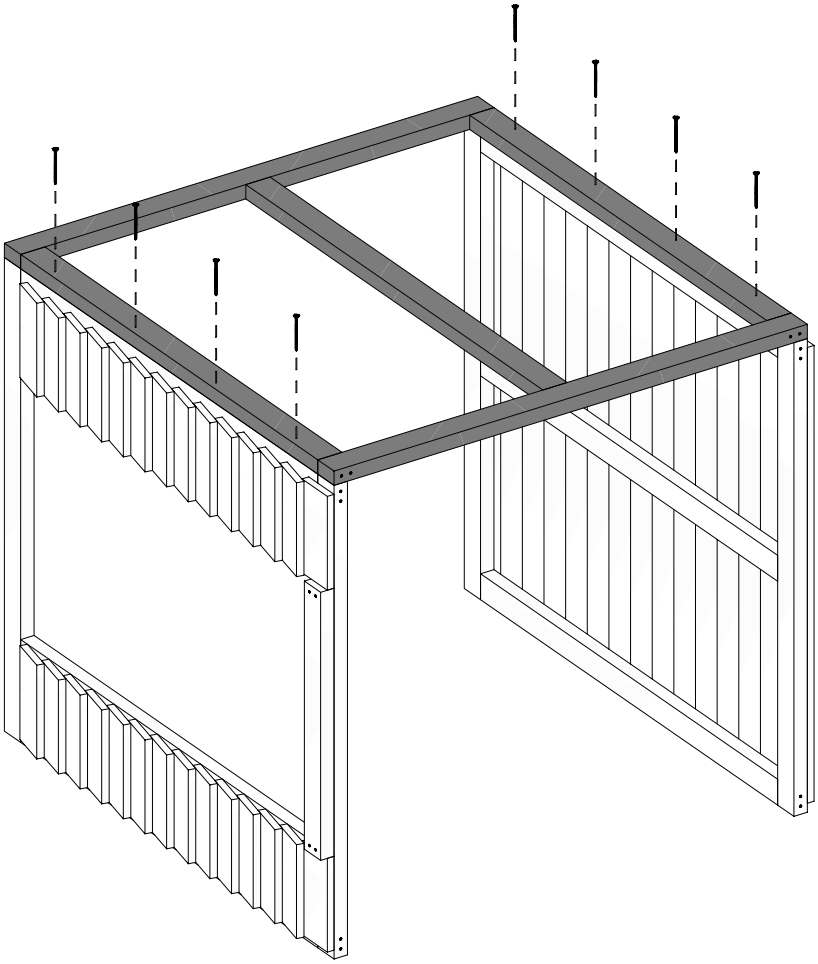

W80 x8

Zgodne z normą PN-EN 71 stosuj zalecenia producenta odnośnie odległości oraz metody mocowania poszczególnych elementów

In compliance with the standard PN-EN 71, apply guidelines of the producer in relation to distances and methods of fastening individual elements

07

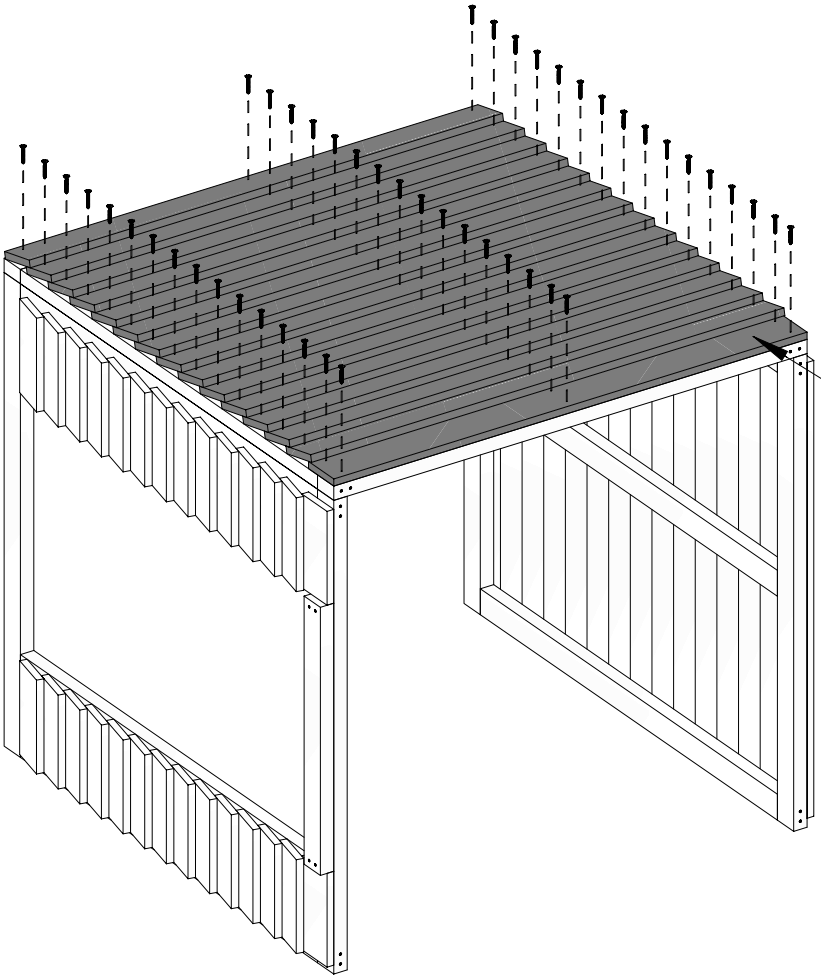

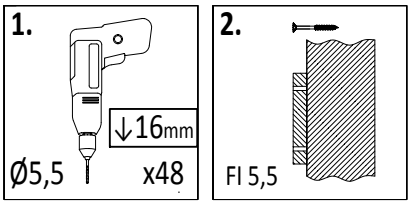

H-14 1,6x9,0x113cm
x15

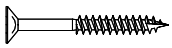

W40 x48

08

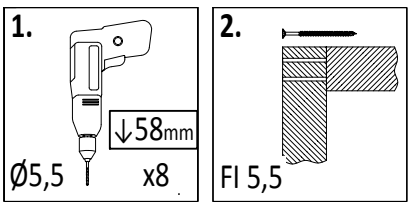

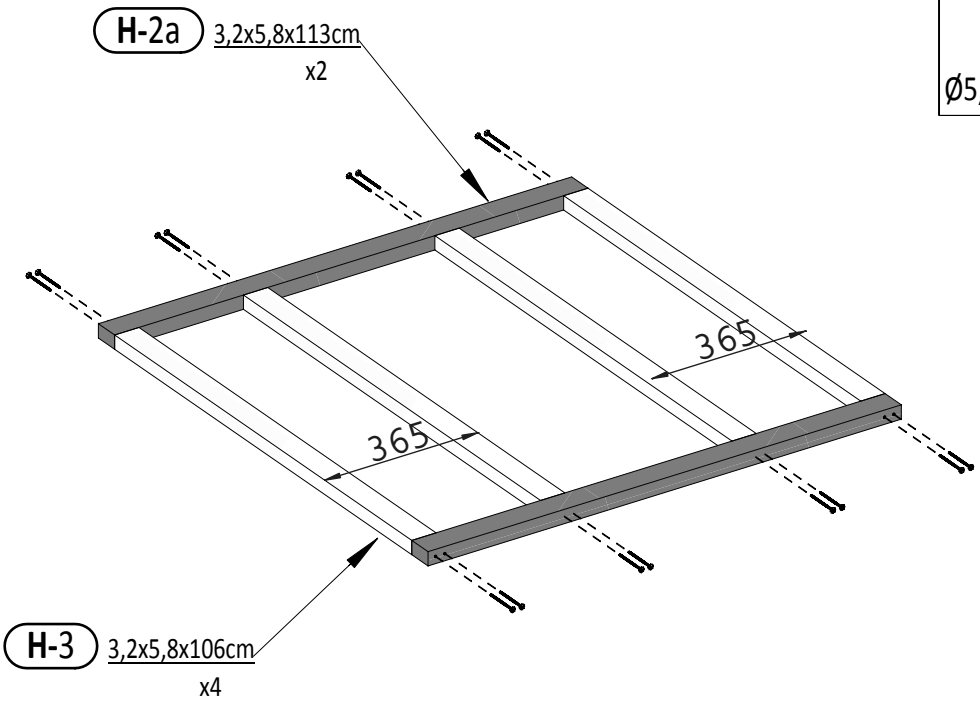

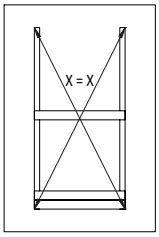

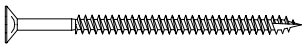

W80 x16

09

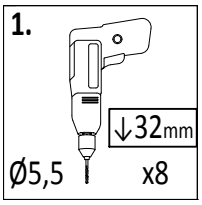

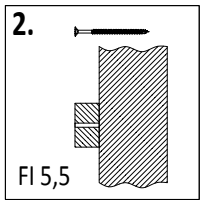

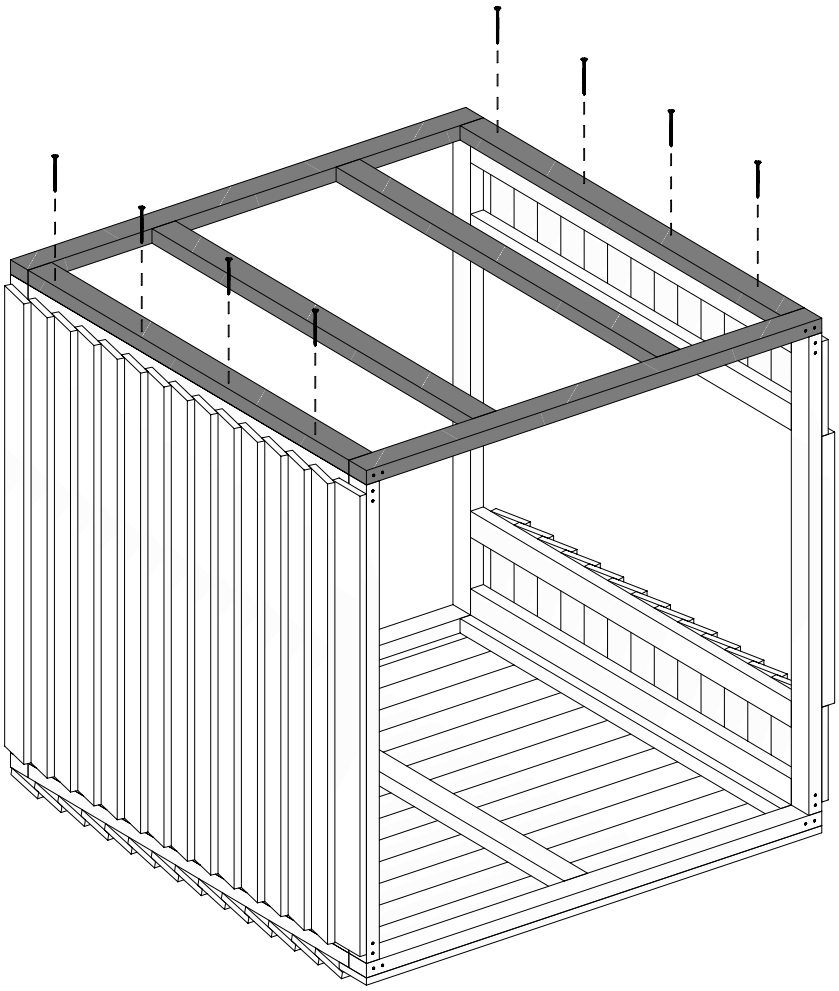

W80 x8

10

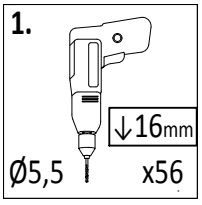

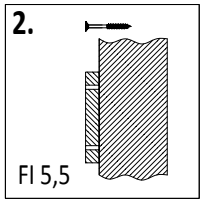

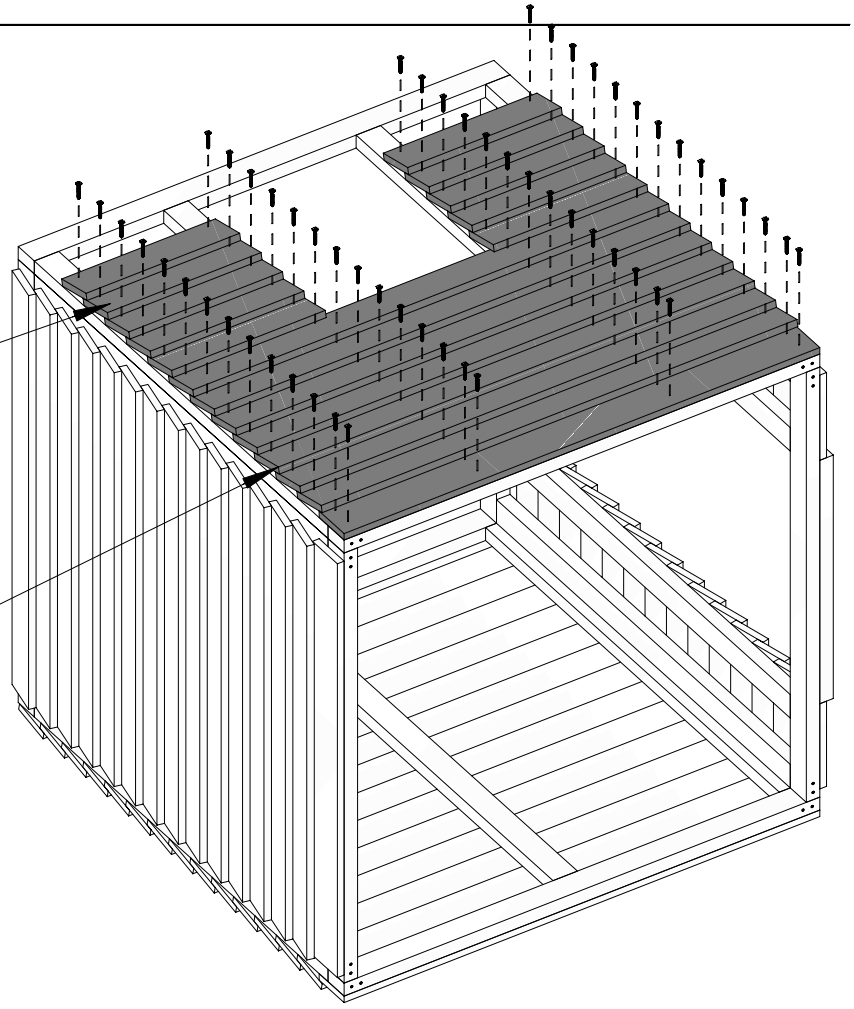

H-18 1,6x9,0x36,5cm
x10

H-14 1,6x9,0x113cm
x8

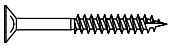

W40 x56

Zgodne z normą PN-EN 71 stosuj zalecenia producenta odnośnie odległości oraz metody mocowania poszczególnych elementów

In compliance with the standard PN-EN 71, apply guidelines of the producer in relation to distances and methods of fastening individual elements

11

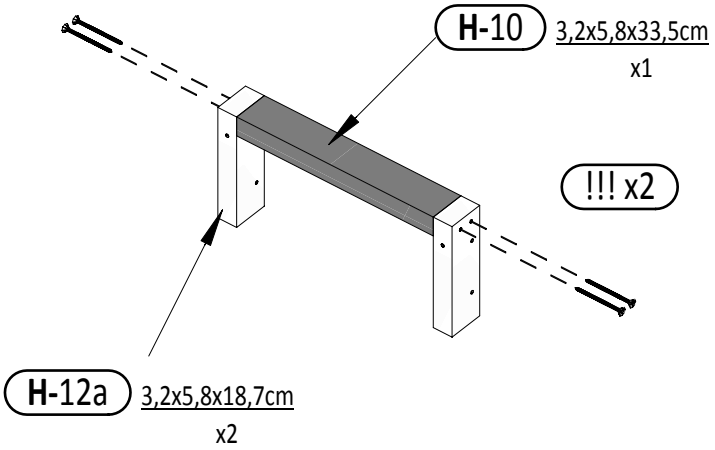

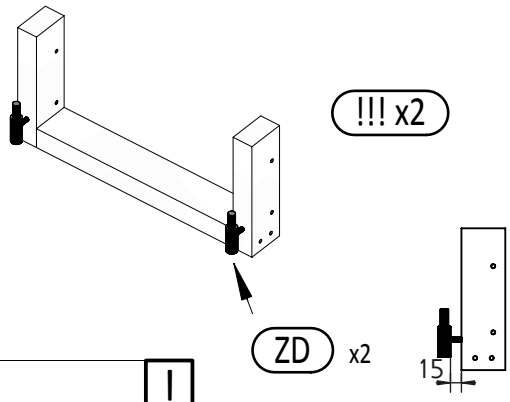

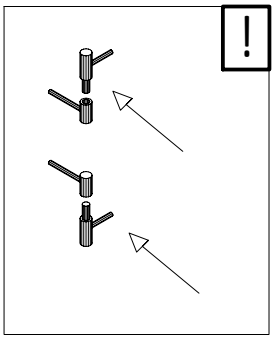

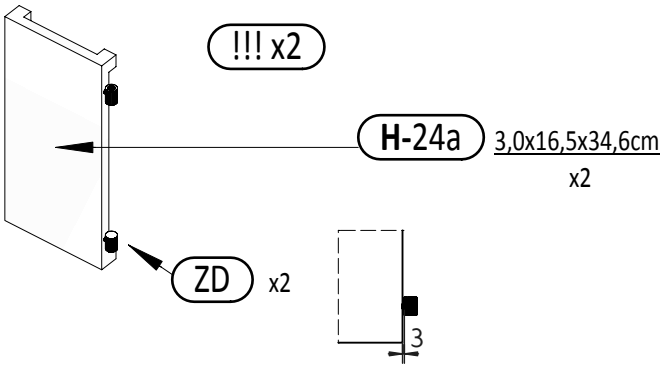

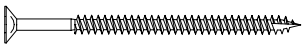

W80 x4*2 = 8

12

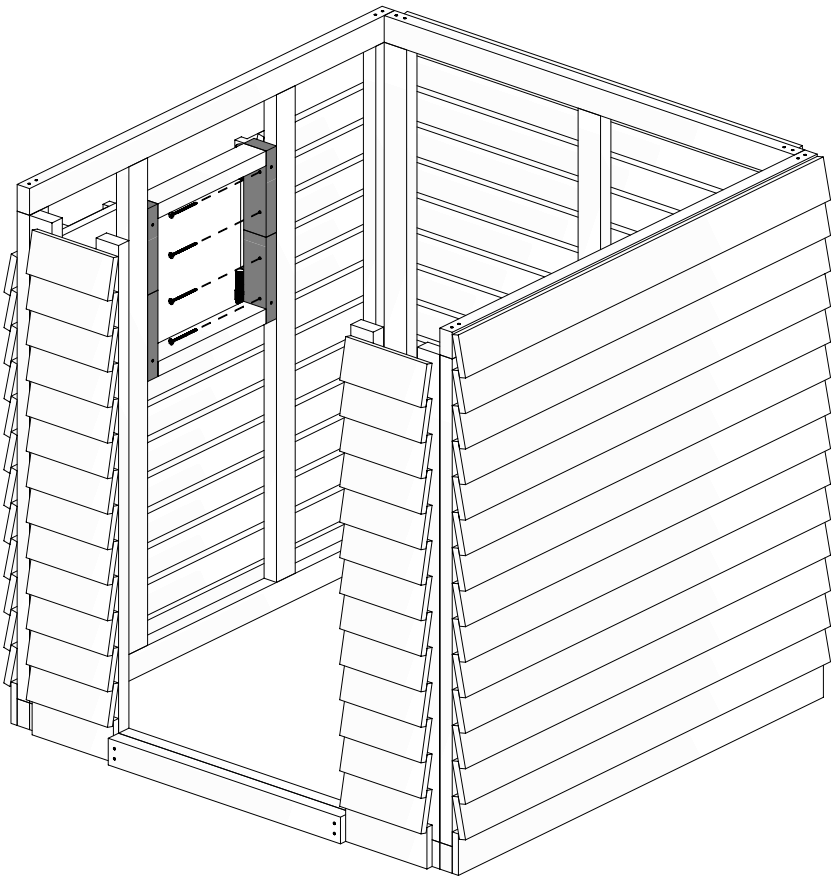

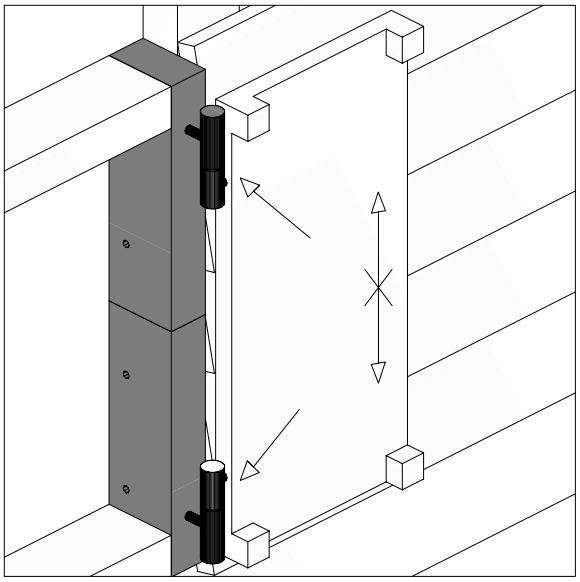

W80 x8

13

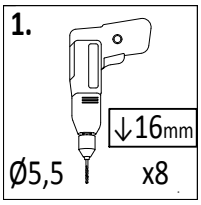

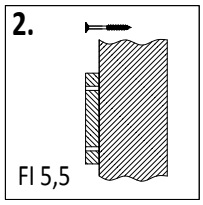

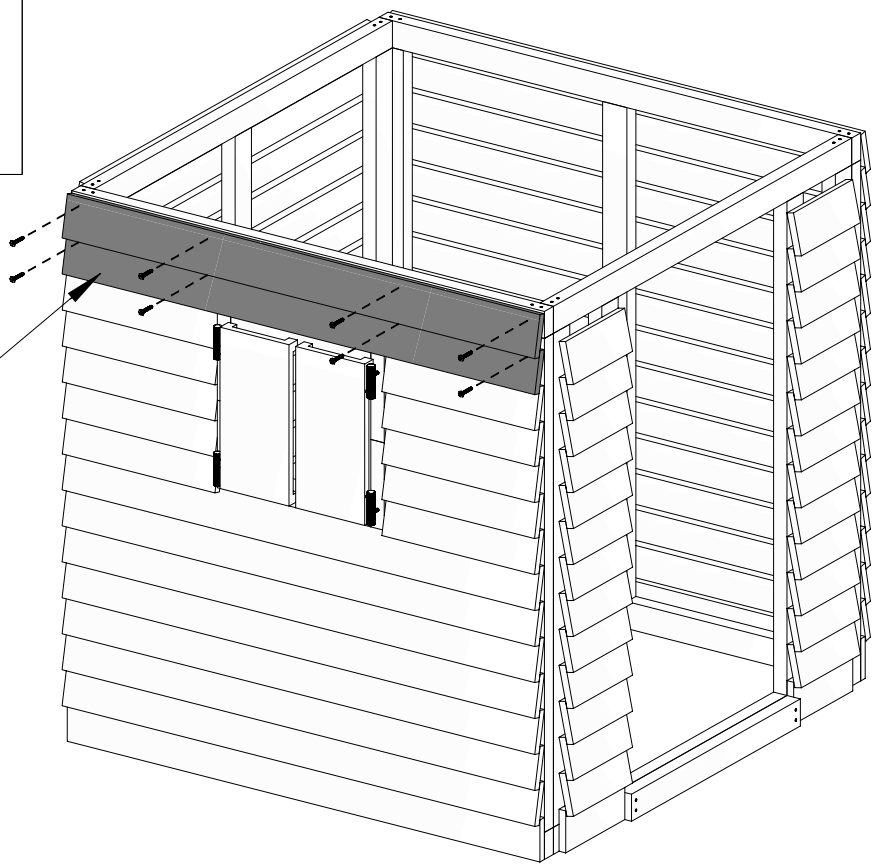

H-13 1,6x9,0x113cm
x2

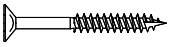

W40 x8

14

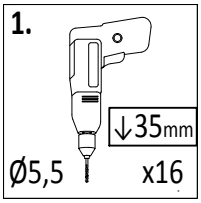

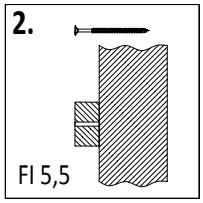

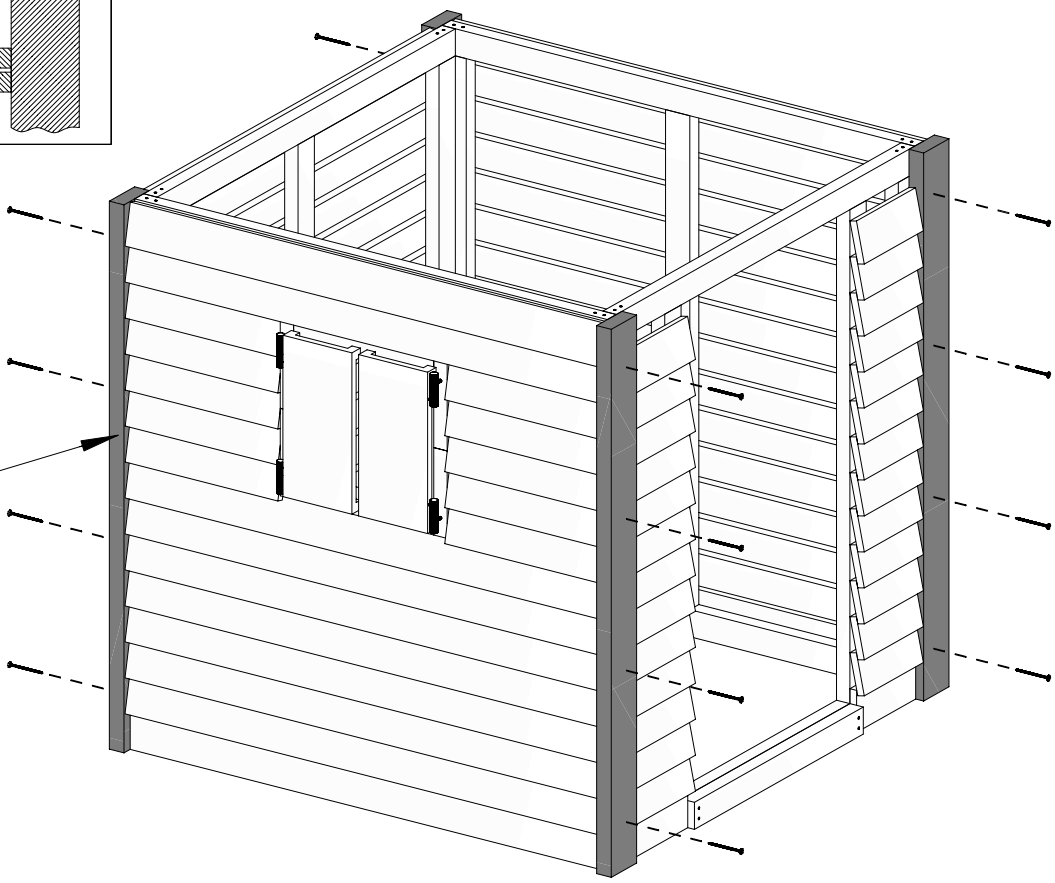

H-1 3,5x9,0x117,5cm
x4

W80 x16

Zgodne z normą PN-EN 71 stosuj zalecenia producenta odnośnie odległości oraz metody mocowania poszczególnych elementów

In compliance with the standard PN-EN 71, apply guidelines of the producer in relation to distances and methods of fastening individual elements

15

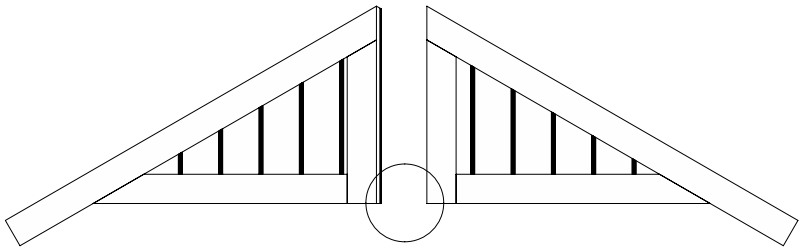

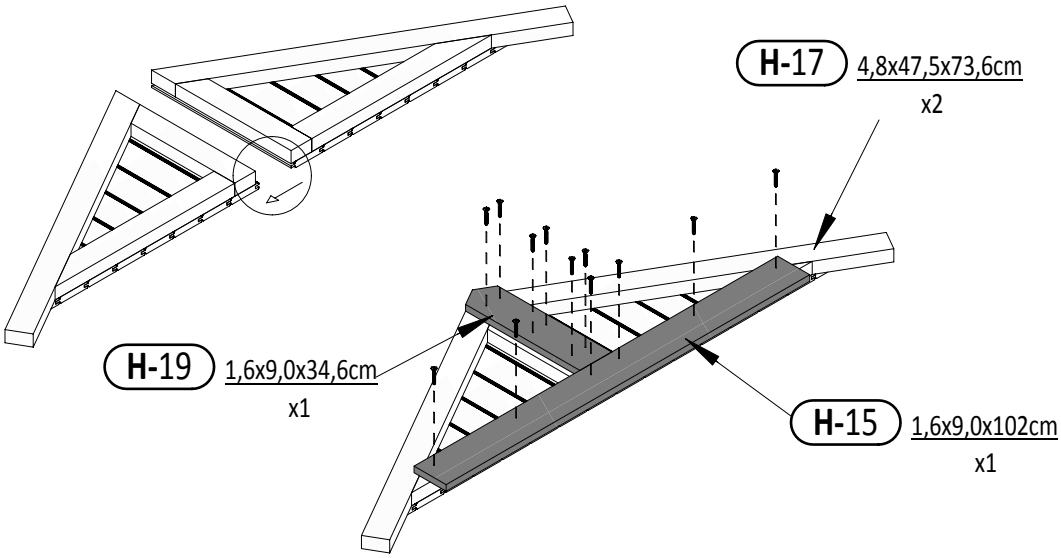

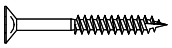

W40 x12*2 = 24

16

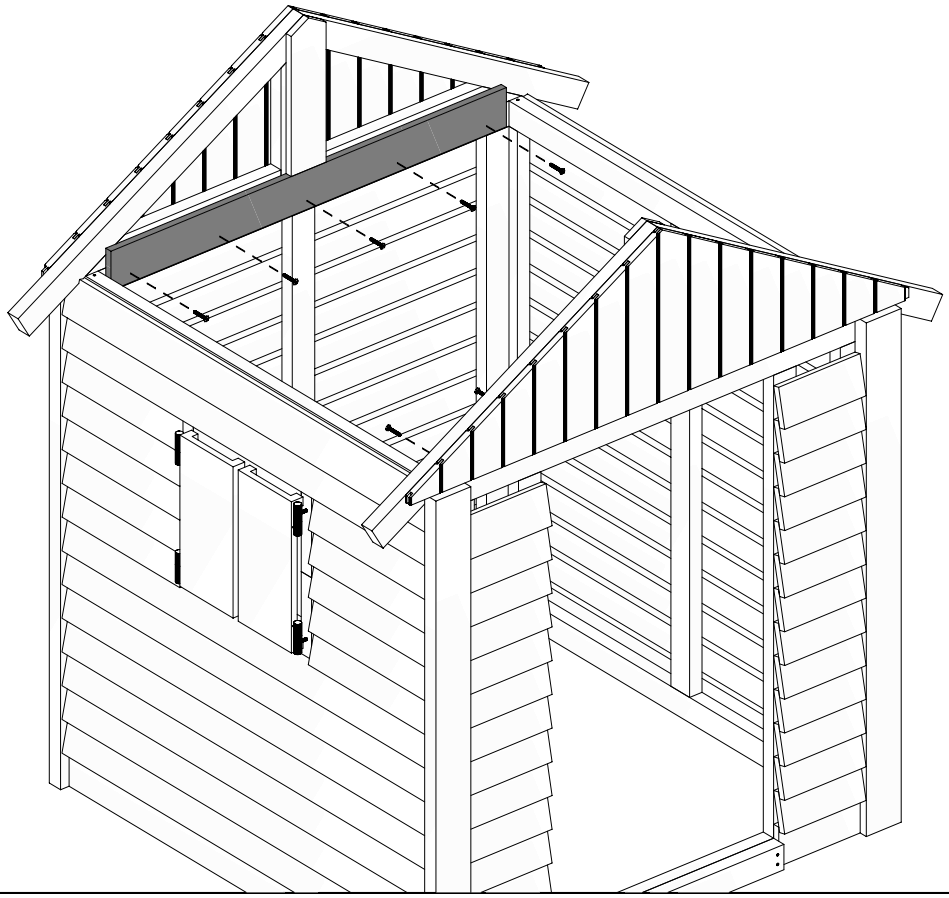

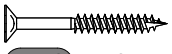

W40 x10

17

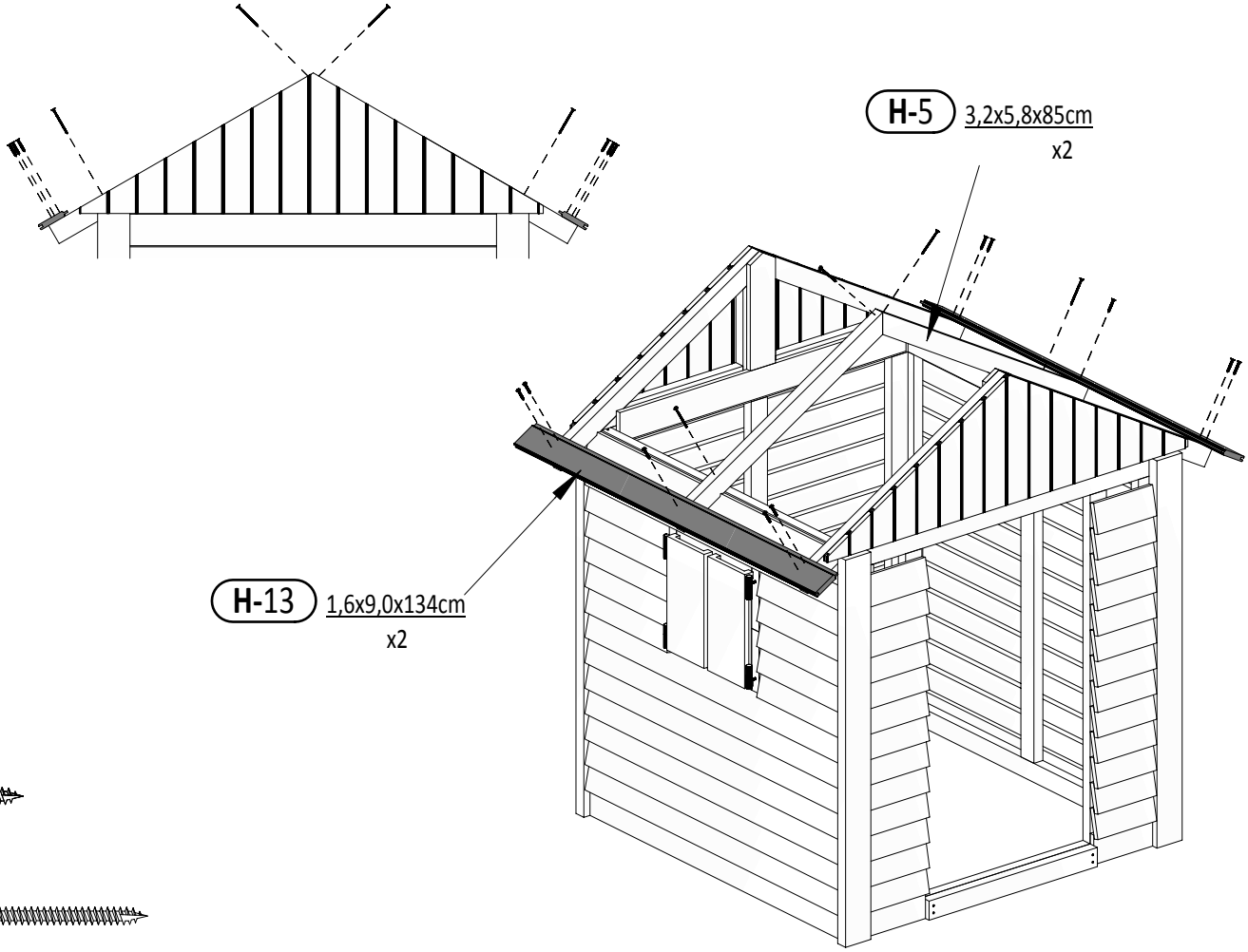

W40 x10

W80 x4

18

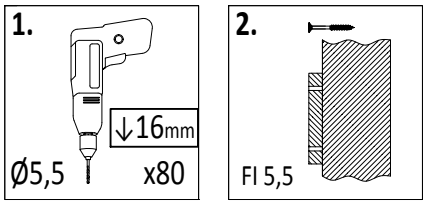

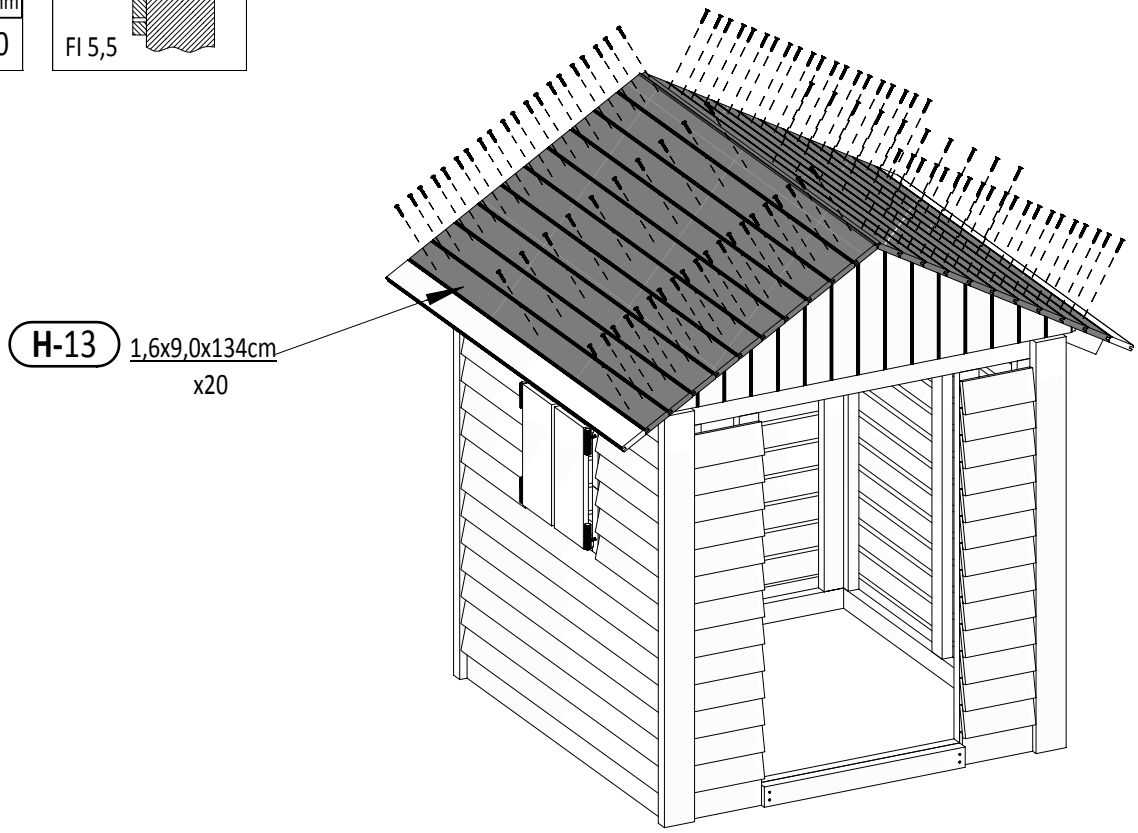

W40 x100

Zgodne z normą PN-EN 71 stosuj zalecenia producenta odnośnie odległości oraz metody mocowania poszczególnych elementów

In compliance with the standard PN-EN 71, apply guidelines of the producer in relation to distances and methods of fastening individual elements

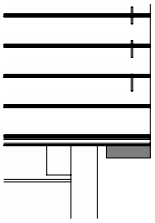

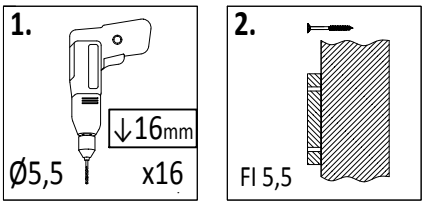

19

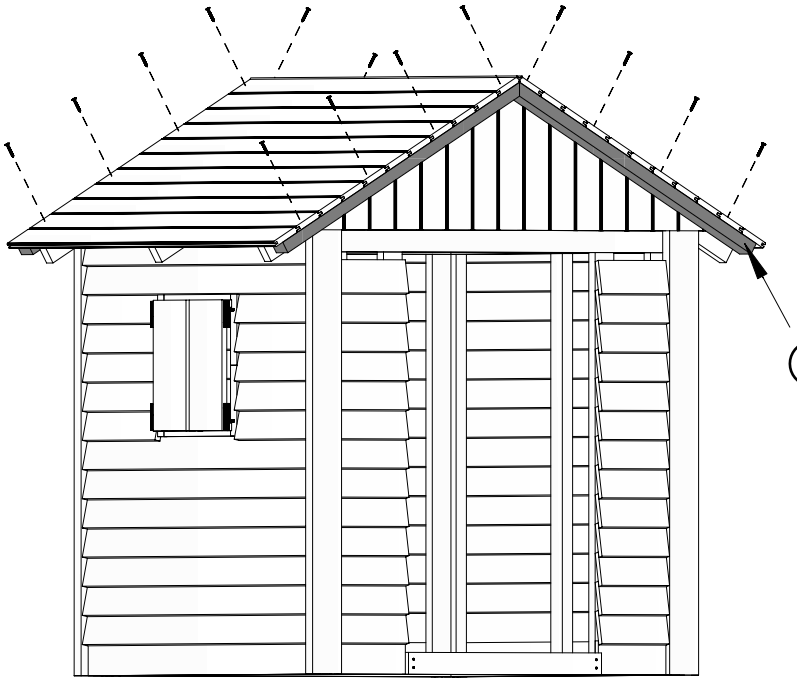

H-6 3,2x5,8x85cm
x4

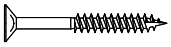

W40 x16

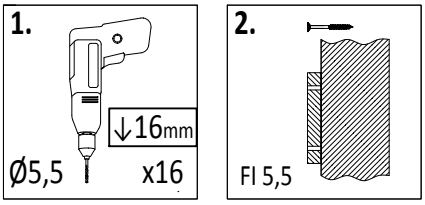

20

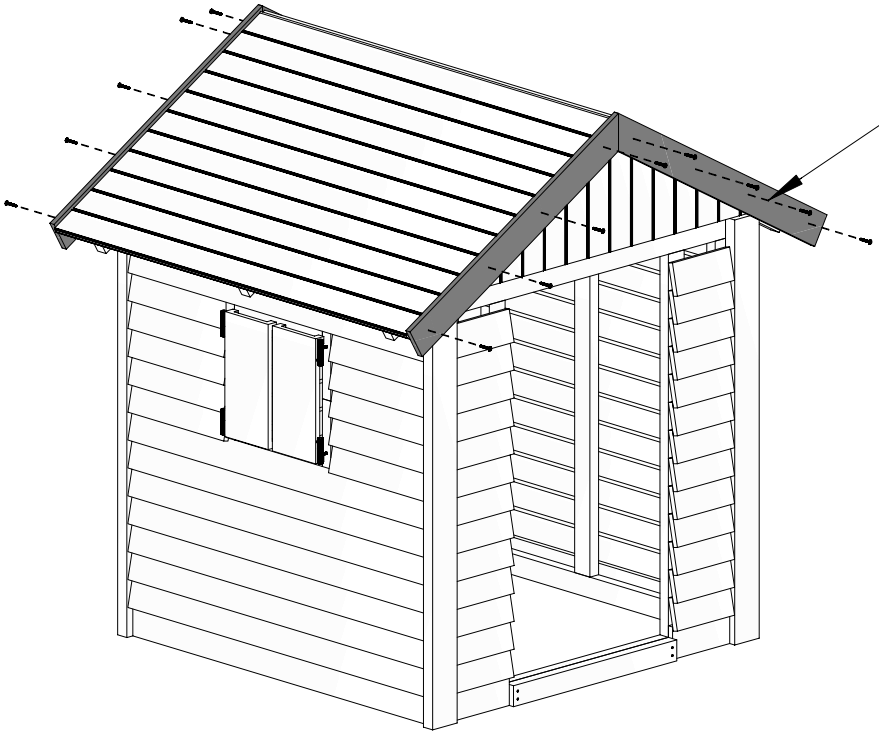

H-16 1,6x9,0x88,5cm
x4

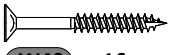

W40 x16

21

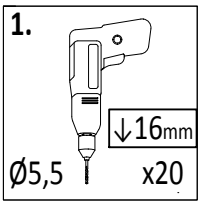

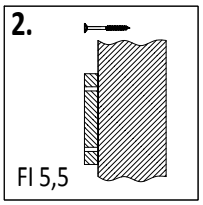

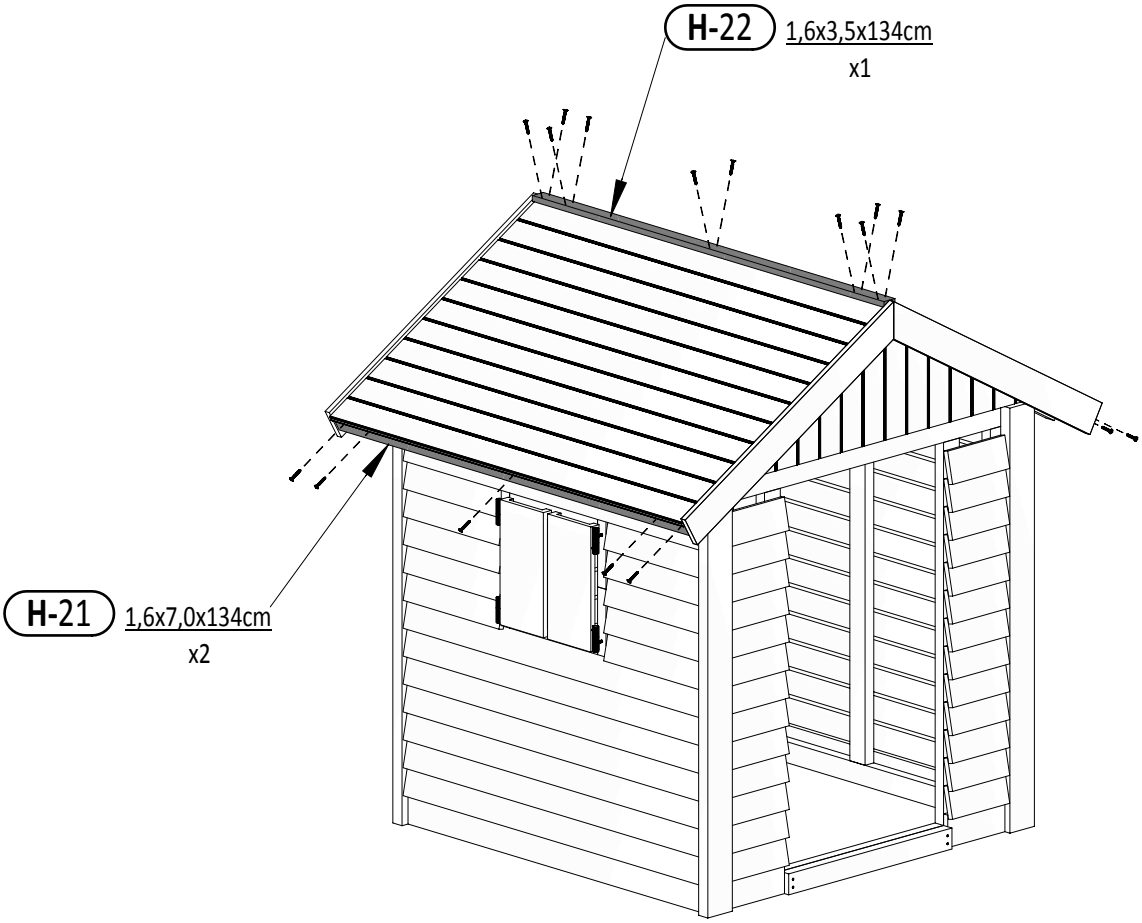

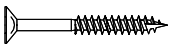

W40 x20

Zgodne z normą PN-EN 71 stosuj zalecenia producenta odnośnie odległości oraz metody mocowania poszczególnych elementów

In compliance with the standard PN-EN 71, apply guidelines of the producer in relation to distances and methods of fastening individual elements

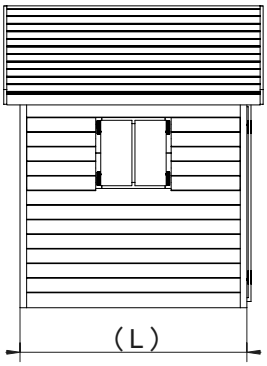

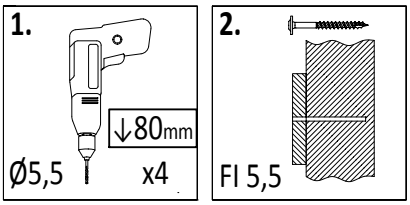

P-2 7,0x7,0x205cm x1

P-10a 1,8x12x134cm x2

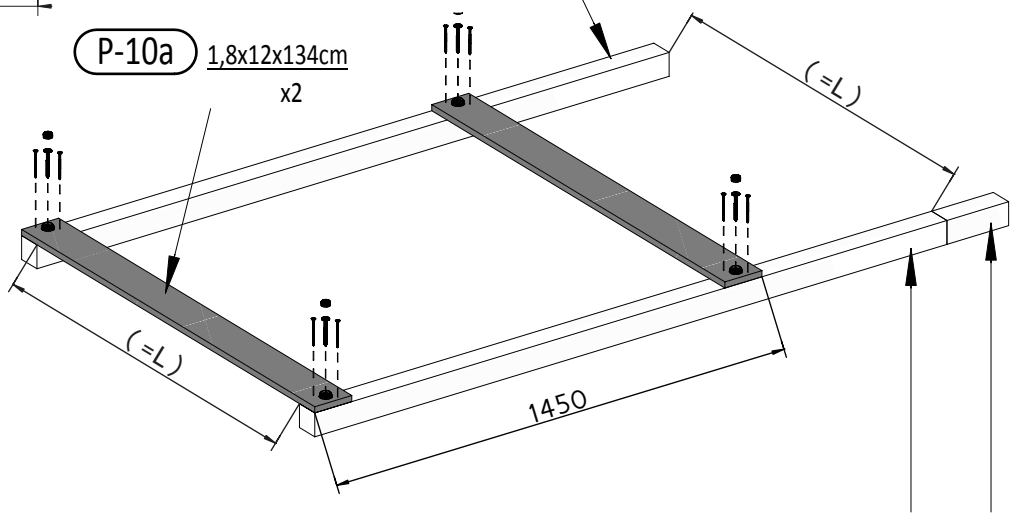

P-2 7,0x7,0x205cm x1

P-1 7,0x7,0x225cm x1

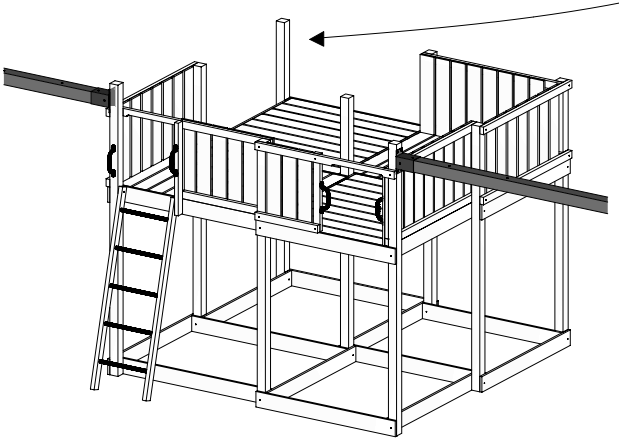

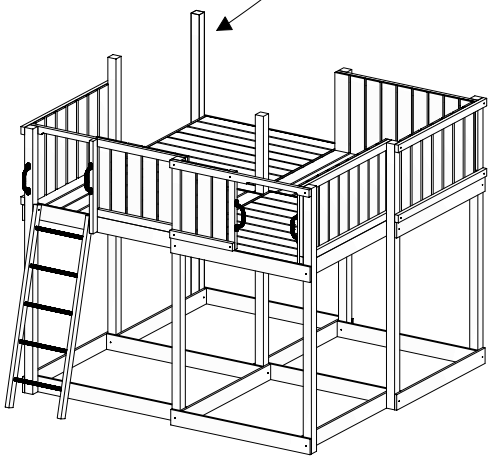

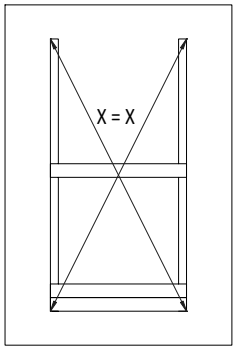

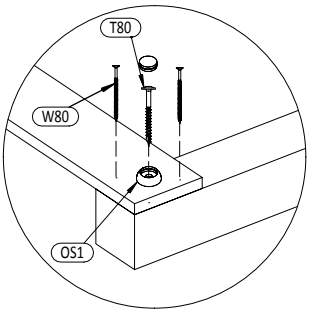

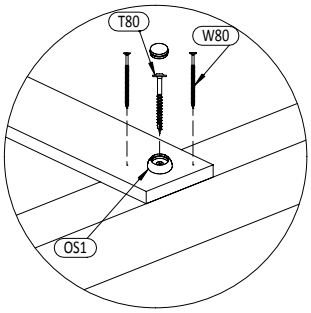

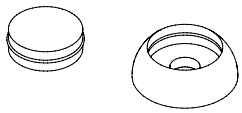

OS1 x4

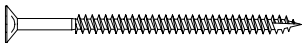

W80 x8

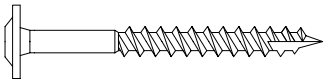

T80 x4

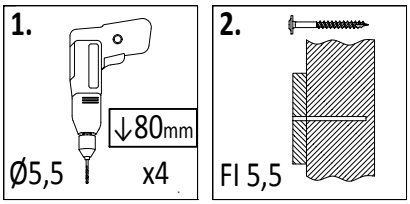

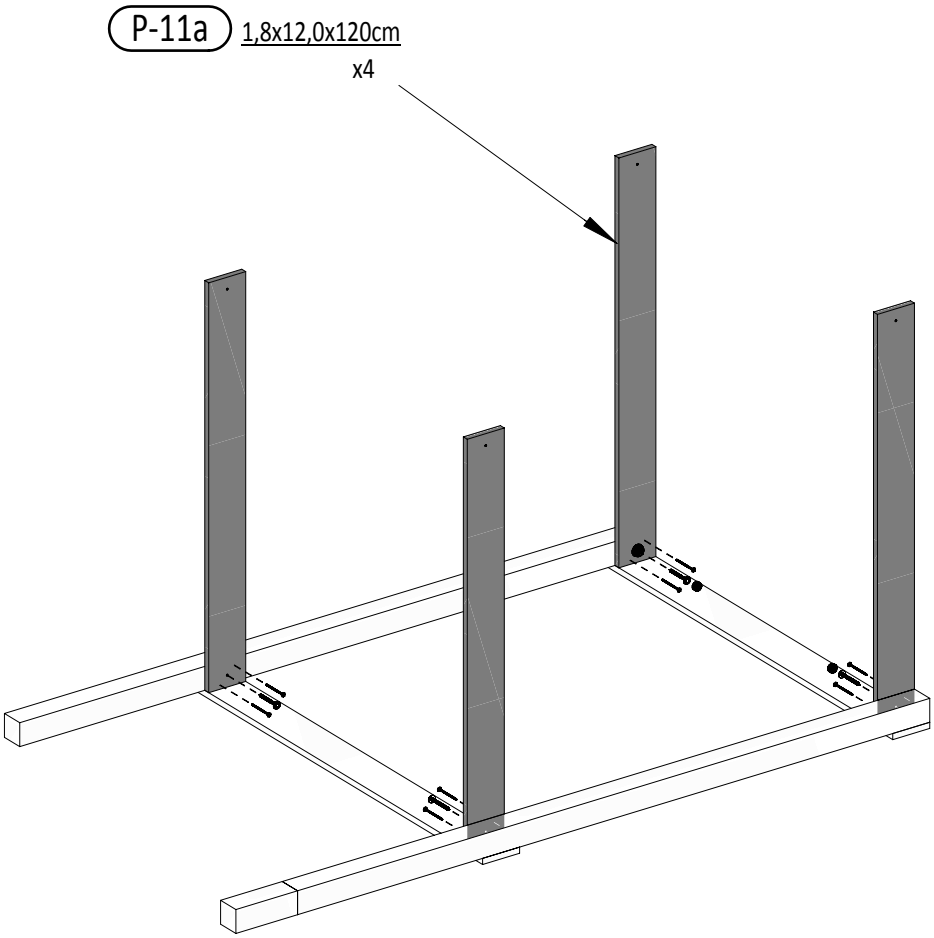

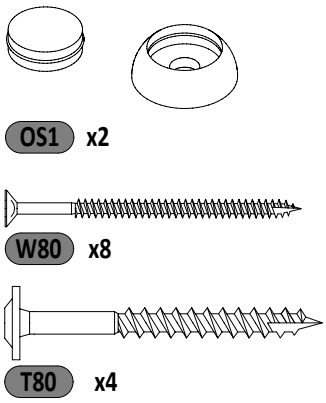

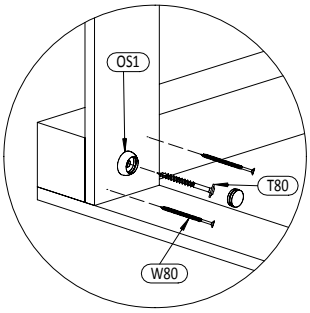

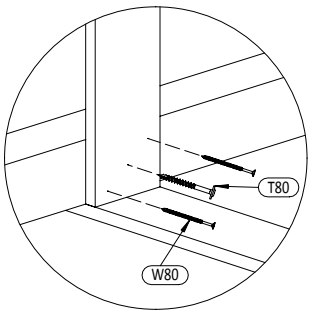

Zgodne z normą PN-EN 71 stosuj zalecenia producenta odnośnie odległości oraz metody mocowania poszczególnych elementów

In compliance with the standard PN-EN 71, apply guidelines of the producer in relation to distances and methods of fastening individual elements

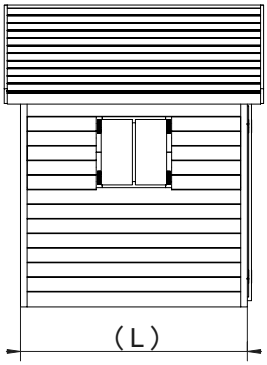

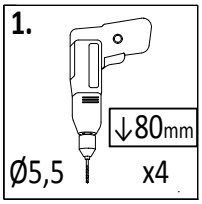

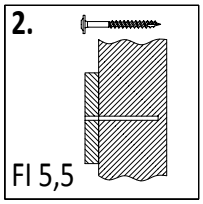

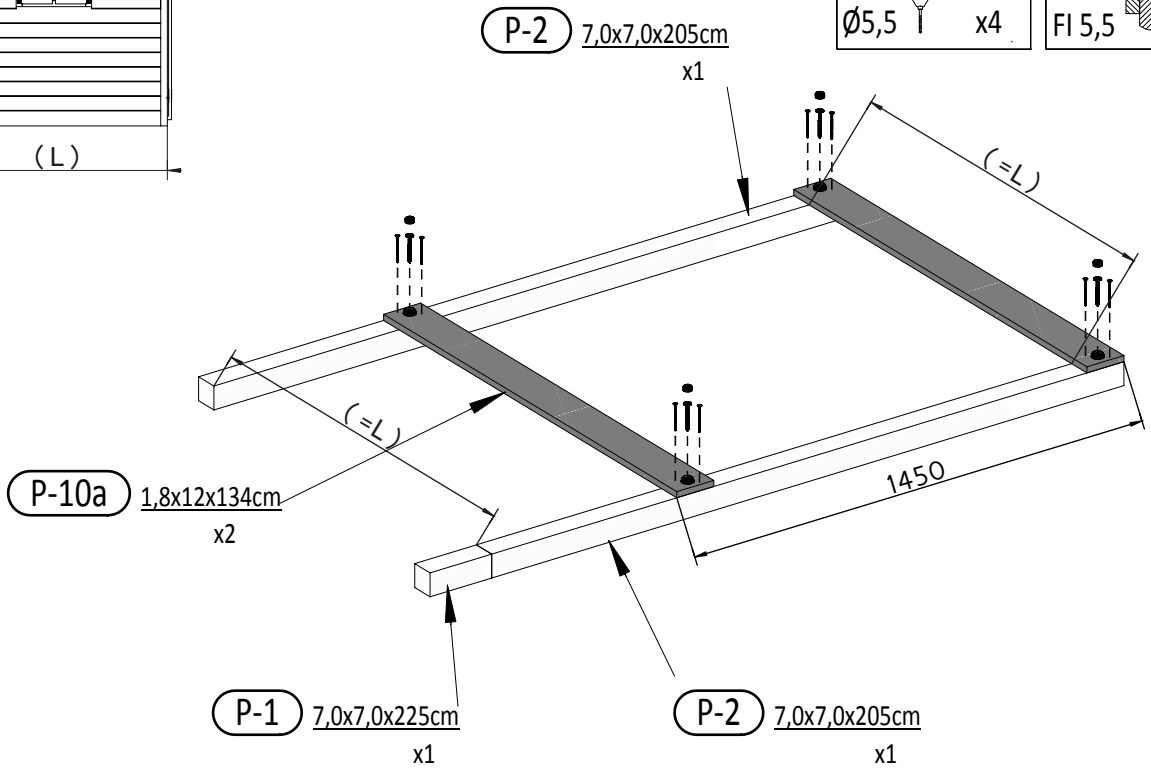

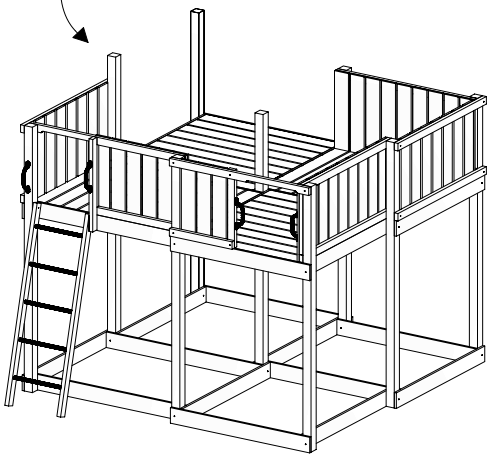

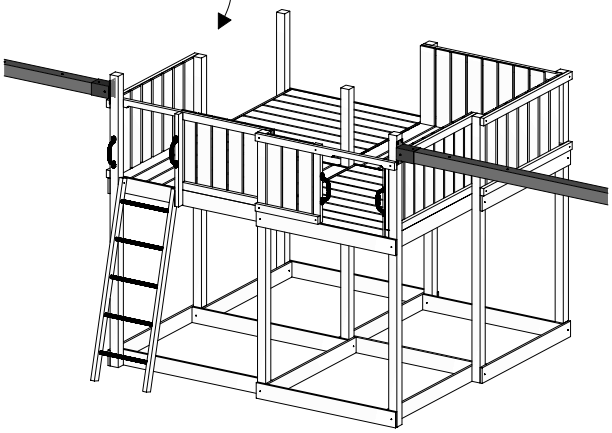

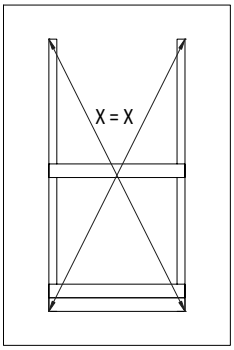

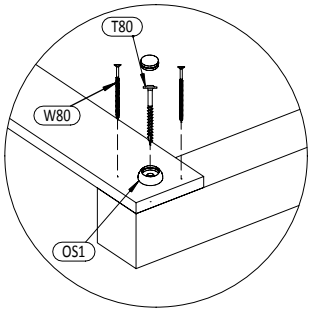

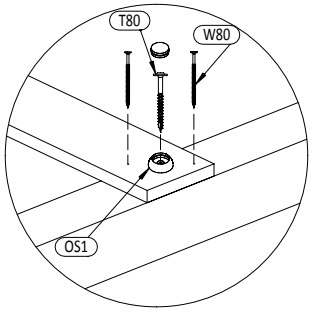

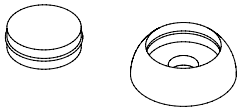

OS1 x4

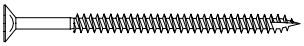

W80 x8

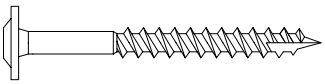

T80 x4

25

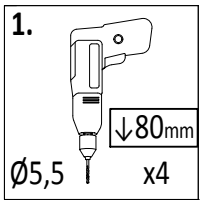

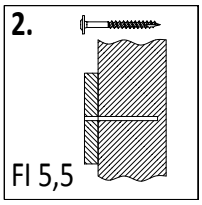

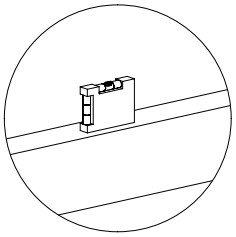

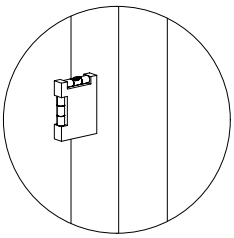

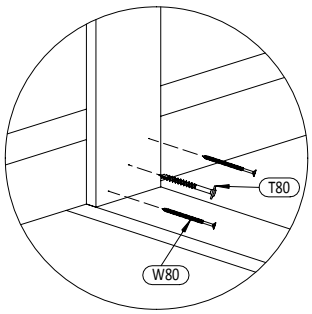

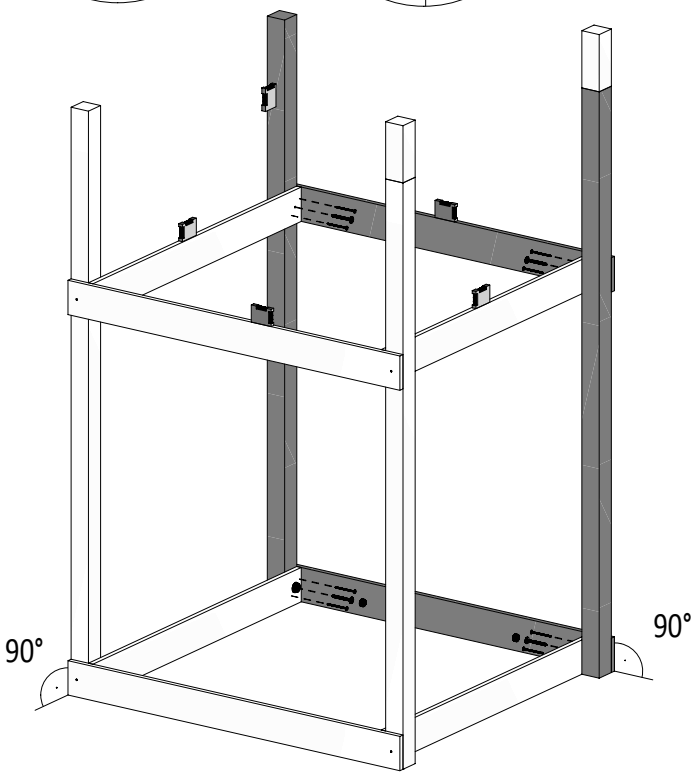

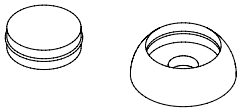

OS1 x2

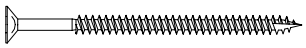

W80 x8

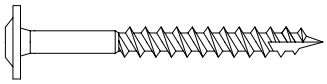

T80 x4

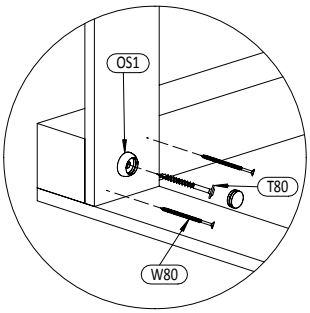

26

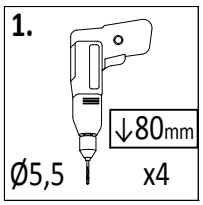

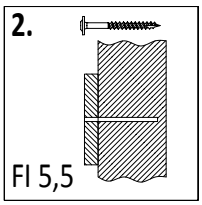

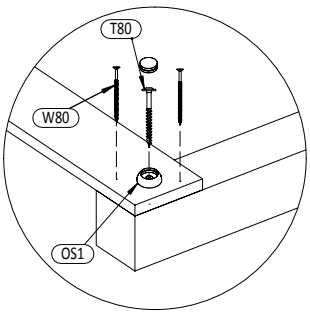

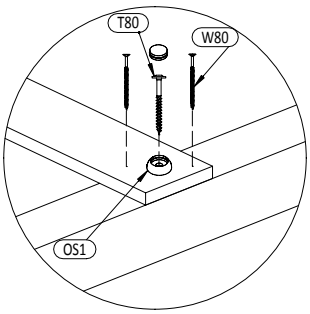

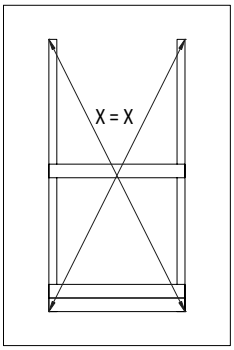

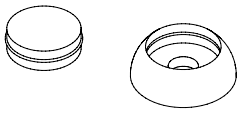

OS1 x4

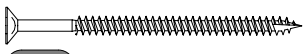

W80 x8

T80 x4

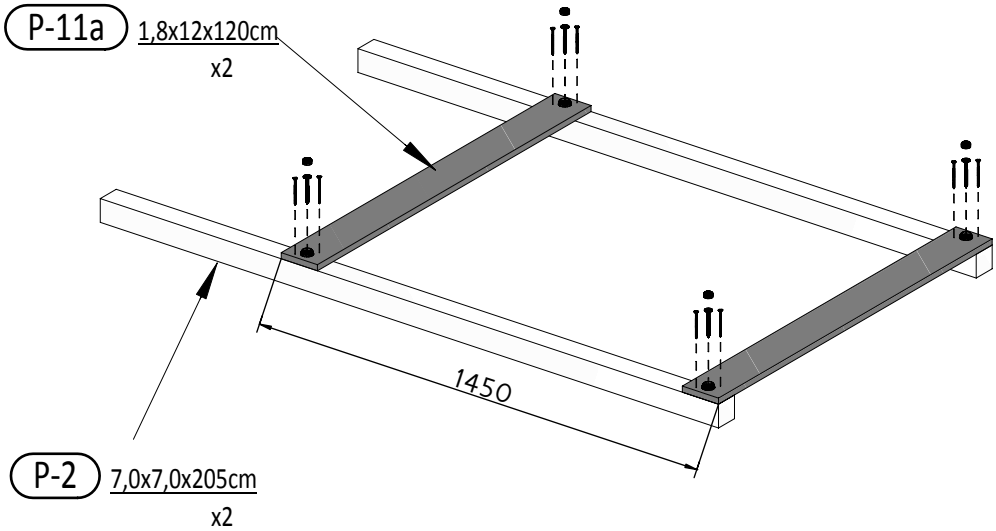

Zgodne z normą PN-EN 71 stosuj zalecenia producenta odnośnie odległości oraz metody mocowania poszczególnych elementów

In compliance with the standard PN-EN 71, apply guidelines of the producer in relation to distances and methods of fastening individual elements

27

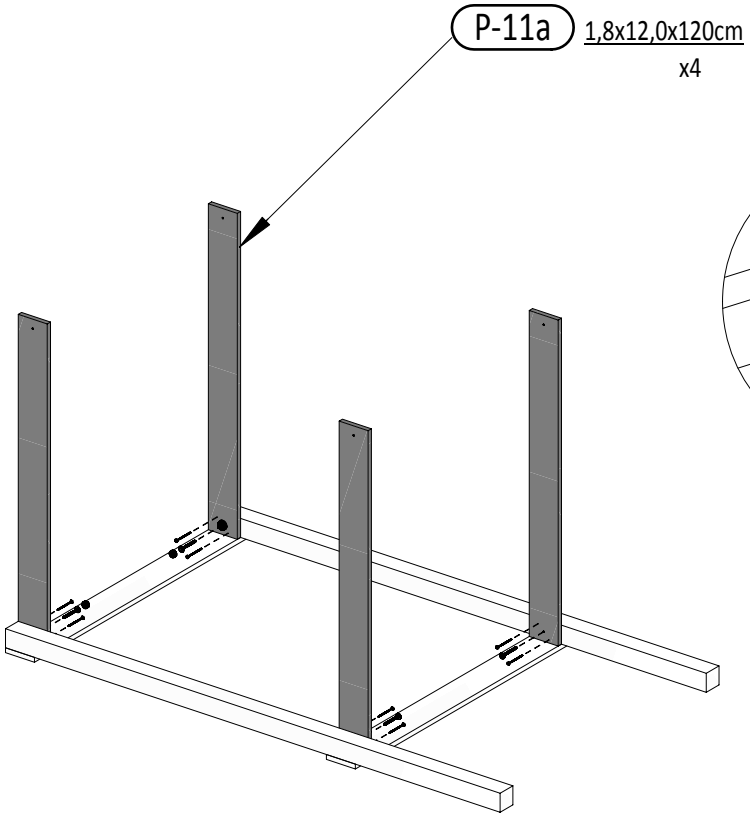

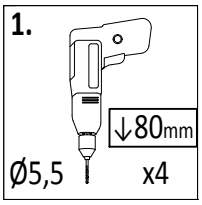

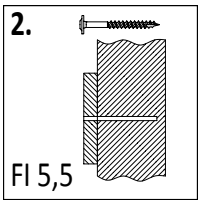

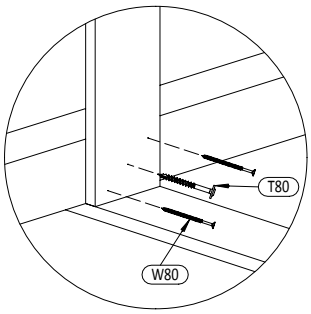

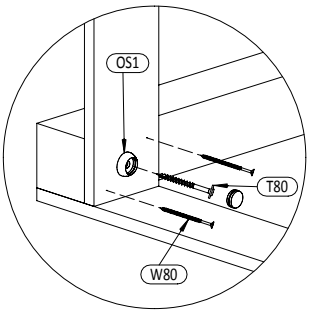

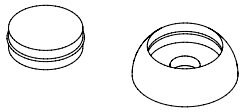

OS1 x2

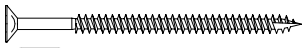

W80 x8

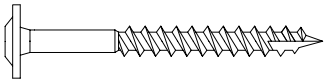

T80 x4

28

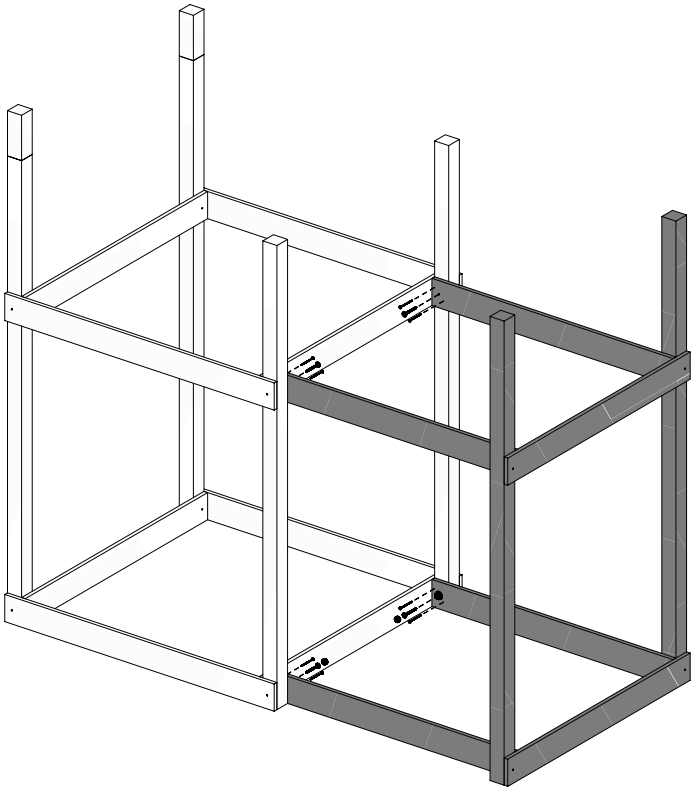

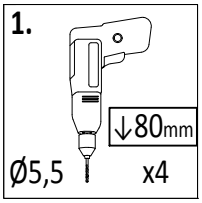

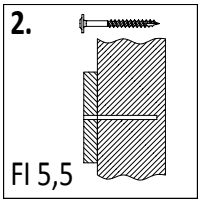

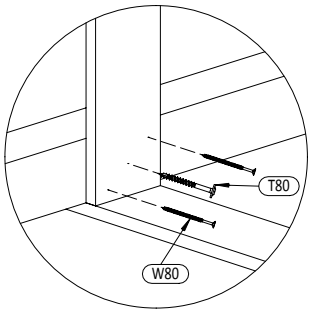

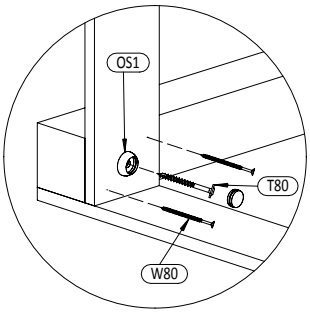

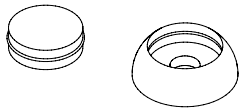

OS1 x2

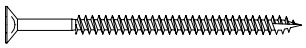

W80 x8

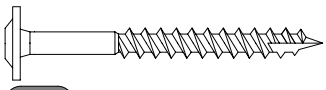

T80 x4

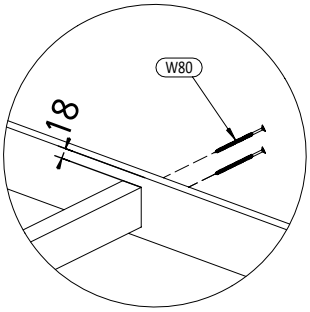

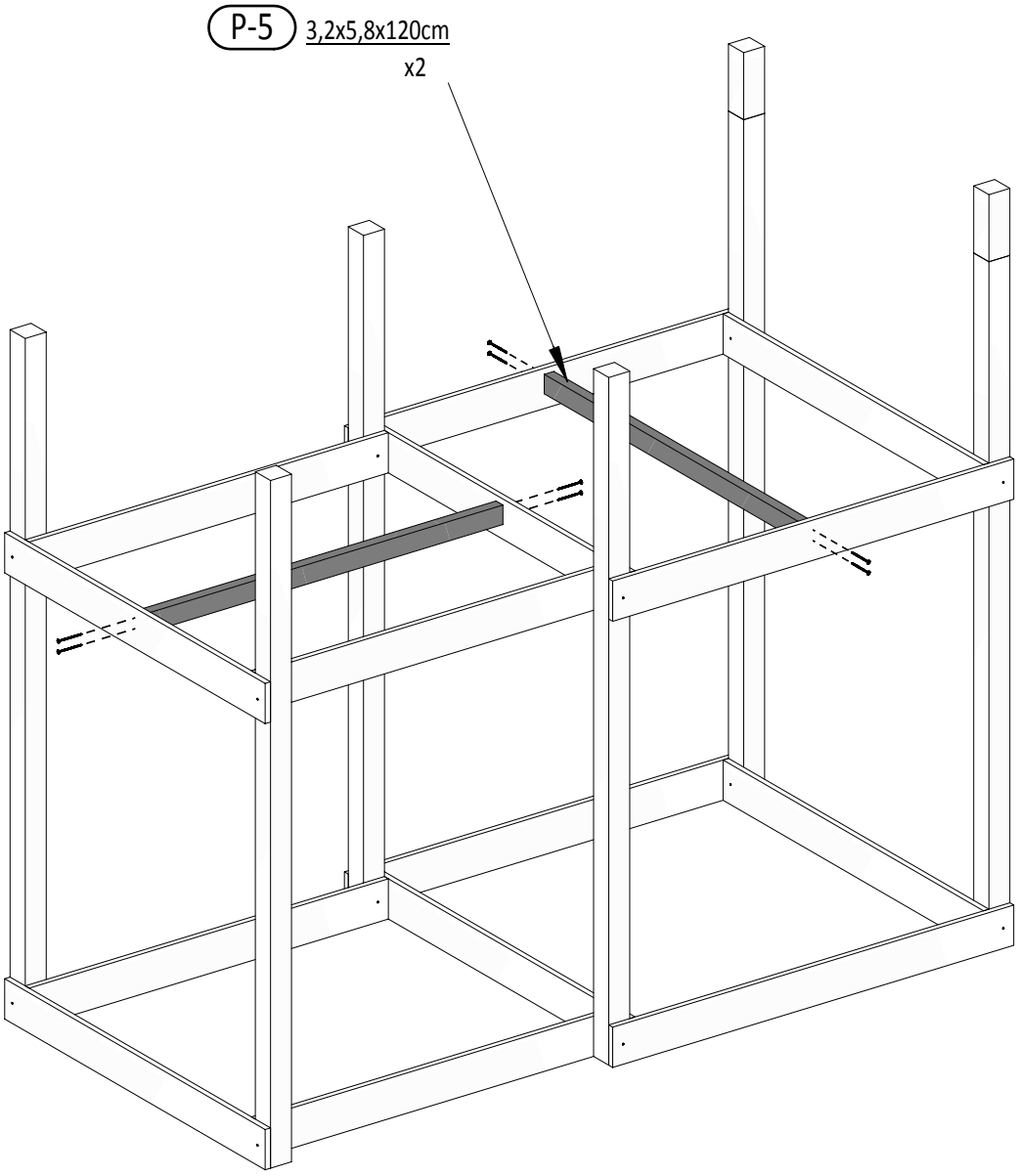

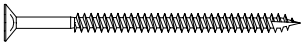

W80 x8

Zgodne z normą PN-EN 71 stosuj zalecenia producenta odnośnie odległości oraz metody mocowania poszczególnych elementów

In compliance with the standard PN-EN 71, apply guidelines of the producer in relation to distances and methods of fastening individual elements

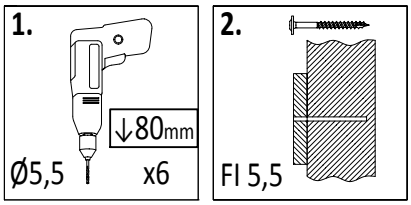

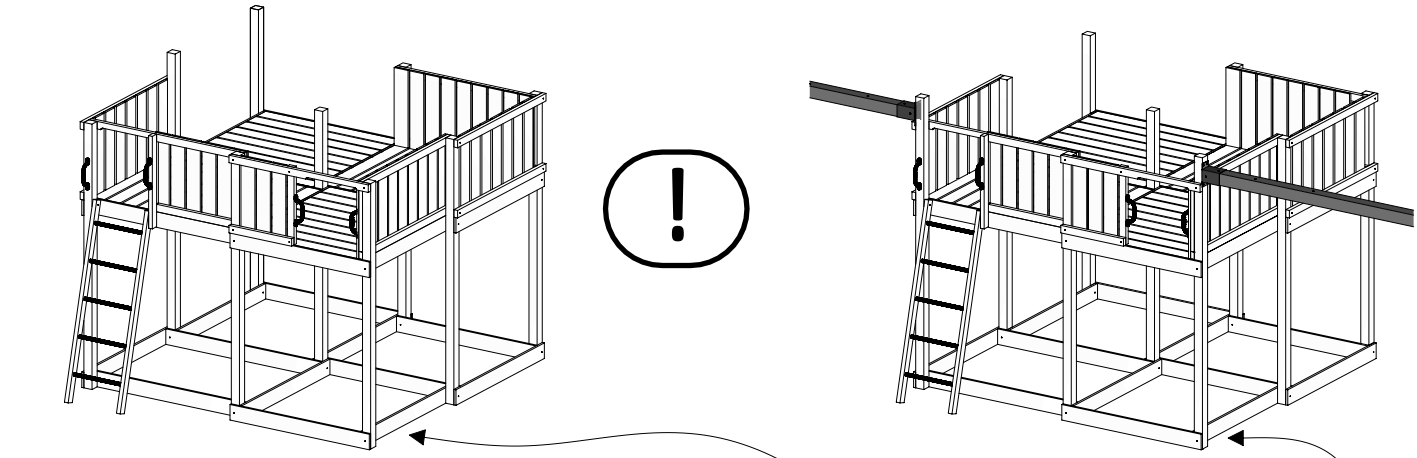

P-2 7,0x7,0x205cm x1

P-5c 3,2x5,8x120cm x1

P-2 7,0x7,0x205cm x1

P-1 7,0x7,0x225cm x1

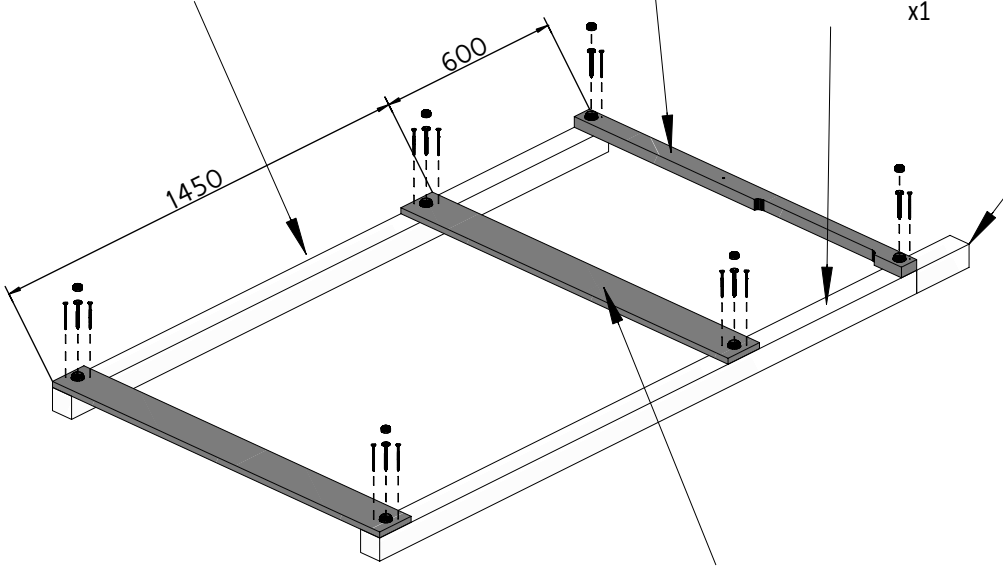

P-11a 1,8x12x120cm x2

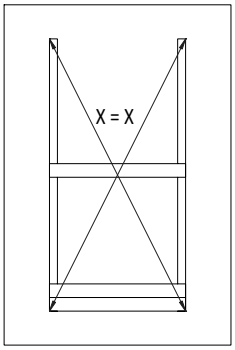

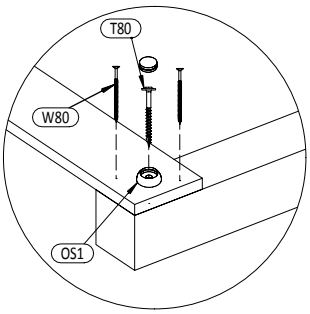

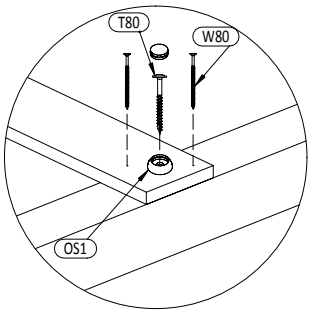

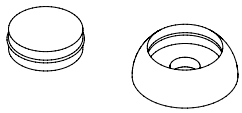

OS1 x6

W80 x12

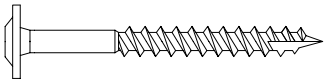

T80 x6

31

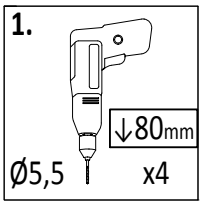

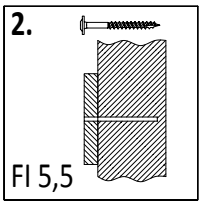

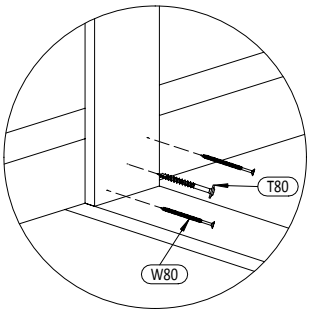

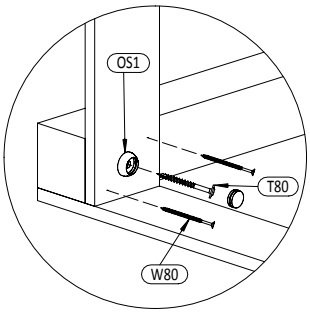

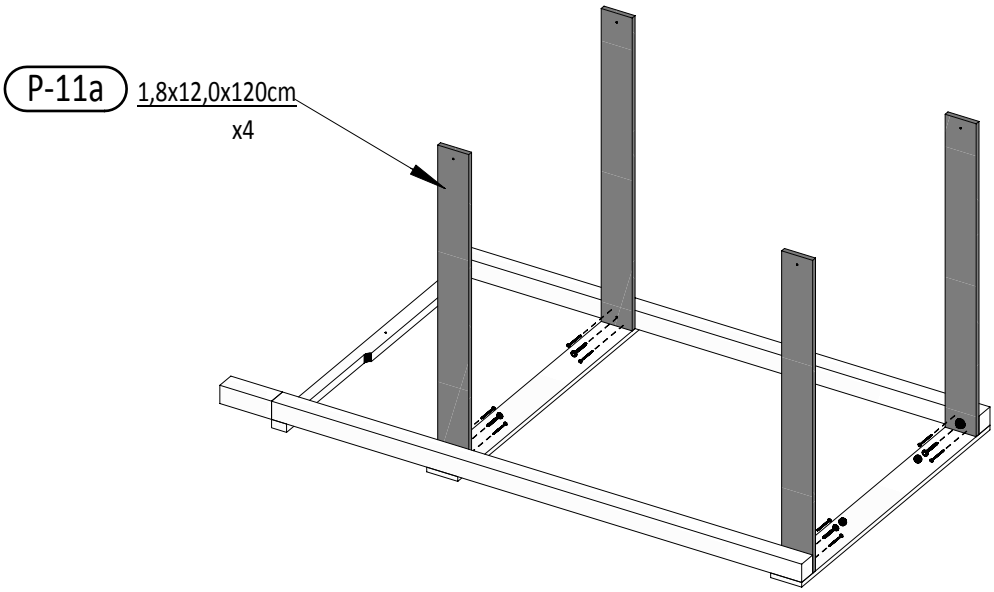

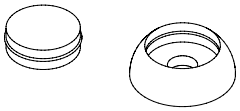

OS1 x2

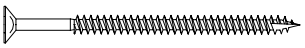

W80 x8

T80 x4

32

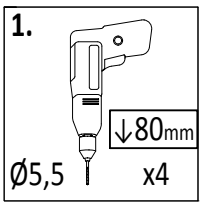

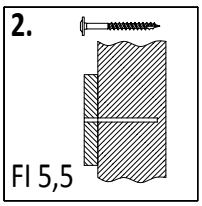

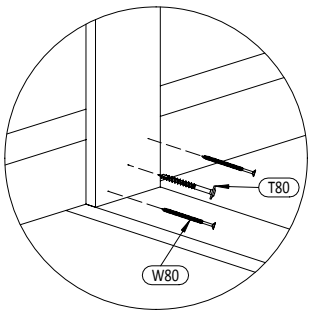

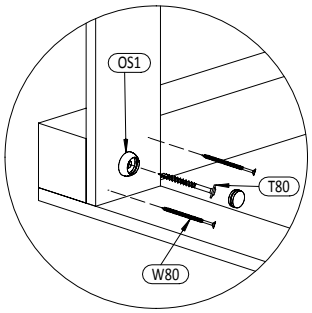

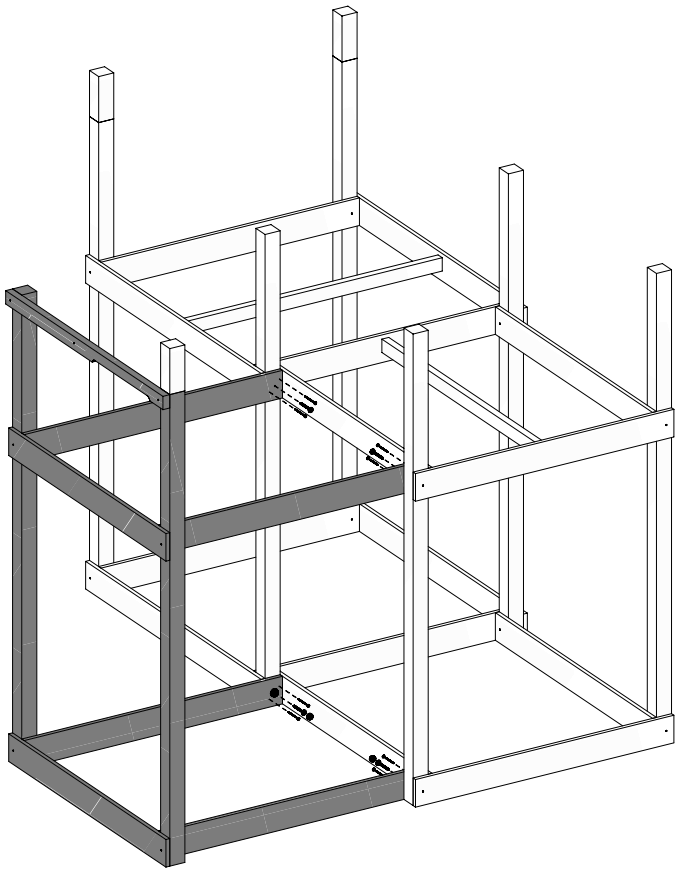

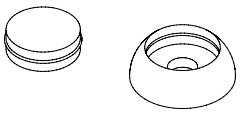

OS1 x2

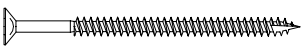

W80 x8

T80 x4

Zgodne z normą PN-EN 71 stosuj zalecenia producenta odnośnie odległości oraz metody mocowania poszczególnych elementów

In compliance with the standard PN-EN 71, apply guidelines of the producer in relation to distances and methods of fastening individual elements

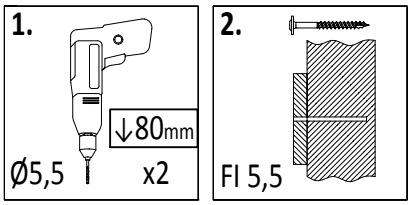

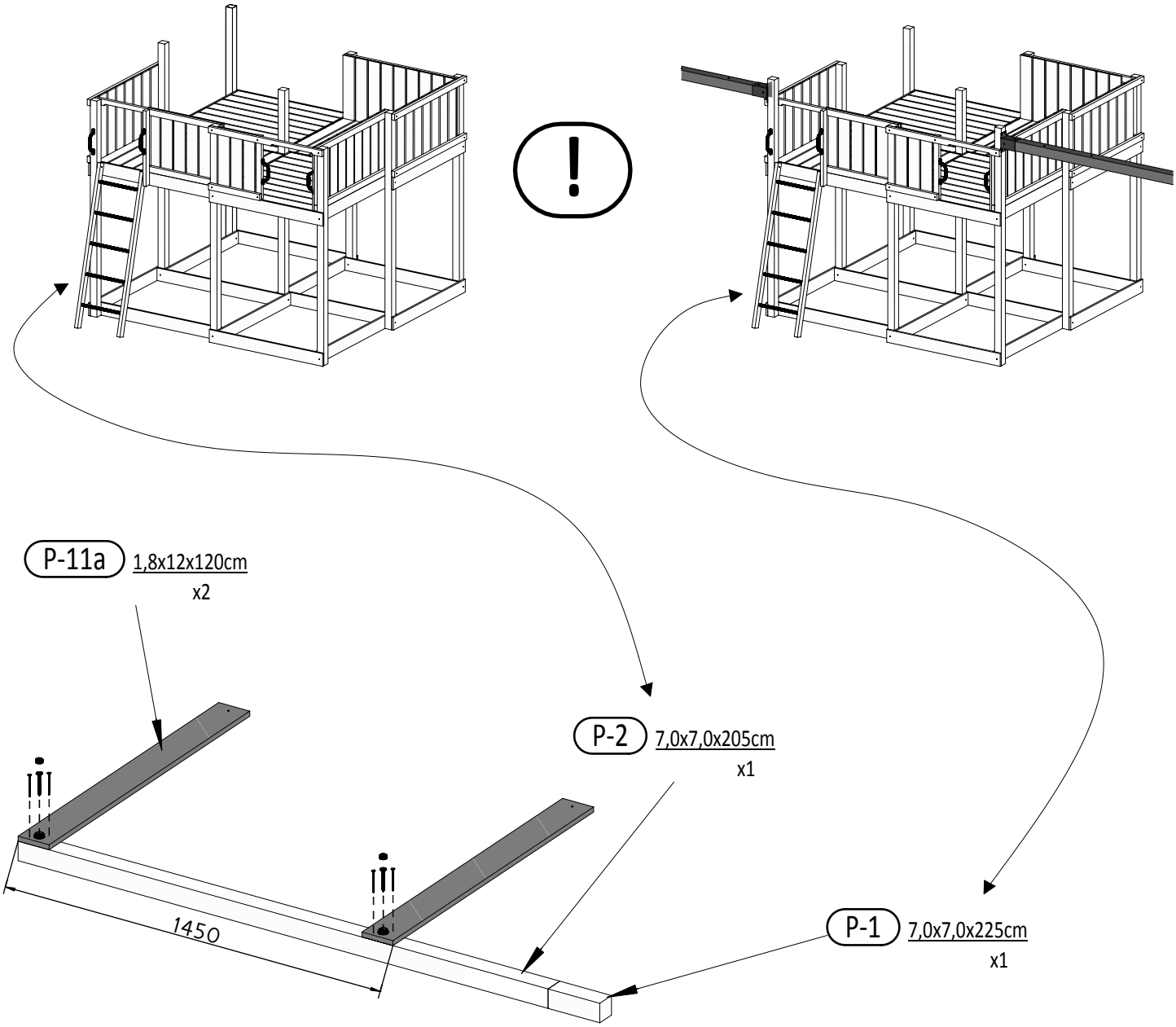

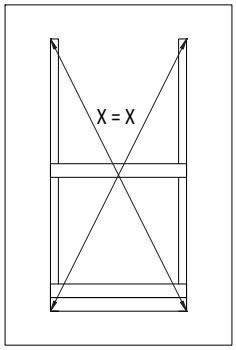

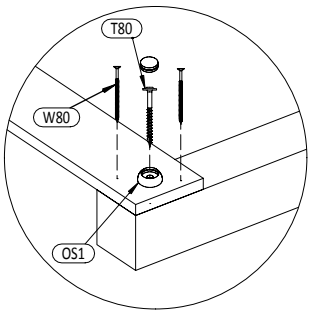

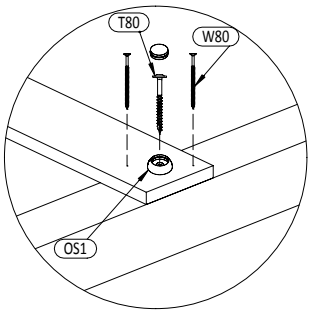

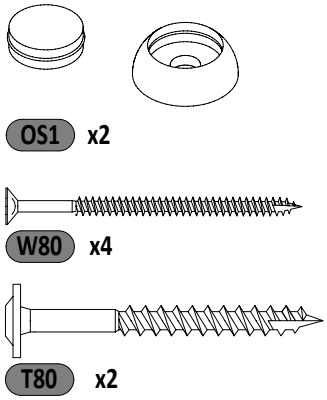

Zgodne z normą PN-EN 71 stosuj zalecenia producenta odnośnie odległości oraz metody mocowania poszczególnych elementów

In compliance with the standard PN-EN 71, apply guidelines of the producer in relation to distances and methods of fastening individual elements

34

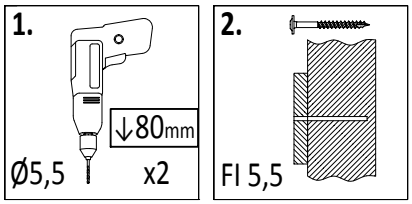

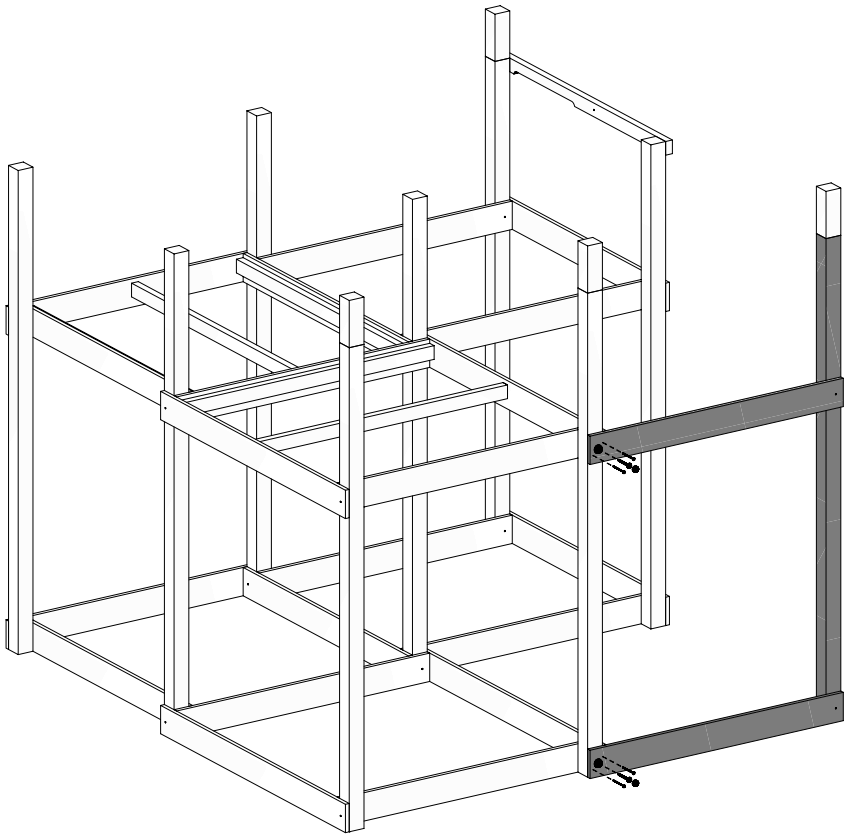

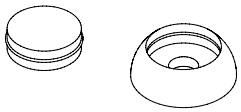

OS1 x2

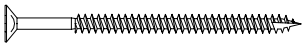

W80 x4

T80 x2

35

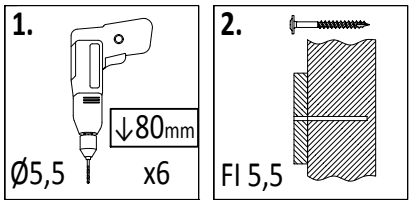

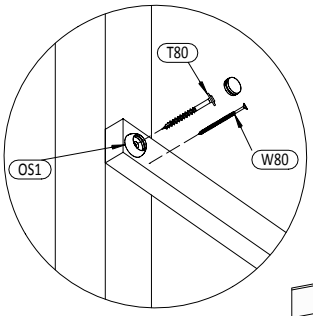

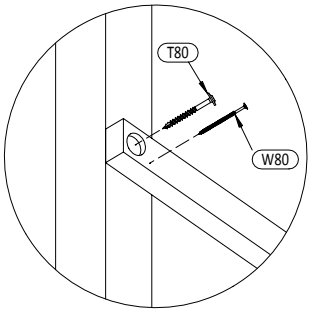

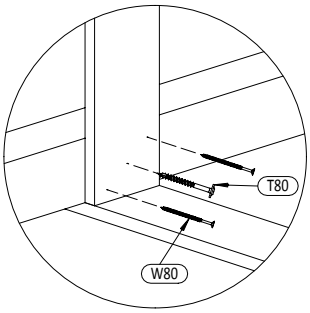

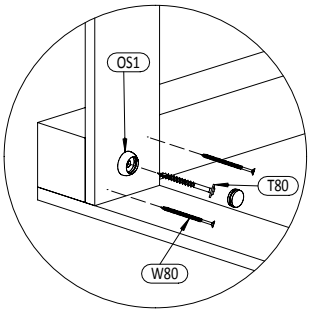

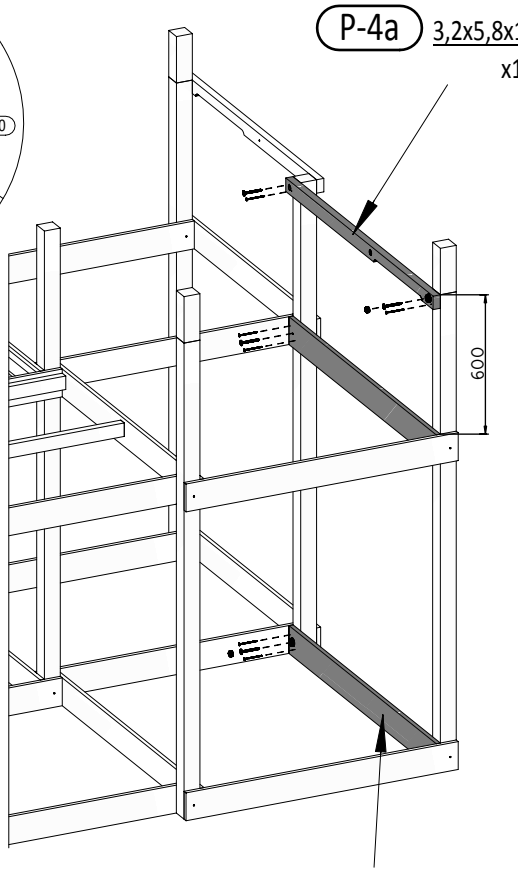

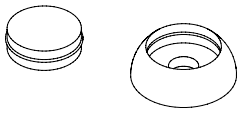

OS1 x3

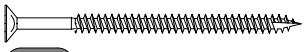

W80 x10

T80 x6

Zgodne z normą PN-EN 71 stosuj zalecenia producenta odnośnie odległości oraz metody mocowania poszczególnych elementów

In compliance with the standard PN-EN 71, apply guidelines of the producer in relation to distances and methods of fastening individual elements

36

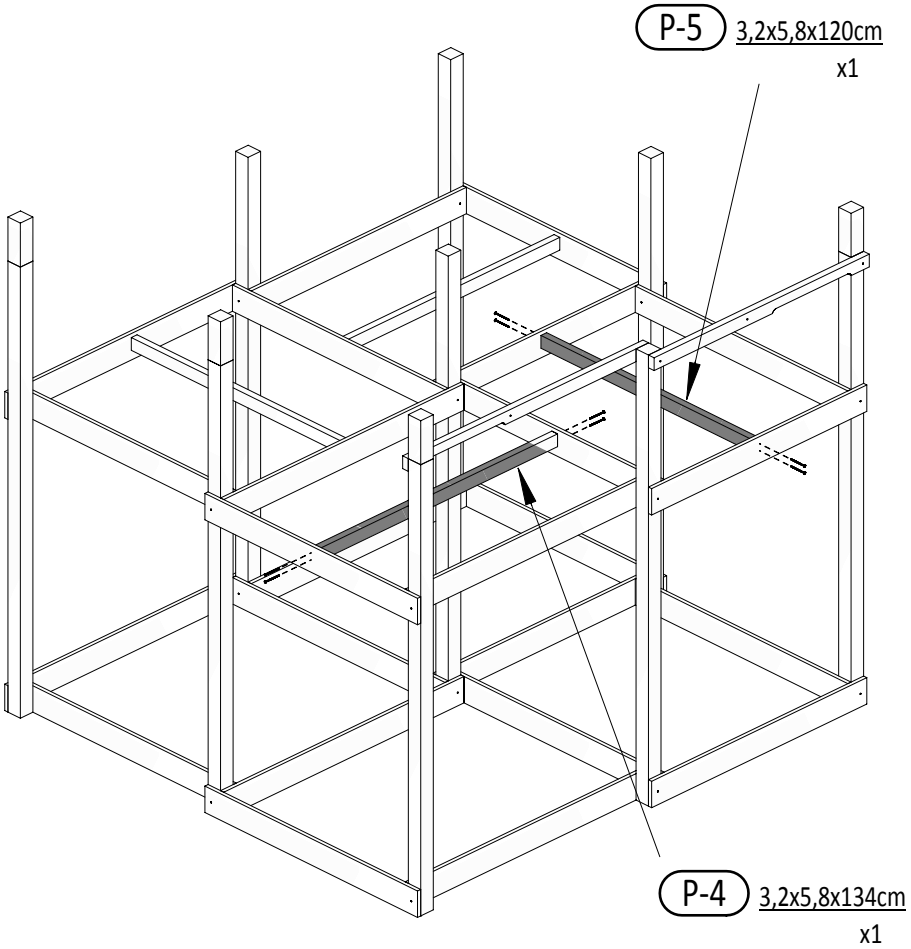

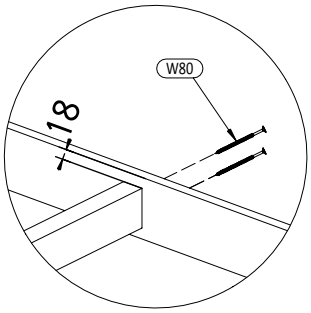

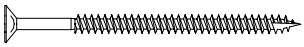

W80 x8

37

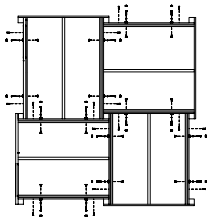

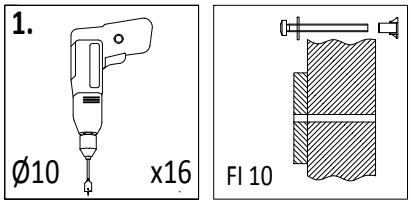

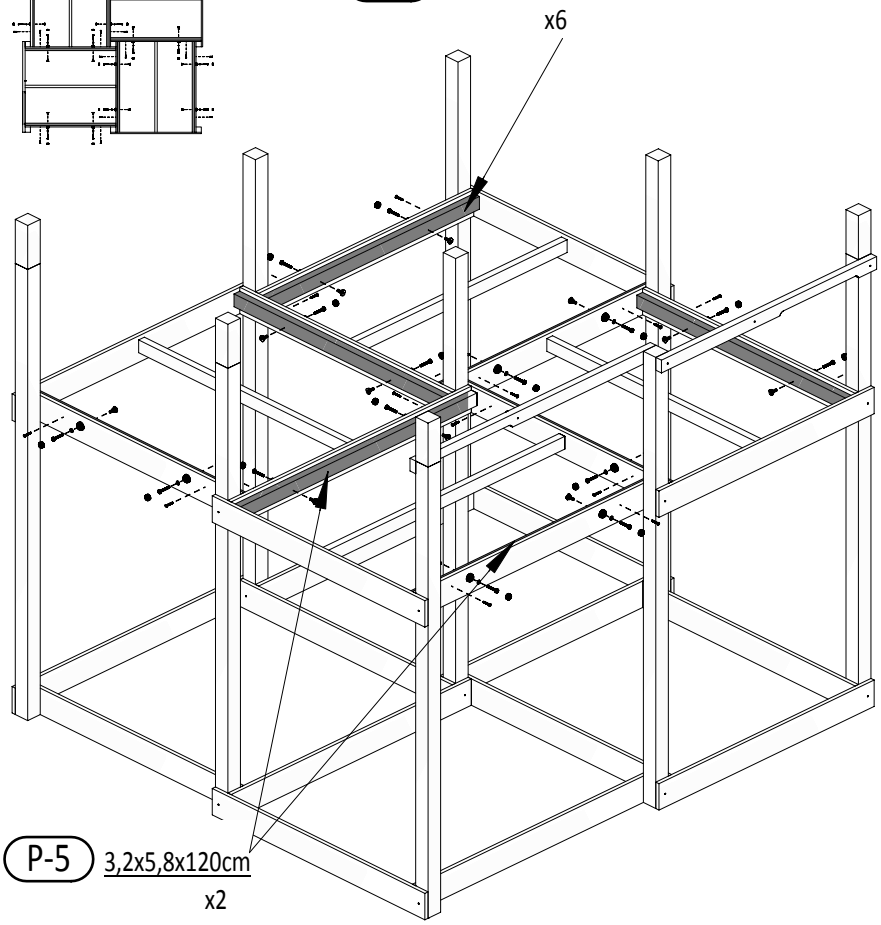

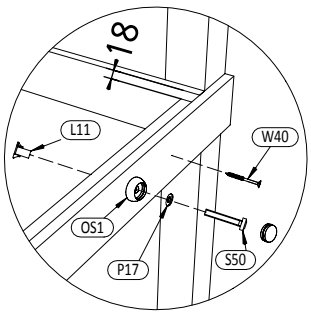

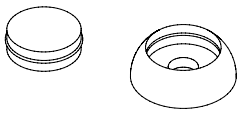

OS1 x16

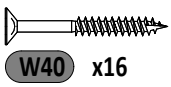

W40 x16

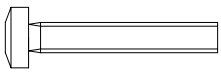

S50 x16

P17 x16

L11 x16

38

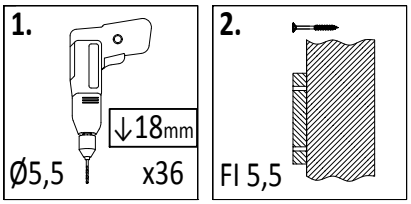

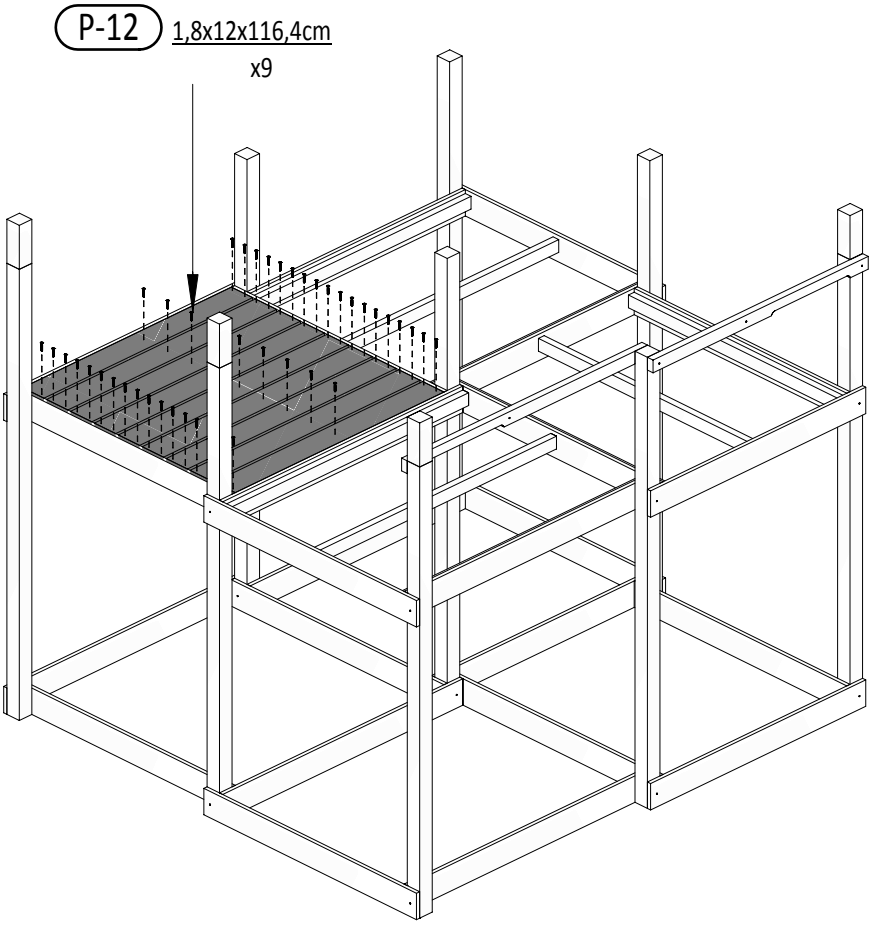

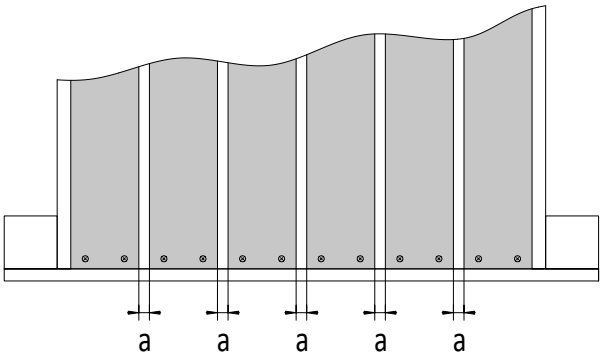

!!!min 13mm< **a** <!!!max 15mm

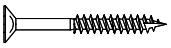

W40 **x45**

39

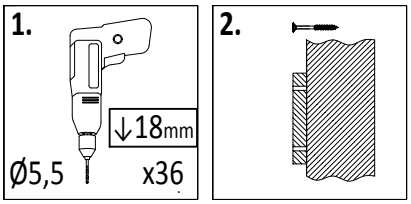

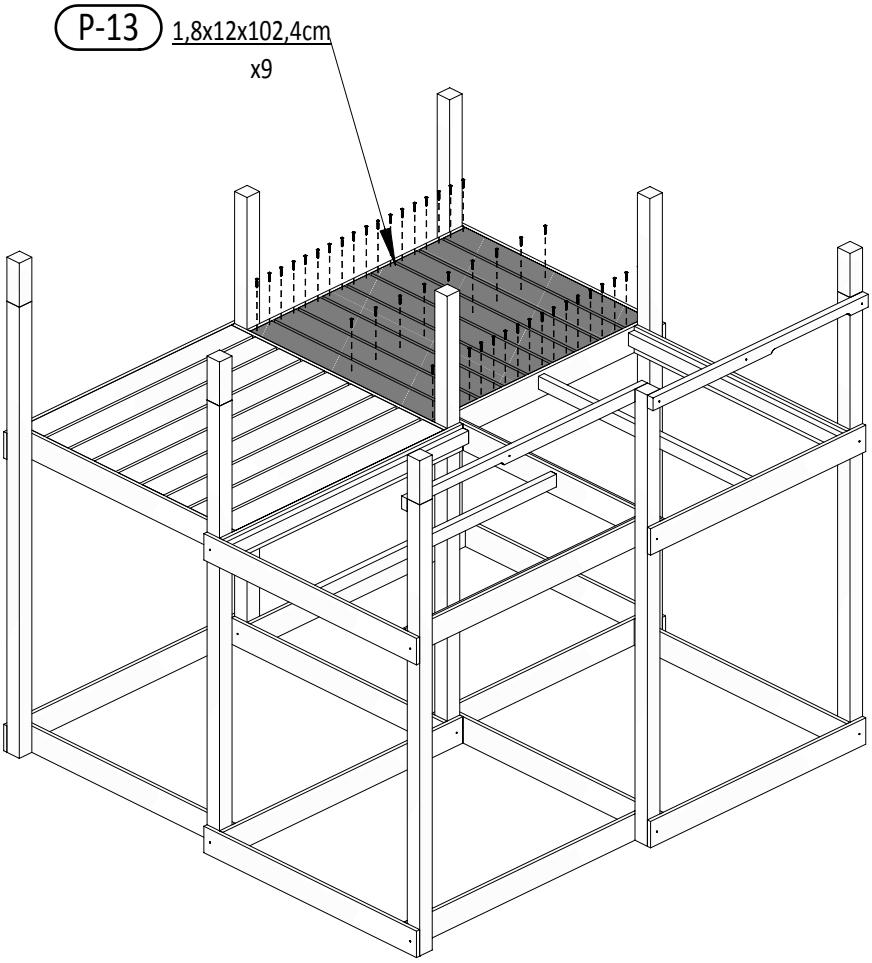

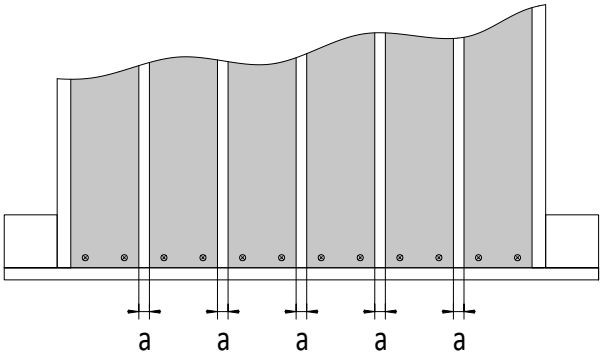

!!!min 13mm< **a** <!!!max 15mm

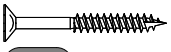

W40 **x45**

Zgodne z normą PN-EN 71 stosuj zalecenia producenta odnośnie odległości oraz metody mocowania poszczególnych elementów

In compliance with the standard PN-EN 71, apply guidelines of the producer in relation to distances and methods of fastening individual elements

40

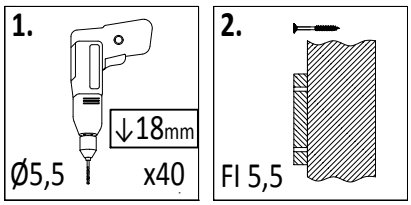

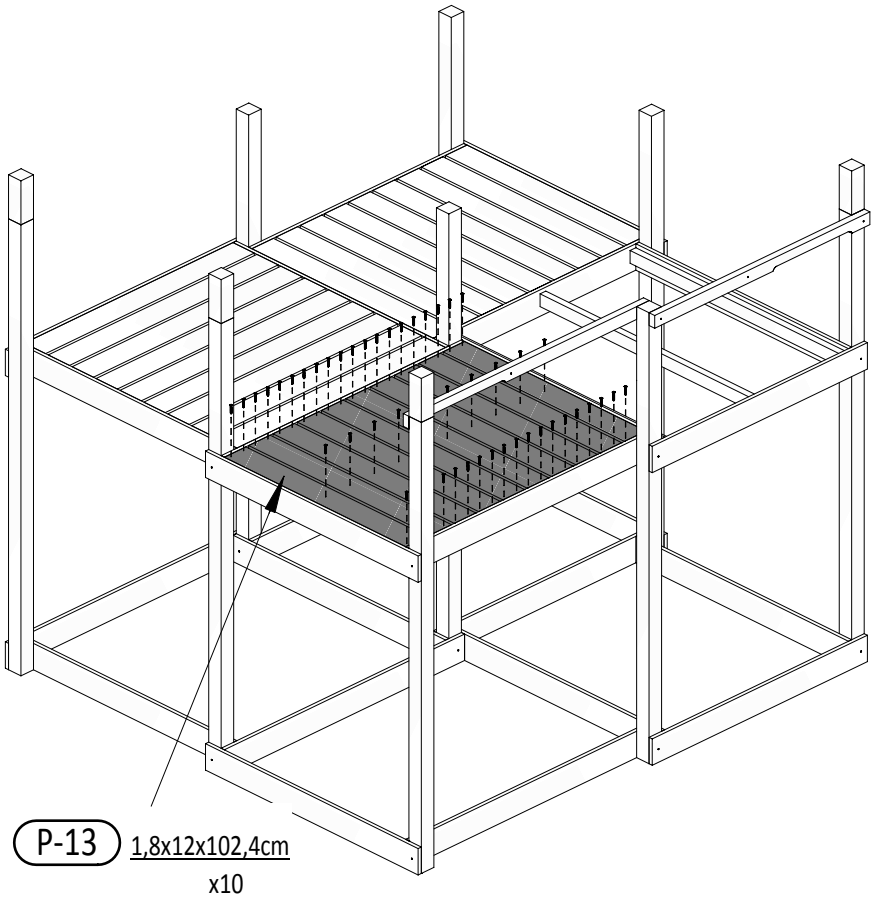

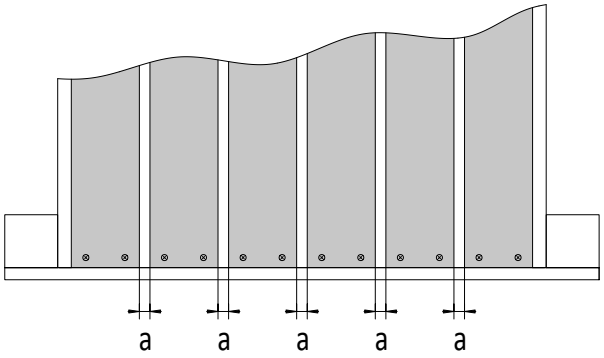

!!!min 13mm< **a** <!!!max 15mm

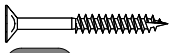

W40 x50

41

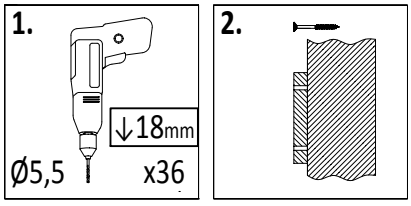

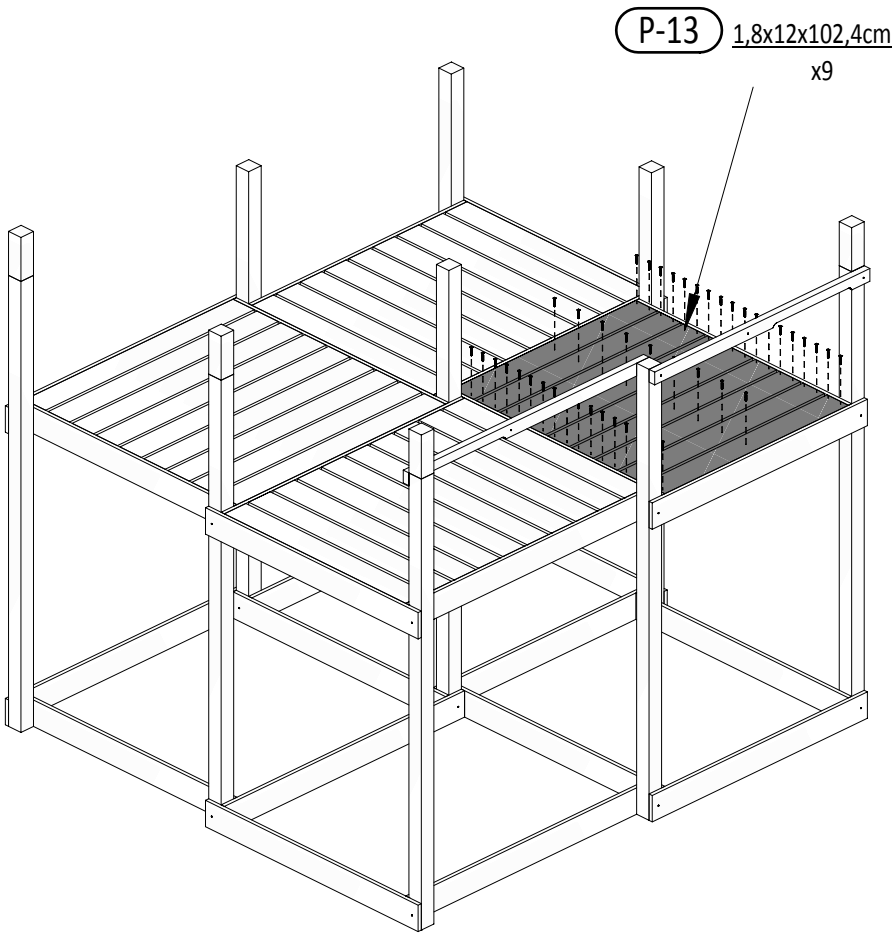

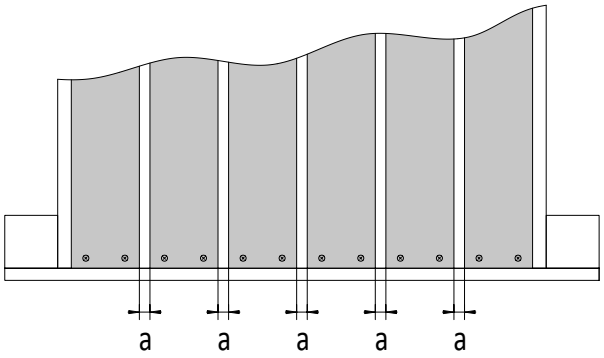

!!!min 13mm< **a** <!!!max 15mm

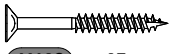

W40 x45

42

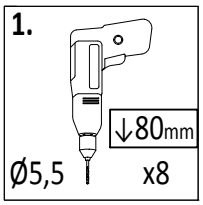

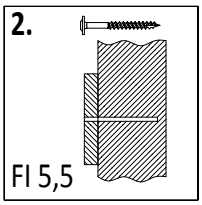

P-5a 3,2x5,8x120cm x4

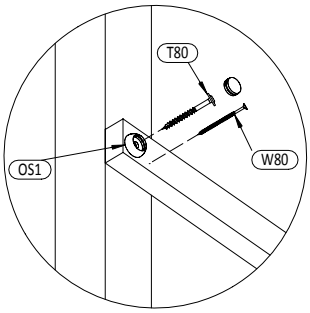

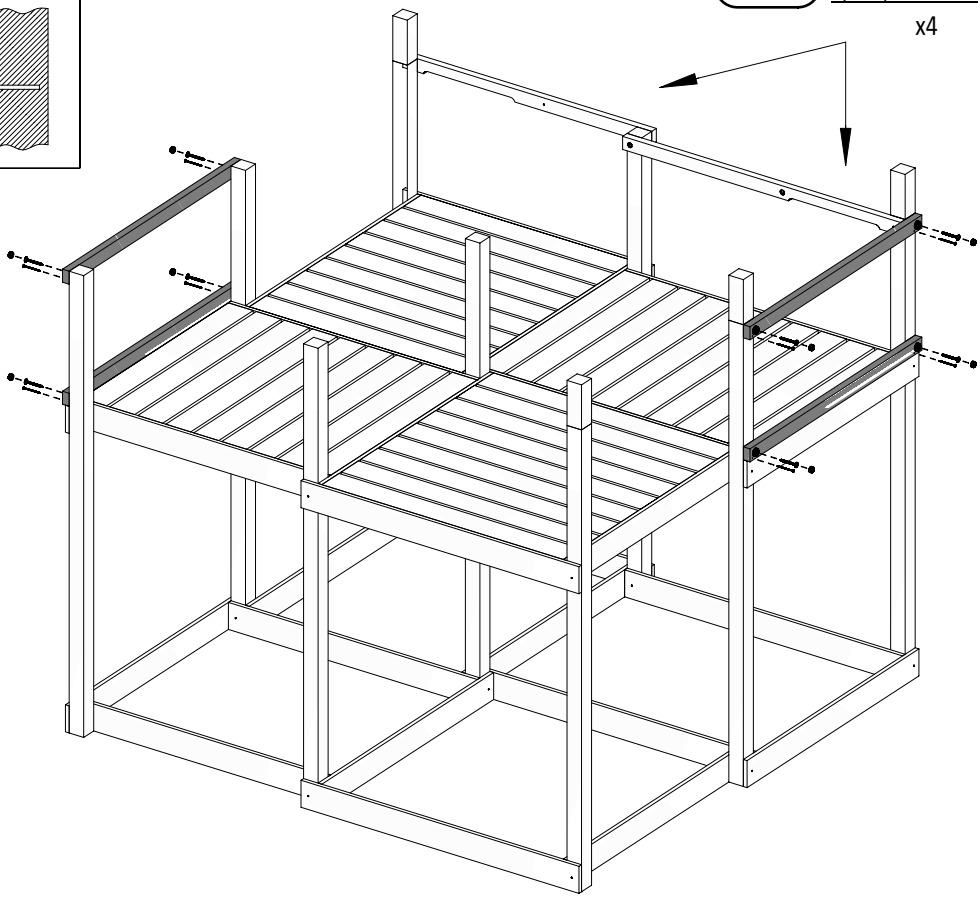

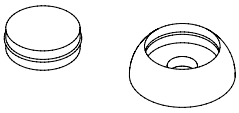

OS1 x8

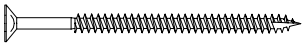

W80 x8

T80 x8

43

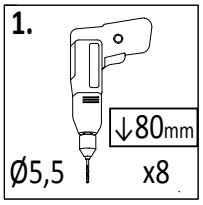

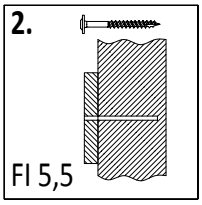

P-5b 3,2x5,8x120cm x4

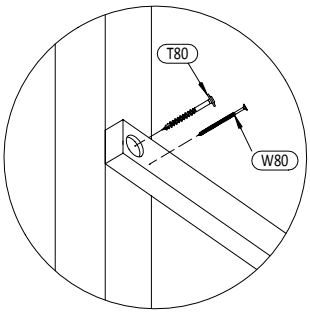

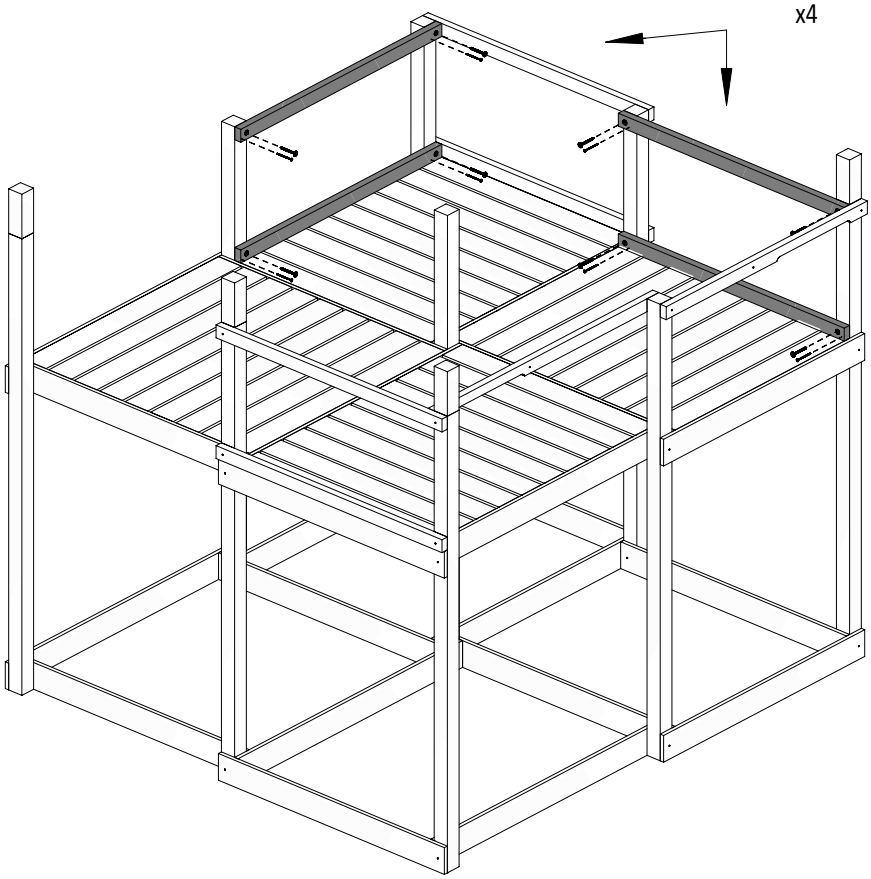

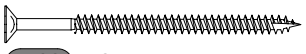

W80 x8

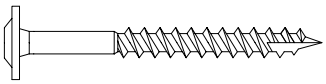

T80 x8

Zgodne z normą PN-EN 71 stosuj zalecenia producenta odnośnie odległości oraz metody mocowania poszczególnych elementów

In compliance with the standard PN-EN 71, apply guidelines of the producer in relation to distances and methods of fastening individual elements

44

P-9a 3,2x5,8x54cm x1

P-6a 3,2x5,8x79cm x1

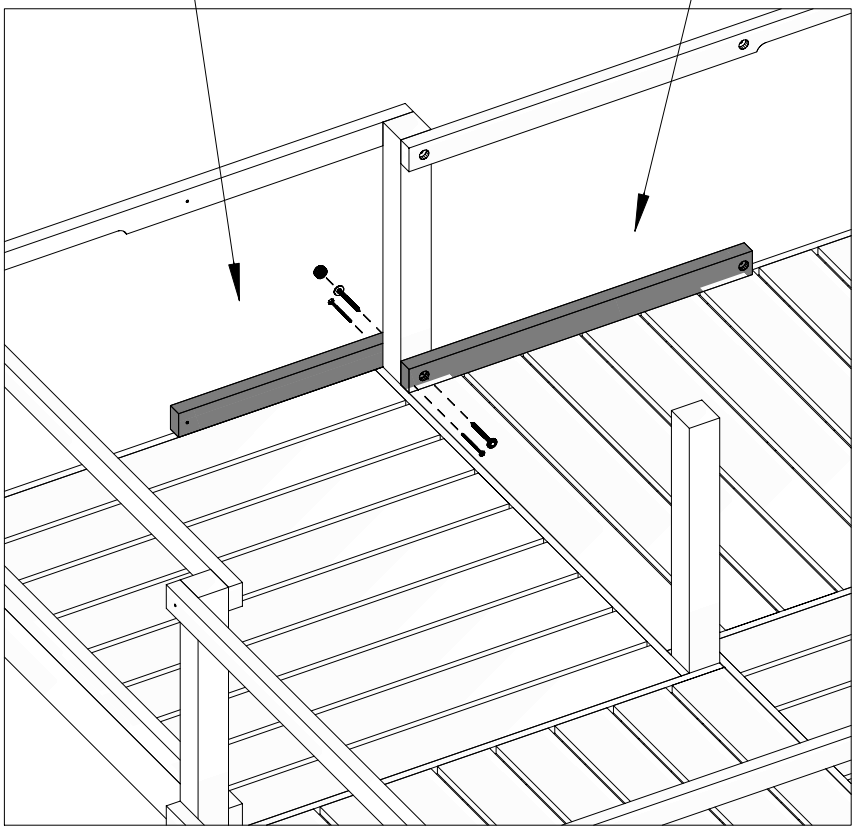

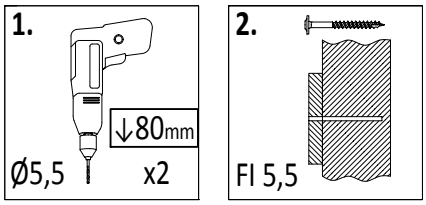

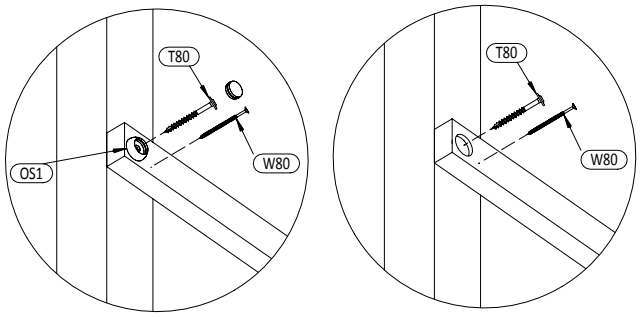

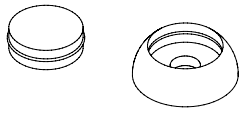

OS1 x1

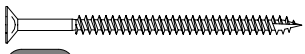

W80 x2

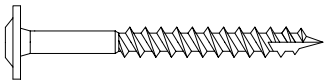

T80 x2

45

P-8 3,2x5,8x60cm x1

P-7 3,2x5,8x71,5cm x1

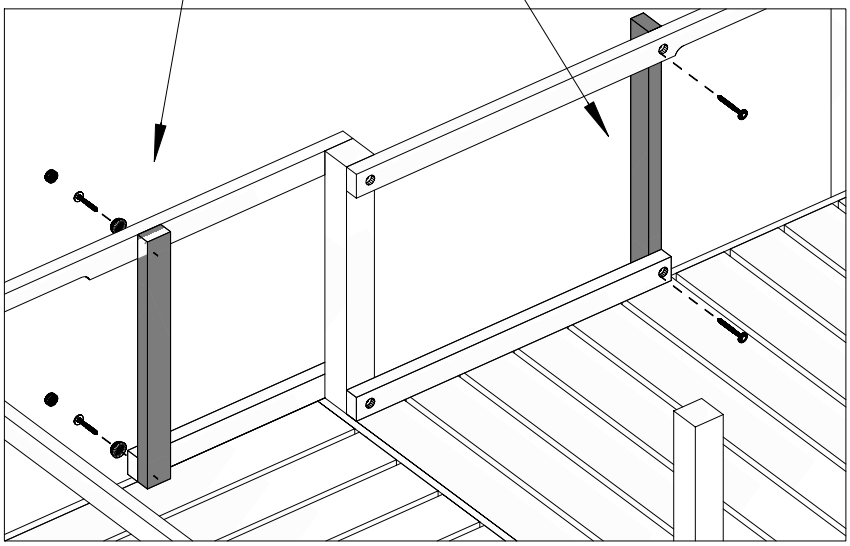

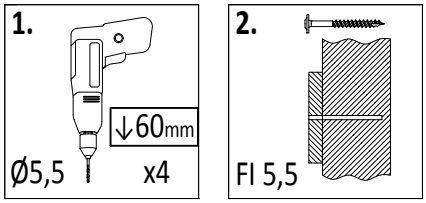

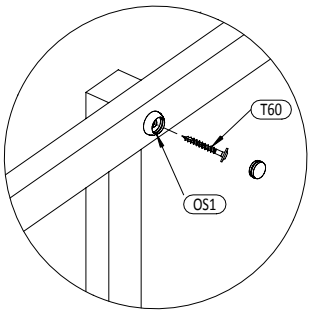

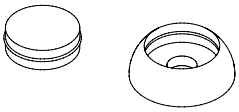

OS1 x2

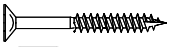

W40 x1

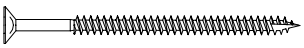

W80 x3

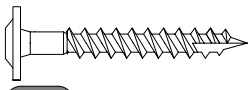

T60 x2

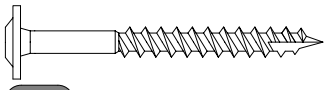

T80 x2

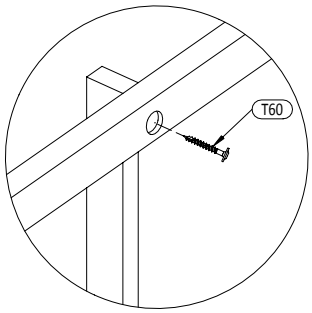

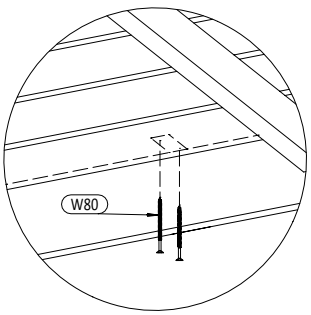

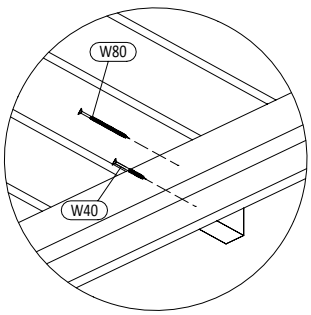

46

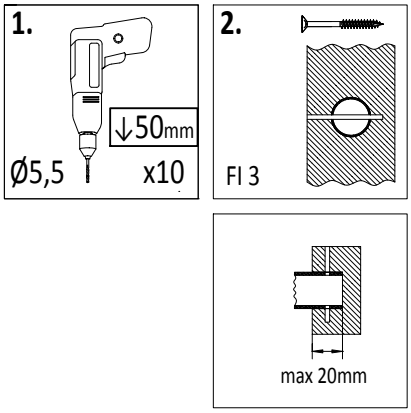

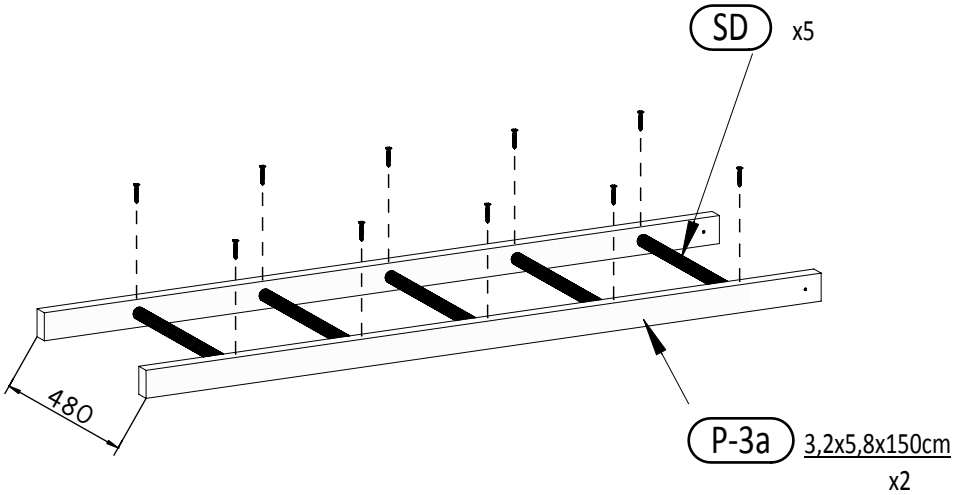

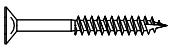

W40 x10

47

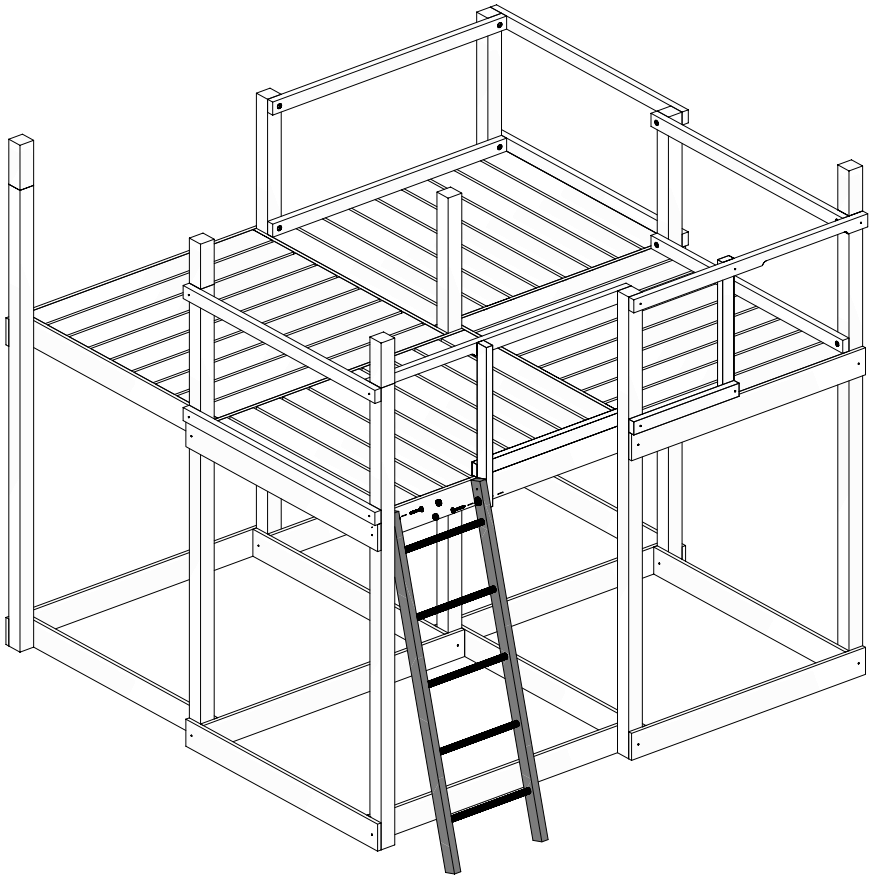

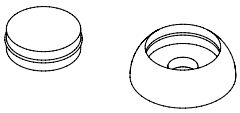

OS1 x2

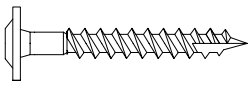

T60 x2

Zgodne z normą PN-EN 71 stosuj zalecenia producenta odnośnie odległości oraz metody mocowania poszczególnych elementów

In compliance with the standard PN-EN 71, apply guidelines of the producer in relation to distances and methods of fastening individual elements

48

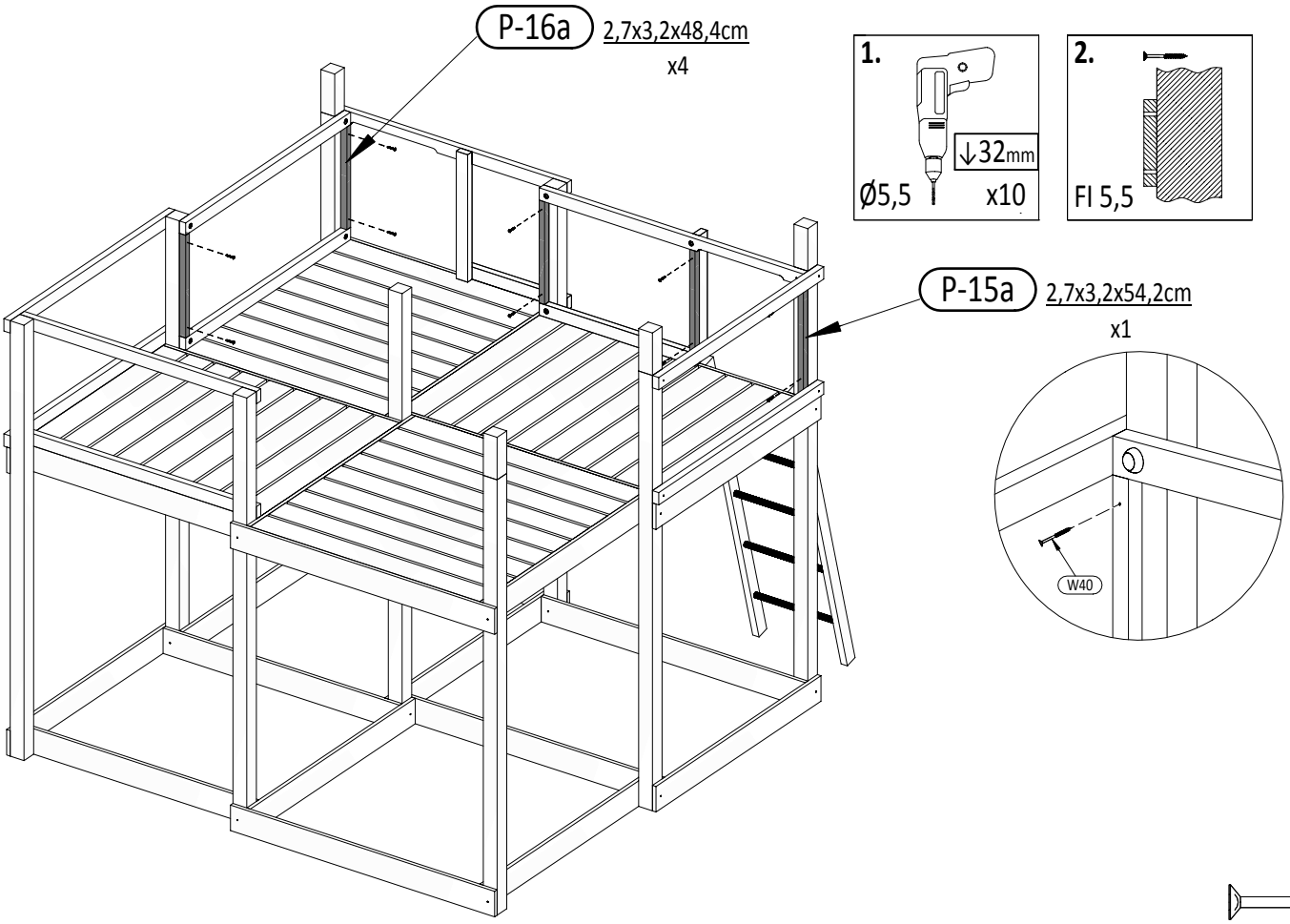

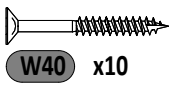

W40 x10

49

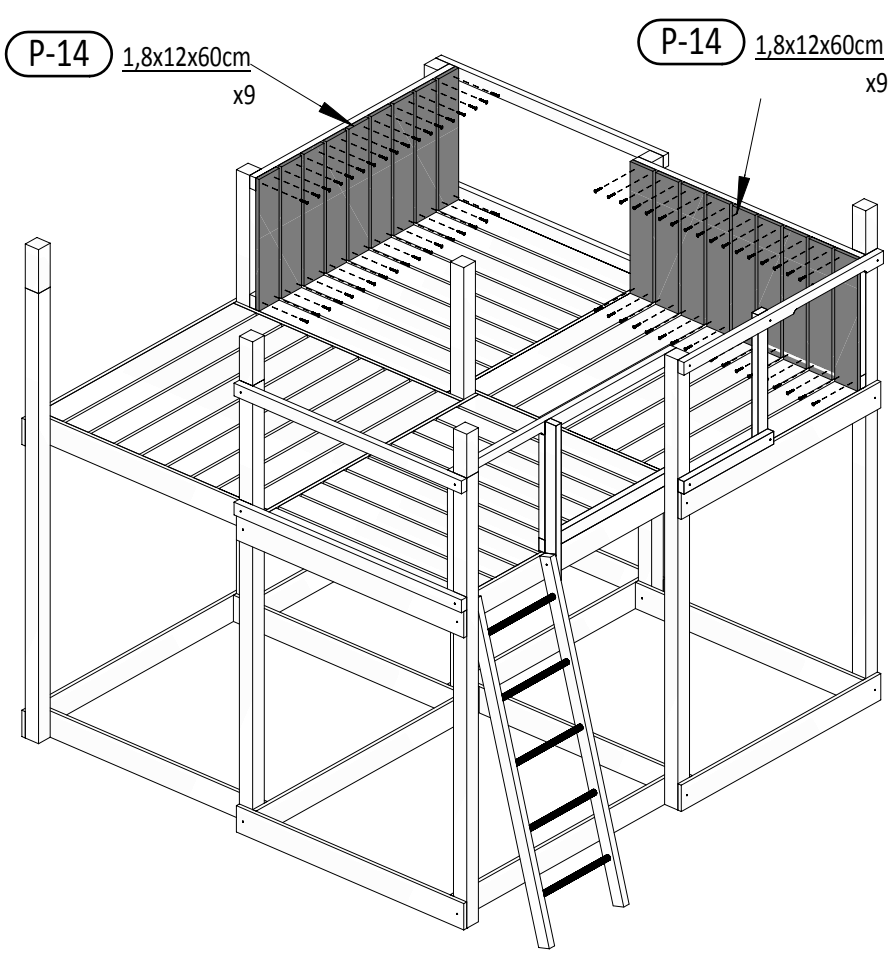

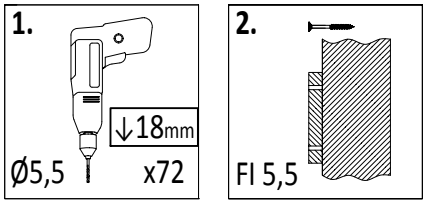

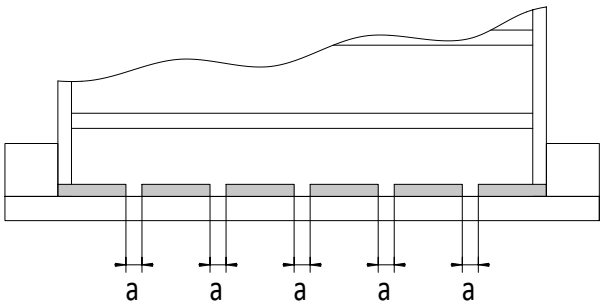

!!!min 13mm< **a** <!!!max 23mm

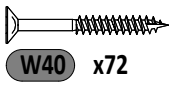

W40 x72

50

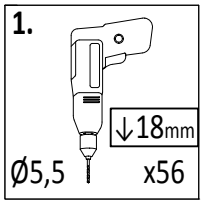

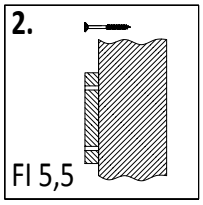

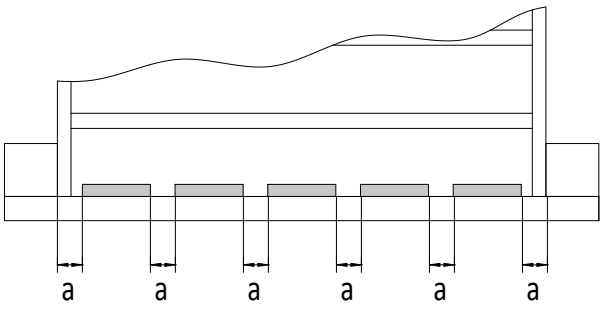

!!!min 13mm< **a** <!!!max 23mm

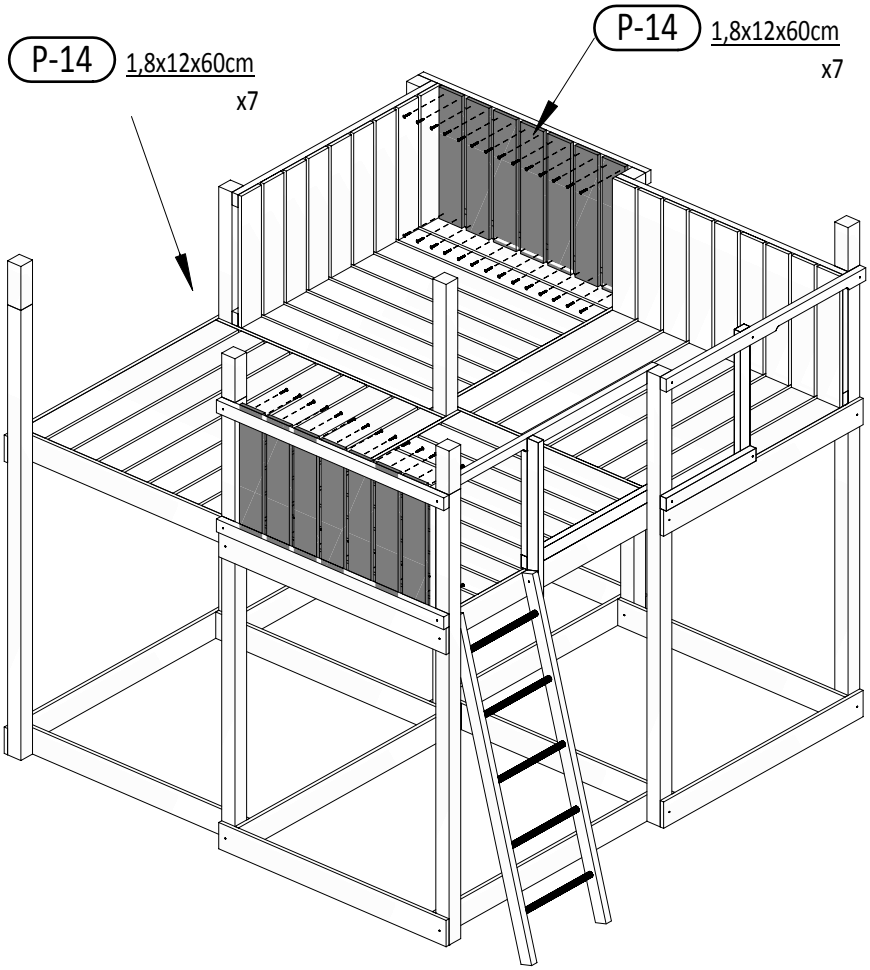

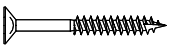

W40 **x56**

51

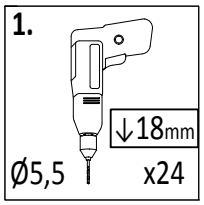

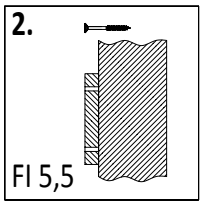

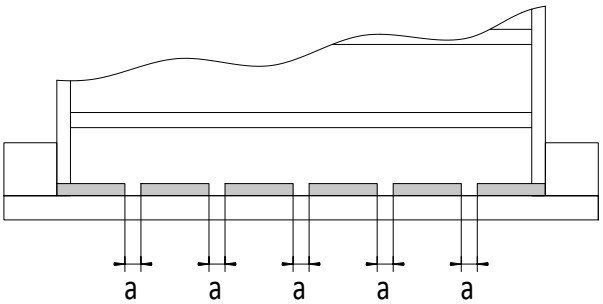

!!!min 12mm< **a** <!!!max 14mm

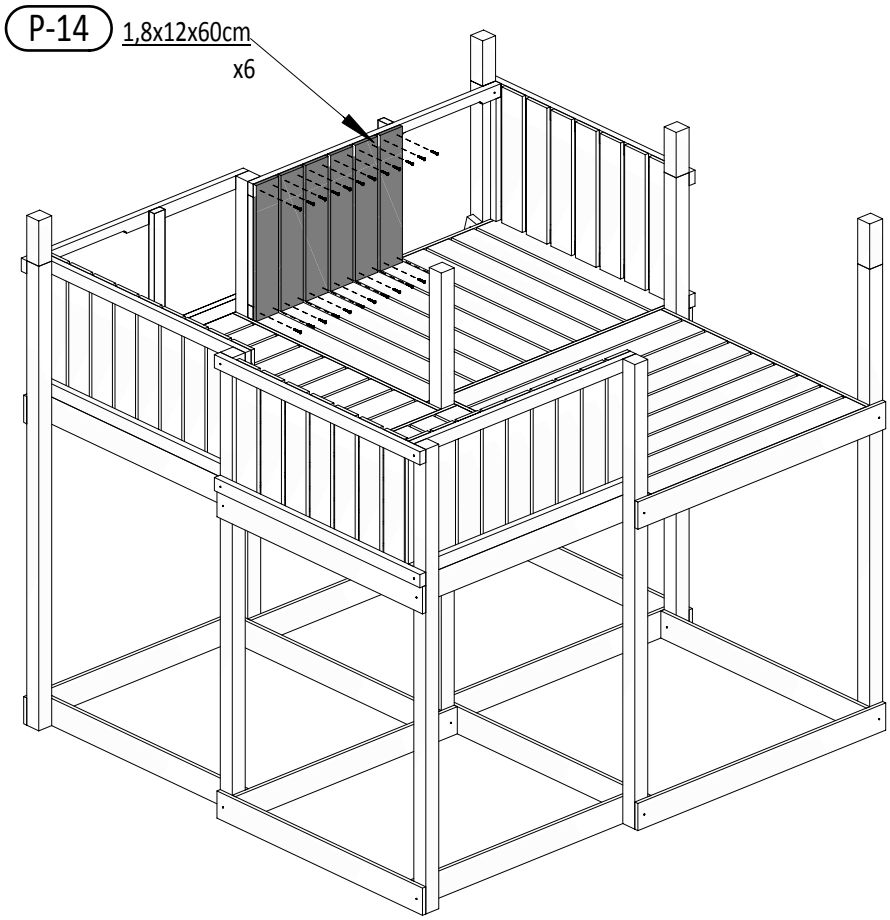

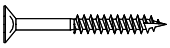

W40 **x24**

Zgodne z normą PN-EN 71 stosuj zalecenia producenta odnośnie odległości oraz metody mocowania poszczególnych elementów

In compliance with the standard PN-EN 71, apply guidelines of the producer in relation to distances and methods of fastening individual elements

52

P-14 1,8x12x60cm x3

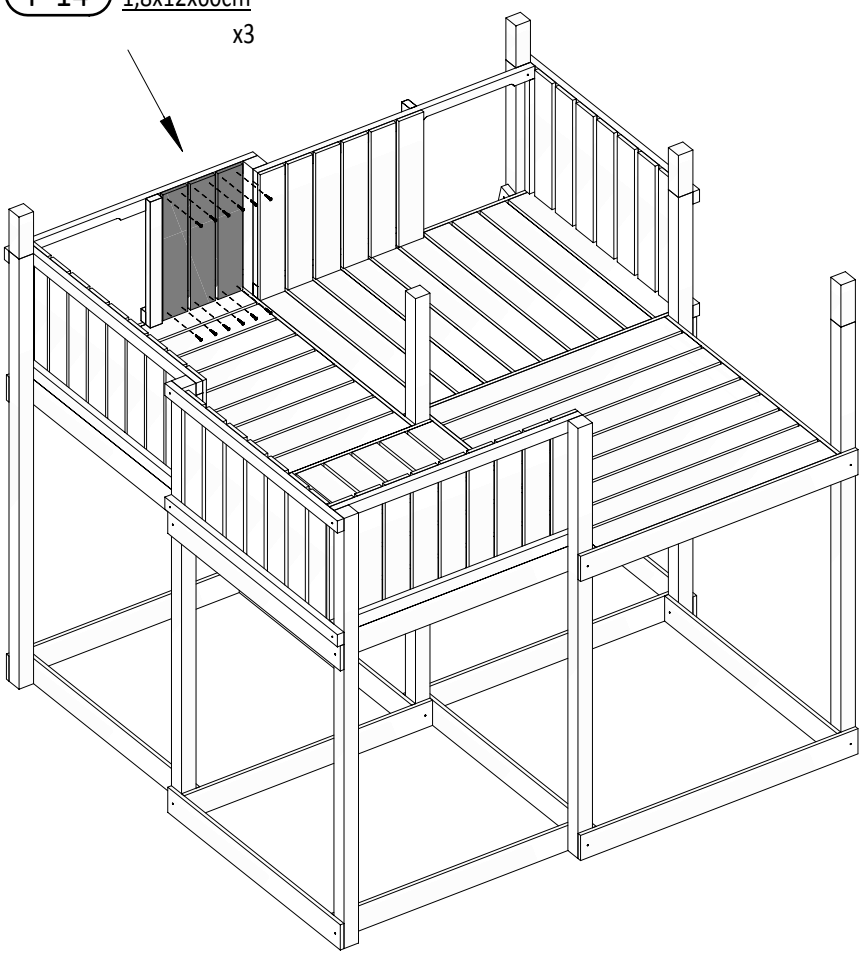

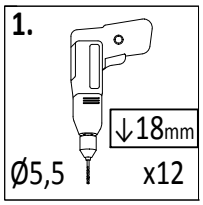

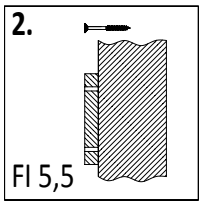

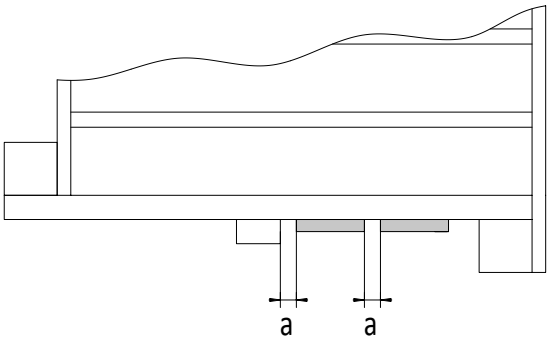

!!!min 12mm< **a** <!!!max 14mm

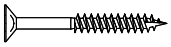

W40 x12

53

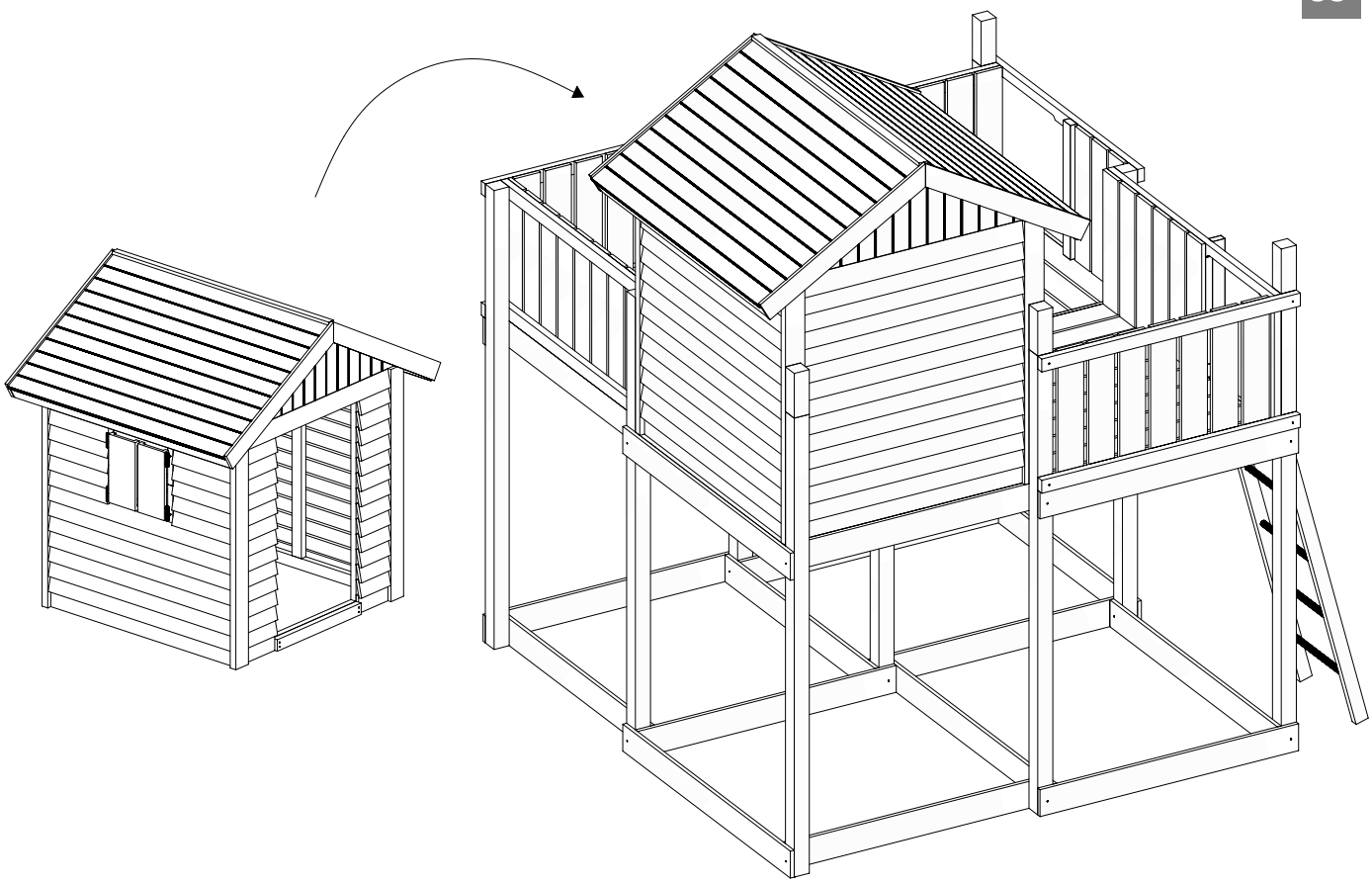

54

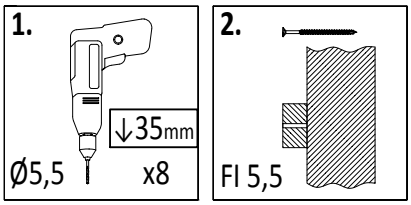

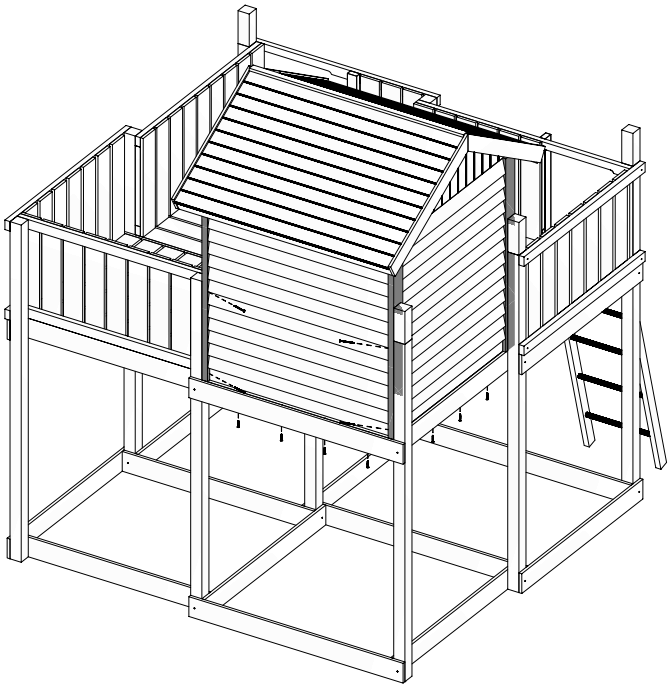

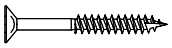

W40 x16

W80 x8

55

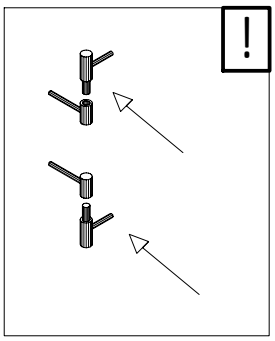

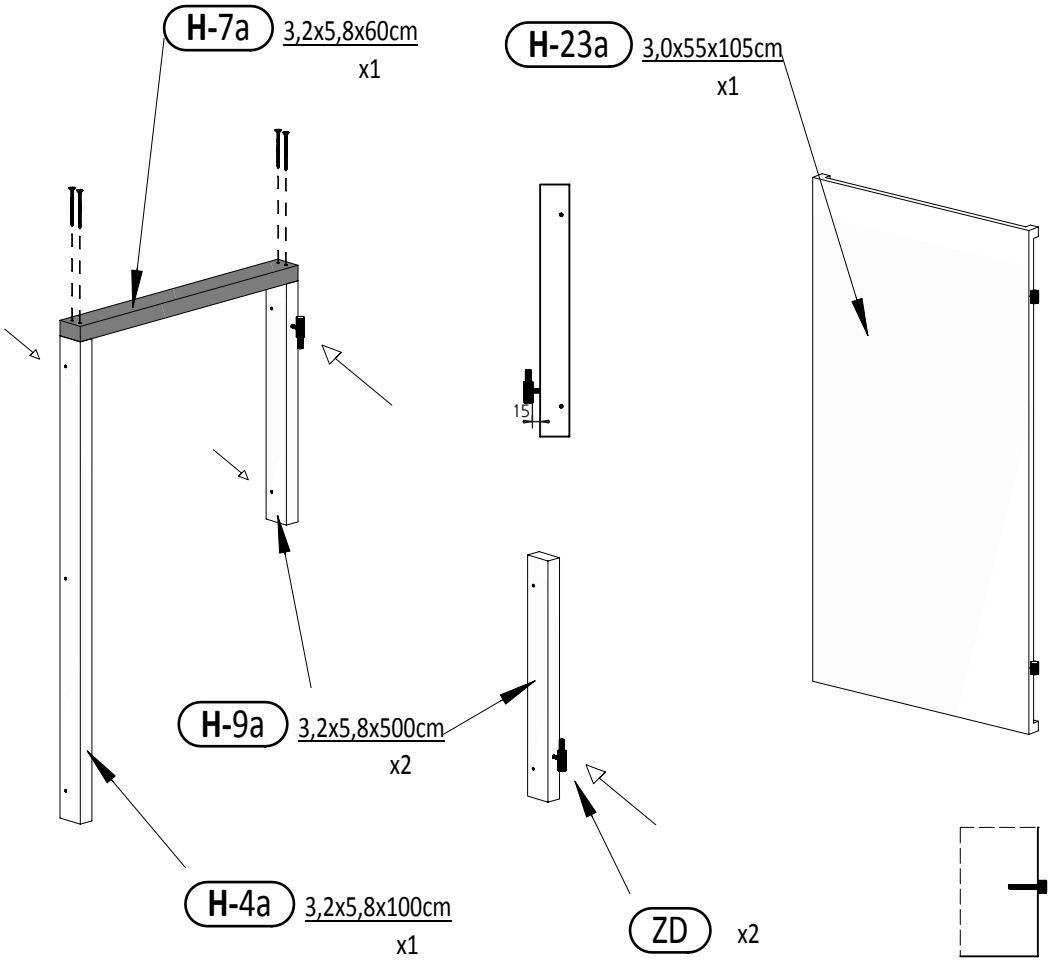

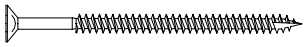

W80 x4

Zgodne z normą PN-EN 71 stosuj zalecenia producenta odnośnie odległości oraz metody mocowania poszczególnych elementów

In compliance with the standard PN-EN 71, apply guidelines of the producer in relation to distances and methods of fastening individual elements

56

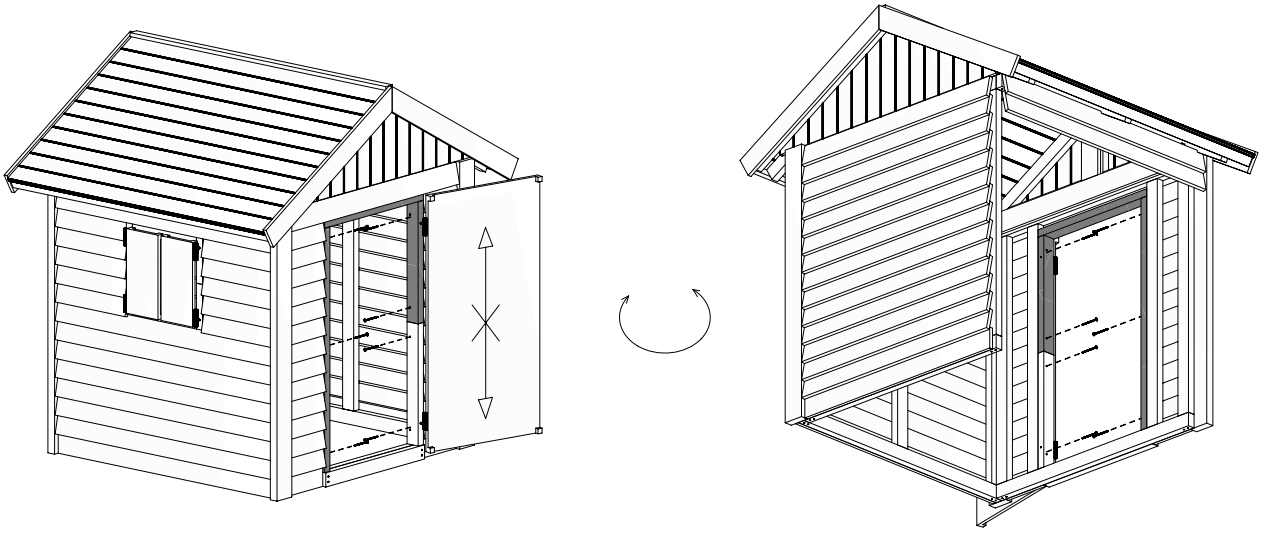

W80 x7

57

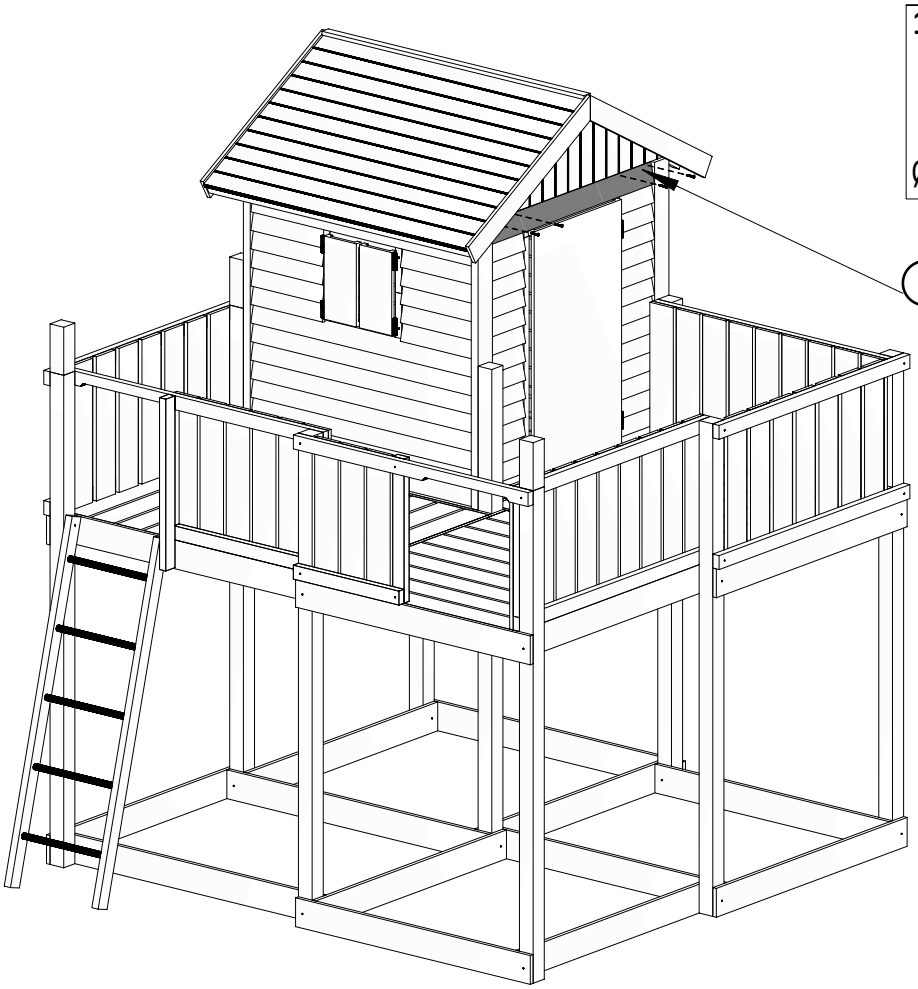

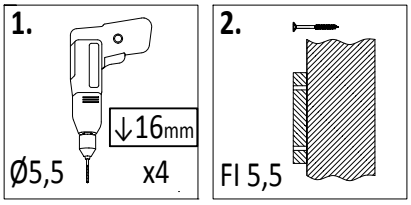

H-15 1,6x9,0x102cm
x1

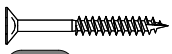

W40 x4

58

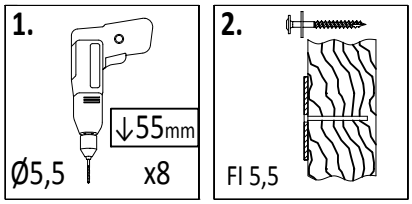

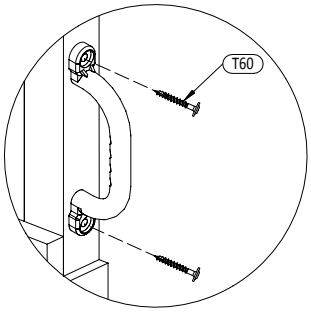

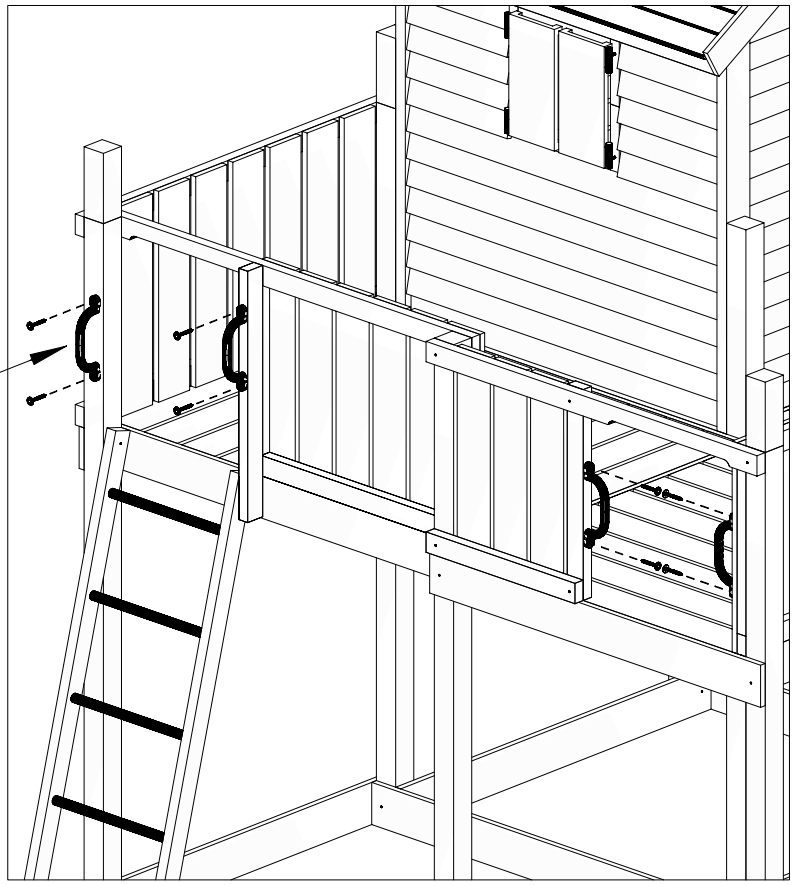

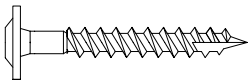

T60 x8

59

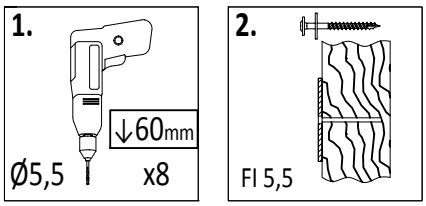

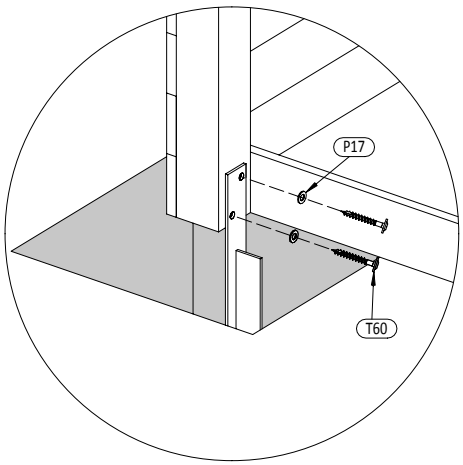

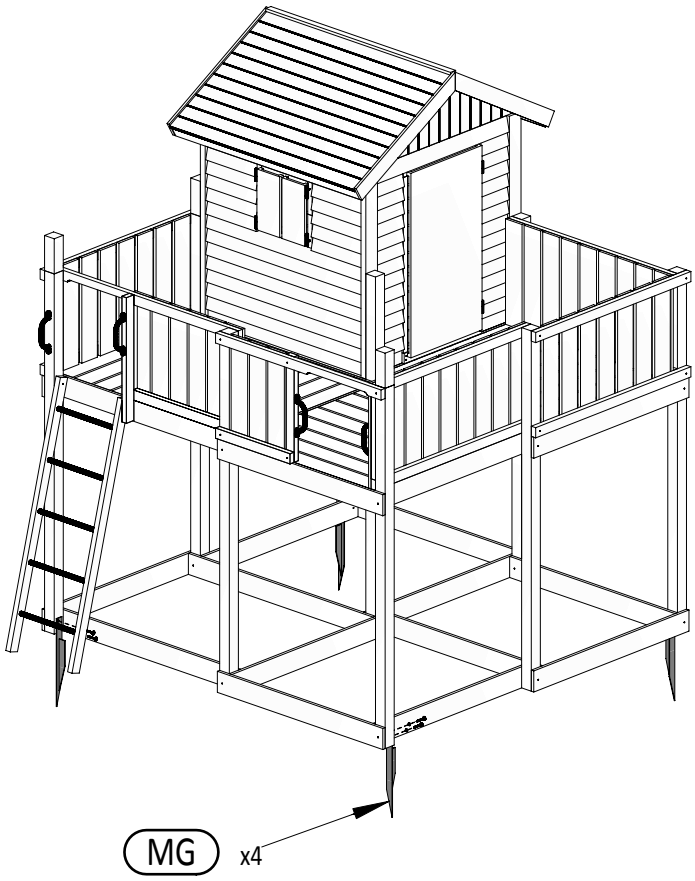

P17 x8

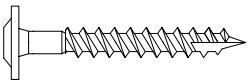

T60 x8

Zgodne z normą PN-EN 71 stosuj zalecenia producenta odnośnie odległości oraz metody mocowania poszczególnych elementów

In compliance with the standard PN-EN 71, apply guidelines of the producer in relation to distances and methods of fastening individual elements

60

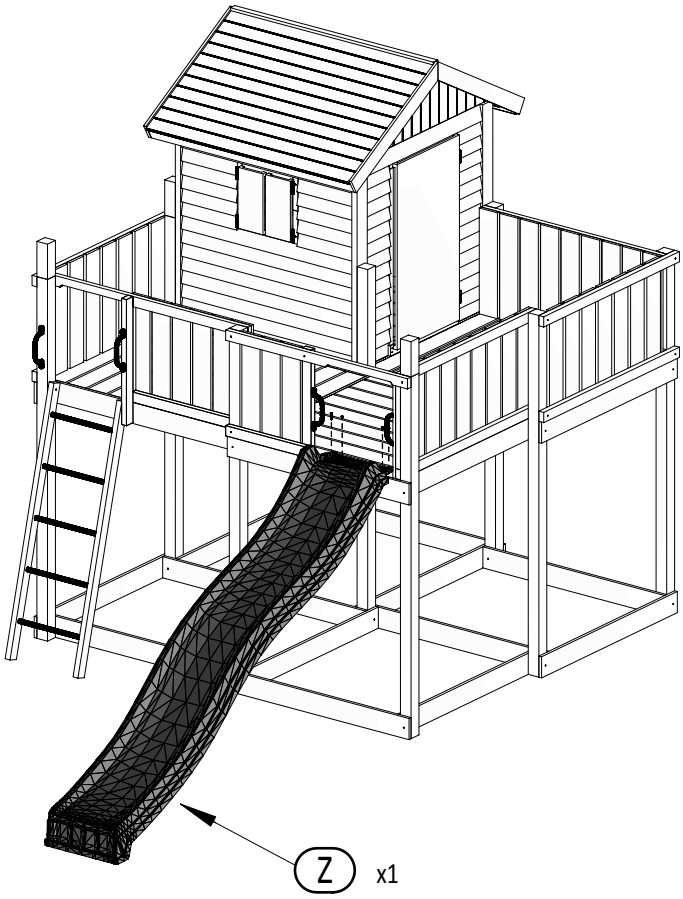

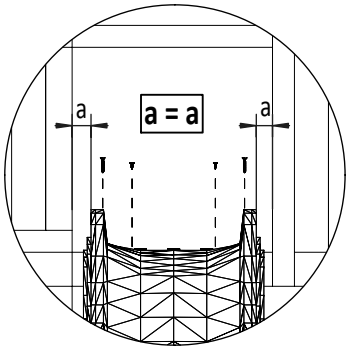

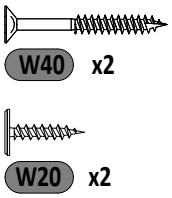
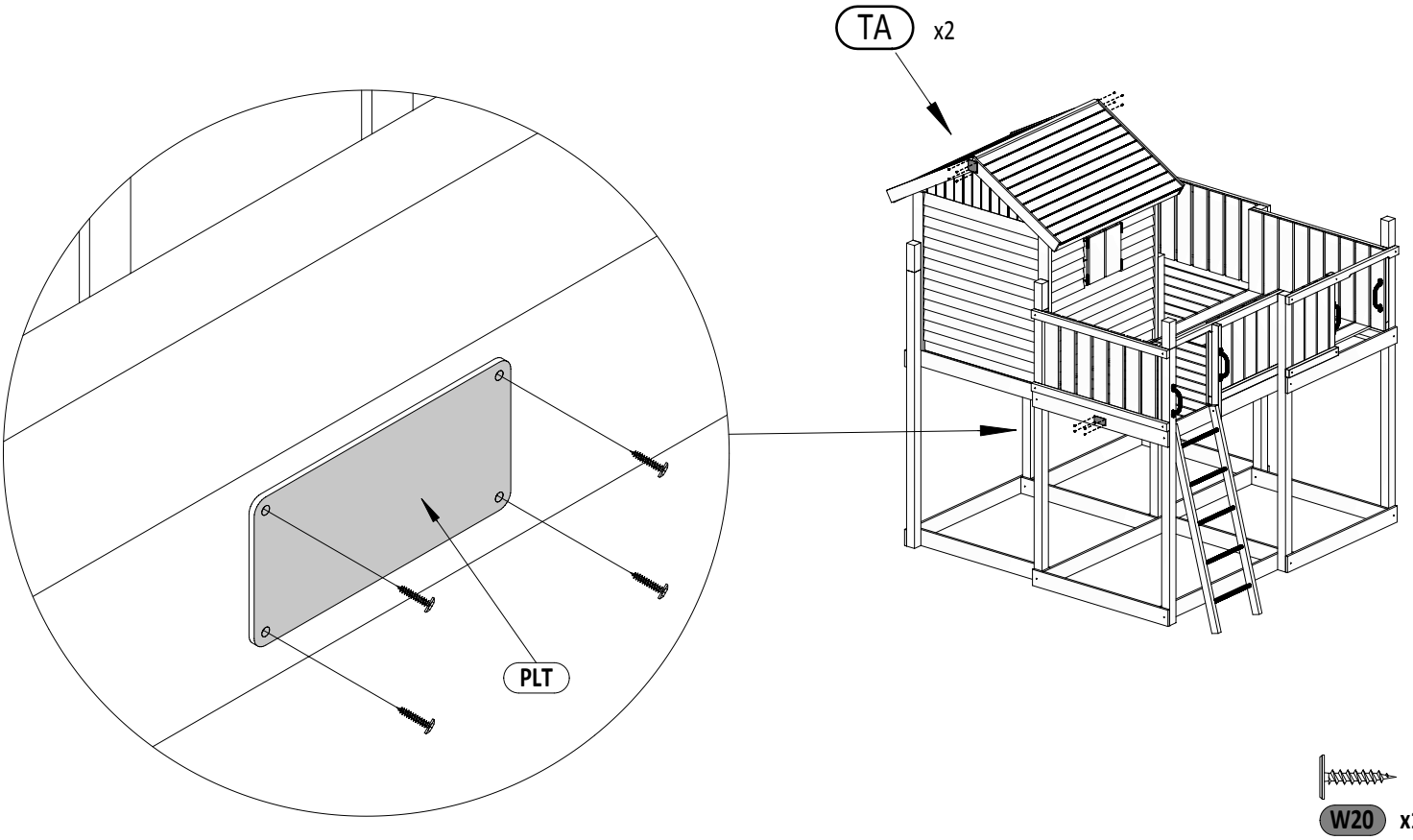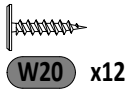
61