MODULE
TOYBOX

(60 x 100~160 x h62cm)

03325_24062015

INSTALLATION INSTRUCTIONS

MODUŁ
TOYBOX

(60 x 100~160 x h62cm)

03325_24062015

INSTRUKCJA MONTAŻU

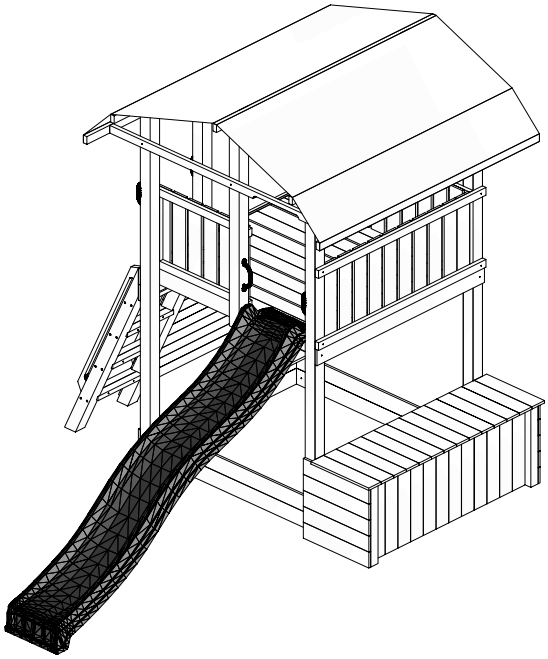

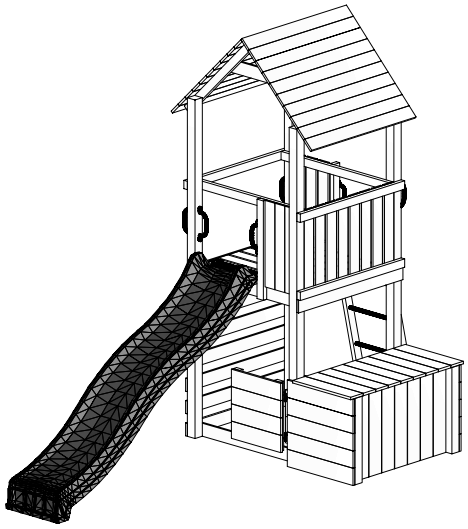

WARNINGS!

Only for home use.

Dedicated for external use only.

Not suitable for children under 3 years old.

Risk of falling down and/or hitting.

Maximum user weight is up to 50 kg.

Maximum number of users staying on the playground at the same time: 2.

OSTRZEŻENIA!

Tylko do użytku domowego.

Przeznaczony do użytku na zewnątrz.

Nie przeznaczony dla dzieci poniżej 3 roku życia.

Niebezpieczeństwo upadku i/lub uderzenia.

Maksymalna waga użytkownika to 50 kg.

Maksymalna liczba użytkowników przebywających na placu zabaw w tym samym czasie: 2.

W80 x38

W40 x220

T80 x10

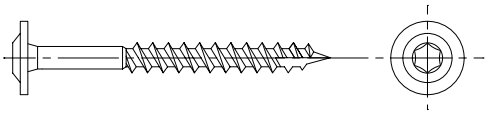

W20 x4

OS1 x10

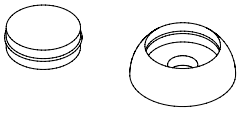

Ø5,5
01372
x1

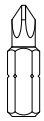

PH3
00068
x1

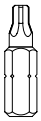

TX25
00190
x1

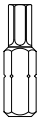

TX40
00242
x1

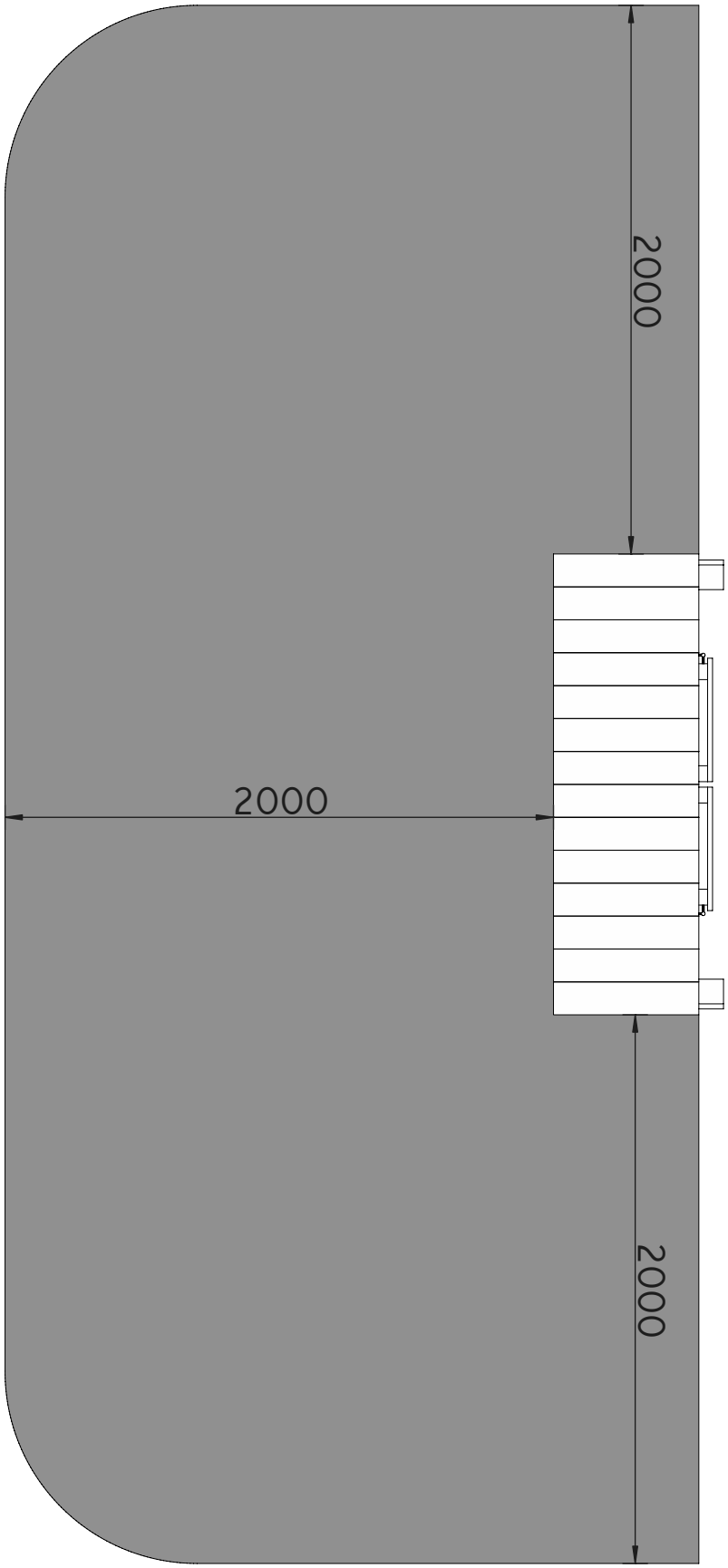

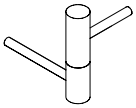

ZD x 4
00338

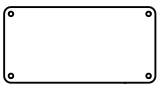

PLT x1
00197

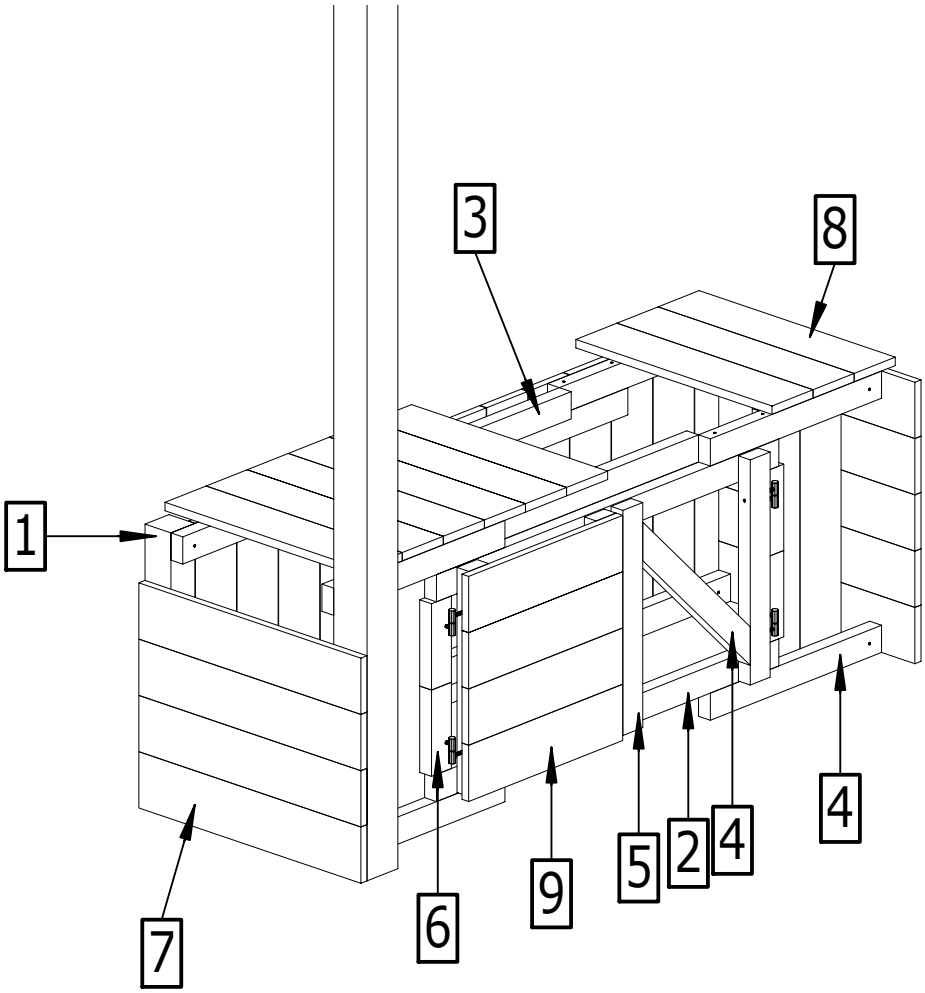
1
2
3
4
4
5
6
7
8
9

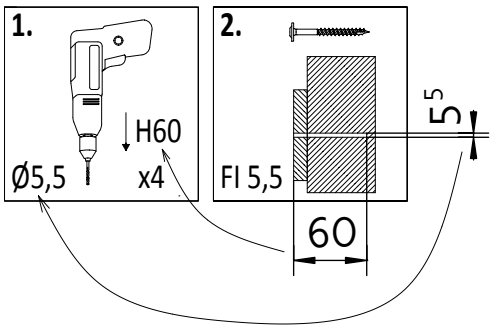
1.
H60
Ø5,5
x4
2.
Fl 5,5
5
5
60

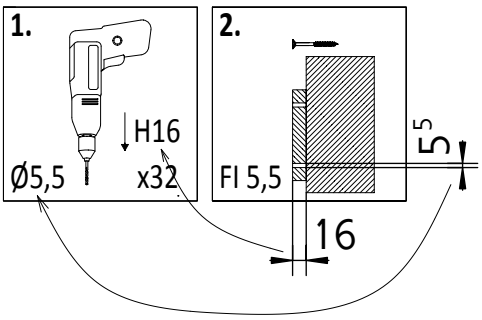
1.
H16
Ø5,5
x32
2.
Fl 5,5
5
5
16

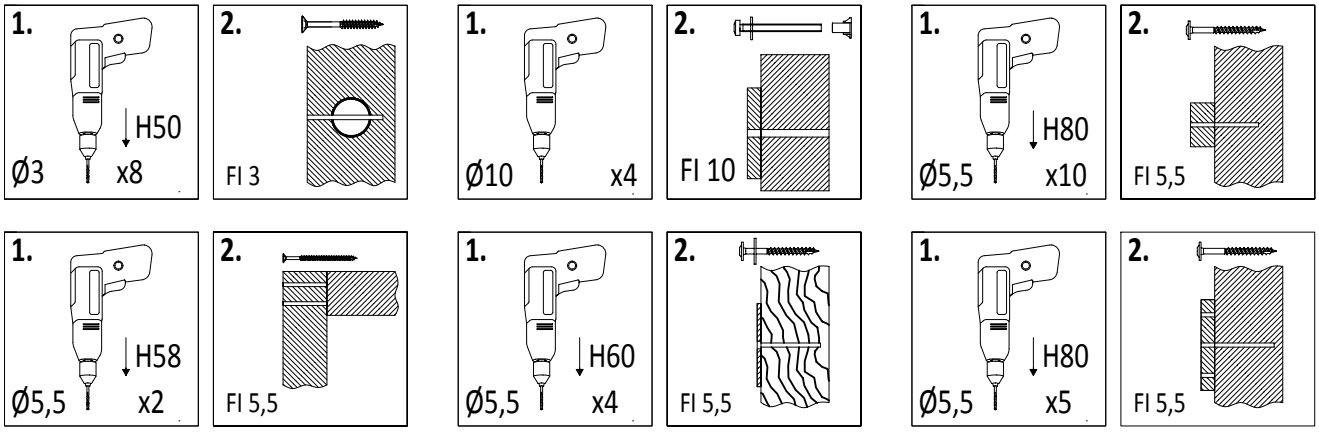
1.
H50
Ø3
x8
2.
Fl 3
1.
Ø10
x4
2.
Fl 10
1.
H80
Ø5,5
x10
2.
Fl 5,5
1.
H58
Ø5,5
x2
2.
Fl 5,5
1.
H60
Ø5,5
x4
2.
Fl 5,5
1.
H80
Ø5,5
x5
2.
Fl 5,5

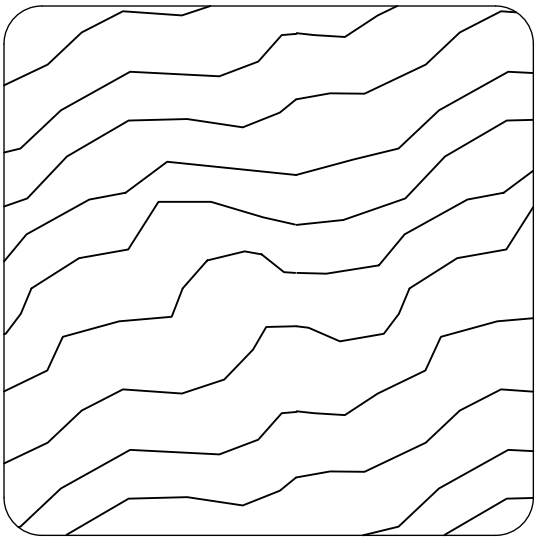

7,0 x 7,0 cm

Lp.	Wymiary [mm]	szt.
1	70x70x600mm	2

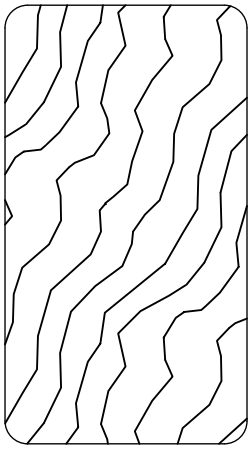

3,2 x 5,8 cm

Lp.	Wymiary [mm]	szt.
2	32x58x1000mm	4
3	32x58x600mm	2
4	32x58x500mm	2
4a	32x58x500mm	8
5	32x58x480mm	2
5a	32x58x480mm	2
6a	32x58x184mm	4

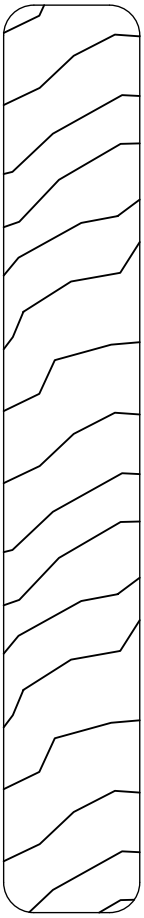

1,8 x 12,0 cm

Lp.	Wymiary [mm]	szt.
7	18x120x600mm	26
8	18x120x530mm	14
9	18x120x450mm	8

1

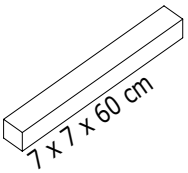

2

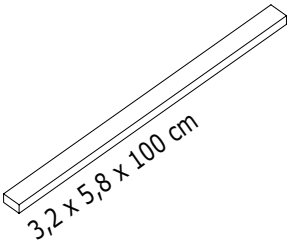

3

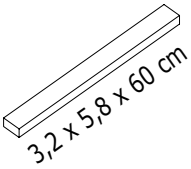

4

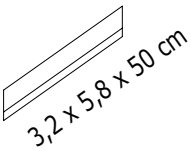

4a

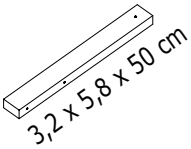

5

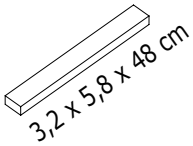

5a

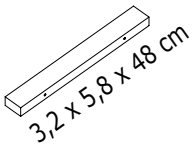

6a

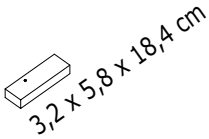

7

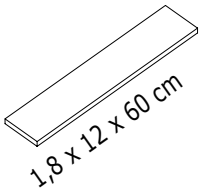

8

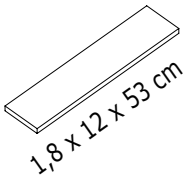

9

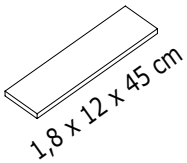

01

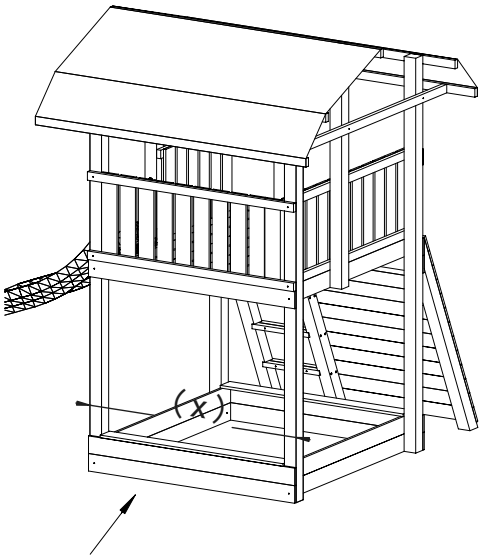

200cm - x = y

y/2 = a

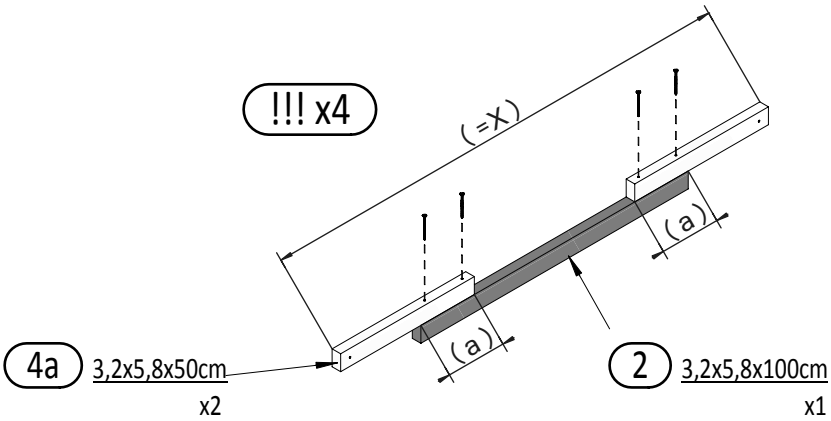

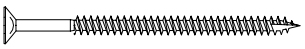

W80 x4*4 = 16

02

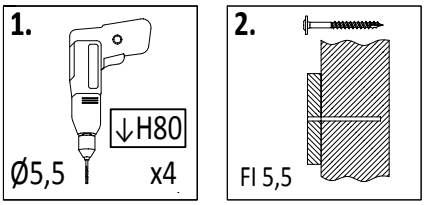

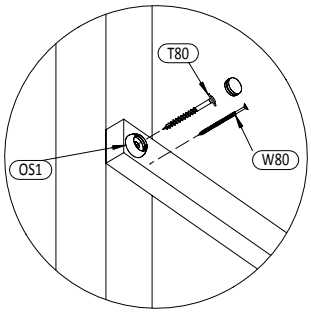

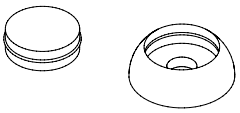

OS1 x4

W80 x4

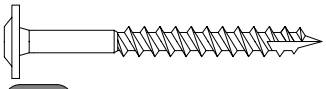

T80 x4

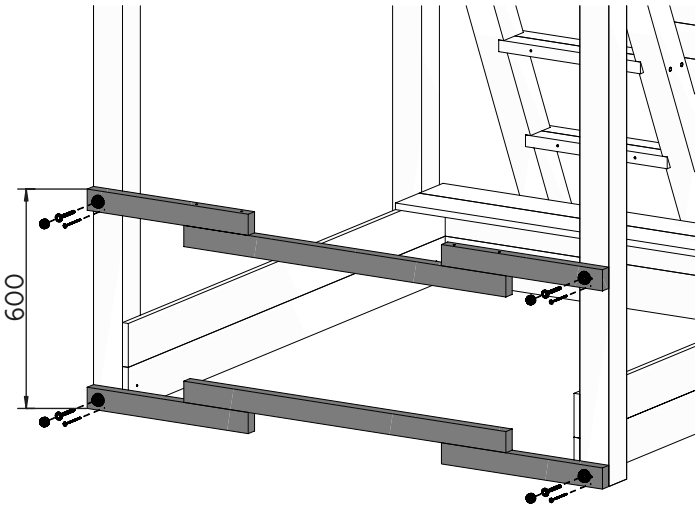

Zgodne z normą PN-EN 71 stosuj zalecenia producenta odnośnie odległości oraz metody mocowania poszczególnych elementów

In compliance with the standard PN-EN 71, apply guidelines of the producer in relation to distances and methods of fastening individual elements

03

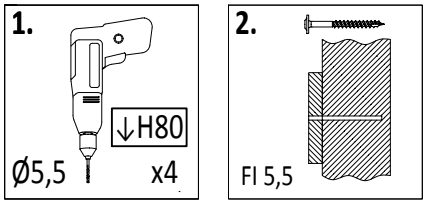

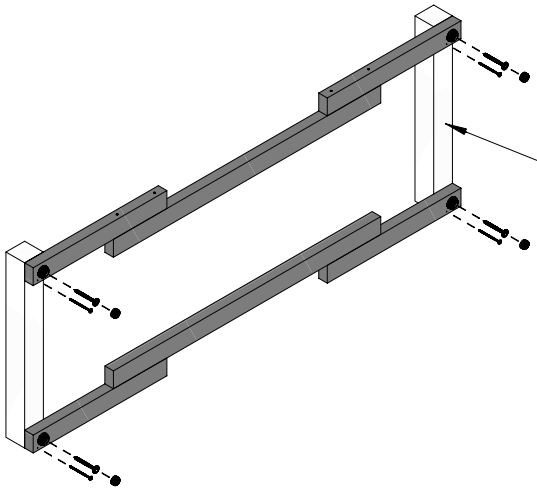

1 7,0x7,0x60cm
x2

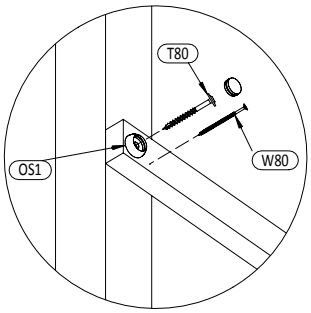

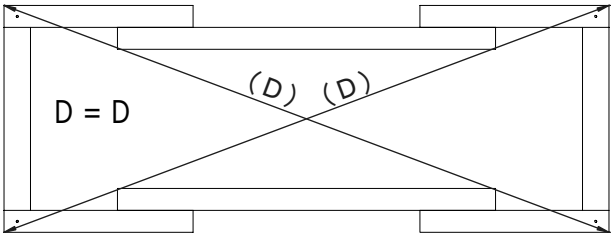

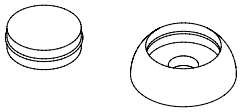

OS1 x4

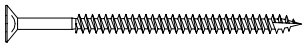

W80 x4

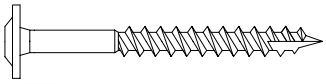

T80 x4

04

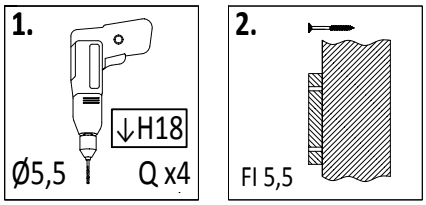

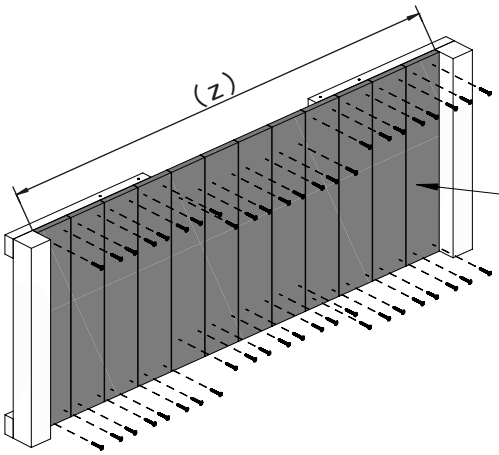

7 1,8x12,0x60cm
x7 ~ 12

z[cm]/12cm = Q

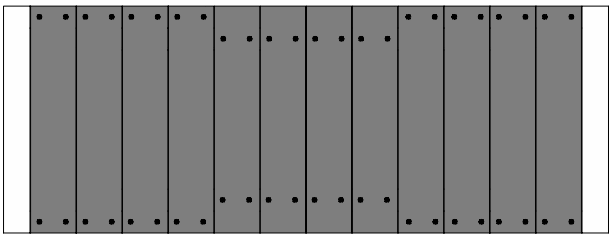

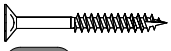

W40 Q x4
28 ~ 48

05

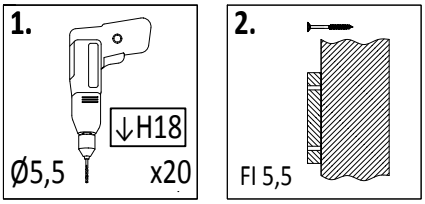

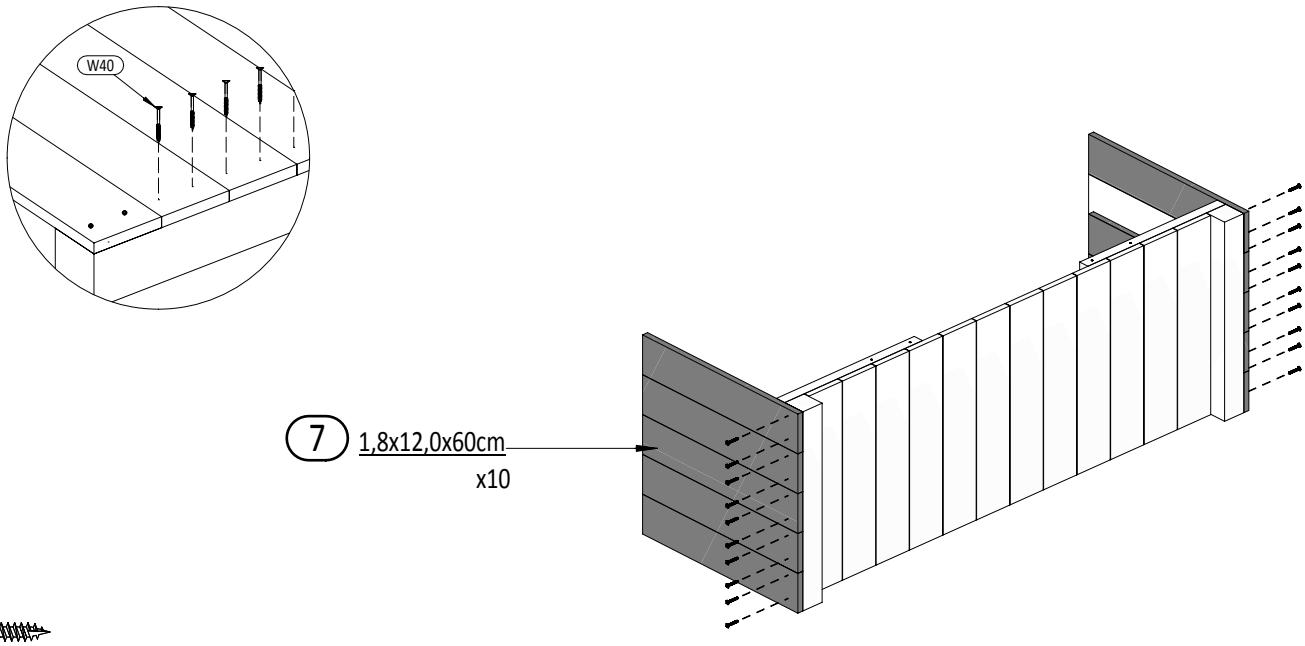

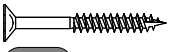

W40 x20

06

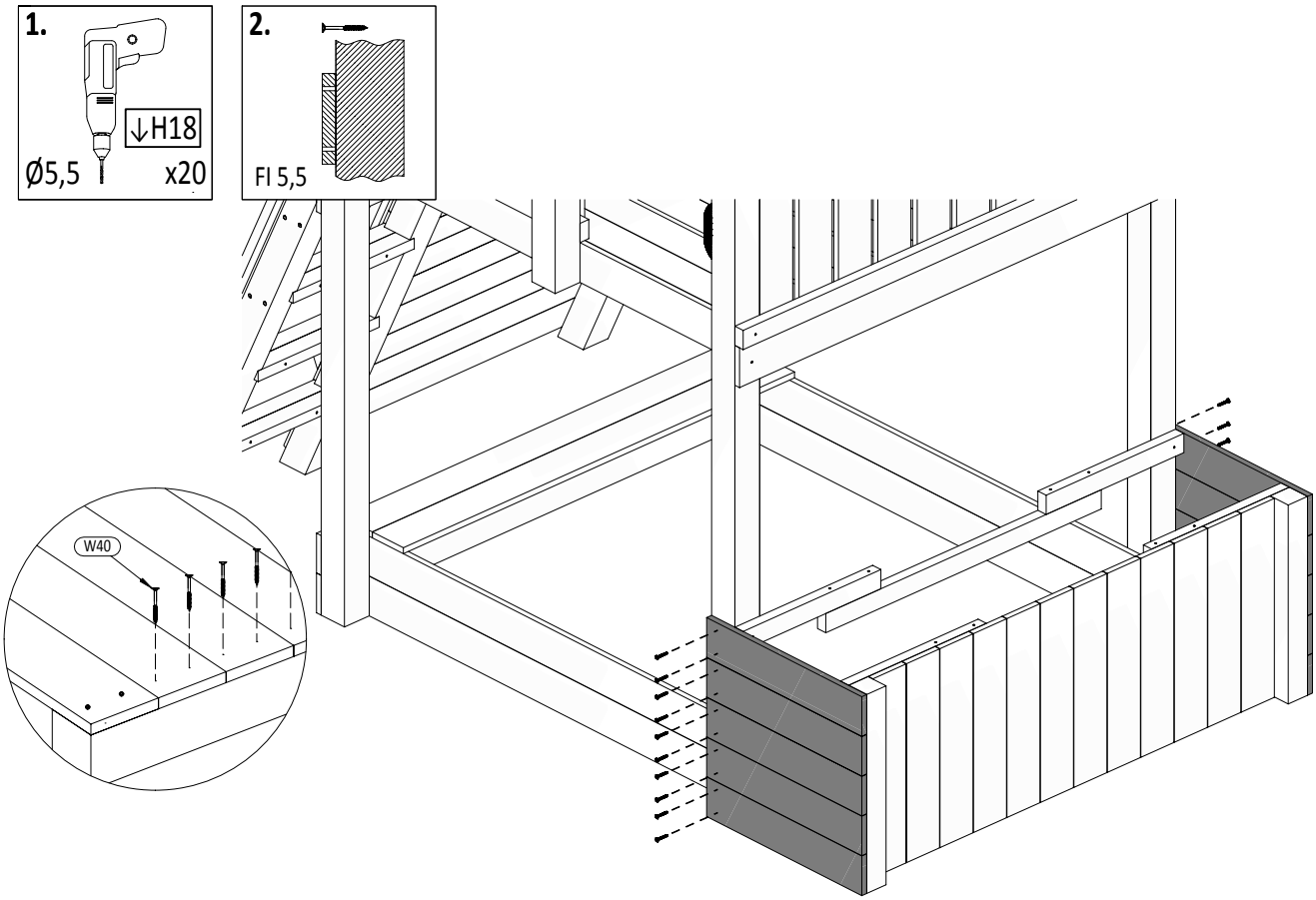

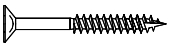

W40 x20

Zgodne z normą PN-EN 71 stosuj zalecenia producenta odnośnie odległości oraz metody mocowania poszczególnych elementów

In compliance with the standard PN-EN 71, apply guidelines of the producer in relation to distances and methods of fastening individual elements

07

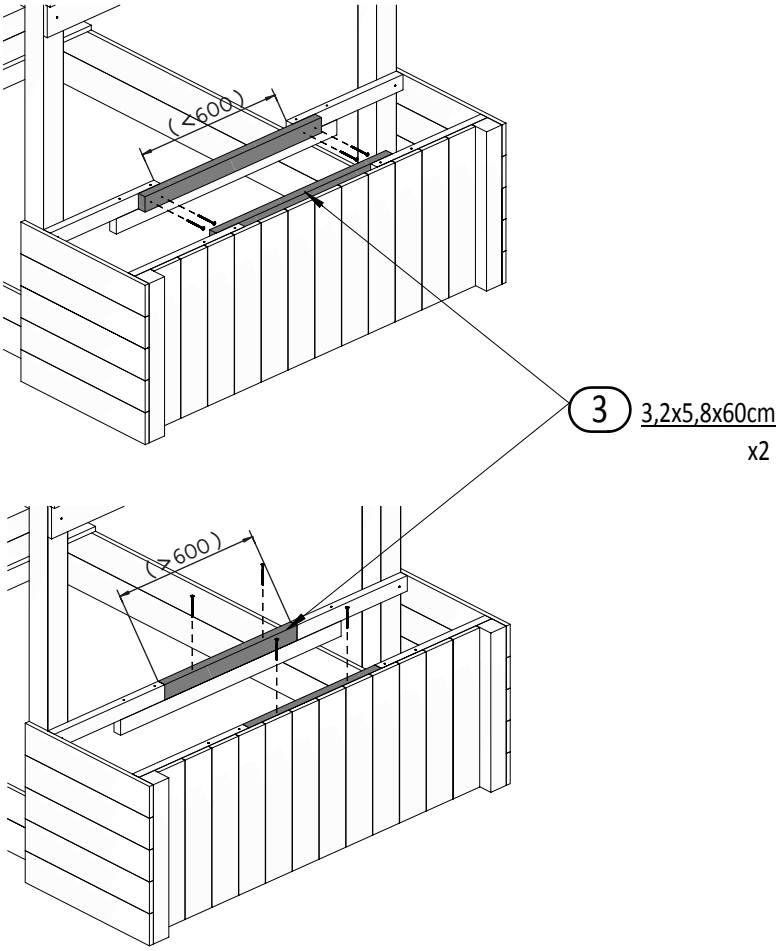

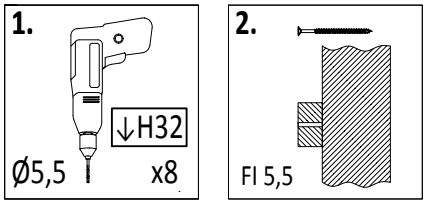

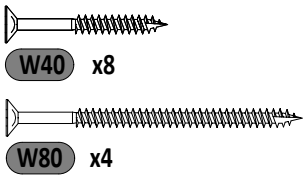

08

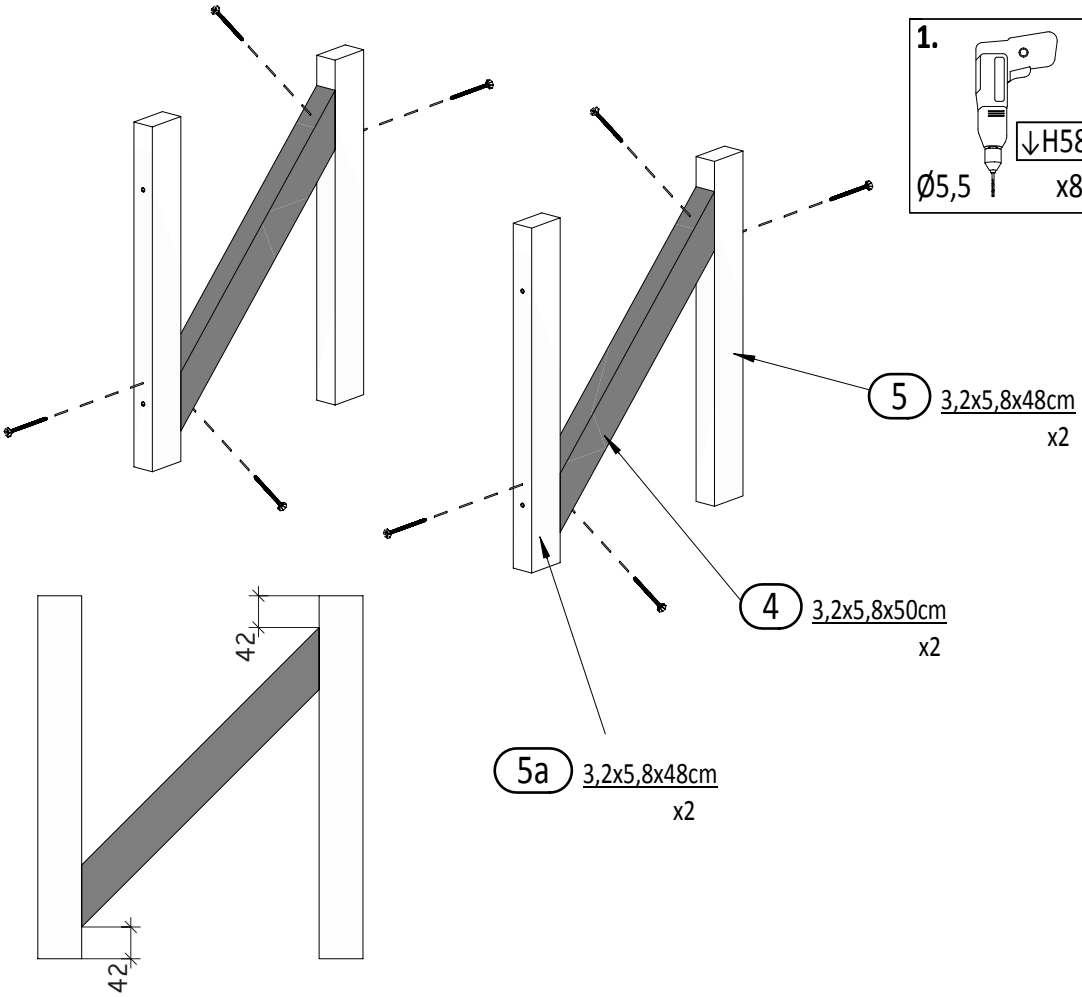

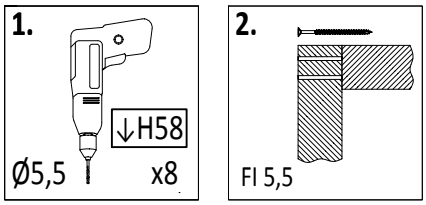

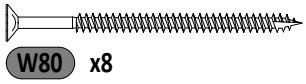

Zgodne z normą PN-EN 71 stosuj zalecenia producenta odnośnie odległości oraz metody mocowania poszczególnych elementów

In compliance with the standard PN-EN 71, apply guidelines of the producer in relation to distances and methods of fastening individual elements

09

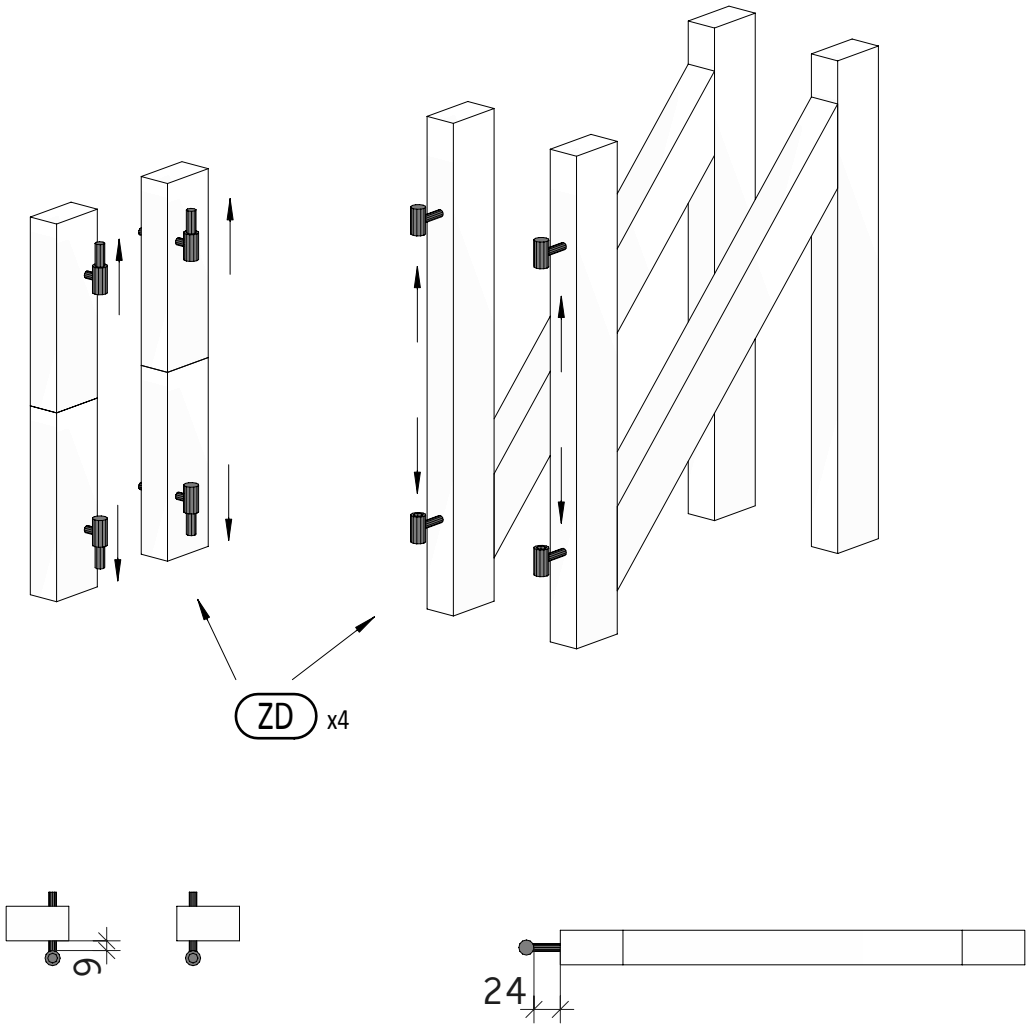

10

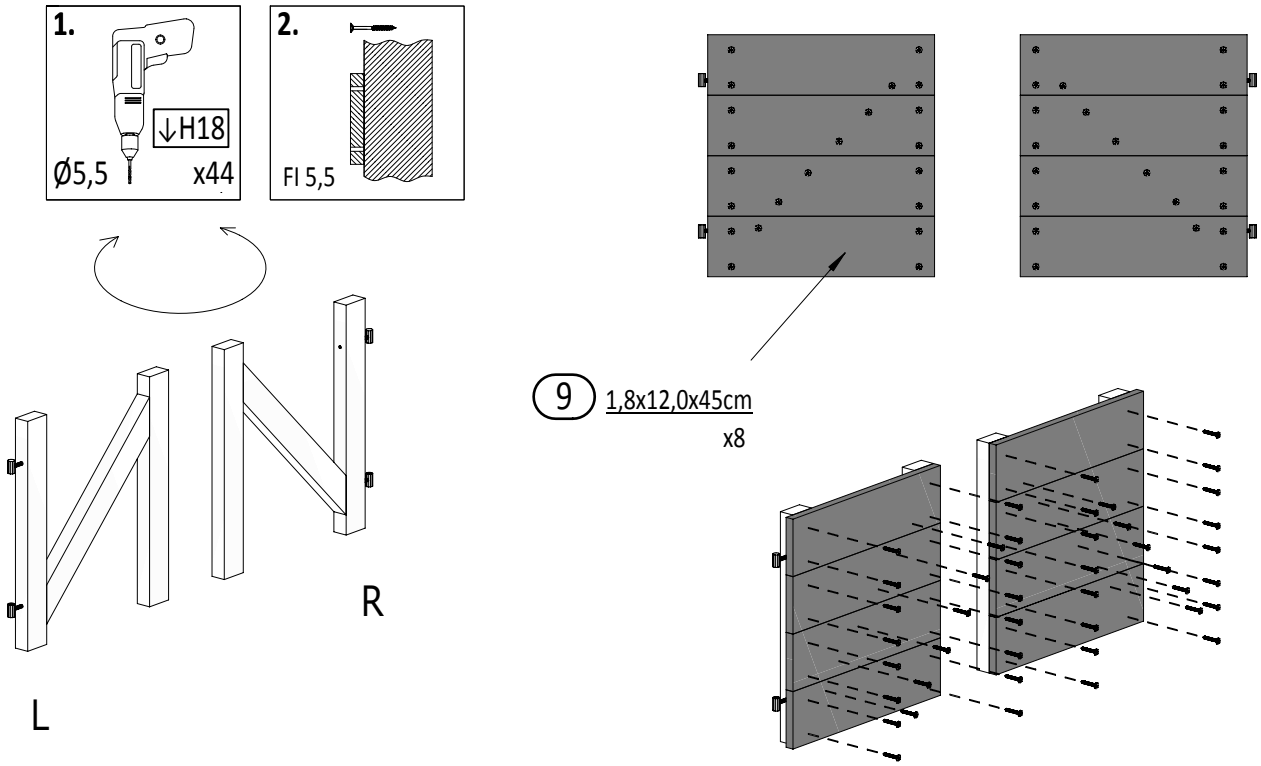

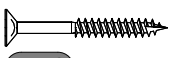

W40 x44

Zgodne z normą PN-EN 71 stosuj zalecenia producenta odnośnie odległości oraz metody mocowania poszczególnych elementów

In compliance with the standard PN-EN 71, apply guidelines of the producer in relation to distances and methods of fastening individual elements

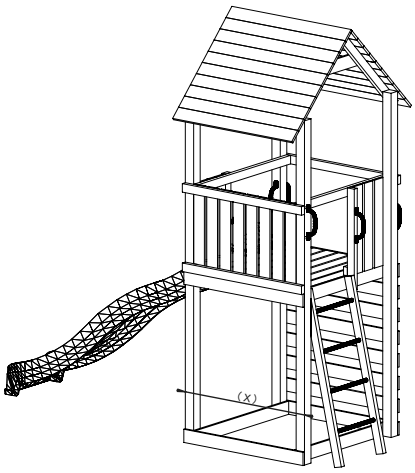

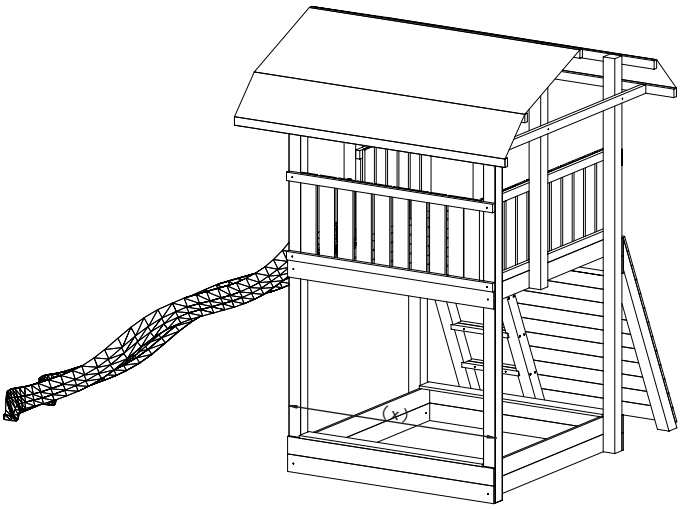

120cm < X <160 cm → 14 TOYBOX

100cm < X <120 cm → TOYBOX 17

13

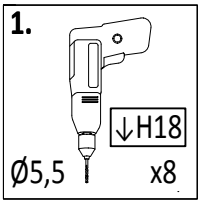

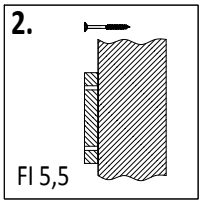

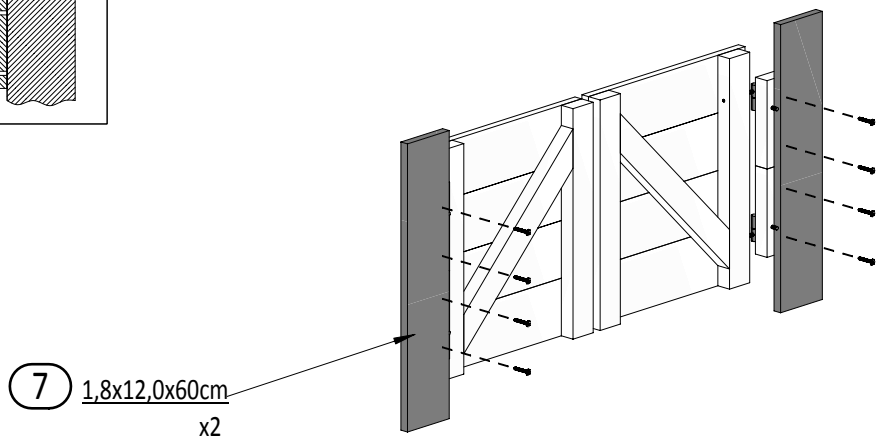

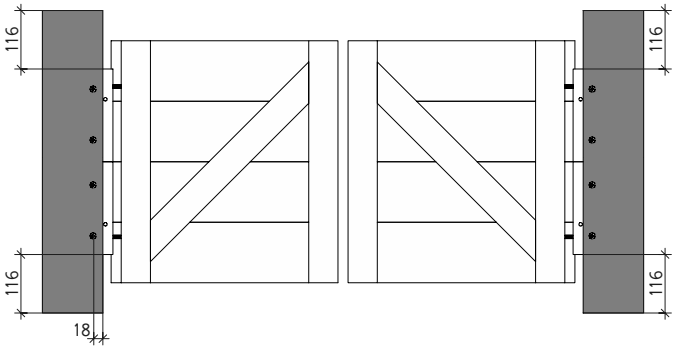

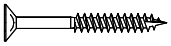

W40 **x8**

14

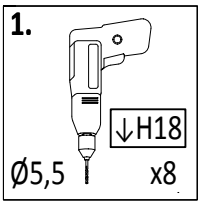

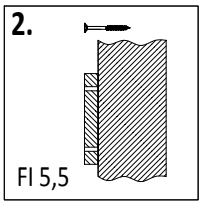

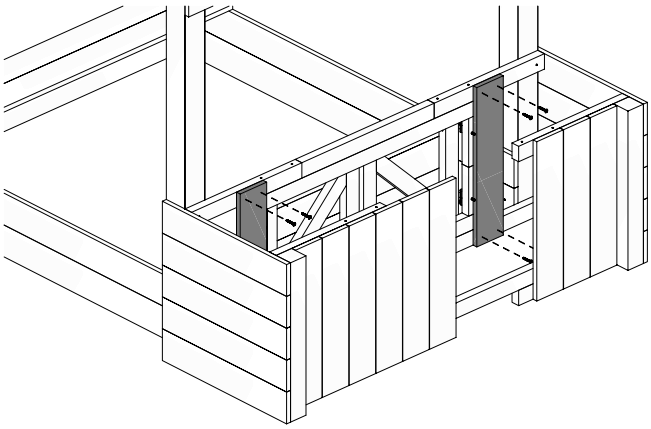

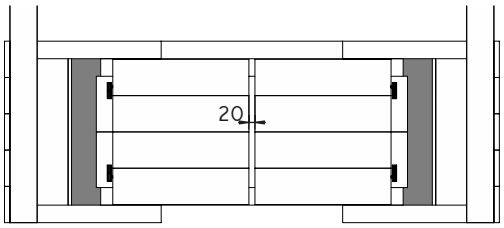

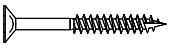

W40 **x8**

Zgodne z normą PN-EN 71 stosuj zalecenia producenta odnośnie odległości oraz metody mocowania poszczególnych elementów

In compliance with the standard PN-EN 71, apply guidelines of the producer in relation to distances and methods of fastening individual elements

15

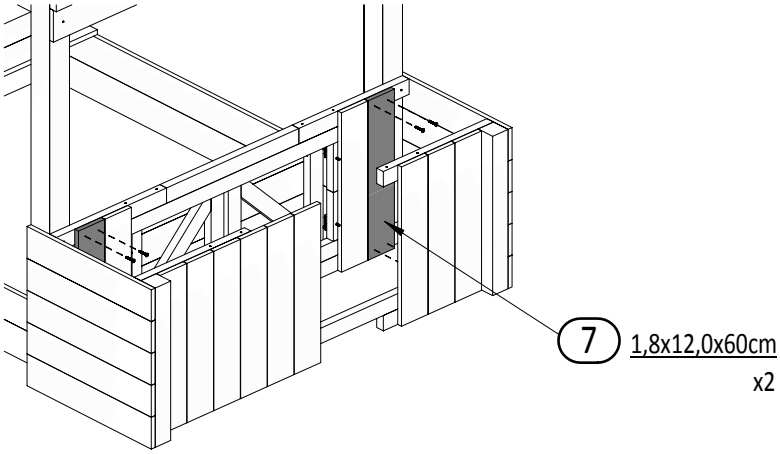

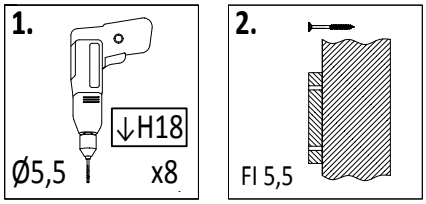

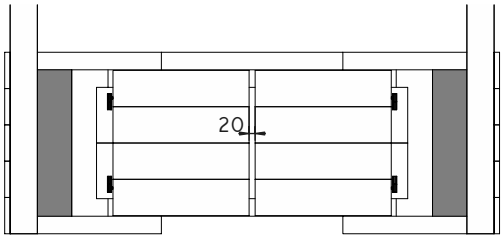

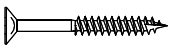

W40 x8

16

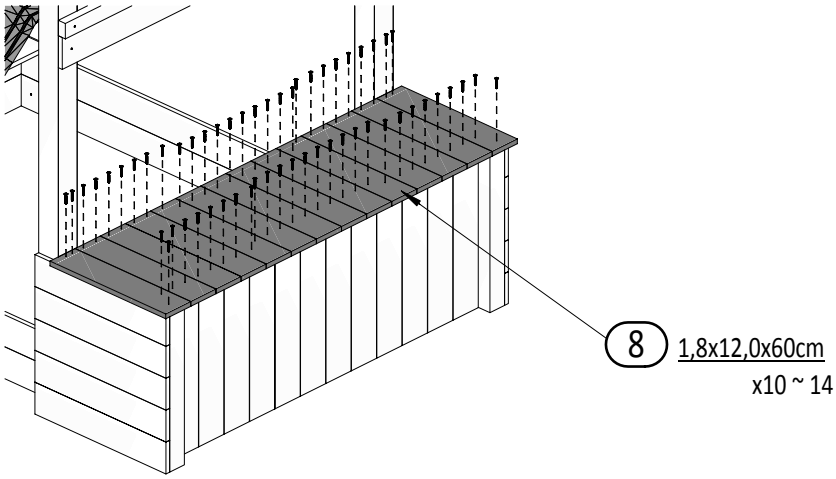

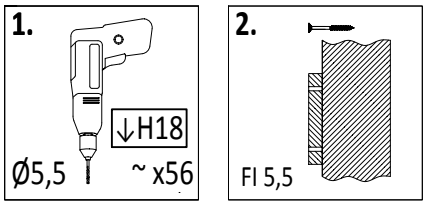

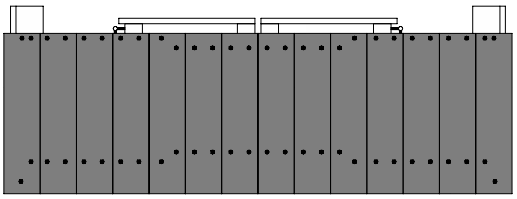

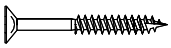

W40 x40 ~ 56

17

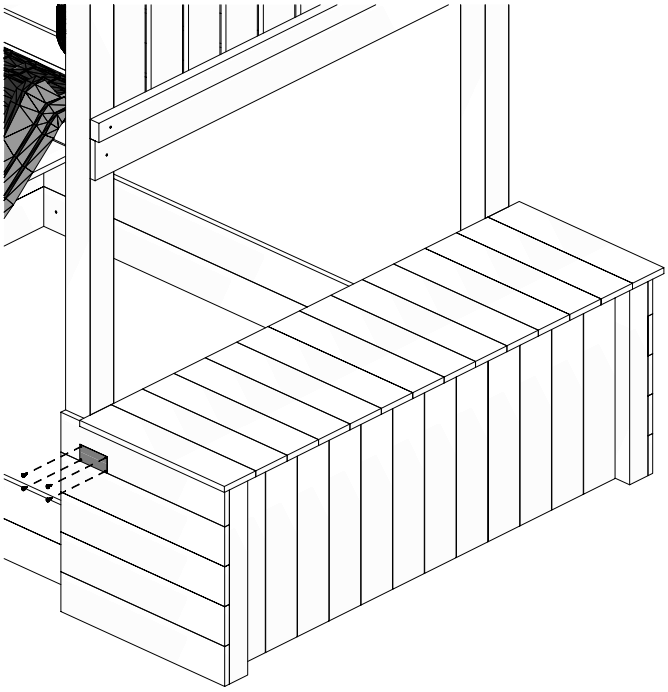

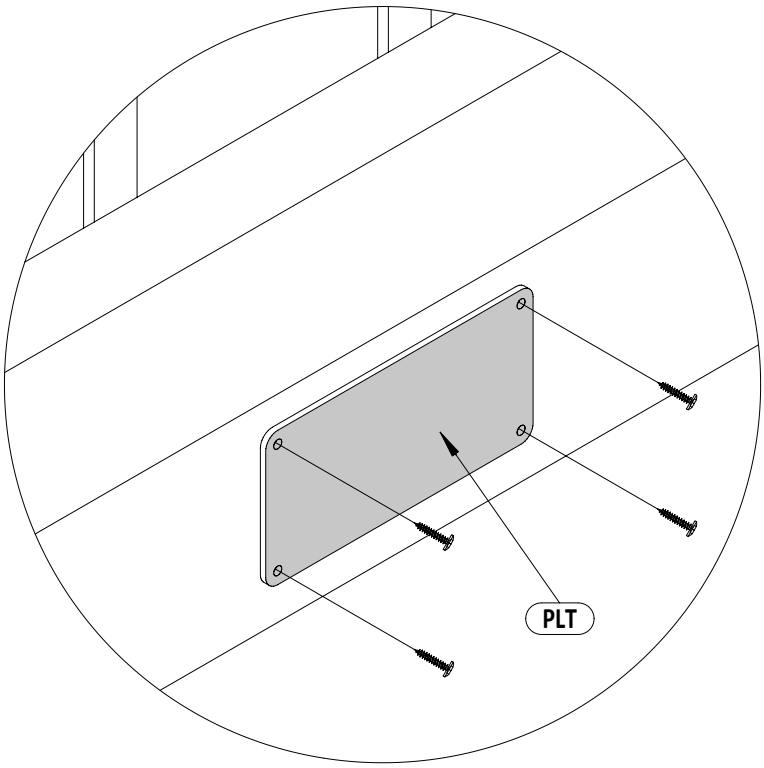

W20 x4

Zgodne z normą PN-EN 71 stosuj zalecenia producenta odnośnie odległości oraz metody mocowania poszczególnych elementów

In compliance with the standard PN-EN 71, apply guidelines of the producer in relation to distances and methods of fastening individual elements

18

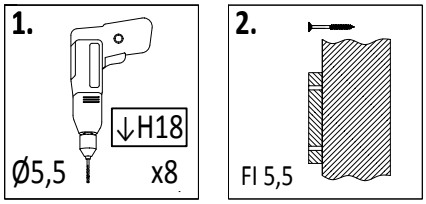
1.
↓H18
Ø5,5
x8
2.
Fl 5,5

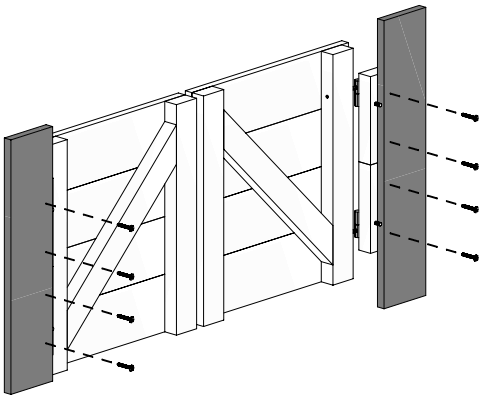

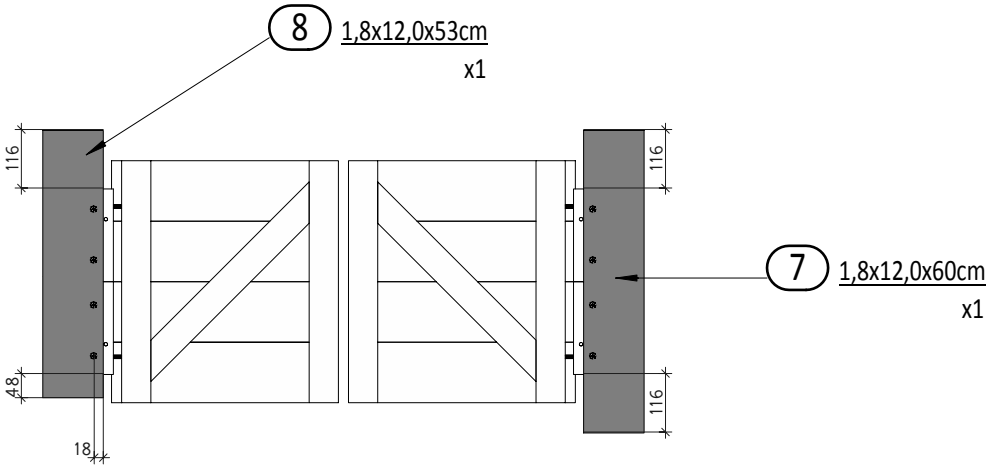
8 1,8x12,0x53cm
x1
116
116
7 1,8x12,0x60cm
x1
48
116
18

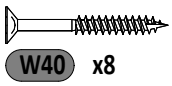
W40 x8

19

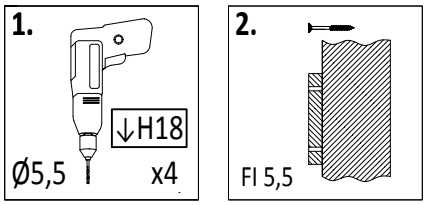
1.
↓H18
Ø5,5
x4
2.
Fl 5,5

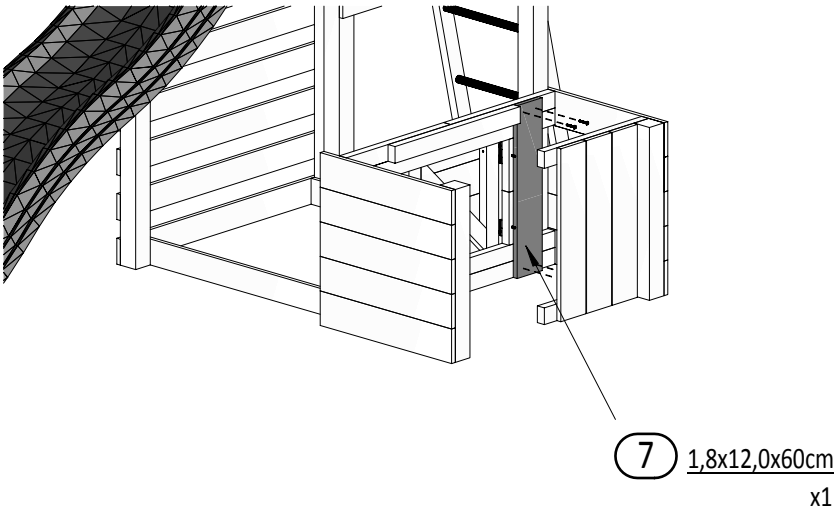
7 1,8x12,0x60cm
x1

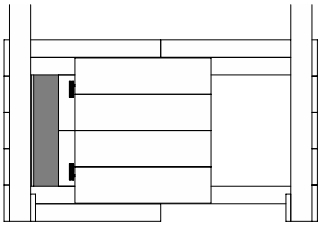

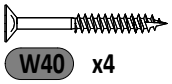
W40 x4

20

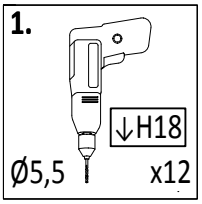

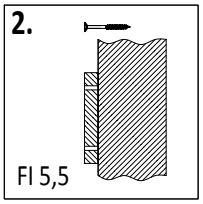

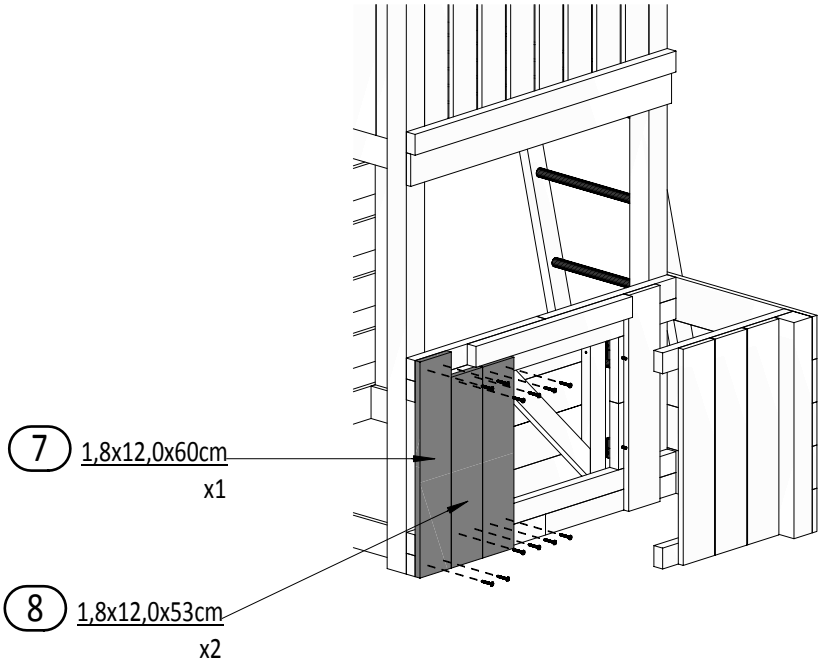

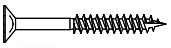

W40 x12

21

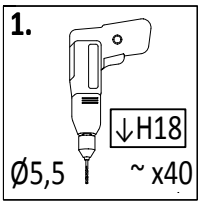

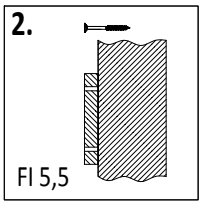

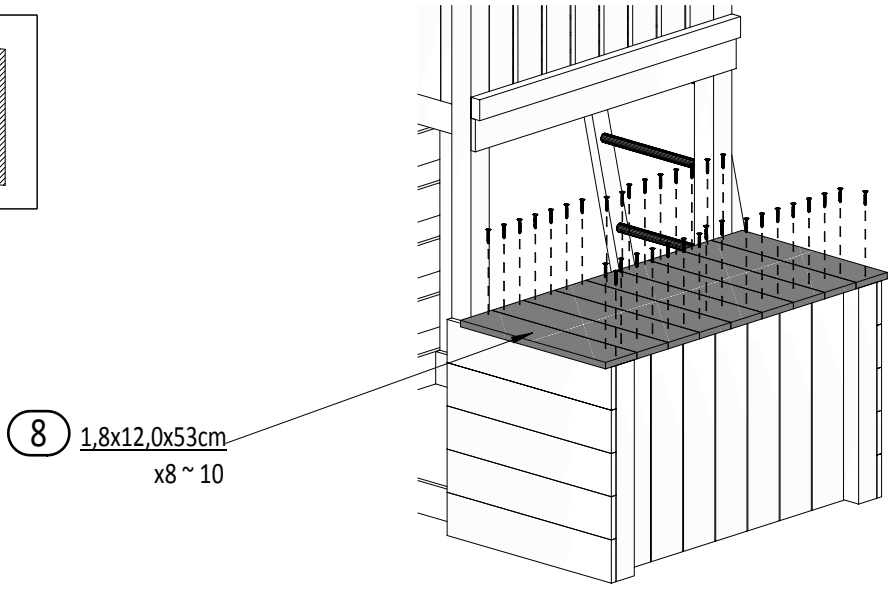

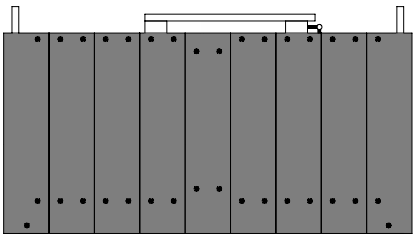

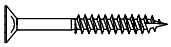

W40 x36 ~ 40

Zgodne z normą PN-EN 71 stosuj zalecenia producenta odnośnie odległości oraz metody mocowania poszczególnych elementów

In compliance with the standard PN-EN 71, apply guidelines of the producer in relation to distances and methods of fastening individual elements

22

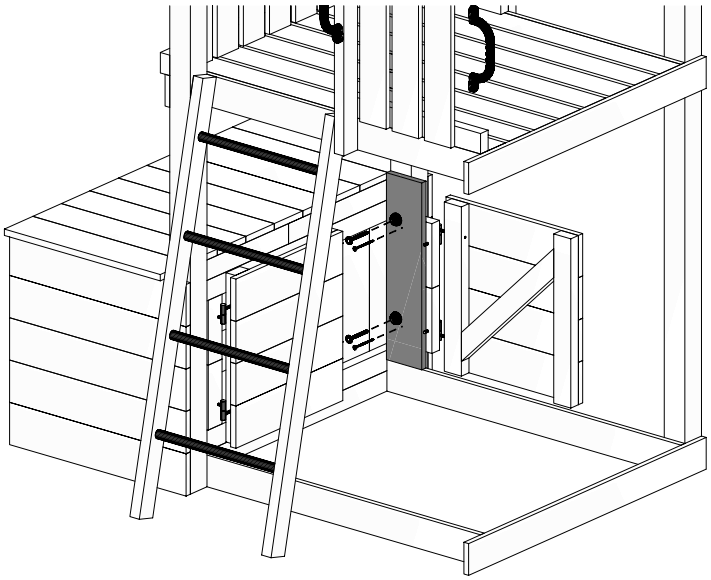

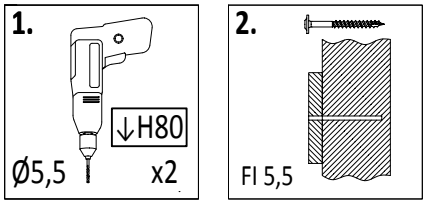

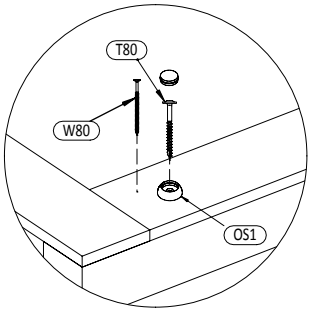

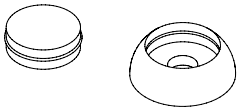

OS1 x2

W80 x2

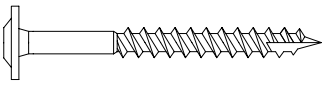

T80 x2

23

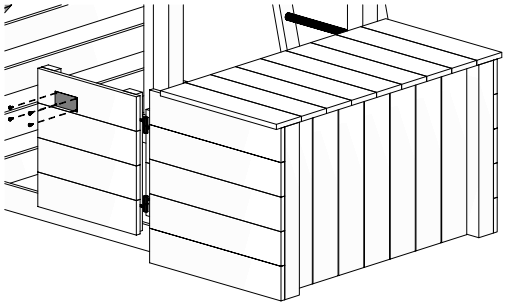

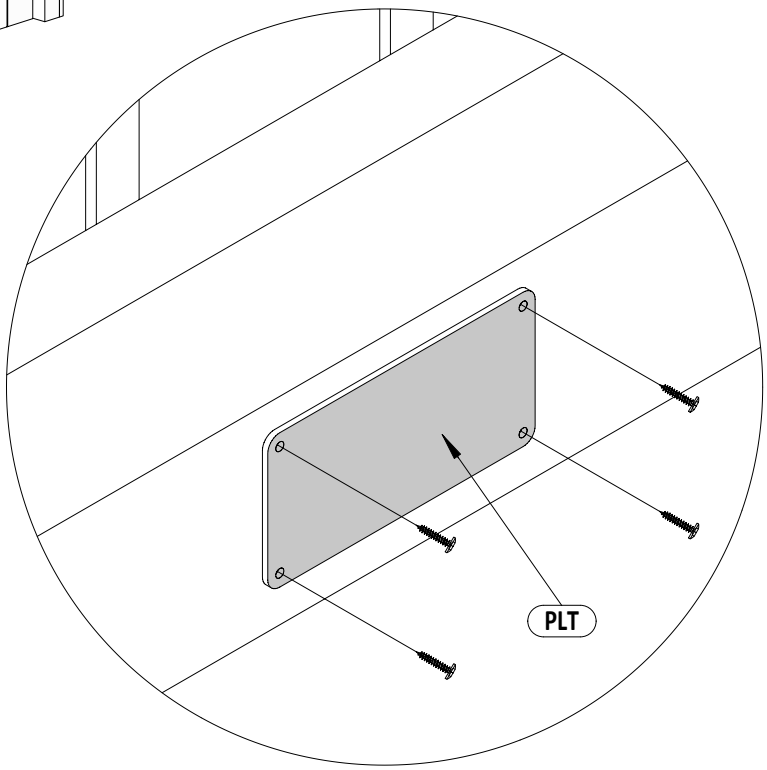

W20 x4