PLAYGROUND
MY SIDE

(390 x 253 x h305cm)

03295_20072015

INSTALLATION INSTRUCTIONS

PLAC ZABAW
MY SIDE

(390 x 253 x h305cm)

03295_20072015

INSTRUKCJA MONTAŻU

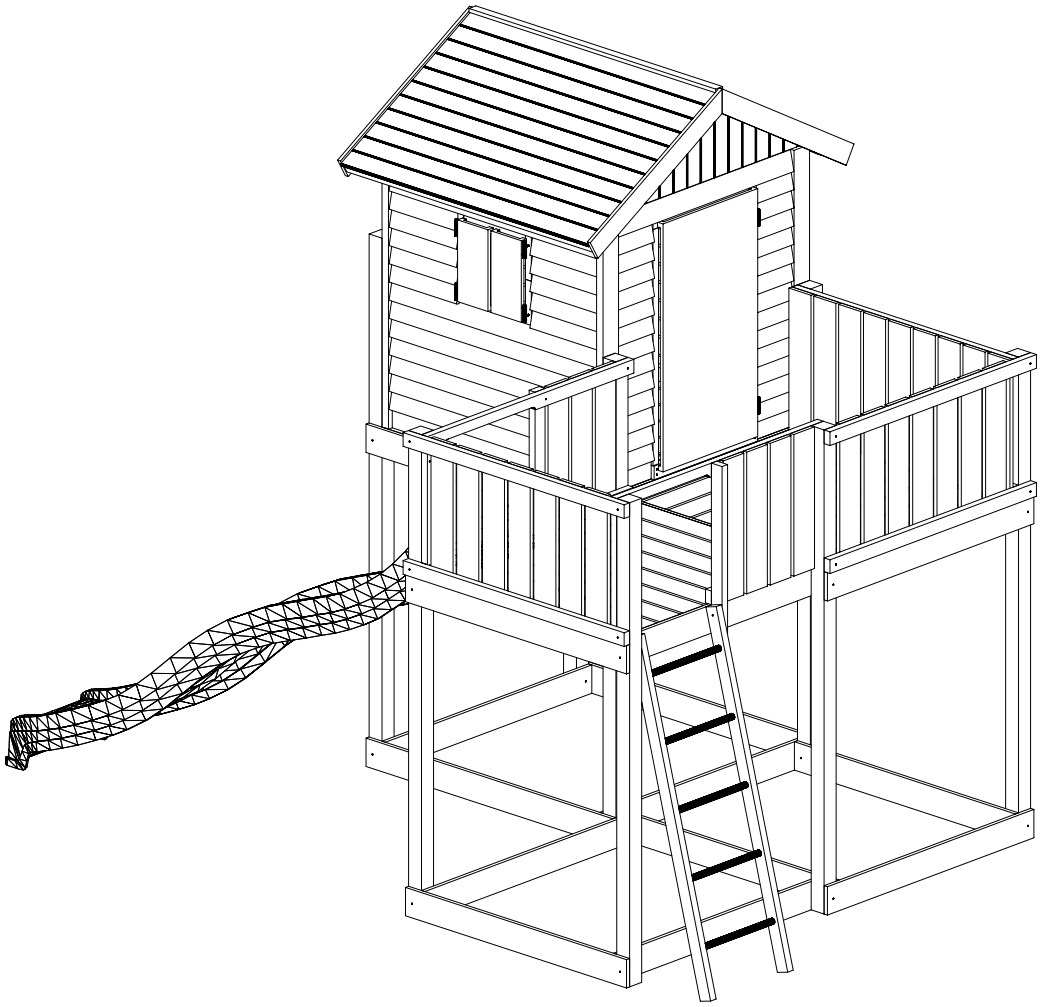

WARNINGS!

Only for home use.

Dedicated for external use only.

Not suitable for children under 3 years old.

Risk of falling down and/or hitting.

Maximum user weight is up to 50 kg.

Maximum number of users staying on the playground at the same time: 9.

OSTRZEŻENIA!

Tylko do użytku domowego.

Przeznaczony do użytku na zewnątrz.

Nie przeznaczony dla dzieci poniżej 3 roku życia.

Niebezpieczeństwo upadku i/lub uderzenia.

Maksymalna waga użytkownika to 50 kg.

Maksymalna liczba użytkowników przebywających na placu zabaw w tym samym czasie: 9.

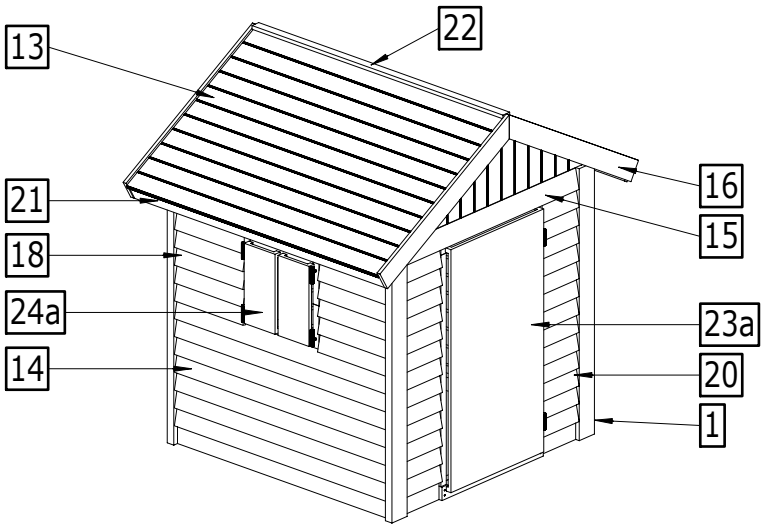

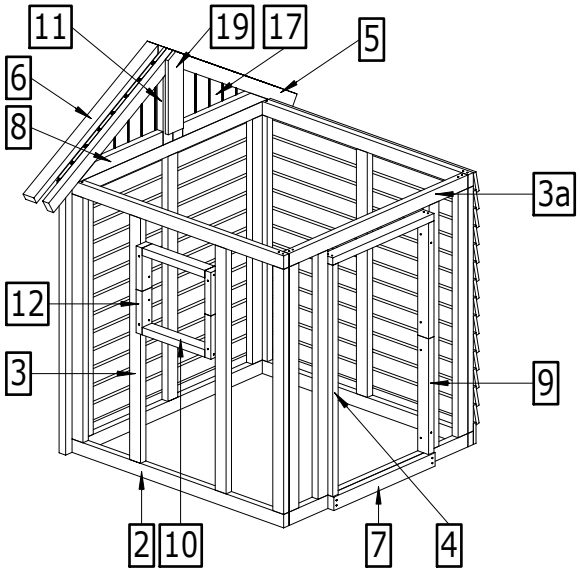

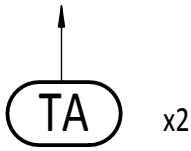

x2

00465

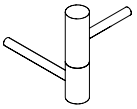

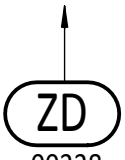

x 6

00338

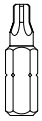

TX25

00190

x1

Ø5,5

01372

x1

H-1	35x90x1175mm	4
H-2a	32x58x1130mm	4
H-3	32x58x1060mm	14
H-3a	32x58x1060mm	4
H-4a	32x58x1000mm	1
H-5	32x58x850mm	2
H-6	32x58x850mm	4
H-7a	32x58x600mm	2
H-9a	32x58x500mm	2
H-10	32x58x335mm	2
H-12a	32x58x187mm	4
H-13	16x90x1340mm	22
H-14	16x90x1130mm	25
H-15	16x90x1020mm	18
H-16	16x90x885mm	4
H-18	16x90x365mm	10
H-19	16x90x345mm	2
H-20	16x90x210mm	28
H-21	16x70x1340mm	2
H-22	16x35x1340mm	1
H-23a	15x550x1050mm	1
H-24a	15x165x345mm	2
H-17	półszczyt	4

1

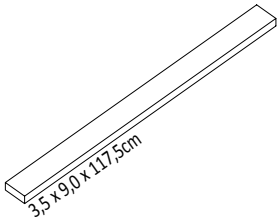

2a

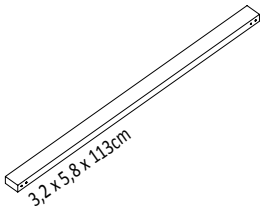

3

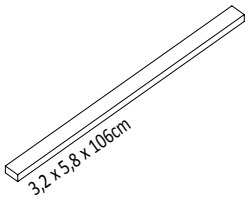

3a

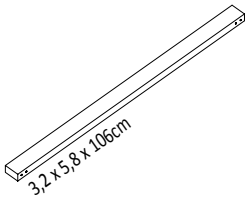

4a

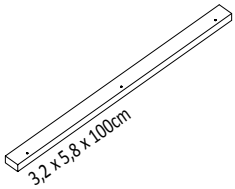

5

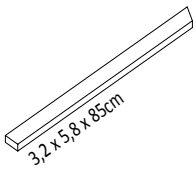

6

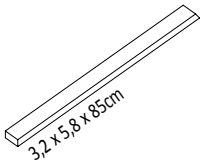

7a

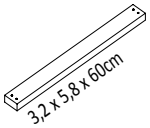

9a

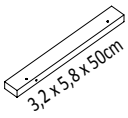

10

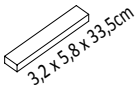

12a

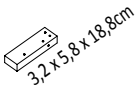

13

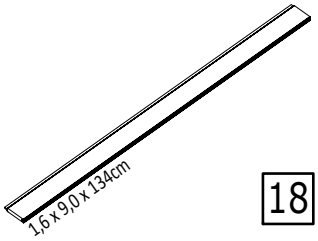

14

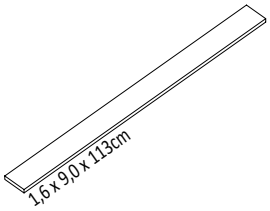

15

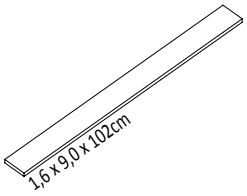

16

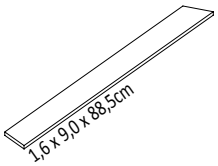

17

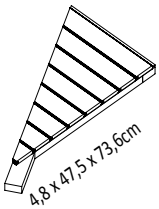

18

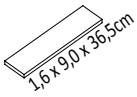

19

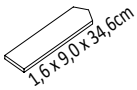

20

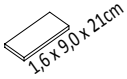

21

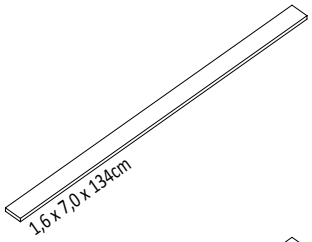

22

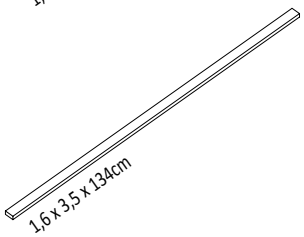

23a

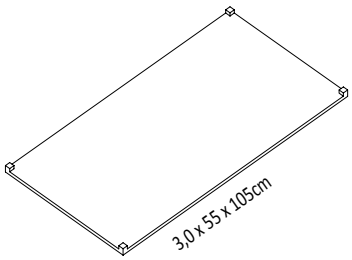

24a

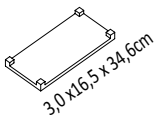

W80 x239

W40 x725

W20 x14

T80 x58

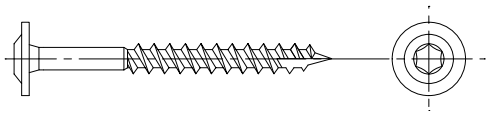

T60 x24

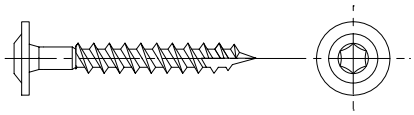

S50 x12

L11 x12

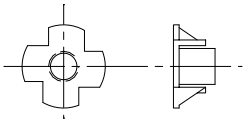

P17 x22

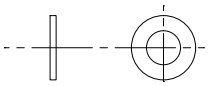

OS1 x60

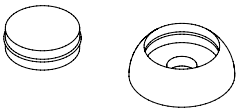

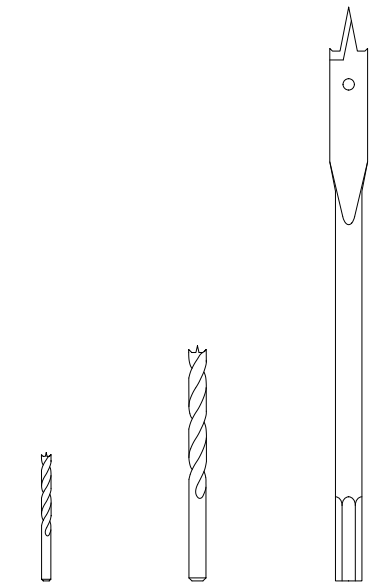

Ø3 00239 x1

Ø5,5 01372 x1

Ø10 00188 x1

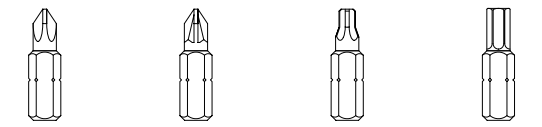

PH3 00068 x1

PZ2 00241 x1

TX25 00190 x1

TX40 00242 x1

4 MY SIDE

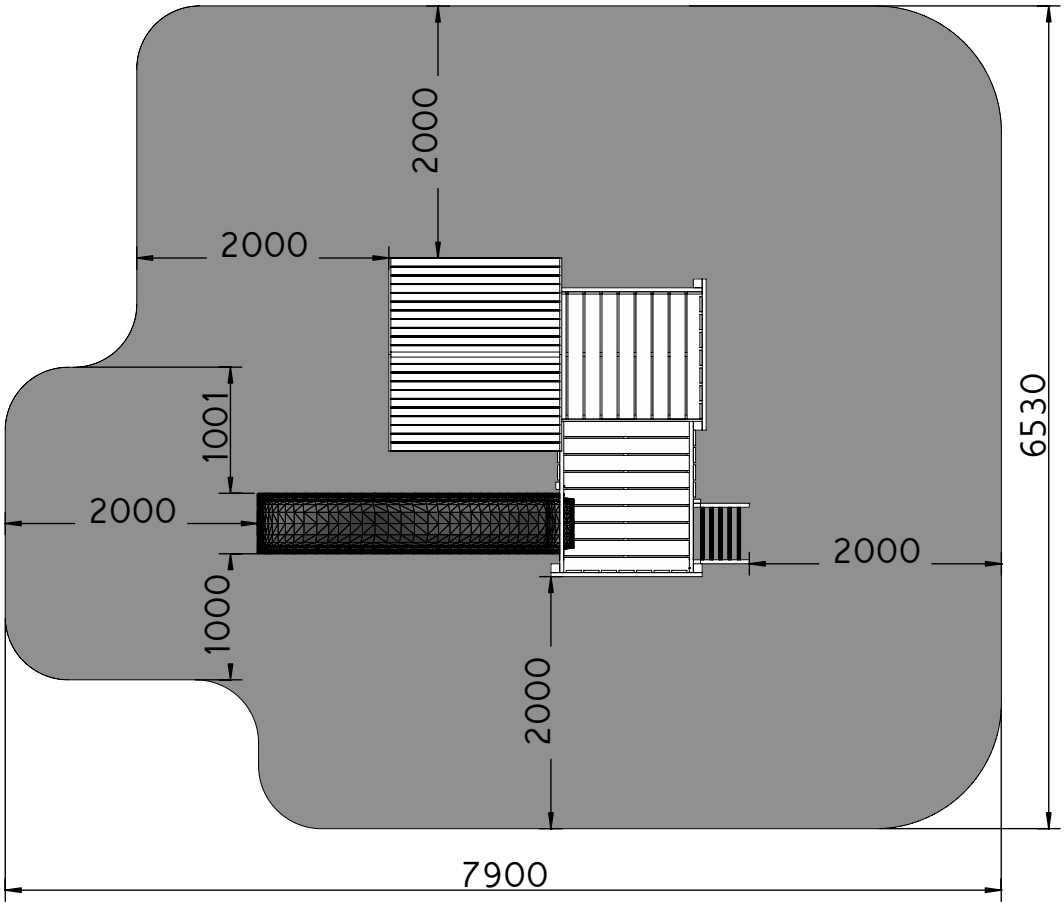
2000
2000
1001
2000
1000
2000
2000
6530
7900

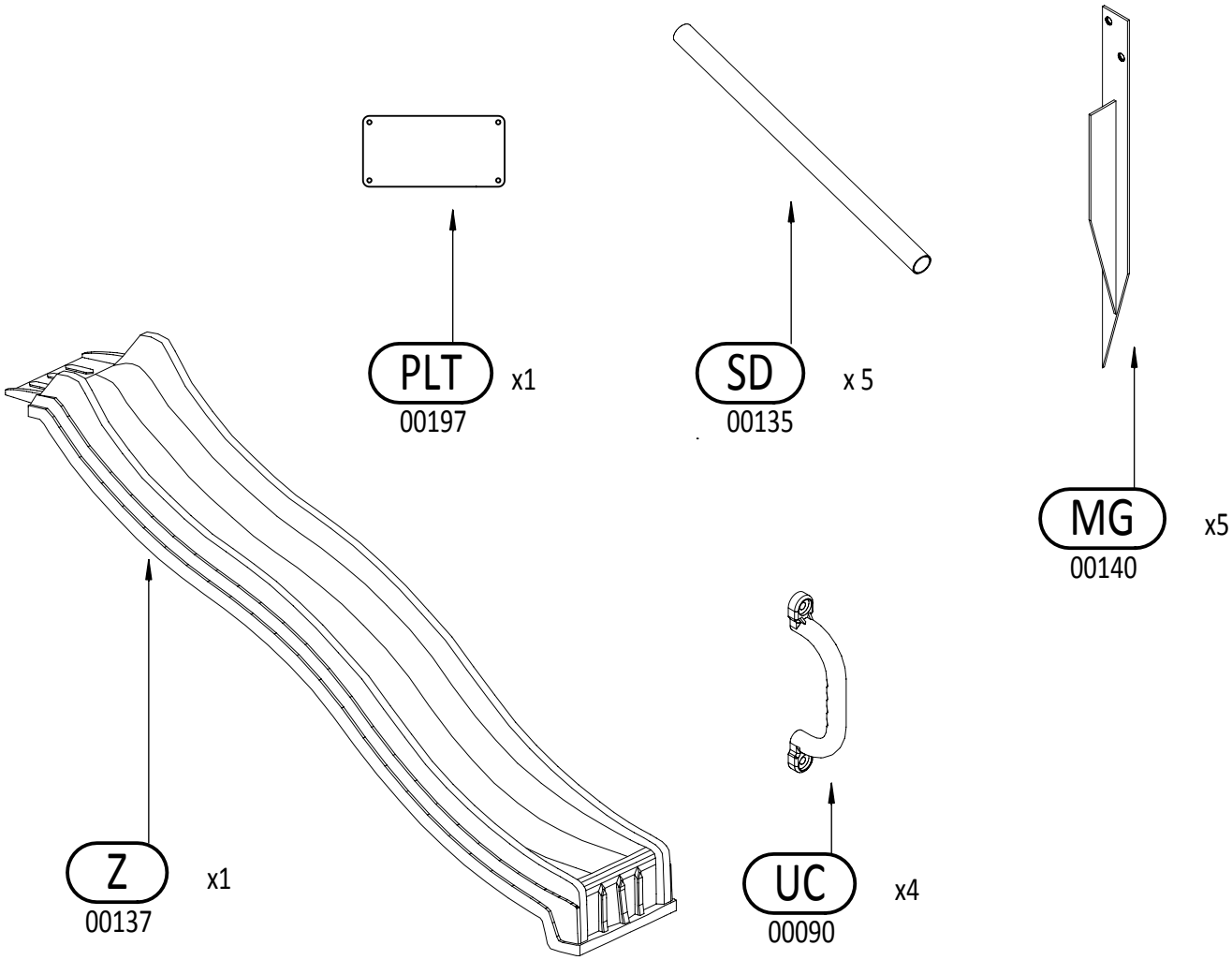
PLT x1
00197
SD x 5
00135
MG x5
00140
Z x1
00137
UC x4
00090

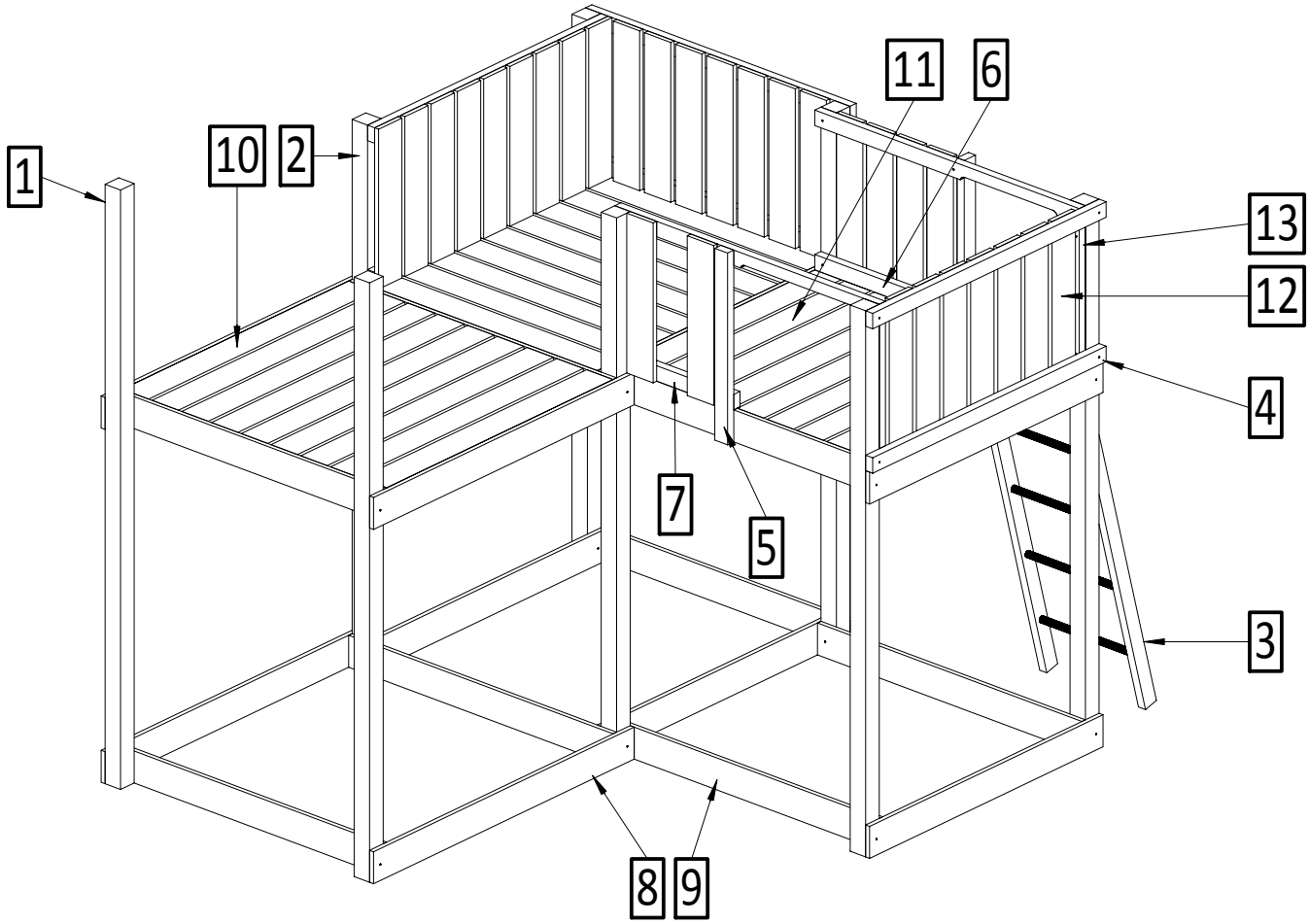
1
10
2
11
6
13
12
4
7
5
3
8
9

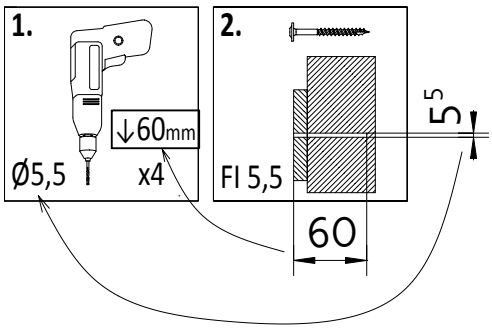
1.
↓60mm
Ø5,5
x4
2.
Fl 5,5
5
60

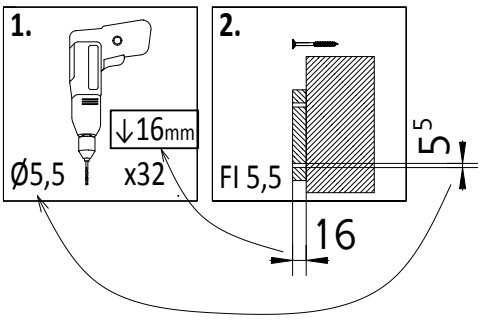
1.
↓16mm
Ø5,5
x32
2.
Fl 5,5
5
16

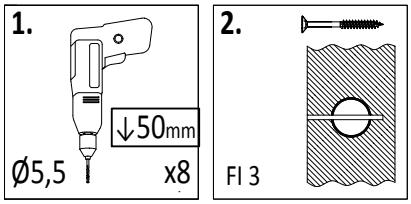
1.
↓50mm
Ø5,5
x8
2.
Fl 3

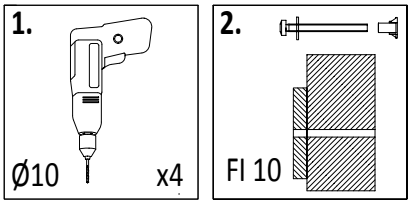
1.
Ø10
x4
2.
Fl 10

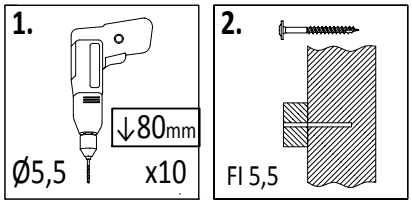
1.
↓80mm
Ø5,5
x10
2.
Fl 5,5

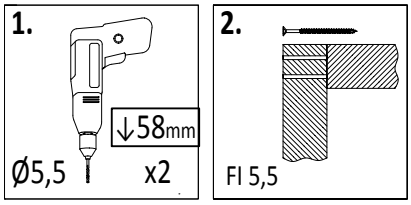
1.
↓58mm
Ø5,5
x2
2.
Fl 5,5

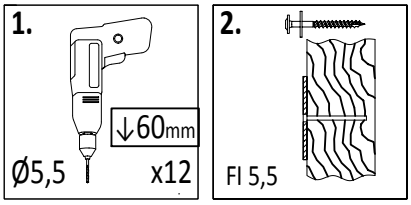
1.
↓60mm
Ø5,5
x12
2.
Fl 5,5

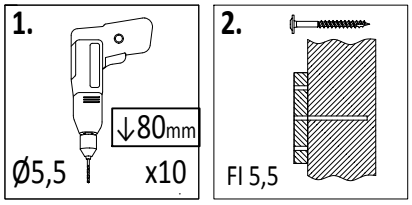
1.
↓80mm
Ø5,5
x10
2.
Fl 5,5

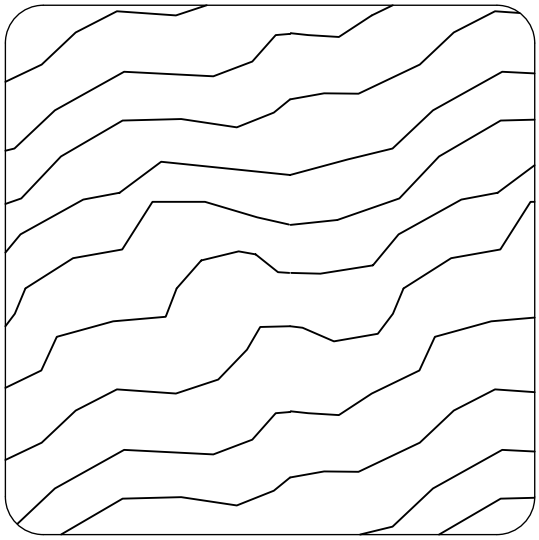

7,0 x 7,0 cm

Lp.	Wymiary [mm]	szt.
P-1	70x70x2250mm	2
P-2	70x70x2050mm	6

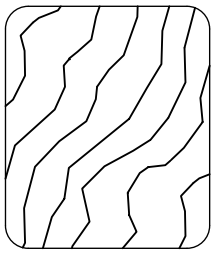

2,7 x 3,2 cm

Lp.	Wymiary [mm]	szt.
P-13a	27x32x542mm	2

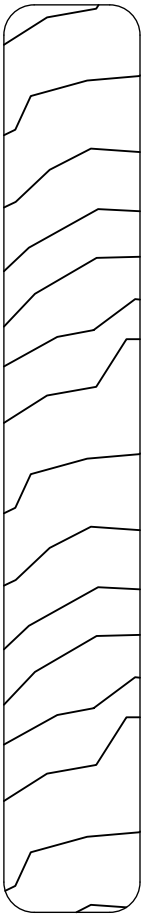

1,8 x 12,0 cm

Lp.	Wymiary [mm]	szt.
P-8a	18x120x1340mm	4
P-9a	18x120x1200mm	16
P-10	18x120x1160mm	9
P-11	18x120x1024mm	18
P-12	18x120x600mm	30

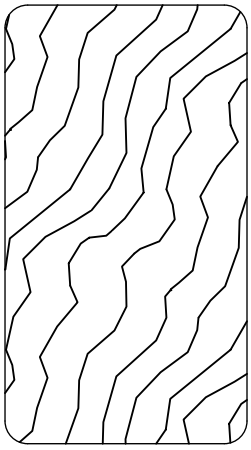

3,2 x 5,8 cm

Lp.	Wymiary [mm]	szt.
P-3a	32x58x1500mm	2
P-4	32x58x1200mm	9
P-4a	32x58x1200mm	4
P-4b	32x58x1200mm	2
P-4c	32x58x1200mm	1
P-4d	32x58x1200mm	1
P-5	32x58x720mm	2
P-6a	32x58x650mm	1
P-7a	32x58x540mm	1

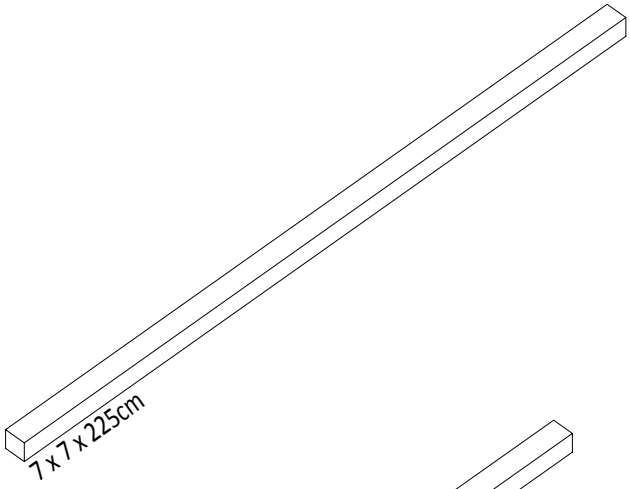

P-1

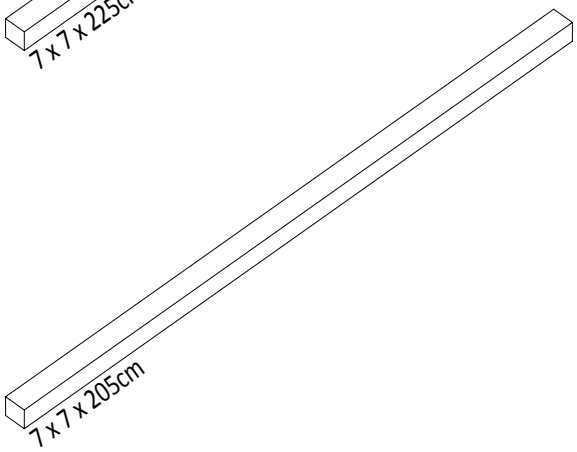

P-2

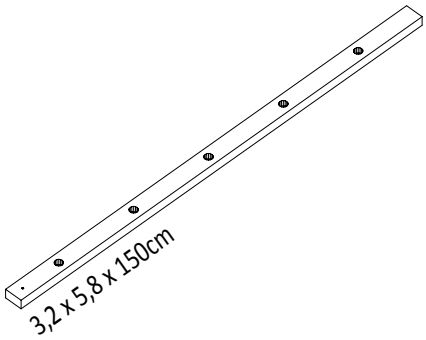

P-3a

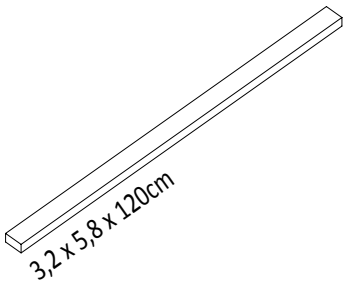

P-4

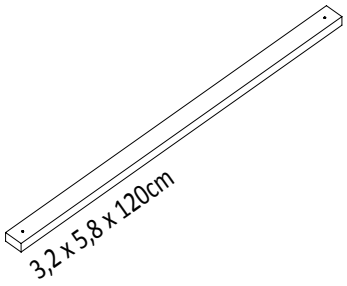

P-4a

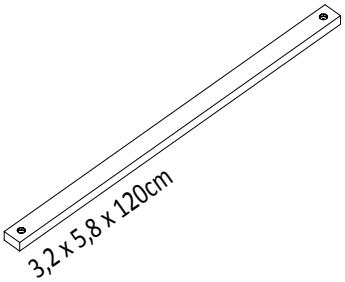

P-4b

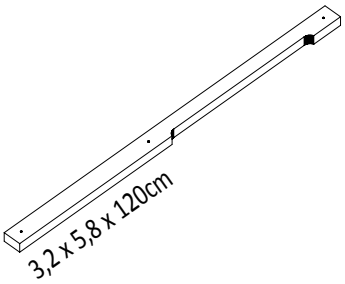

P-4c

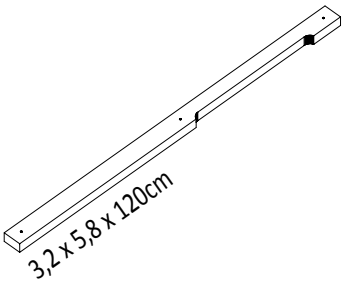

P-4d

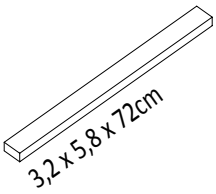

P-5

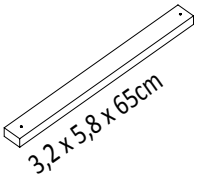

P-6a

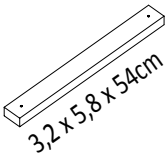

P-7a

P-8a

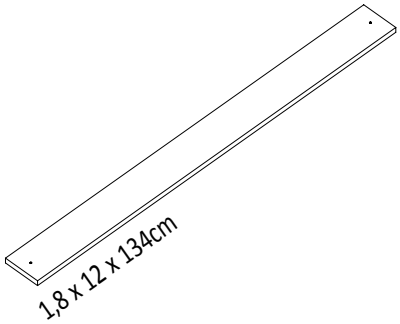

P-9a

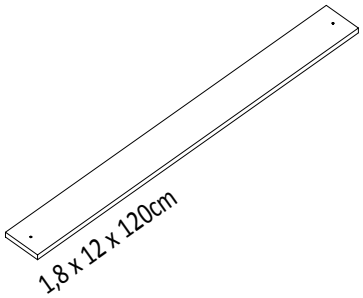

P-10

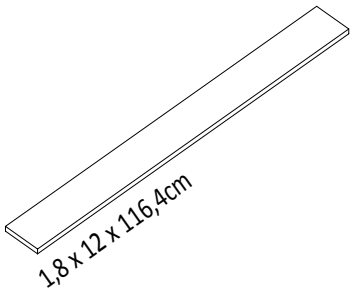

P-11

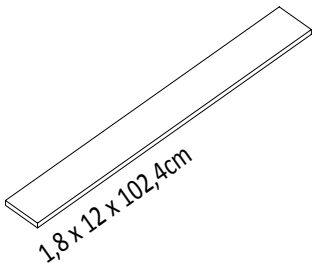

P-12

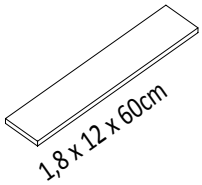

P-13a

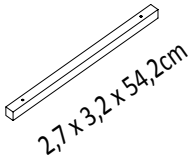

01

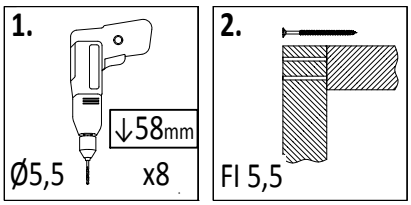

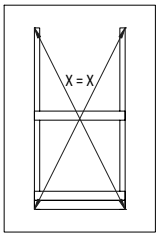

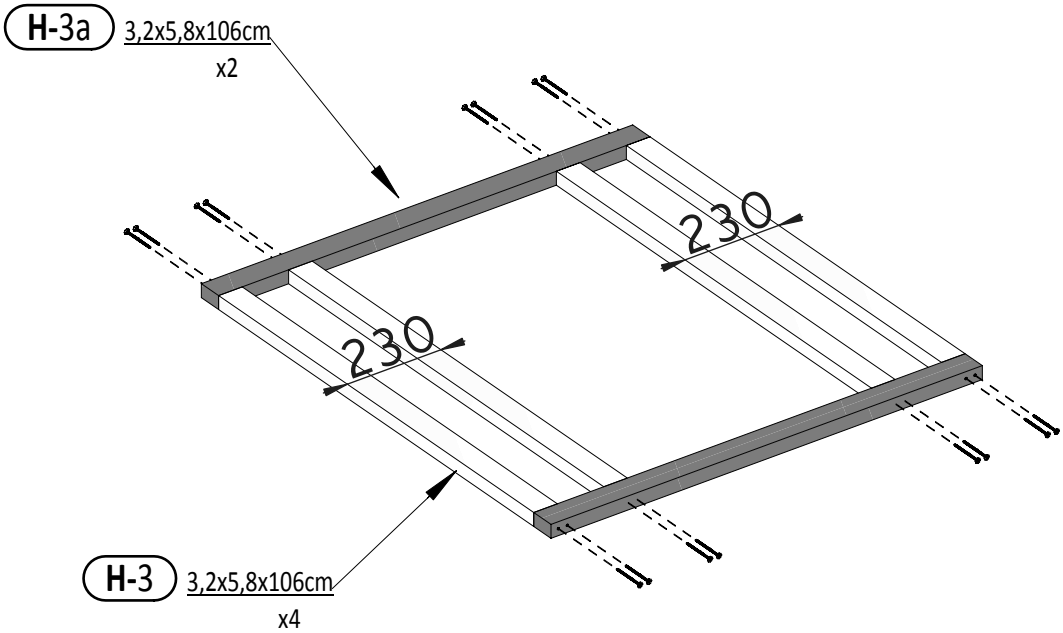

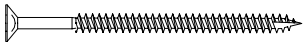

W80 x16

02

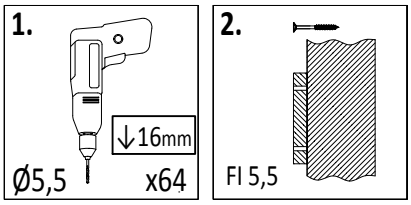

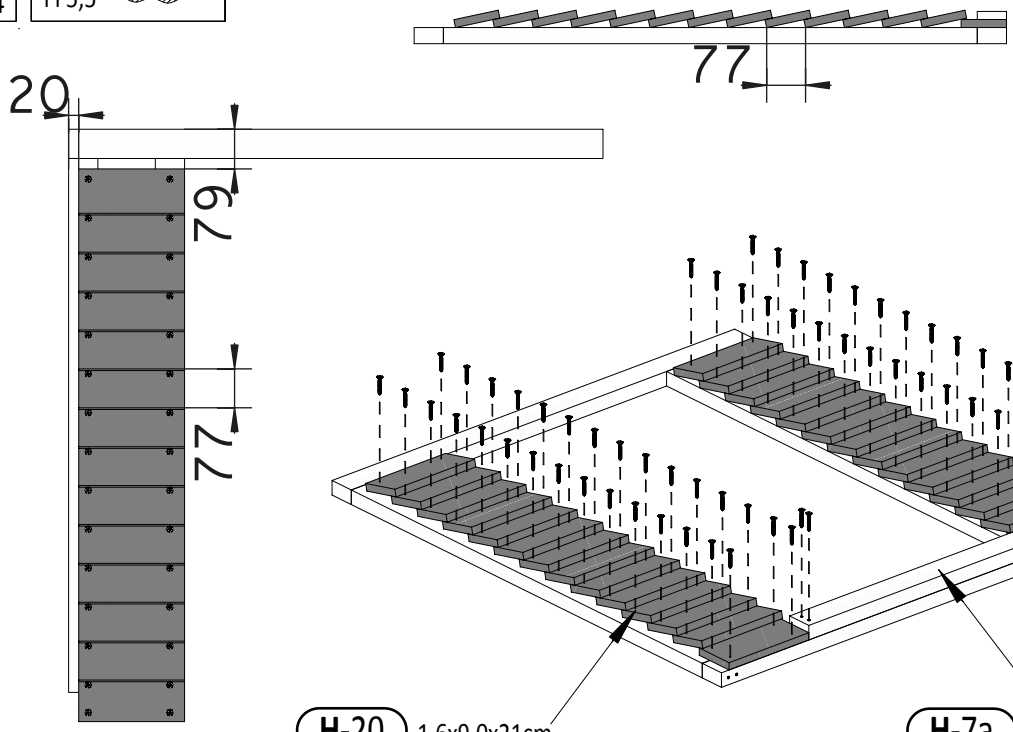

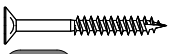

W40 x64

Zgodne z normą PN-EN 71 stosuj zalecenia producenta odnośnie odległości oraz metody mocowania poszczególnych elementów

In compliance with the standard PN-EN 71, apply guidelines of the producer in relation to distances and methods of fastening individual elements

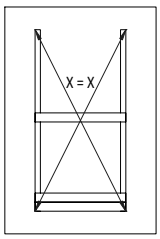

03

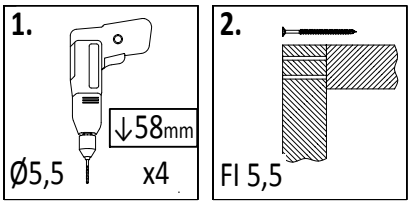

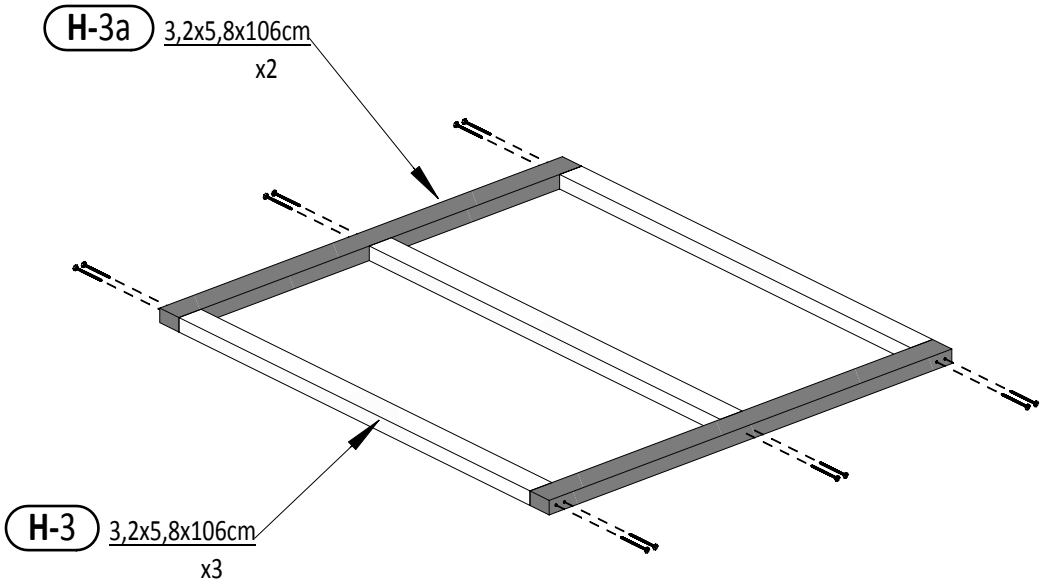

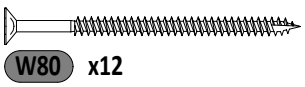

04

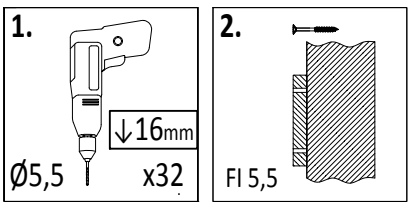

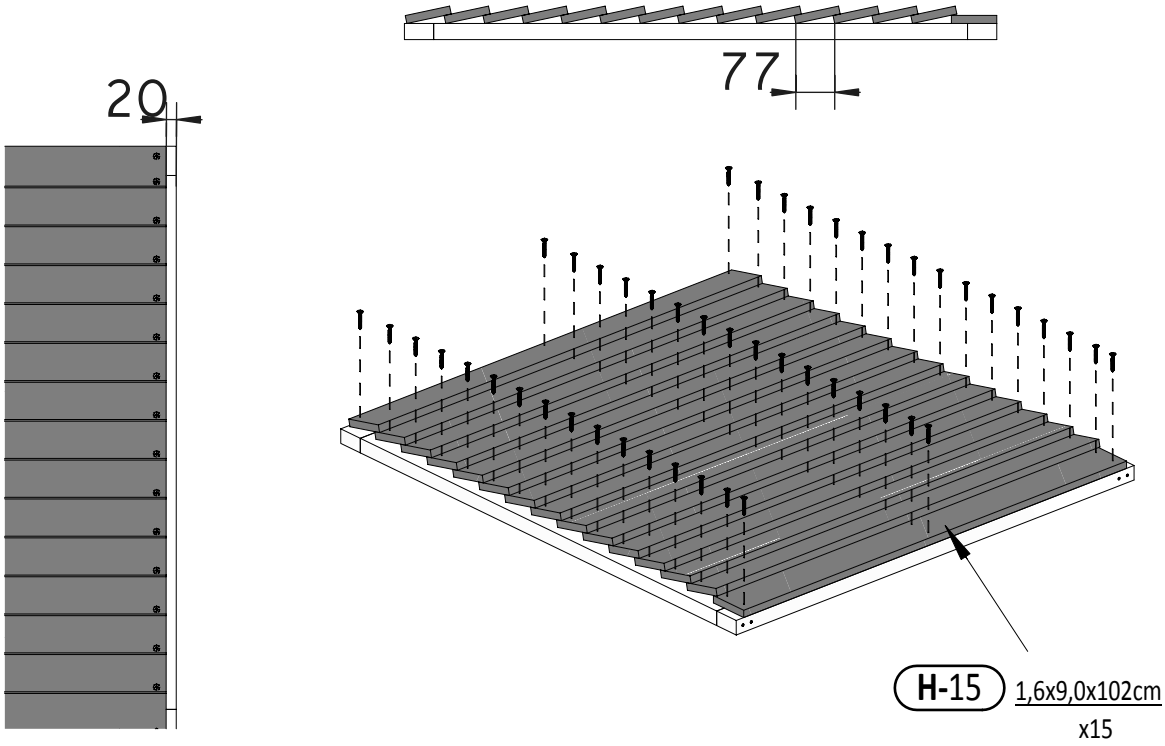

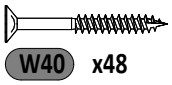

Zgodne z normą PN-EN 71 stosuj zalecenia producenta odnośnie odległości oraz metody mocowania poszczególnych elementów

In compliance with the standard PN-EN 71, apply guidelines of the producer in relation to distances and methods of fastening individual elements

05

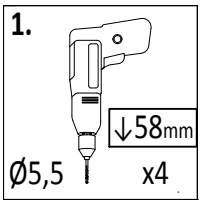

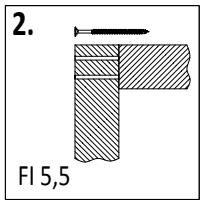

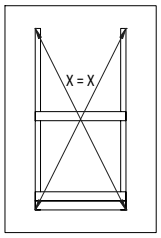

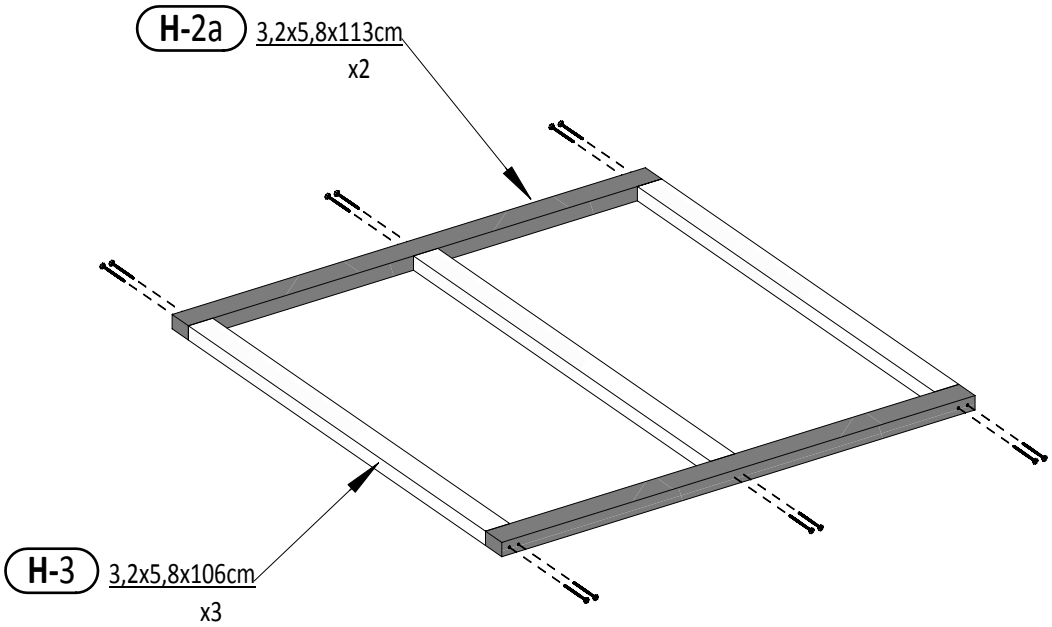

W80 x12

06

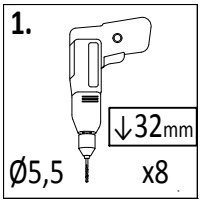

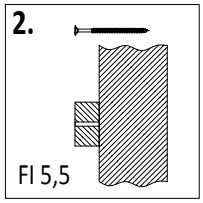

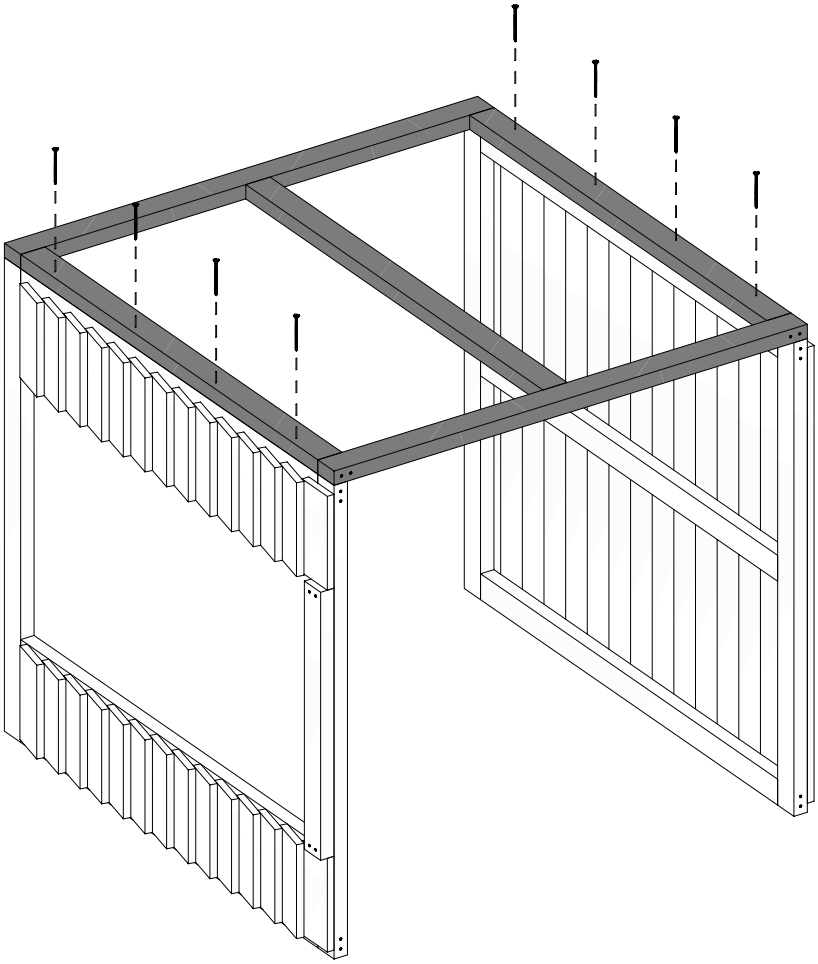

W80 x8

Zgodne z normą PN-EN 71 stosuj zalecenia producenta odnośnie odległości oraz metody mocowania poszczególnych elementów

In compliance with the standard PN-EN 71, apply guidelines of the producer in relation to distances and methods of fastening individual elements

07

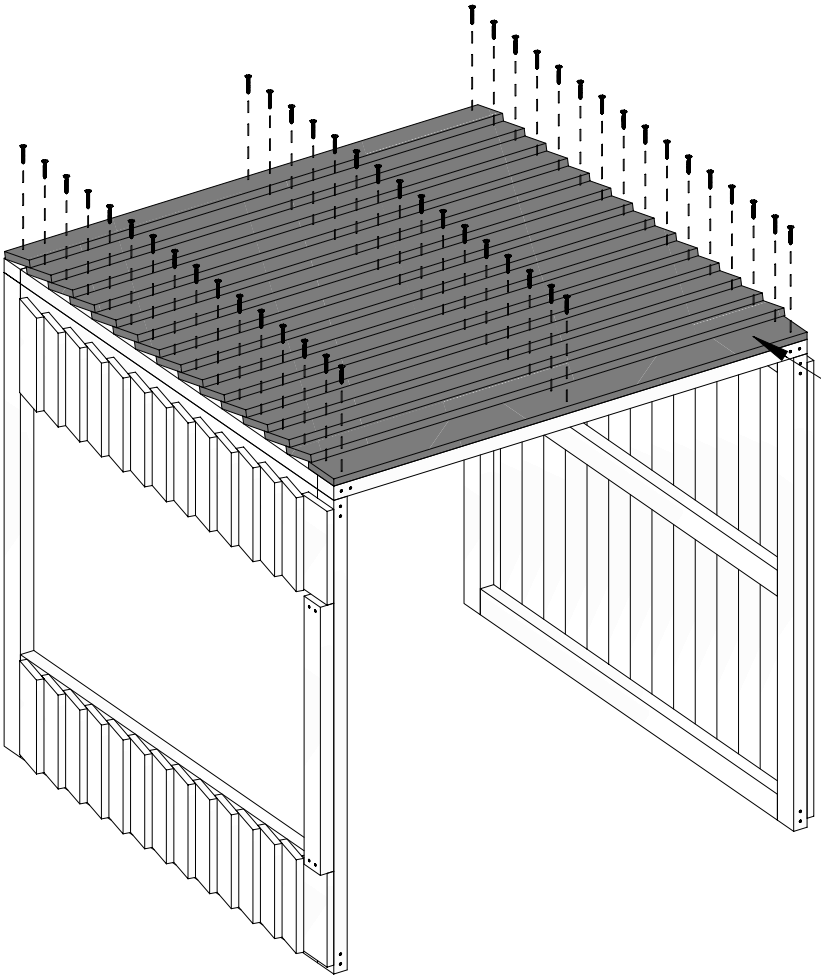

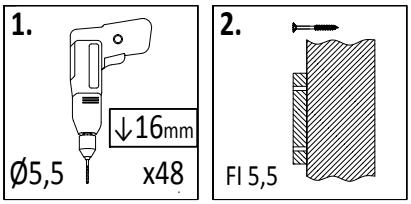

H-14 1,6x9,0x113cm
x15

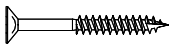

W40 x48

08

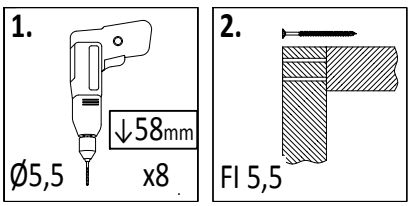

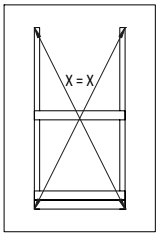

H-2a 3,2x5,8x113cm
x2

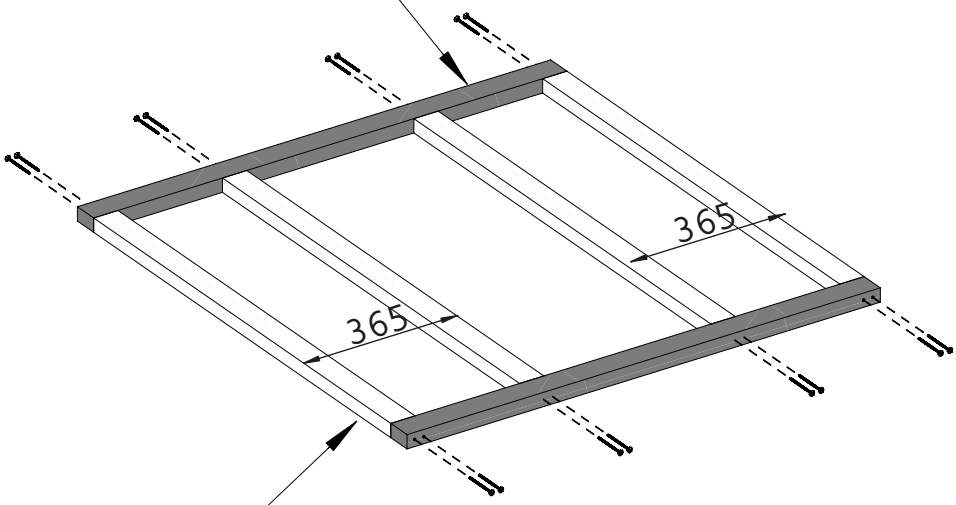

H-3 3,2x5,8x106cm
x4

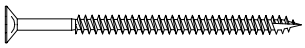

W80 x16

09

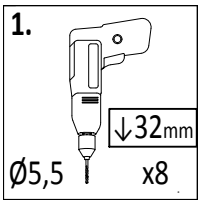

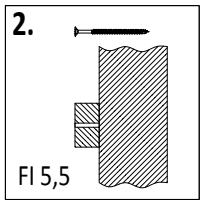

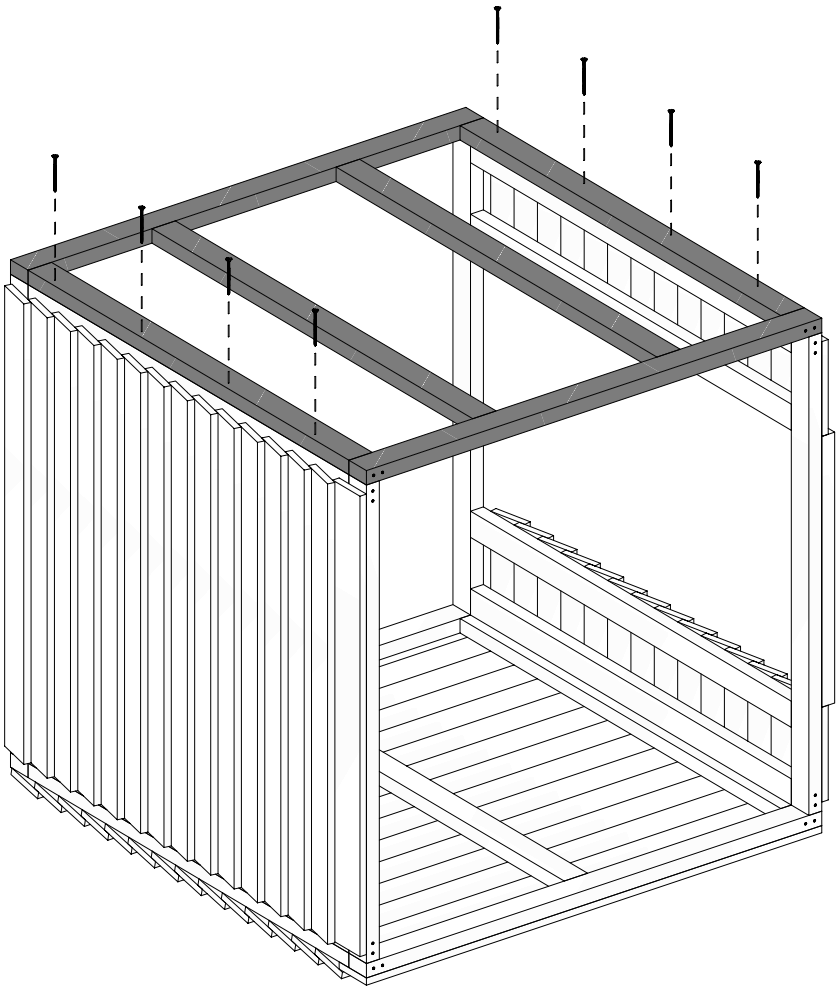

W80 x8

10

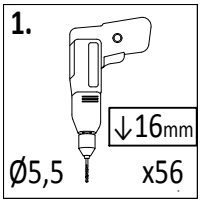

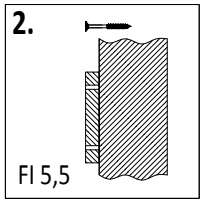

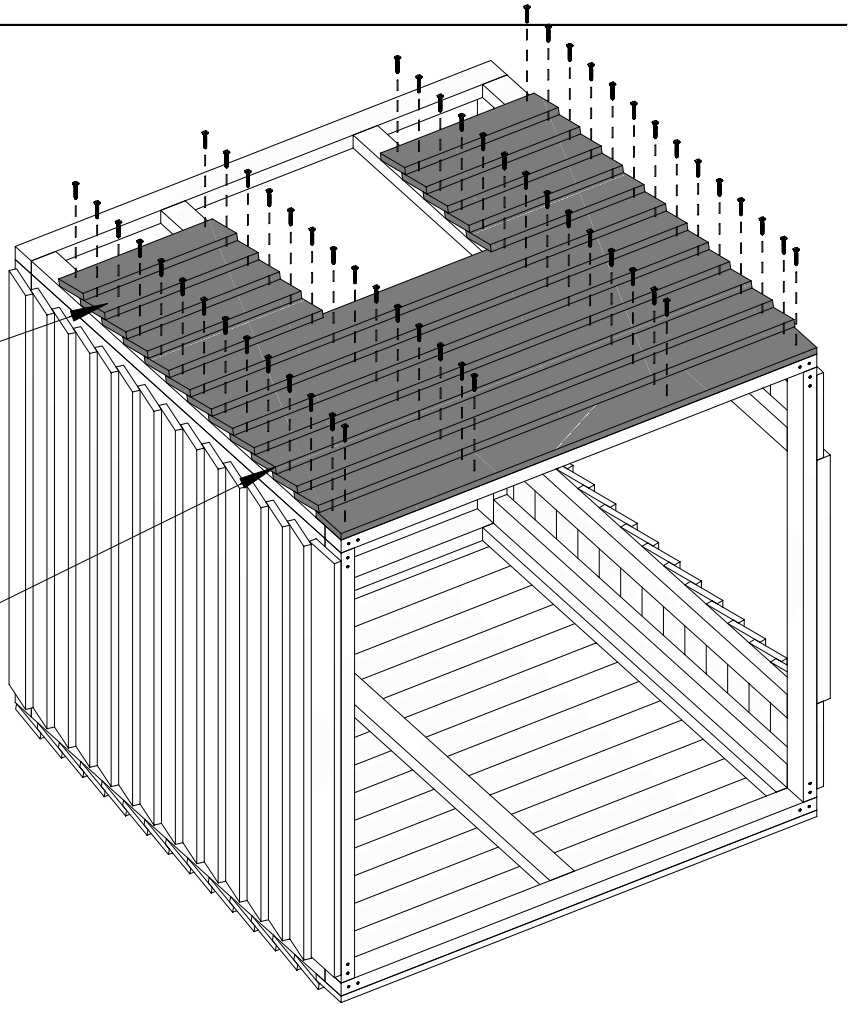

H-18 1,6x9,0x36,5cm
x10

H-14 1,6x9,0x113cm
x8

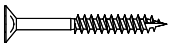

W40 x56

Zgodne z normą PN-EN 71 stosuj zalecenia producenta odnośnie odległości oraz metody mocowania poszczególnych elementów

In compliance with the standard PN-EN 71, apply guidelines of the producer in relation to distances and methods of fastening individual elements

11

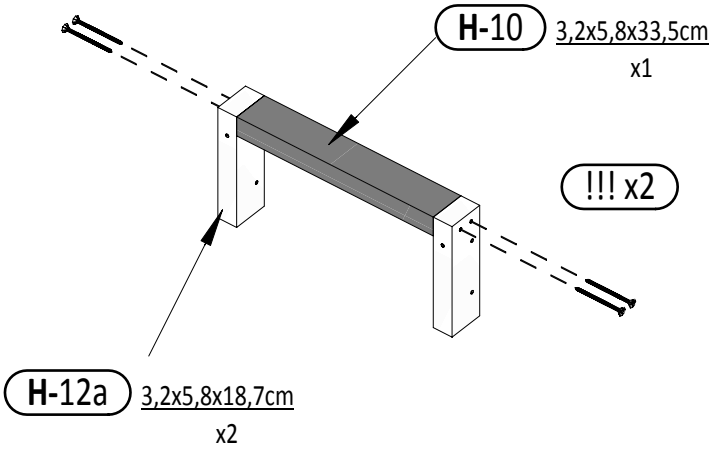

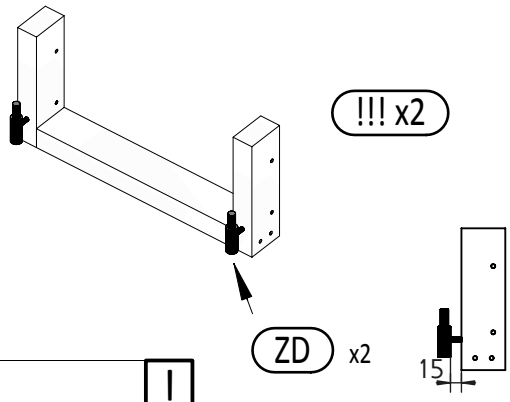

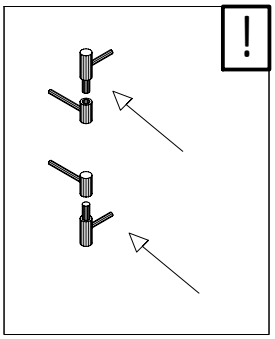

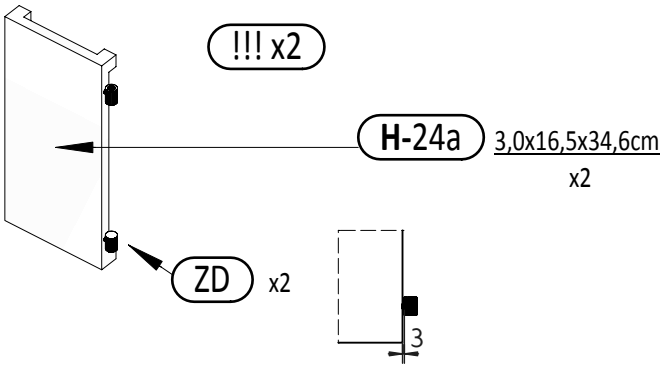

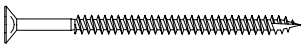

W80 x4*2 = 8

12

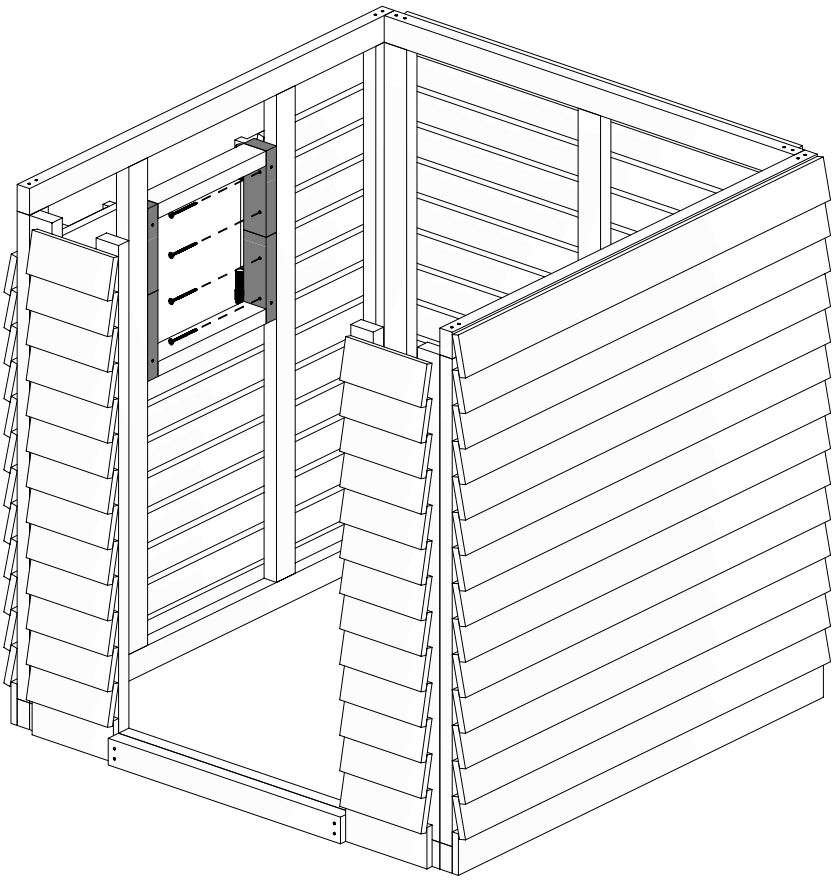

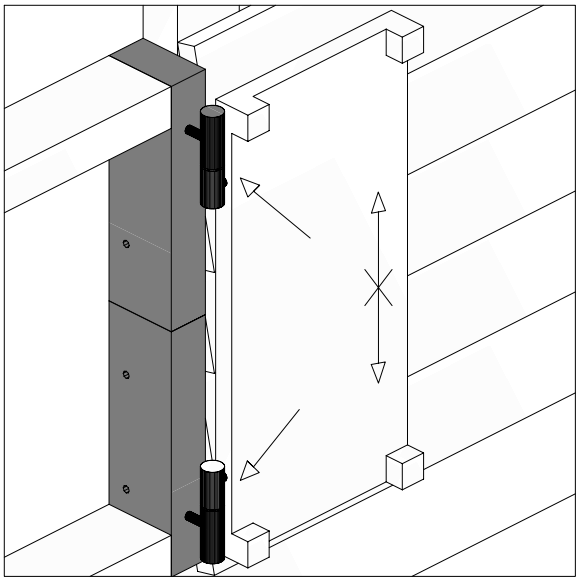

W80 x8

13

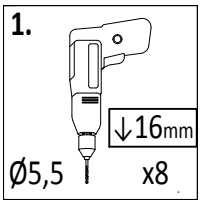

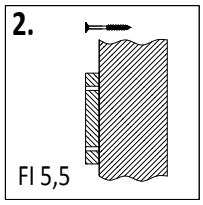

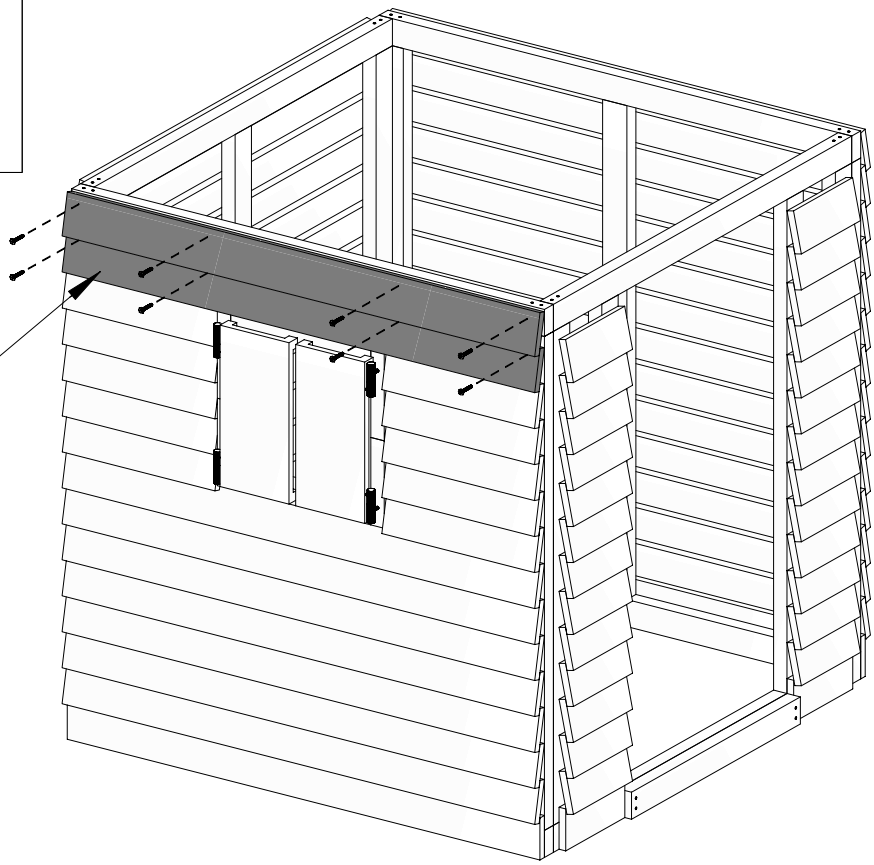

H-13 1,6x9,0x113cm
x2

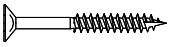

W40 x8

14

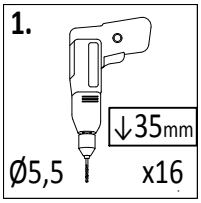

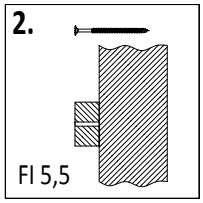

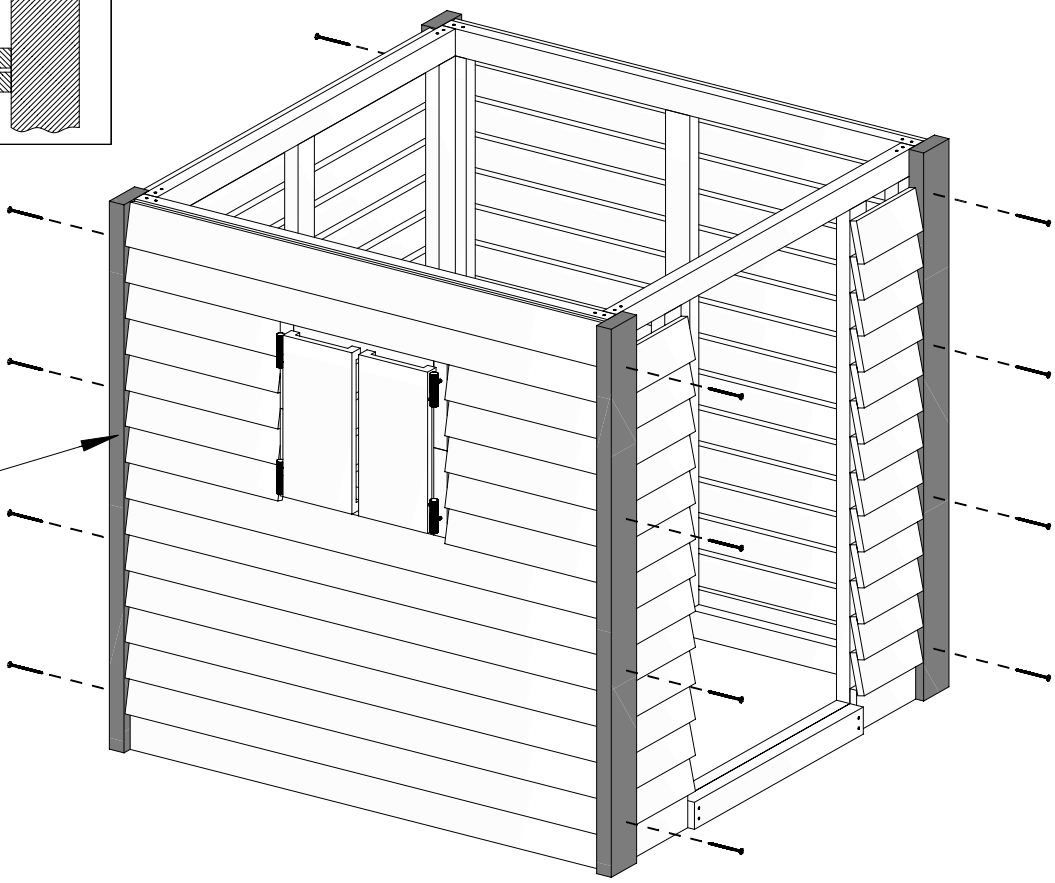

H-1 3,5x9,0x117,5cm
x4

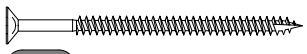

W80 x16

Zgodne z normą PN-EN 71 stosuj zalecenia producenta odnośnie odległości oraz metody mocowania poszczególnych elementów

In compliance with the standard PN-EN 71, apply guidelines of the producer in relation to distances and methods of fastening individual elements

15

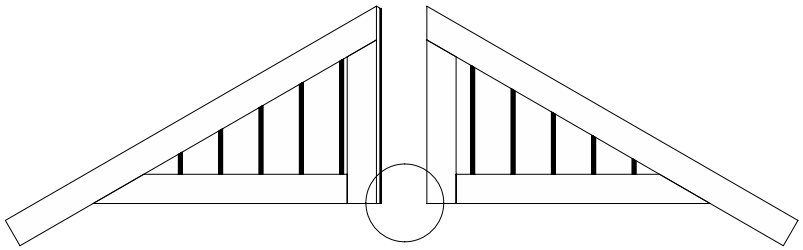

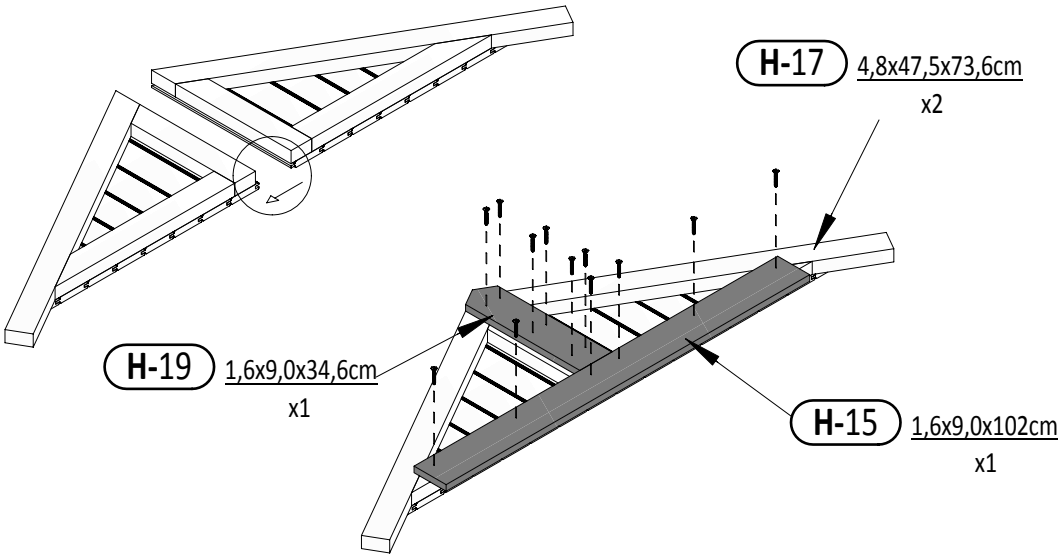

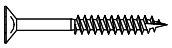

W40 x12*2 = 24

16

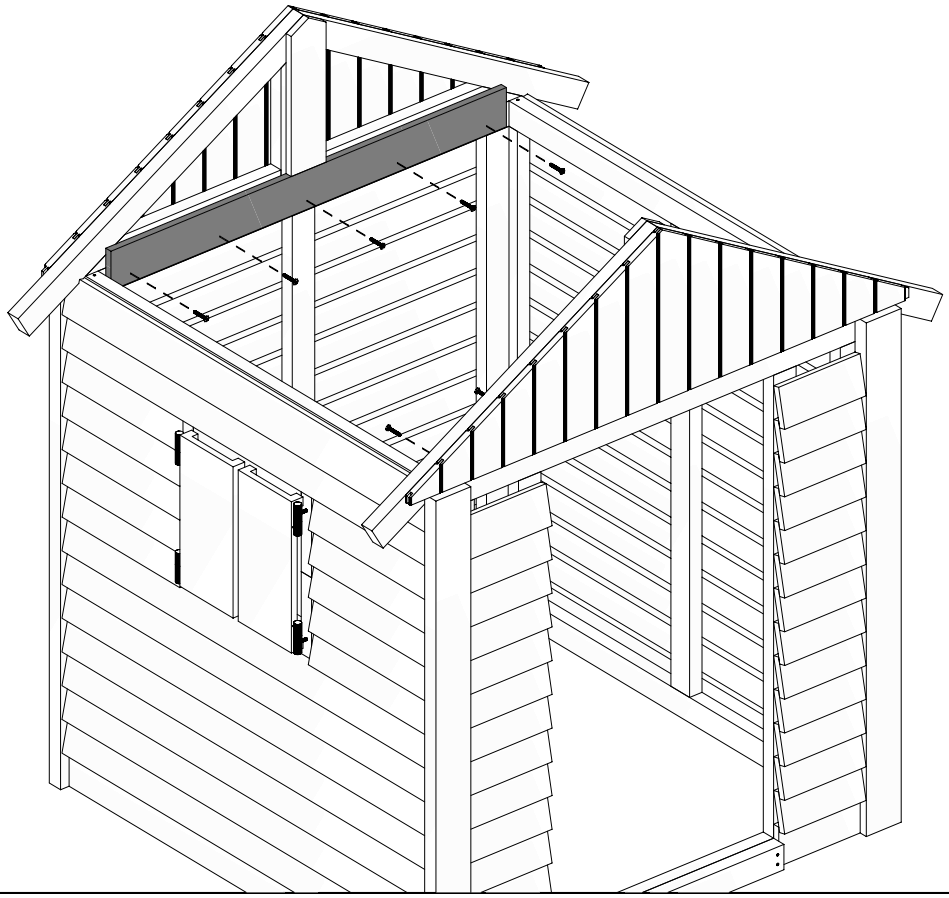

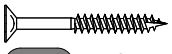

W40 x10

17

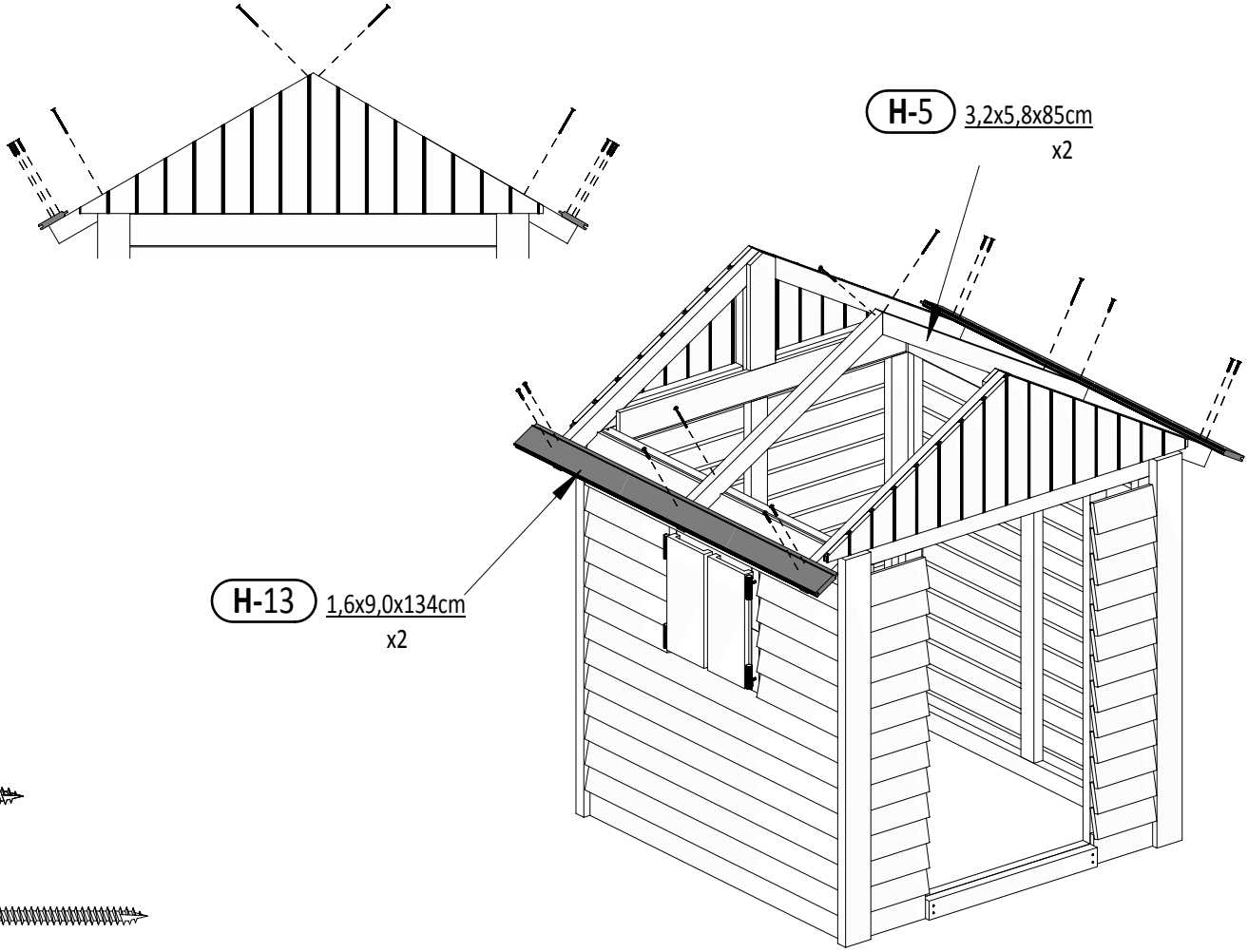

W40 x10

W80 x4

18

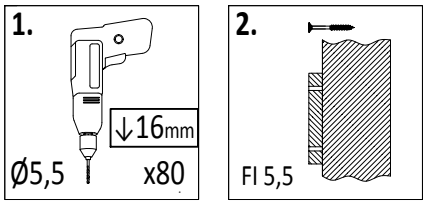

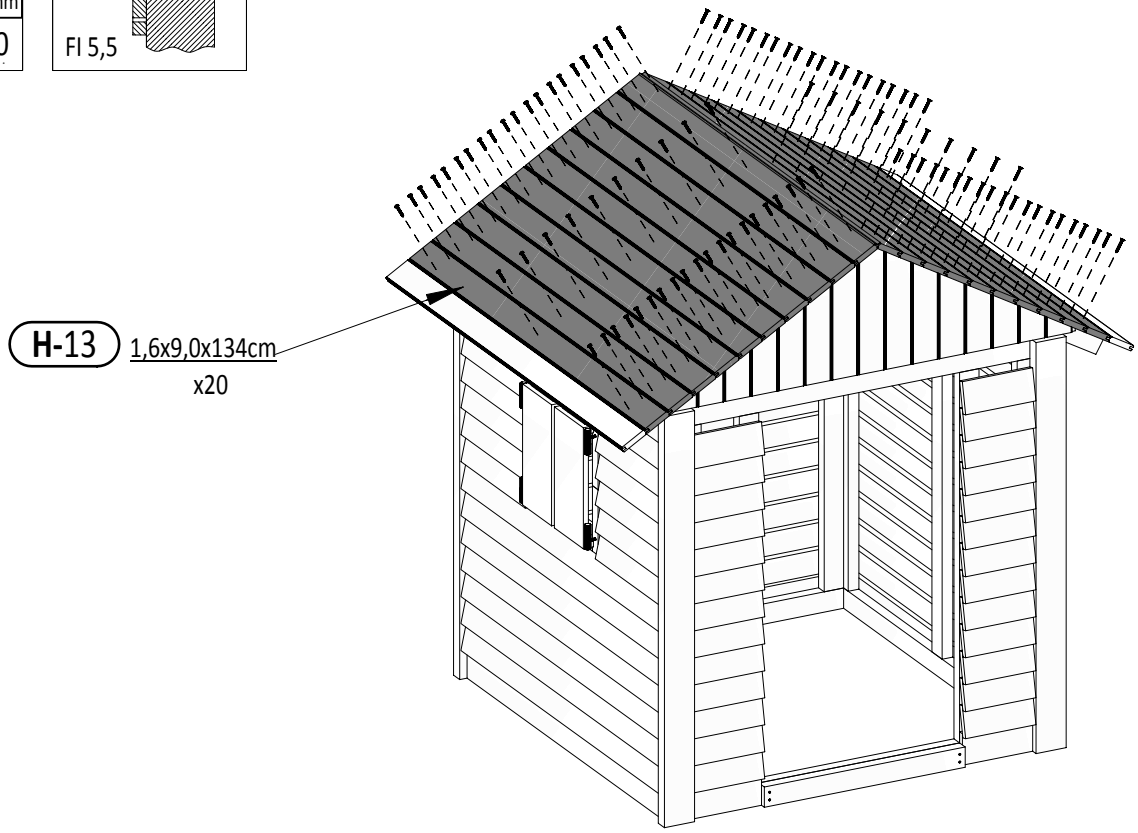

W40 x100

Zgodne z normą PN-EN 71 stosuj zalecenia producenta odnośnie odległości oraz metody mocowania poszczególnych elementów

In compliance with the standard PN-EN 71, apply guidelines of the producer in relation to distances and methods of fastening individual elements

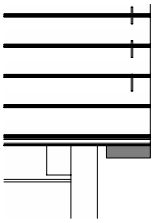

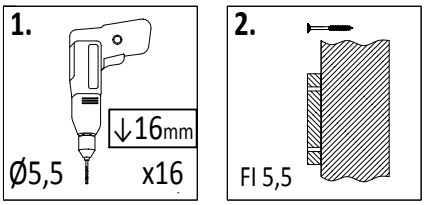

19

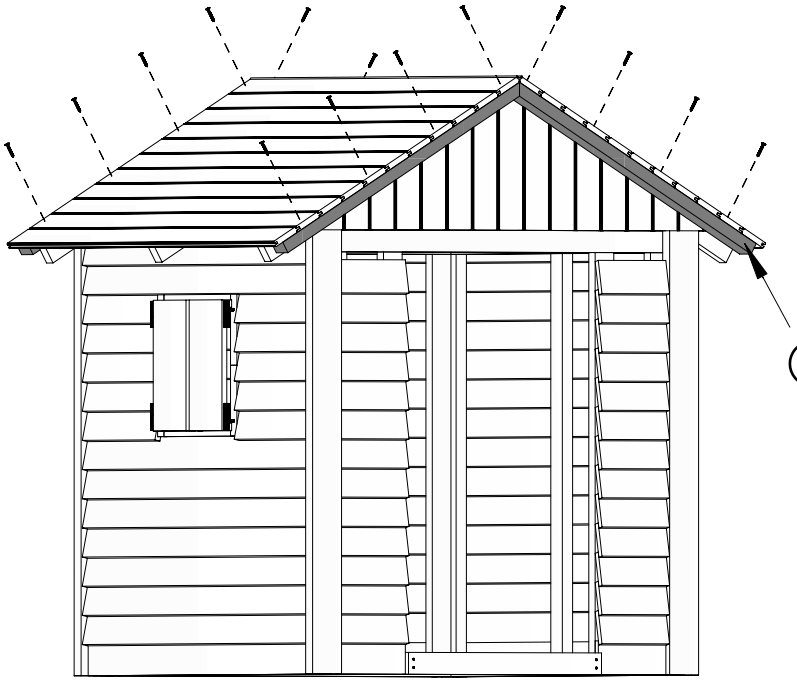

H-6 3,2x5,8x85cm
x4

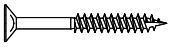

W40 x16

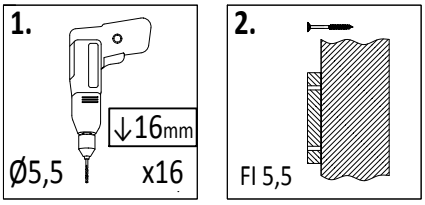

20

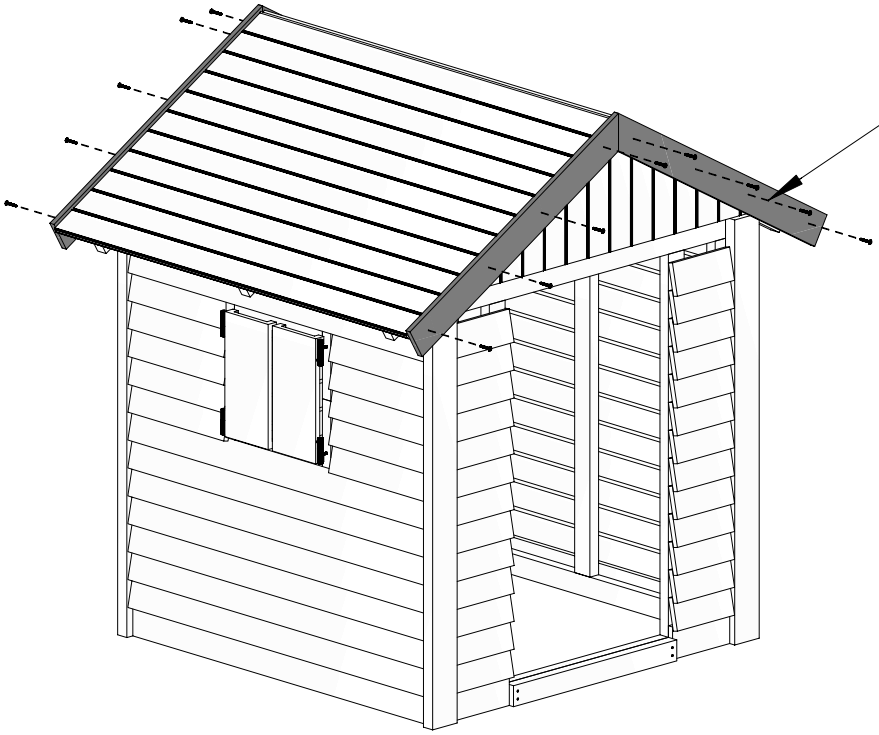

H-16 1,6x9,0x88,5cm
x4

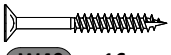

W40 x16

21

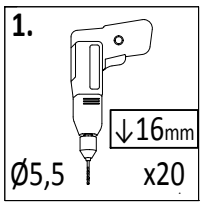

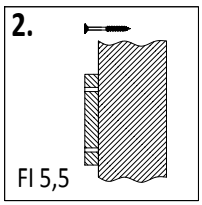

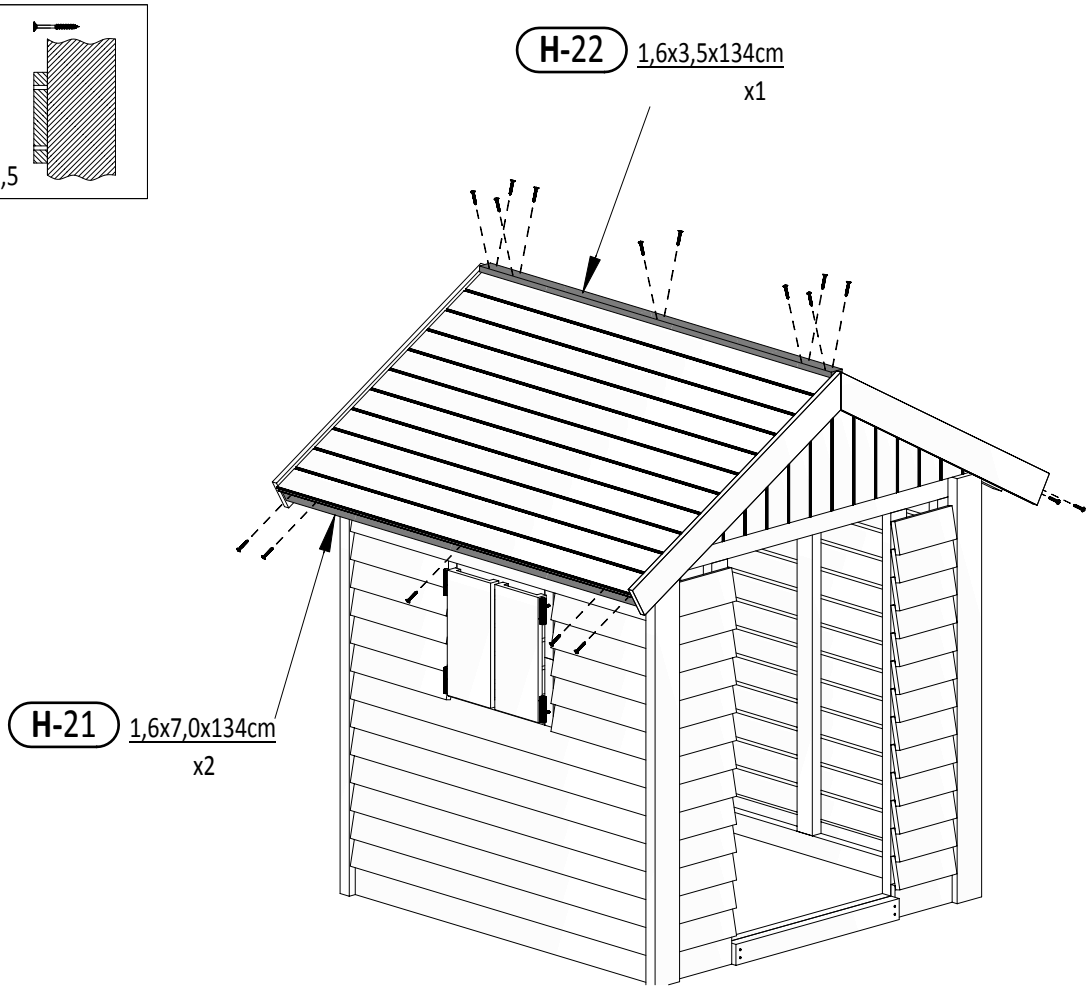

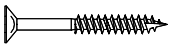

W40 x20

Zgodne z normą PN-EN 71 stosuj zalecenia producenta odnośnie odległości oraz metody mocowania poszczególnych elementów

In compliance with the standard PN-EN 71, apply guidelines of the producer in relation to distances and methods of fastening individual elements

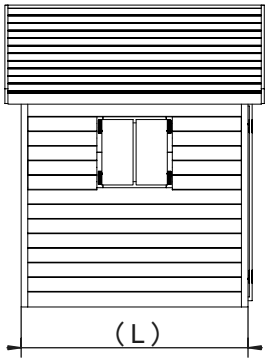

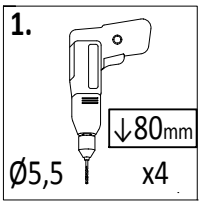

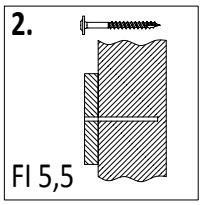

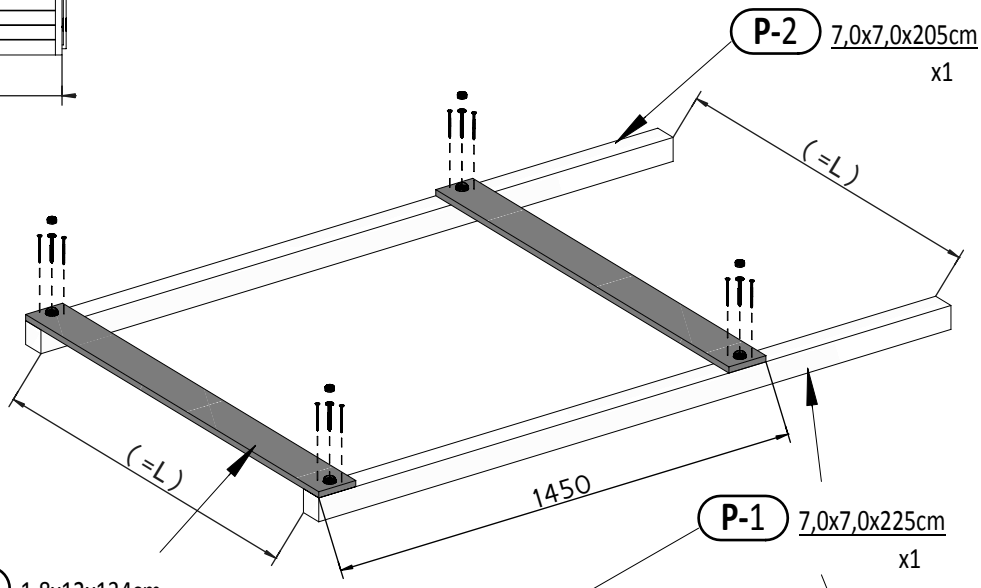

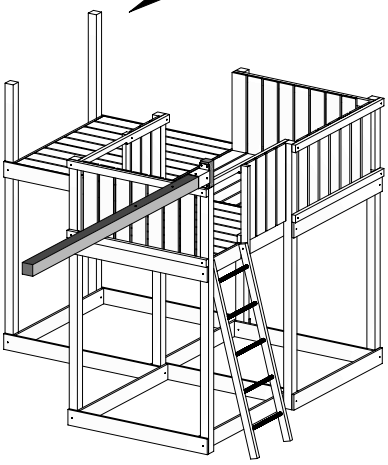

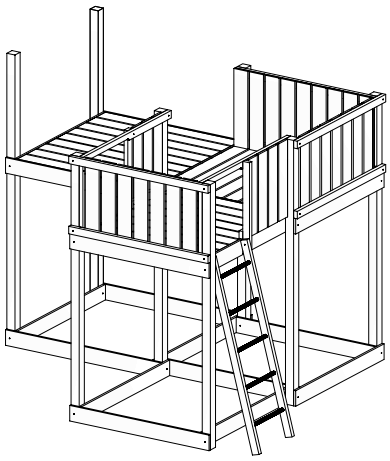

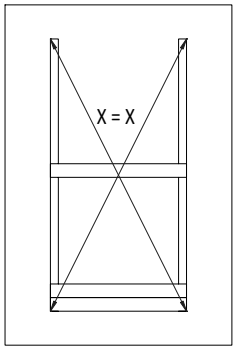

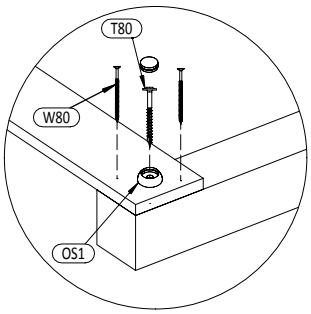

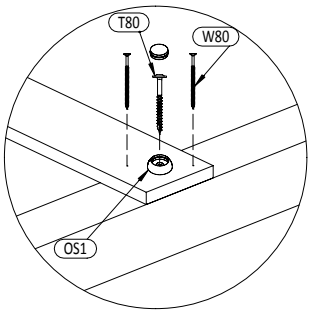

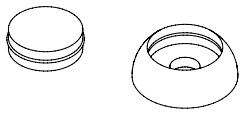

OS1 x4

W80 x8

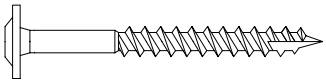

T80 x4

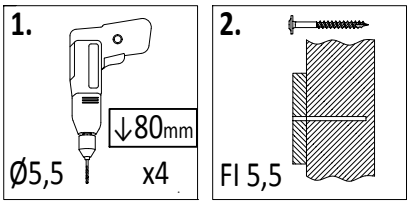

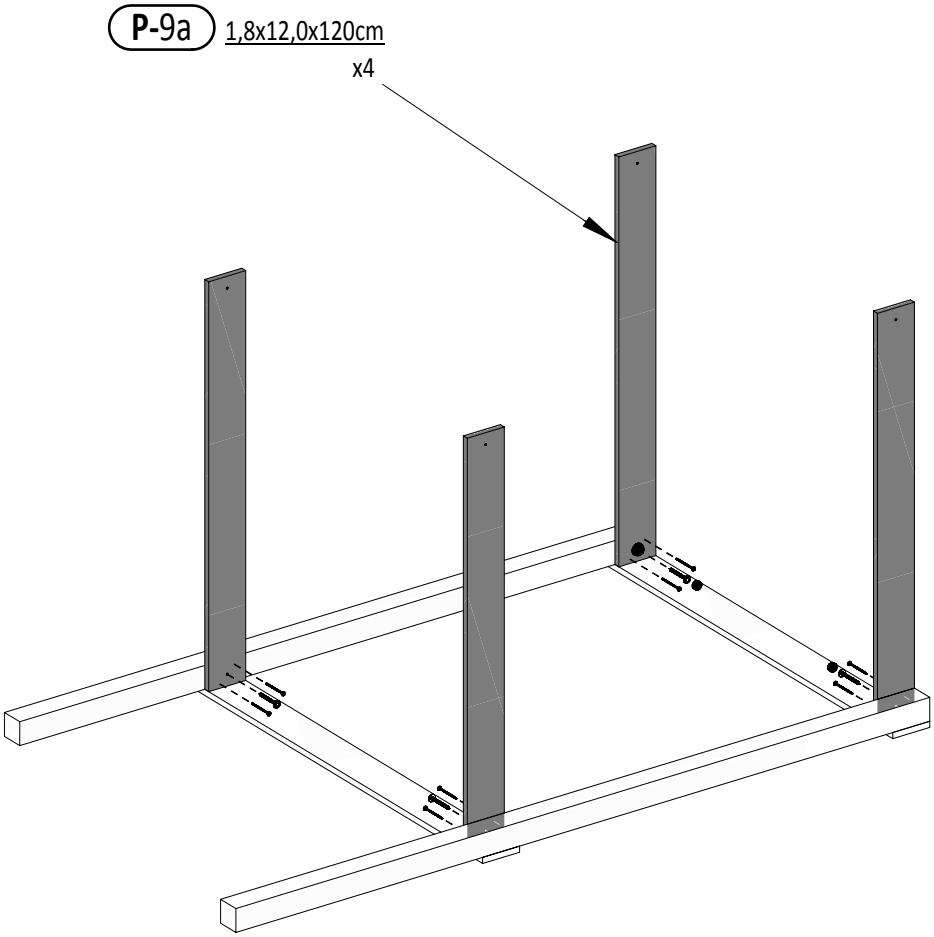

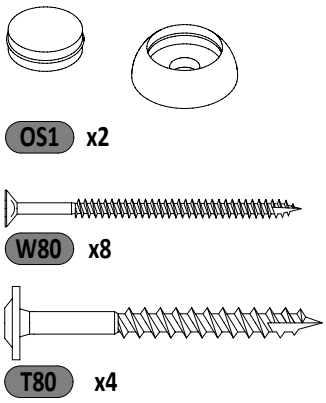

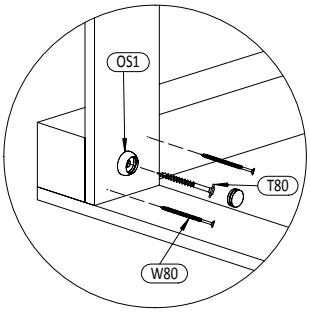

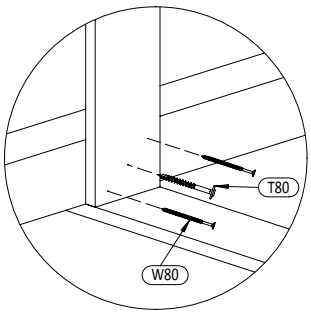

Zgodne z normą PN-EN 71 stosuj zalecenia producenta odnośnie odległości oraz metody mocowania poszczególnych elementów

In compliance with the standard PN-EN 71, apply guidelines of the producer in relation to distances and methods of fastening individual elements

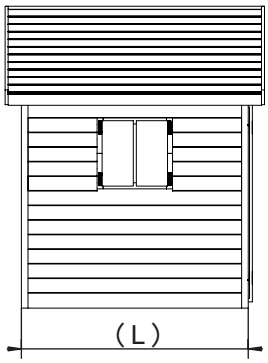

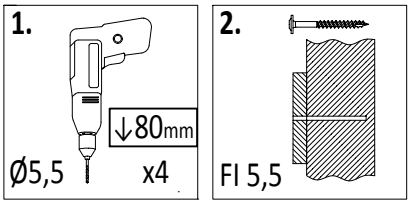

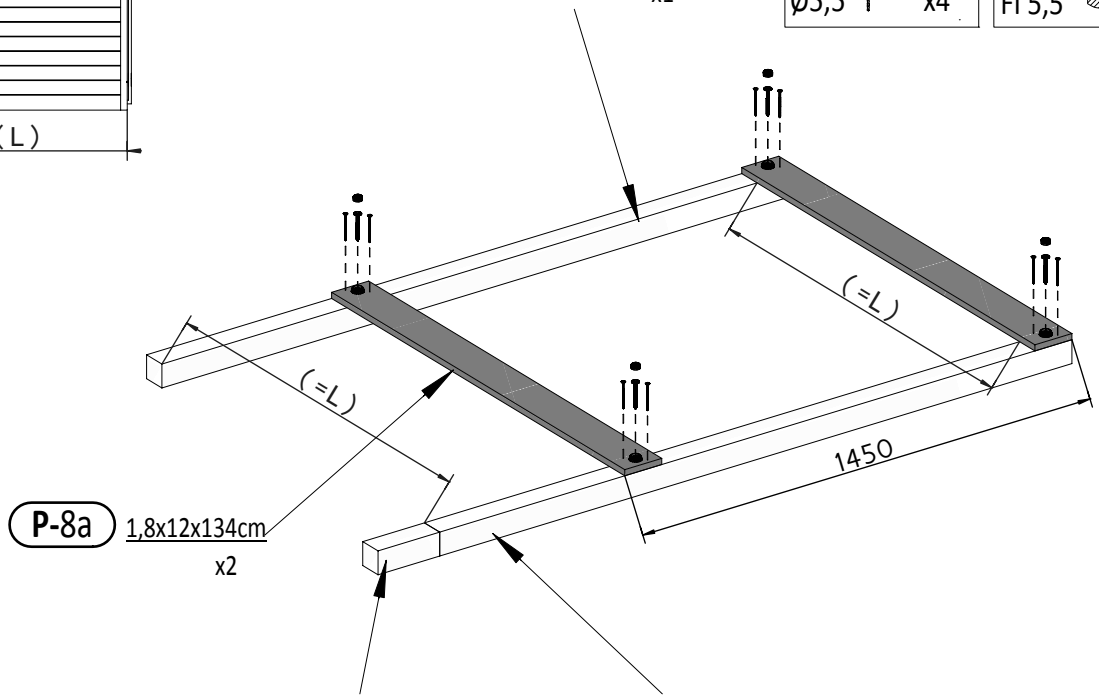

P-1 7,0x7,0x225cm
x1

P-2 7,0x7,0x205cm
x1

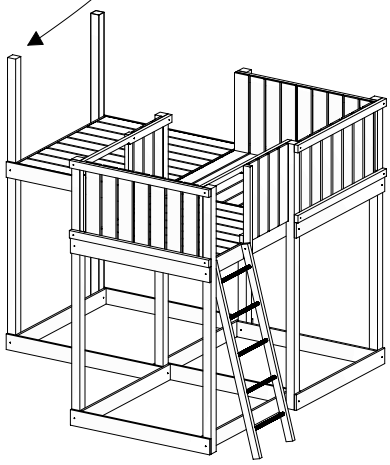

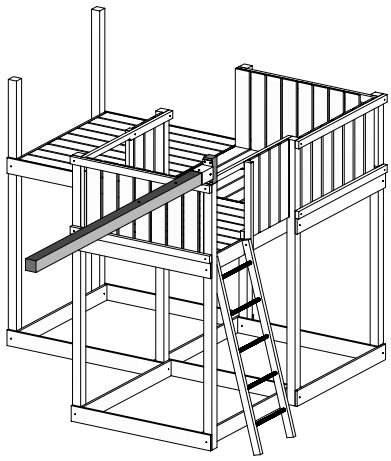

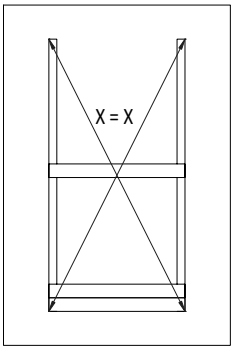

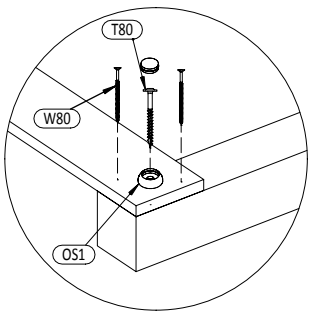

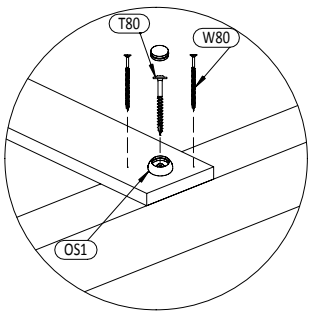

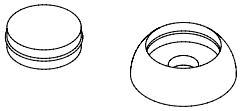

OS1 x4

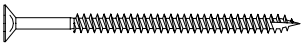

W80 x8

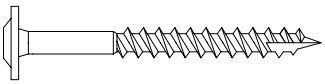

T80 x4

25

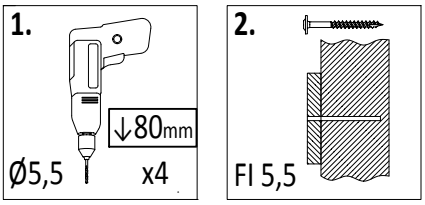

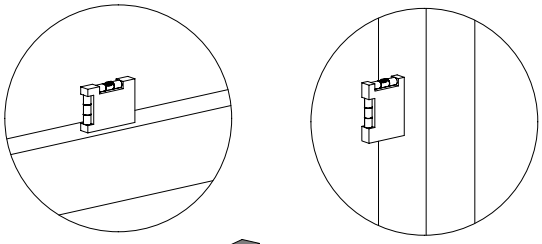

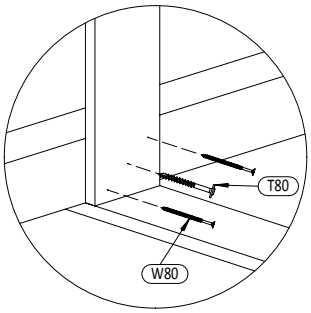

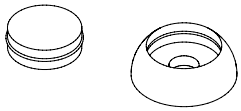

OS1 x2

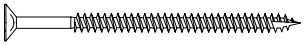

W80 x8

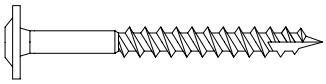

T80 x4

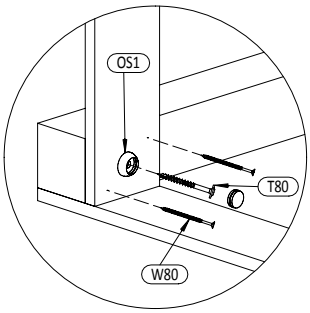

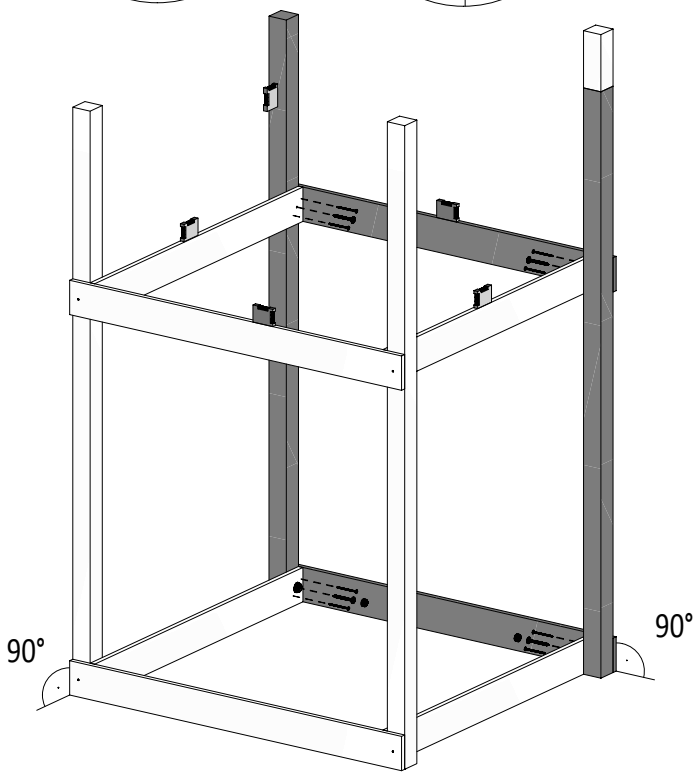

26

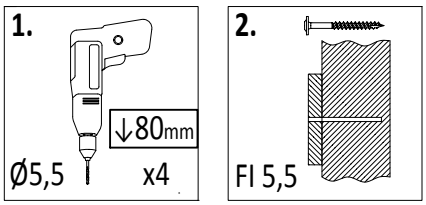

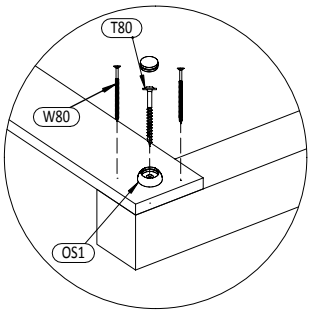

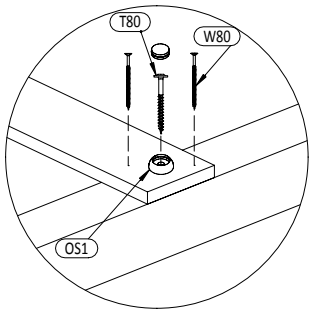

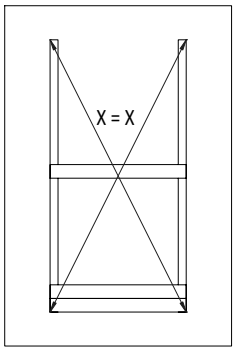

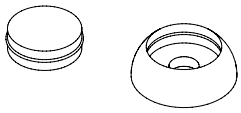

OS1 x4

W80 x8

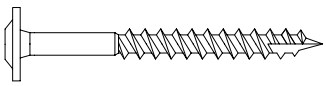

T80 x4

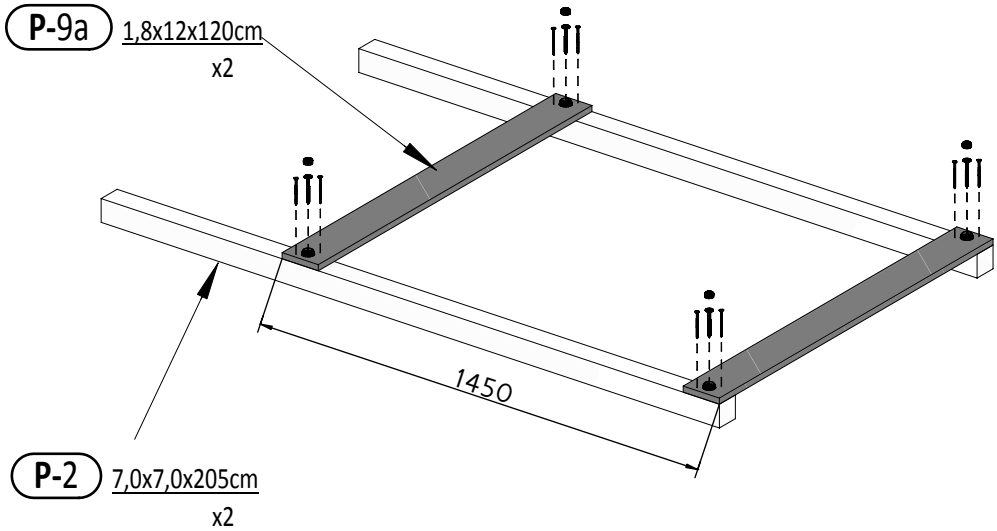

Zgodne z normą PN-EN 71 stosuj zalecenia producenta odnośnie odległości oraz metody mocowania poszczególnych elementów

In compliance with the standard PN-EN 71, apply guidelines of the producer in relation to distances and methods of fastening individual elements

27

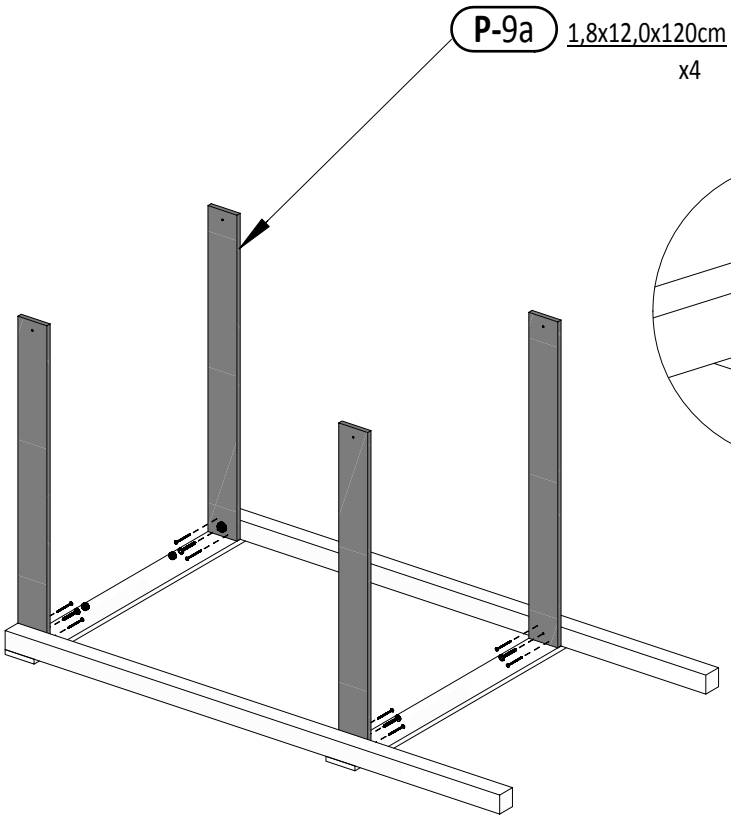

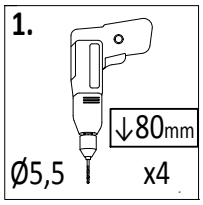

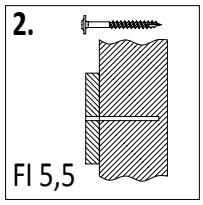

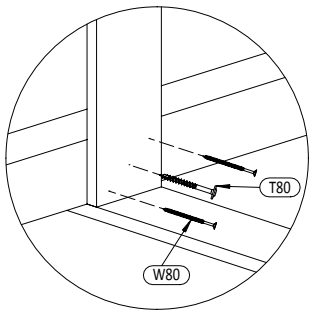

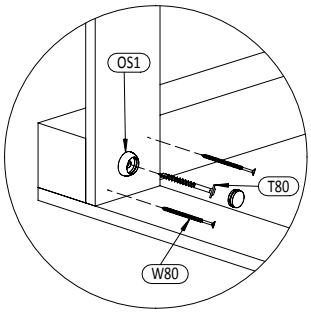

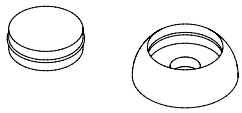

OS1 x2

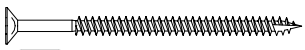

W80 x8

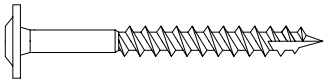

T80 x4

28

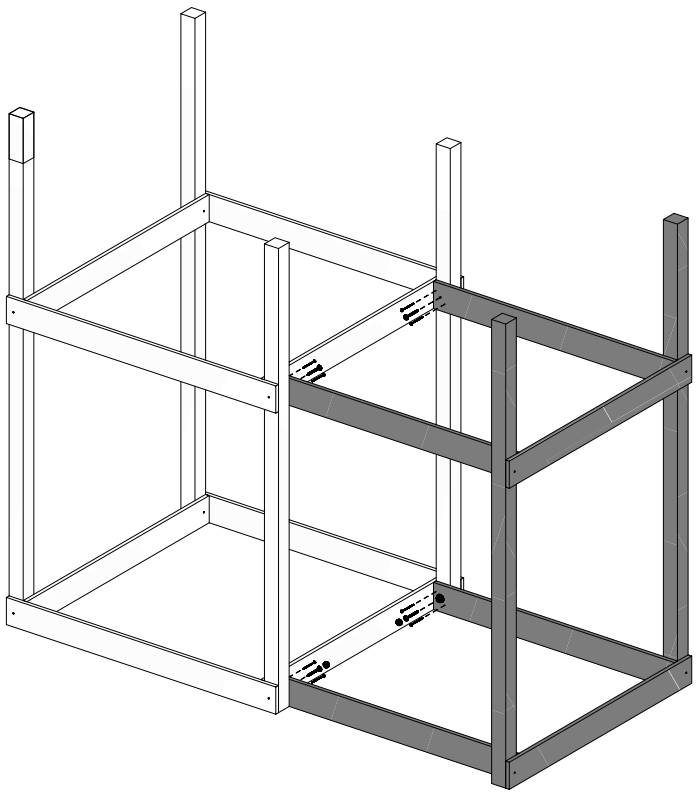

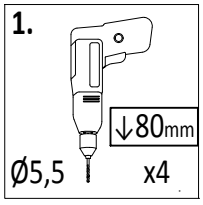

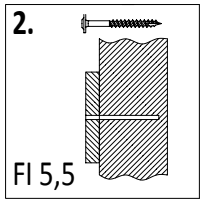

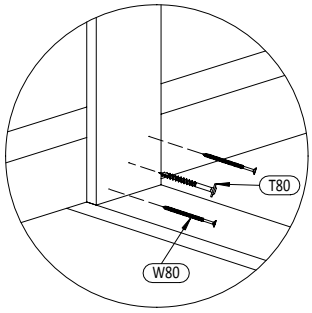

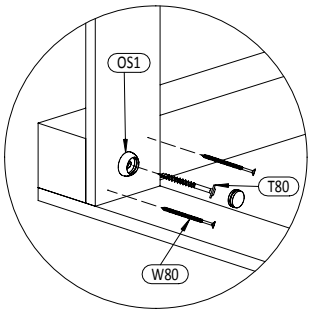

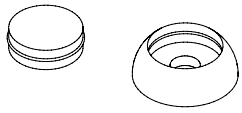

OS1 x2

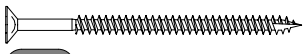

W80 x8

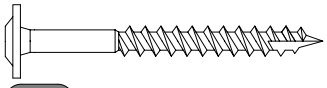

T80 x4

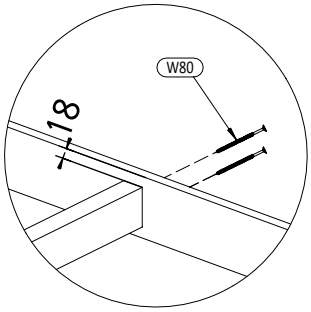

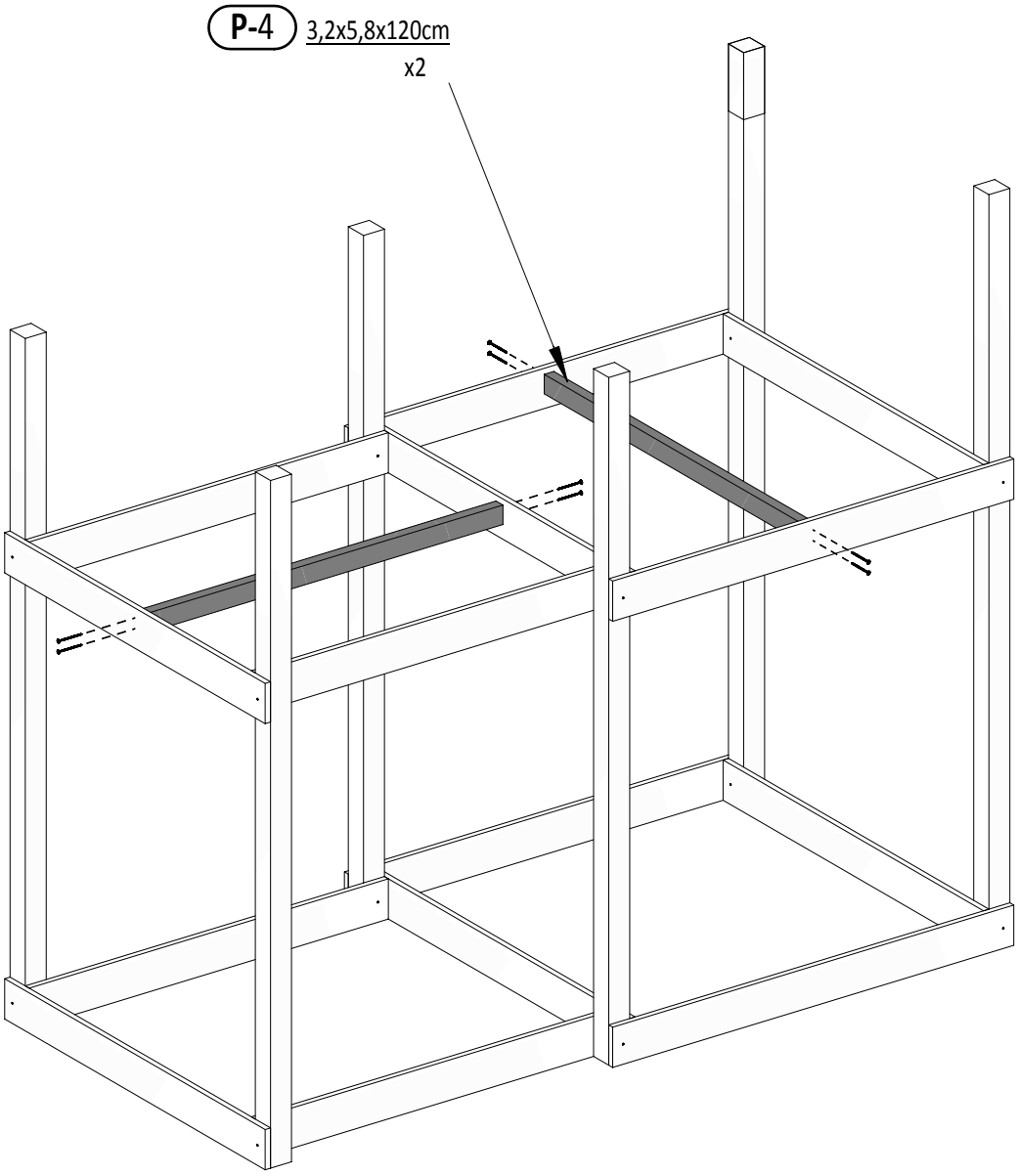

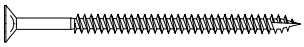

W80 x8

Zgodne z normą PN-EN 71 stosuj zalecenia producenta odnośnie odległości oraz metody mocowania poszczególnych elementów

In compliance with the standard PN-EN 71, apply guidelines of the producer in relation to distances and methods of fastening individual elements

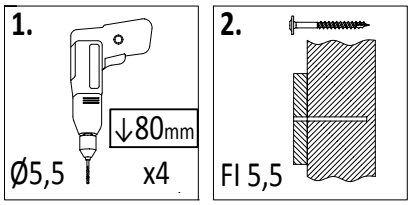

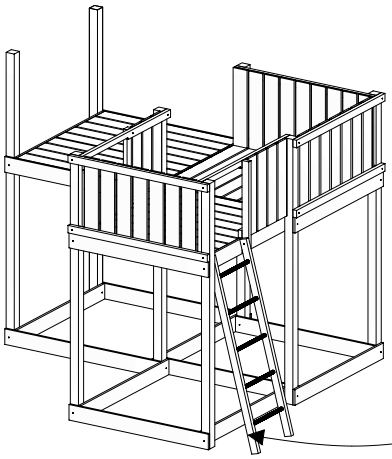

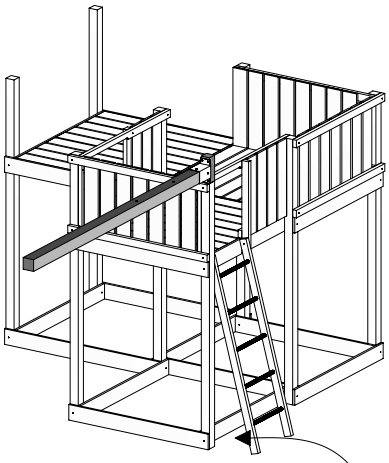

P-2 7,0x7,0x205cm x1

P-2 7,0x7,0x205cm x1

P-1 7,0x7,0x225cm x1

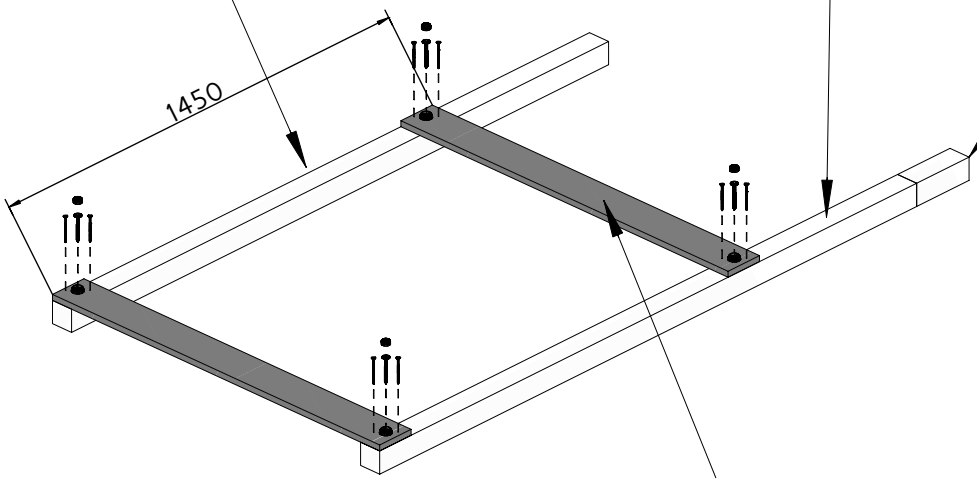

P-9a 1,8x12x120cm x2

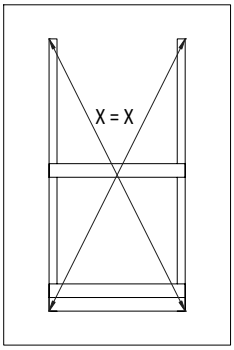

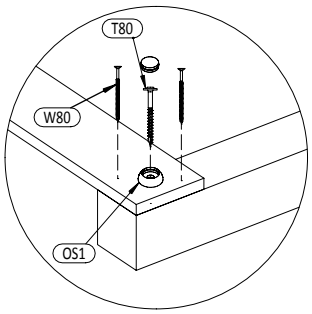

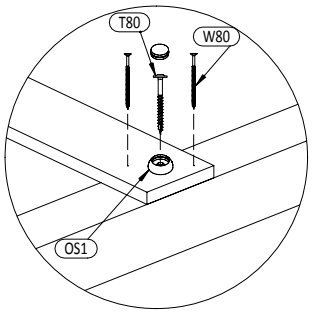

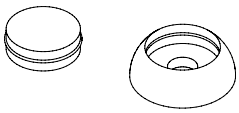

OS1 x4

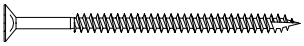

W80 x8

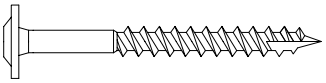

T80 x4

31

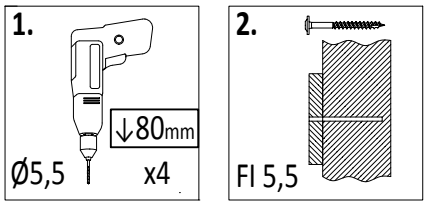

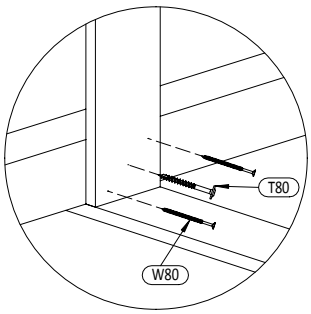

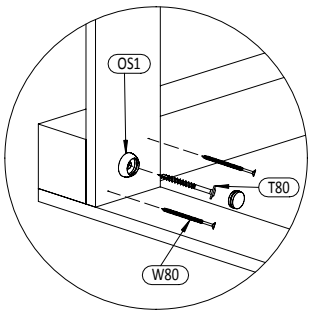

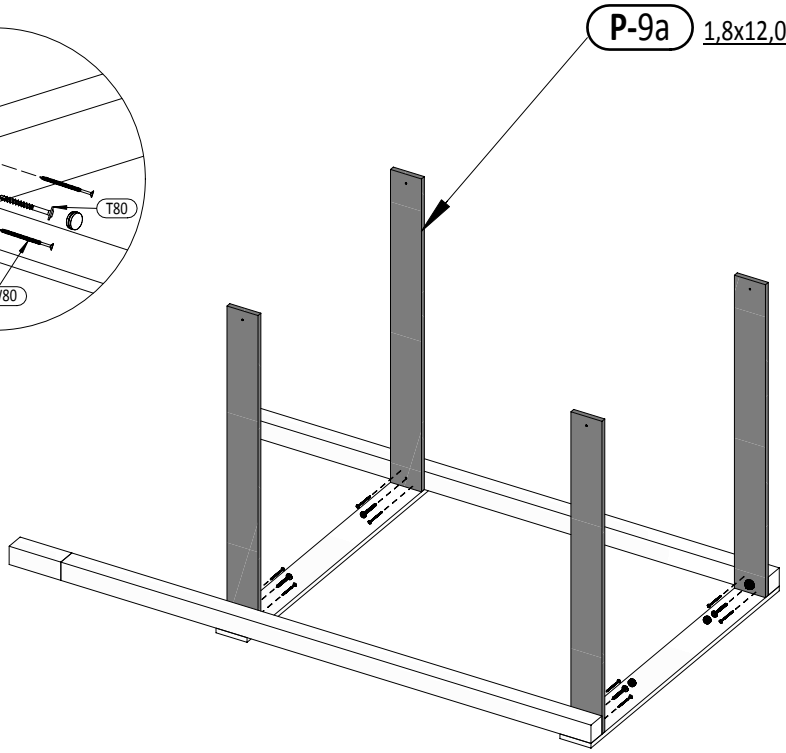

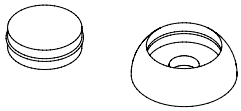

OS1 x2

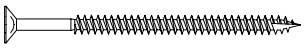

W80 x8

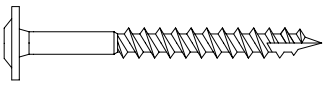

T80 x4

32

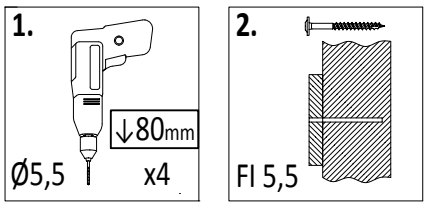

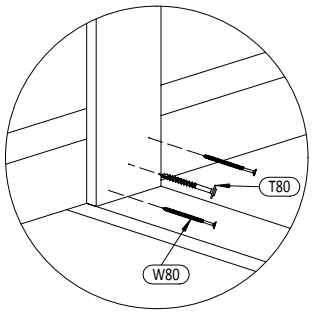

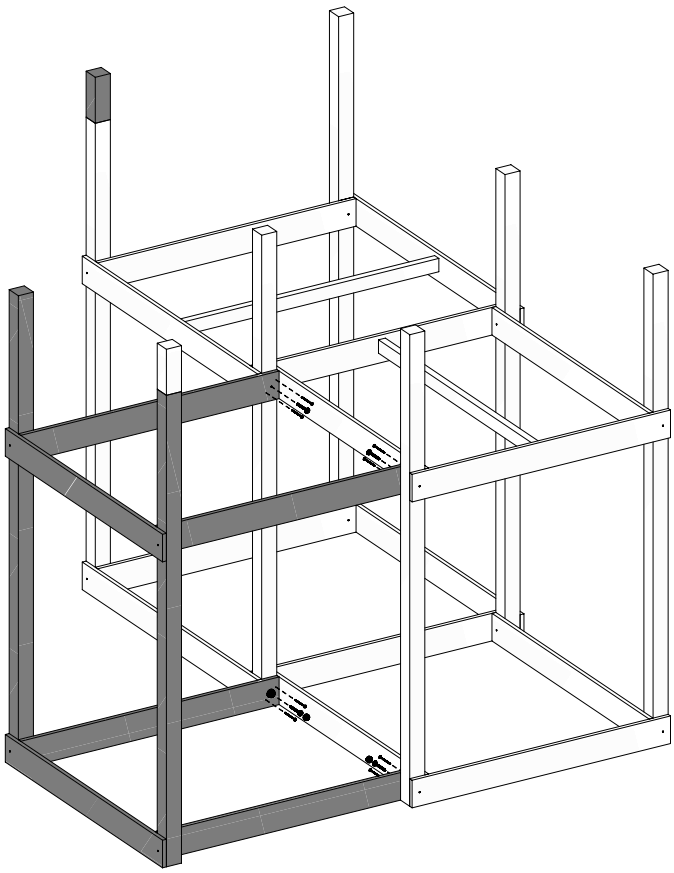

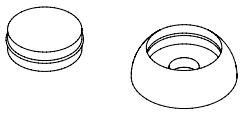

OS1 x2

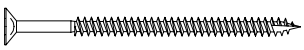

W80 x8

T80 x4

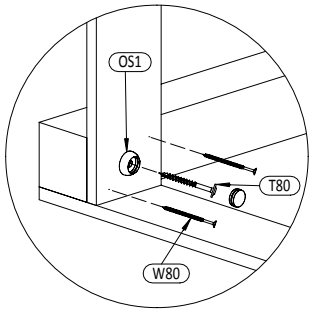

Zgodne z normą PN-EN 71 stosuj zalecenia producenta odnośnie odległości oraz metody mocowania poszczególnych elementów

In compliance with the standard PN-EN 71, apply guidelines of the producer in relation to distances and methods of fastening individual elements

33

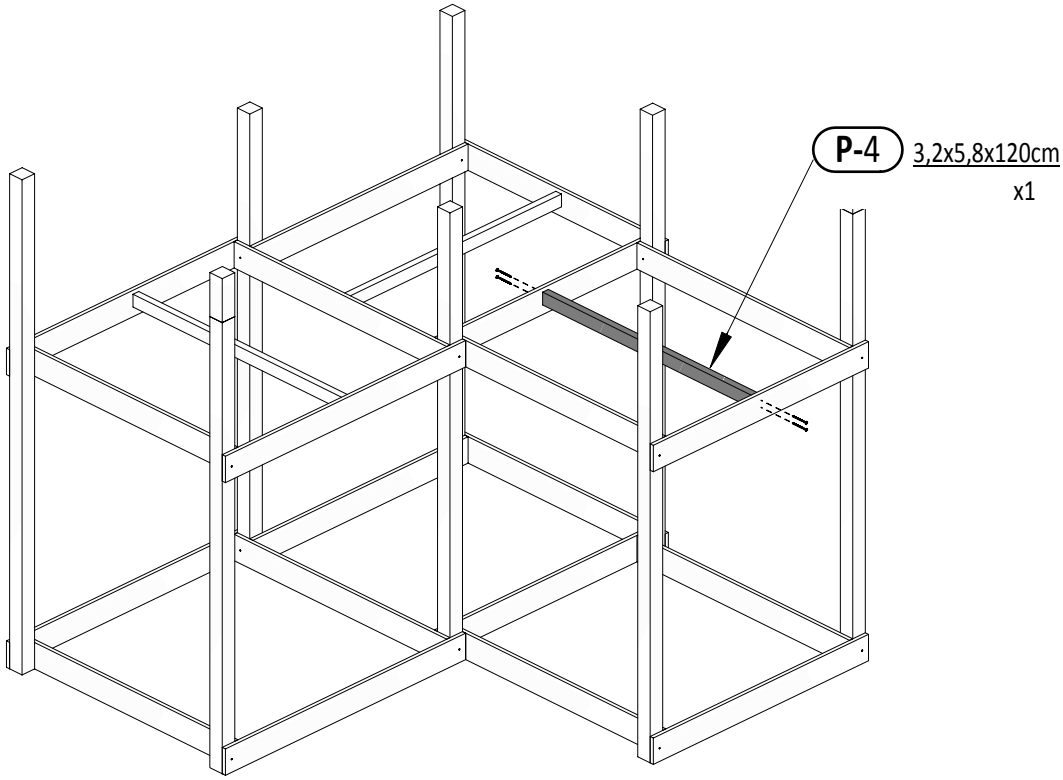

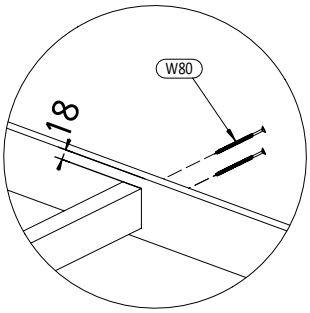

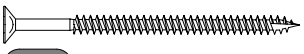

W80 x4

34

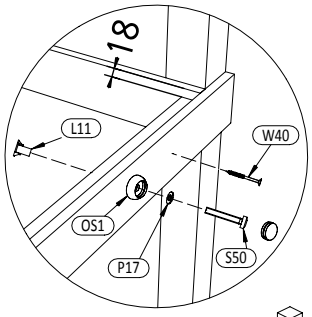

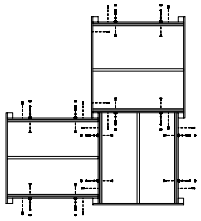

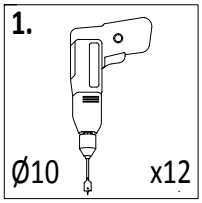

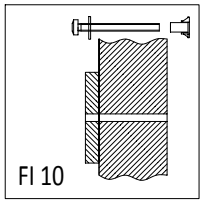

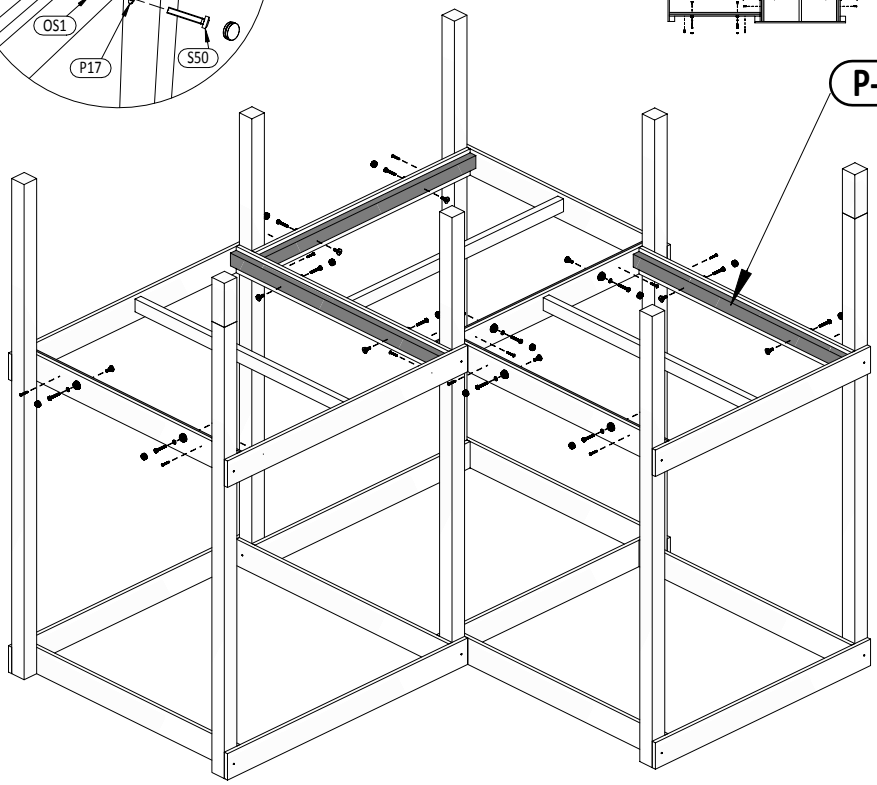

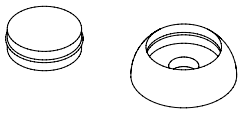

OS1 x12

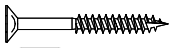

W40 x12

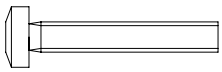

S50 x12

P17 x12

L11 x12

35

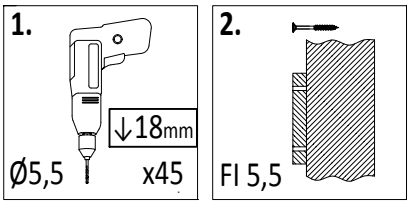

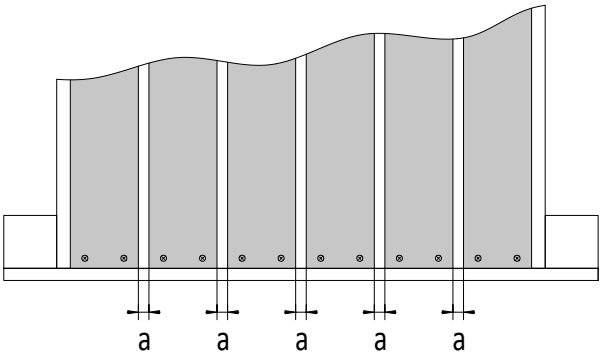

!!!min 13mm< **a** <!!!max 15mm

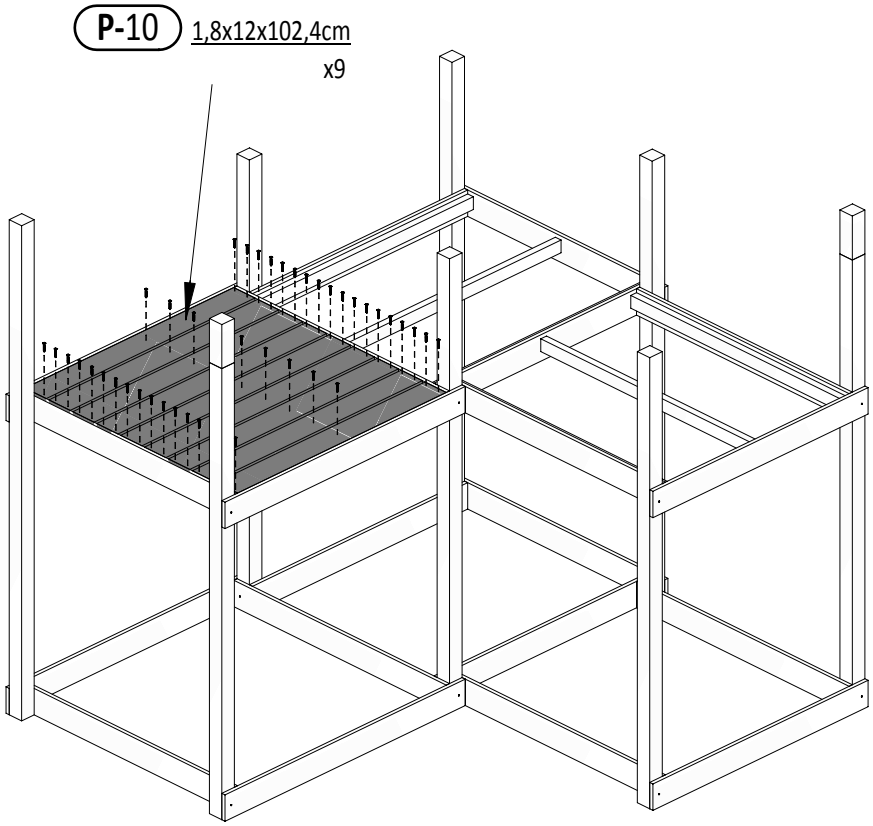

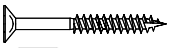

W40 **x45**

36

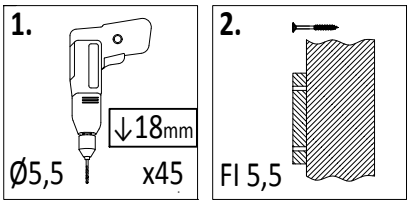

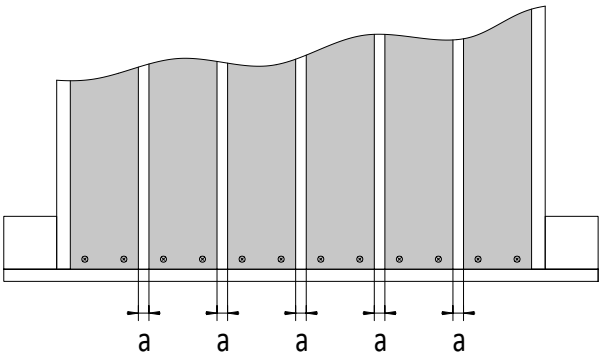

!!!min 13mm< **a** <!!!max 15mm

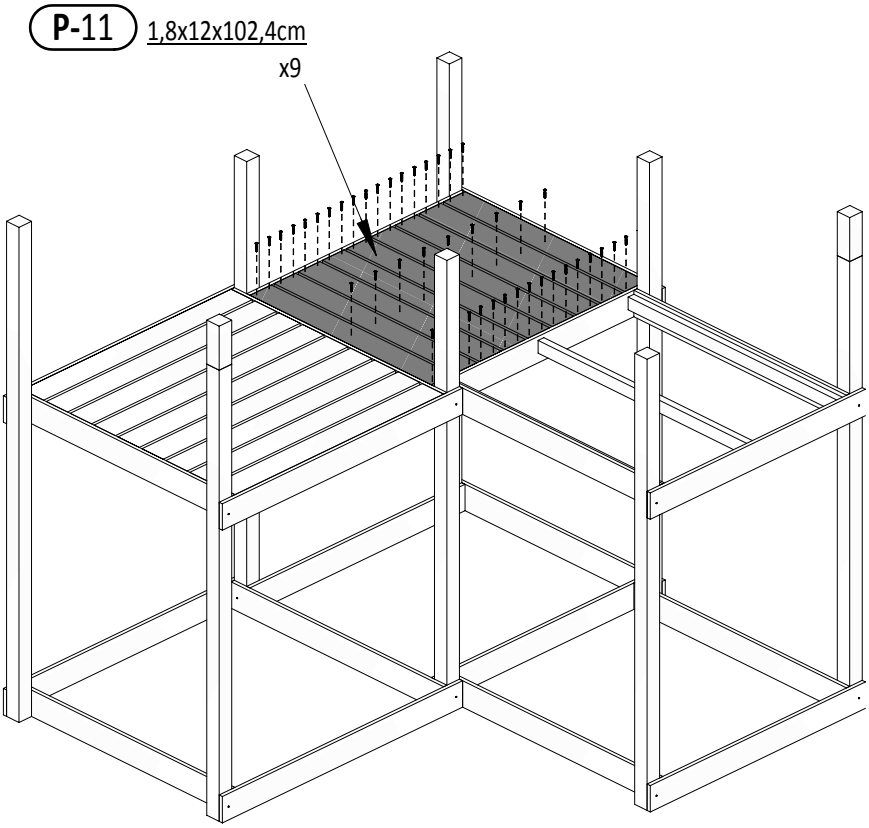

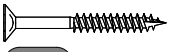

W40 **x45**

Zgodne z normą PN-EN 71 stosuj zalecenia producenta odnośnie odległości oraz metody mocowania poszczególnych elementów

In compliance with the standard PN-EN 71, apply guidelines of the producer in relation to distances and methods of fastening individual elements

37

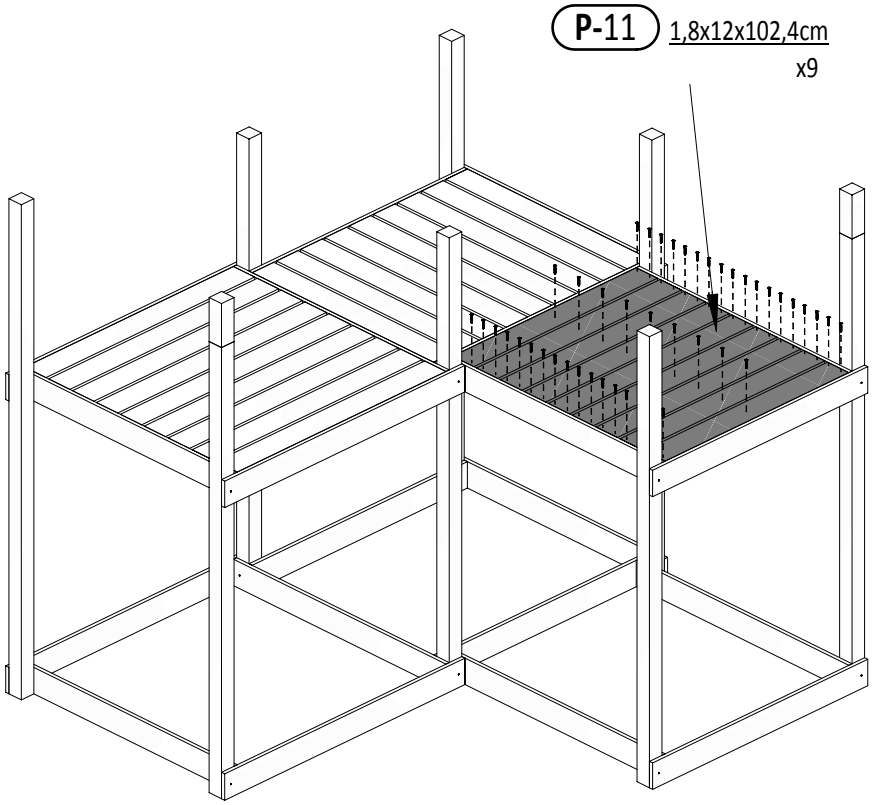

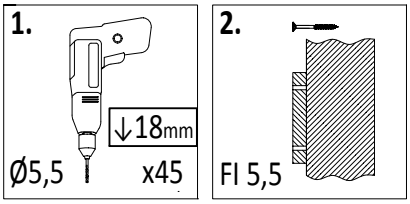

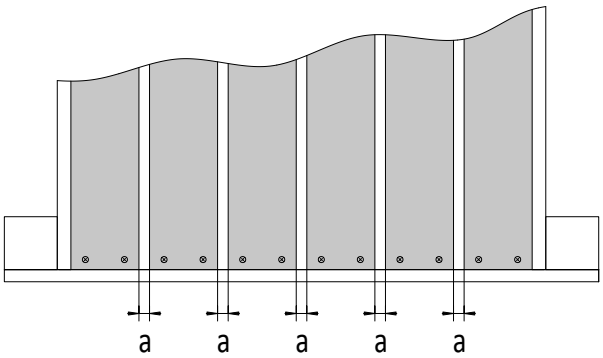

!!!min 13mm< **a** <!!!max 15mm

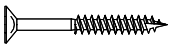

W40 **x45**

38

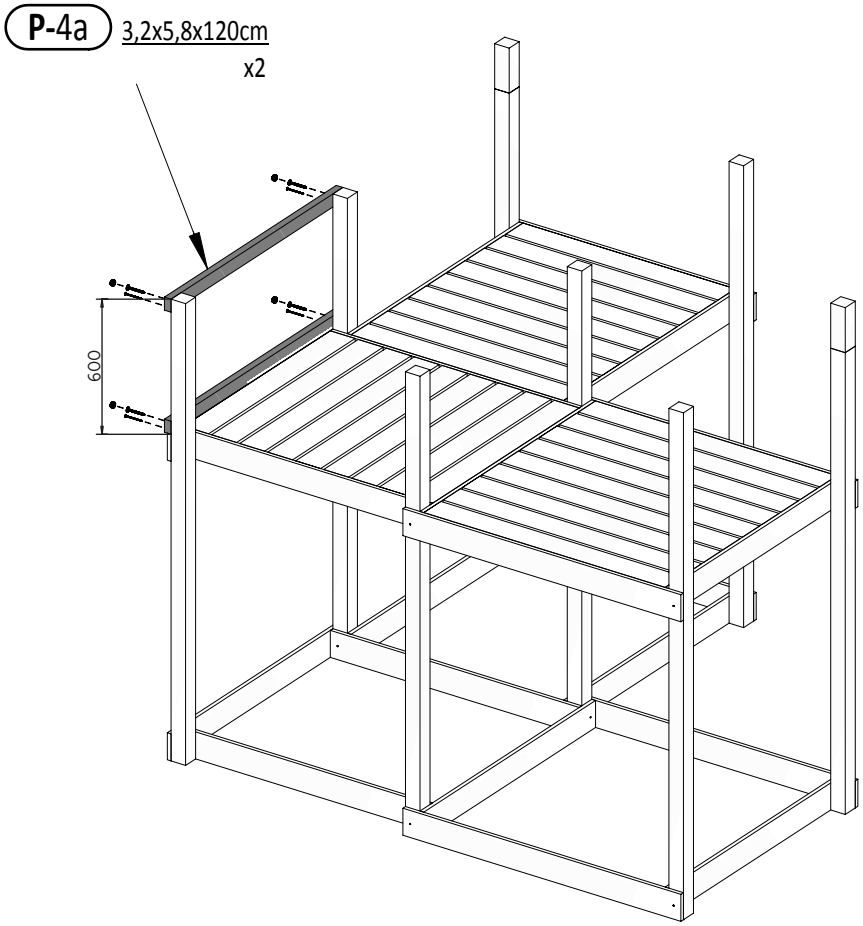

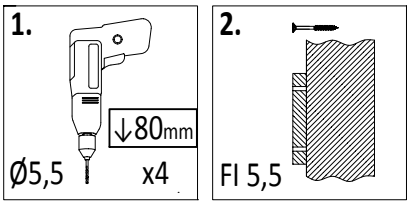

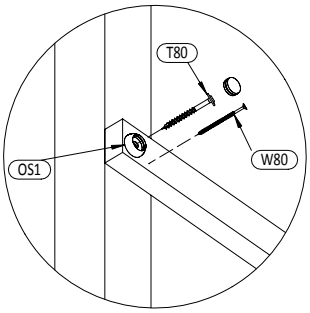

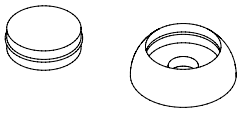

OS1 **x4**

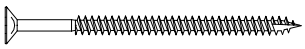

W80 **x4**

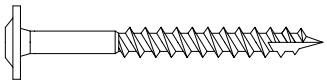

T80 **x4**

39

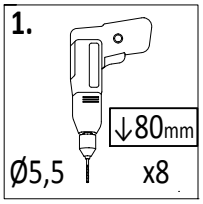

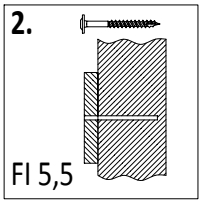

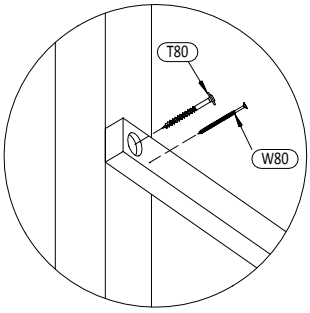

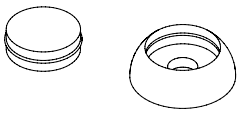

OS1 x4

W80 x8

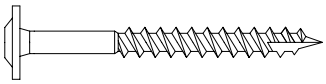

T80 x8

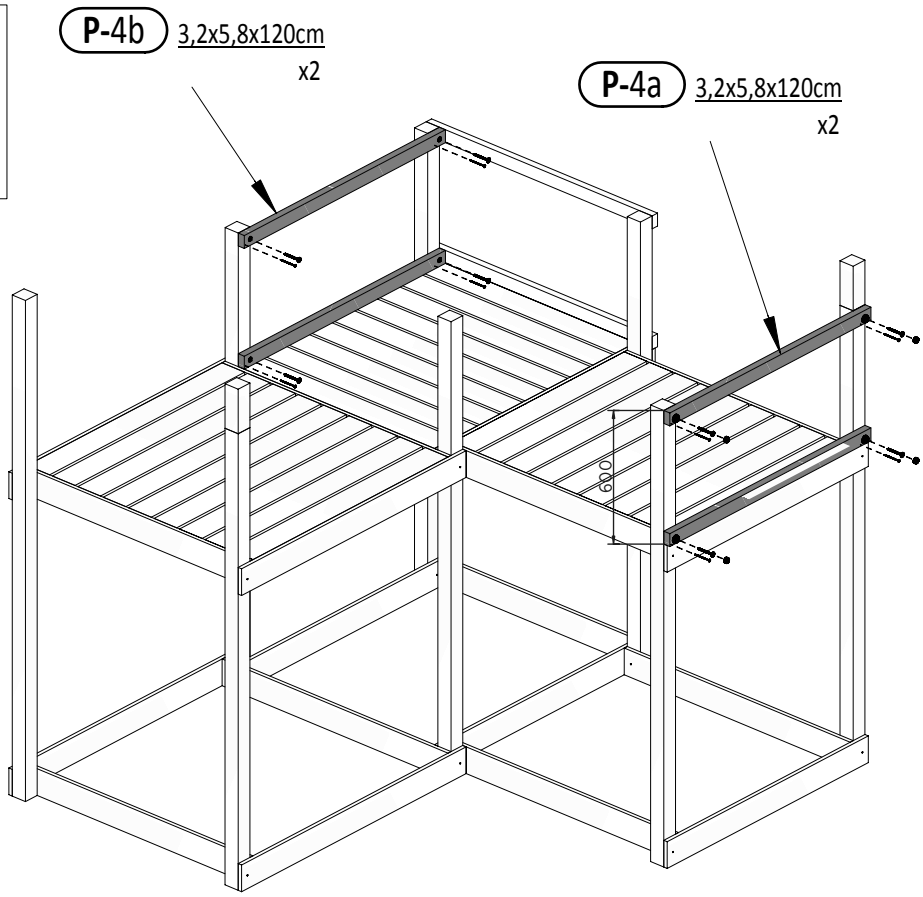

40

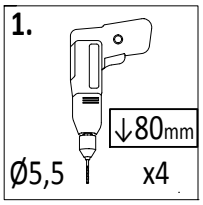

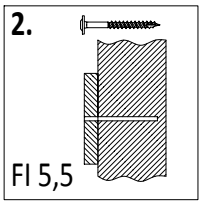

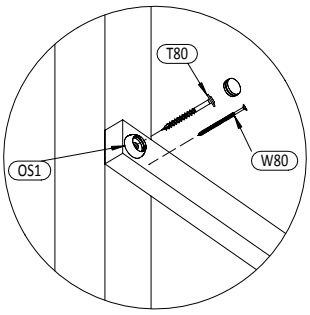

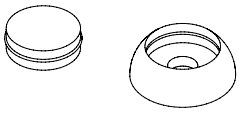

OS1 x4

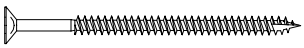

W80 x4

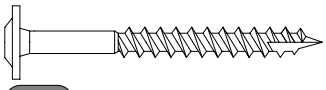

T80 x4

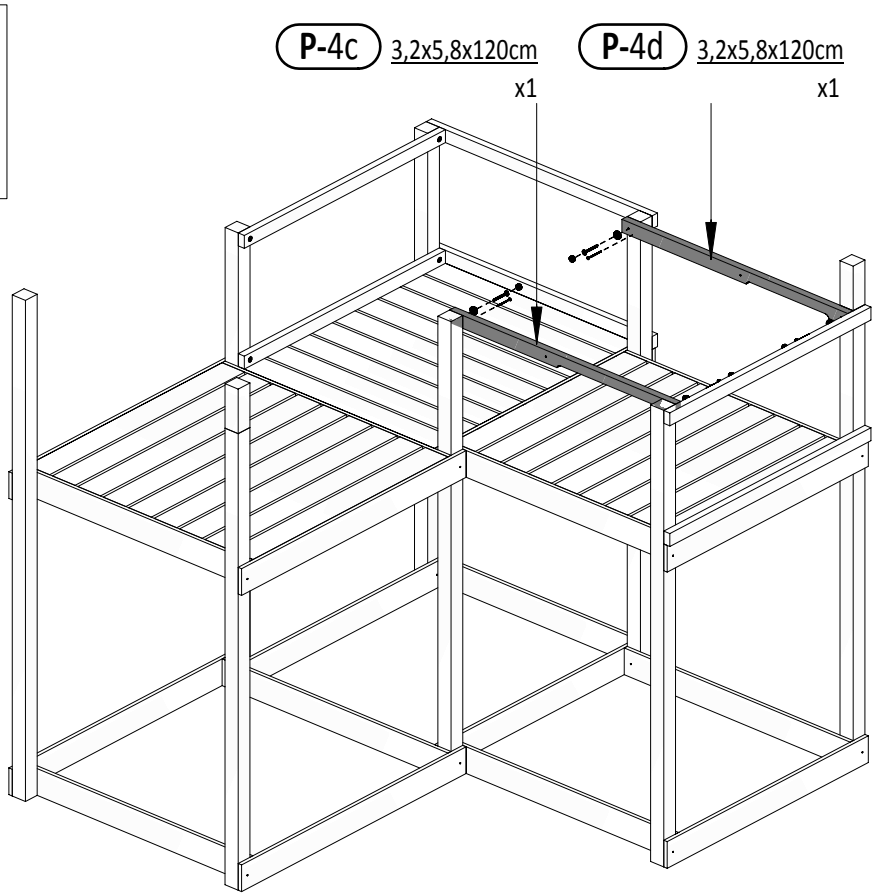

Zgodne z normą PN-EN 71 stosuj zalecenia producenta odnośnie odległości oraz metody mocowania poszczególnych elementów

In compliance with the standard PN-EN 71, apply guidelines of the producer in relation to distances and methods of fastening individual elements

41

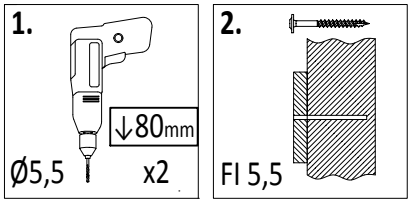

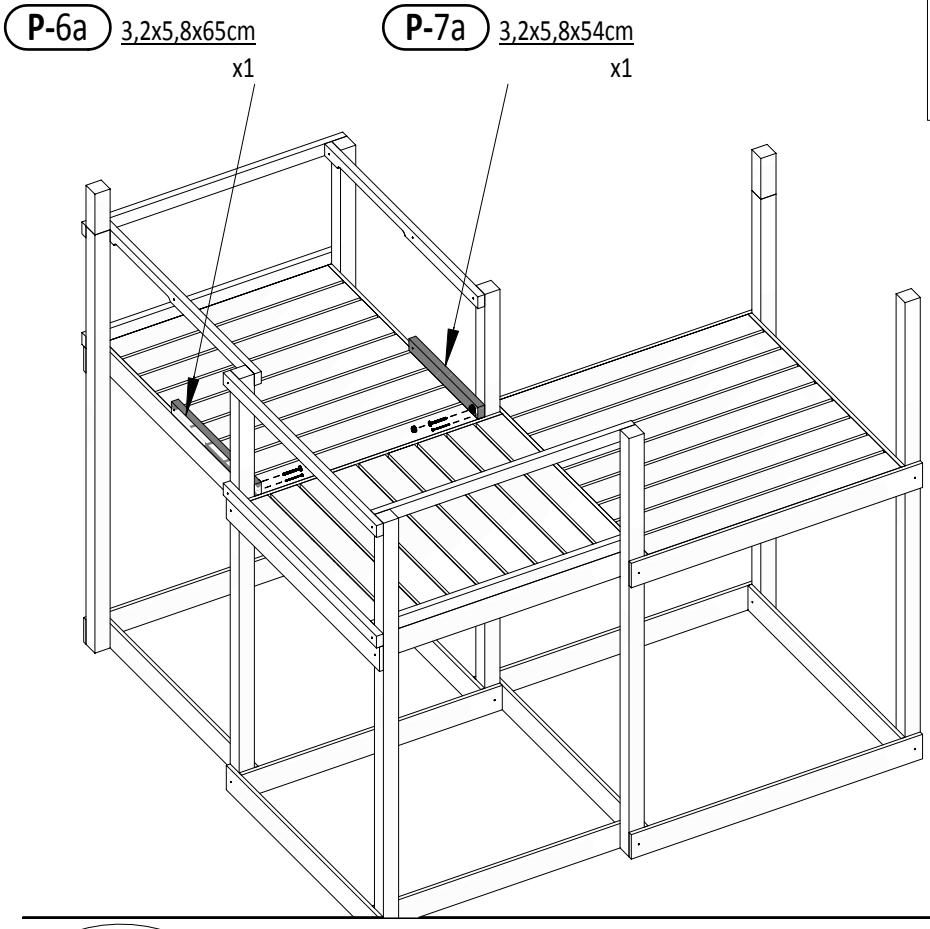

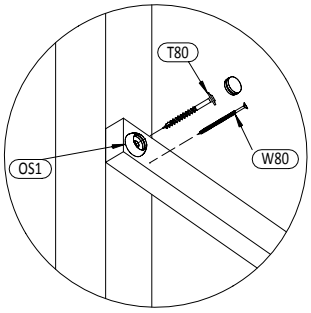

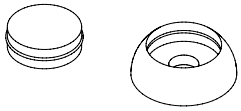

OS1 x2

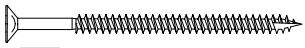

W80 x2

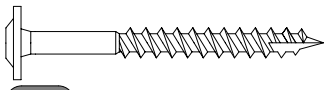

T80 x2

42

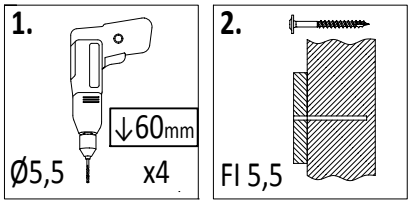

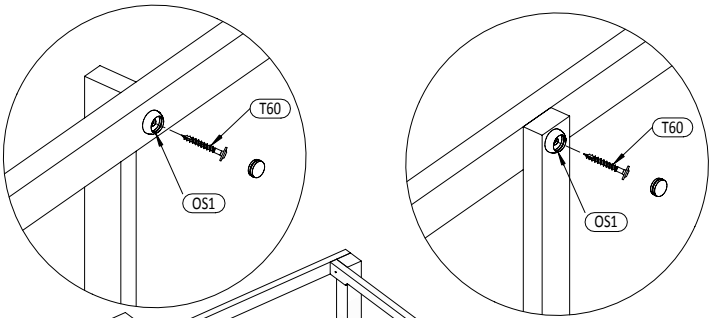

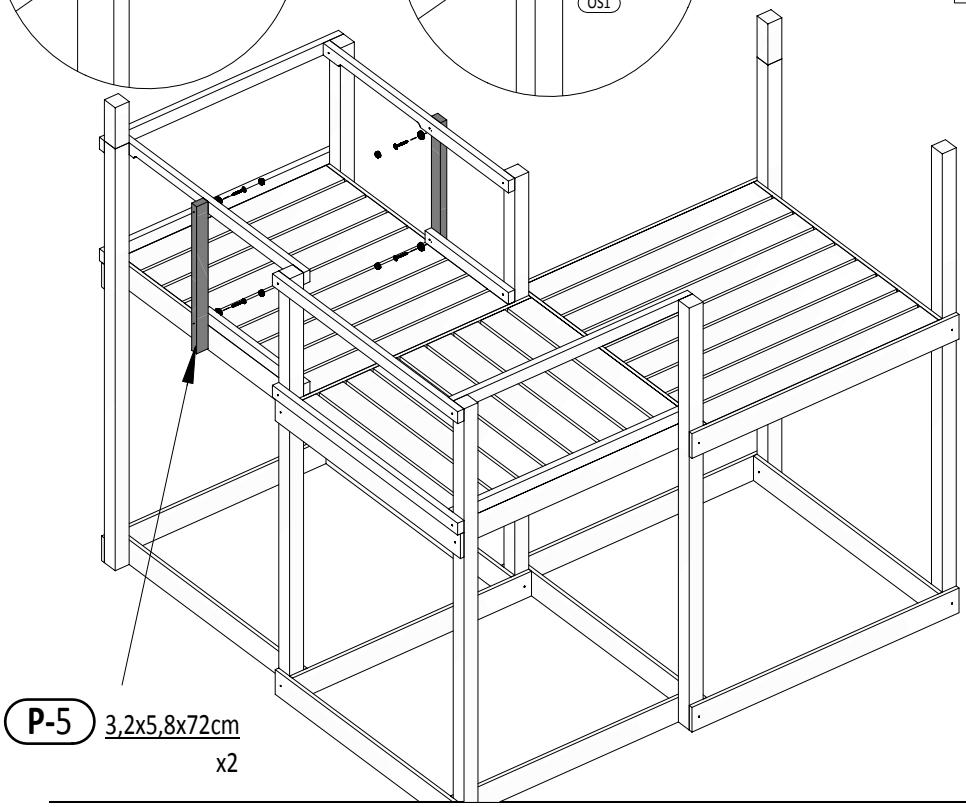

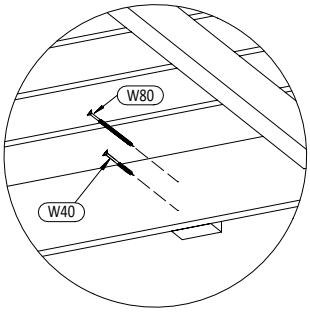

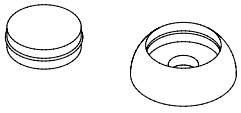

OS1 x4

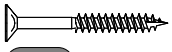

W40 x2

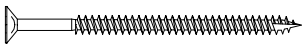

W80 x2

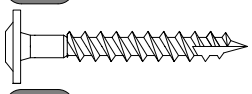

T60 x4

Zgodne z normą PN-EN 71 stosuj zalecenia producenta odnośnie odległości oraz metody mocowania poszczególnych elementów

In compliance with the standard PN-EN 71, apply guidelines of the producer in relation to distances and methods of fastening individual elements

43

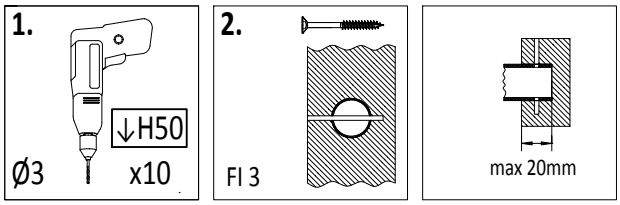

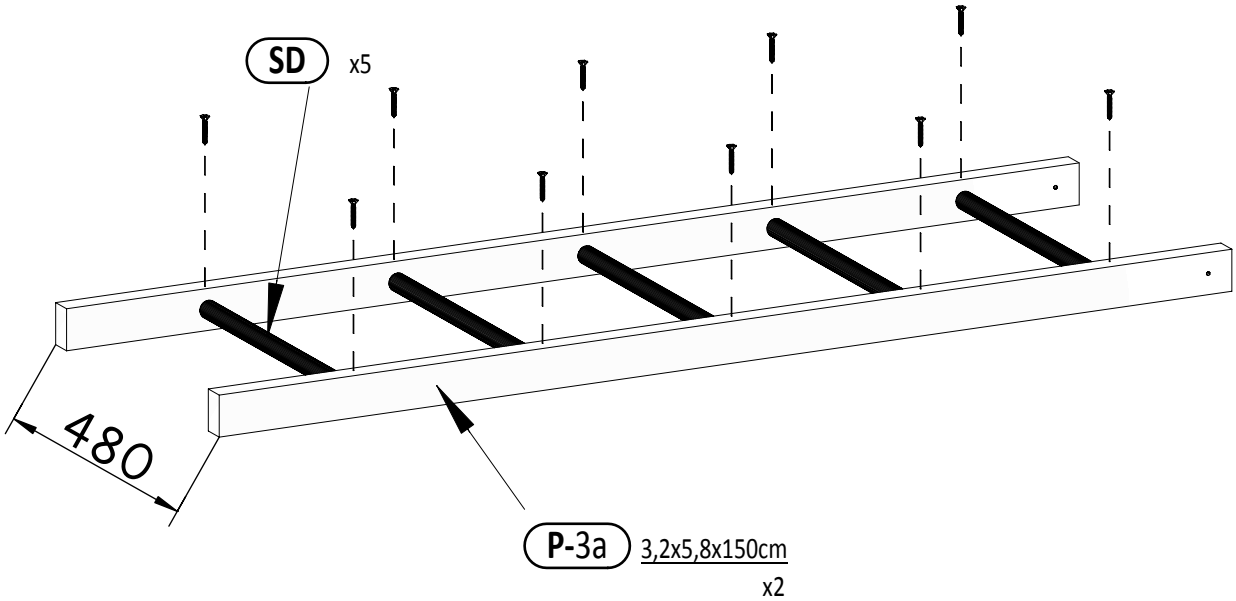

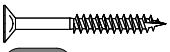

W40 x10

44

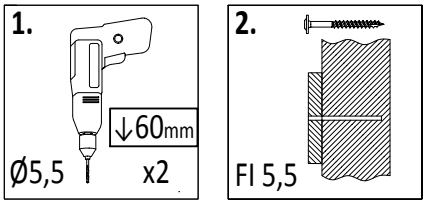

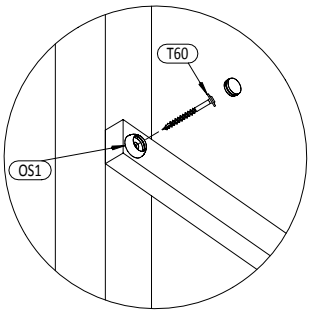

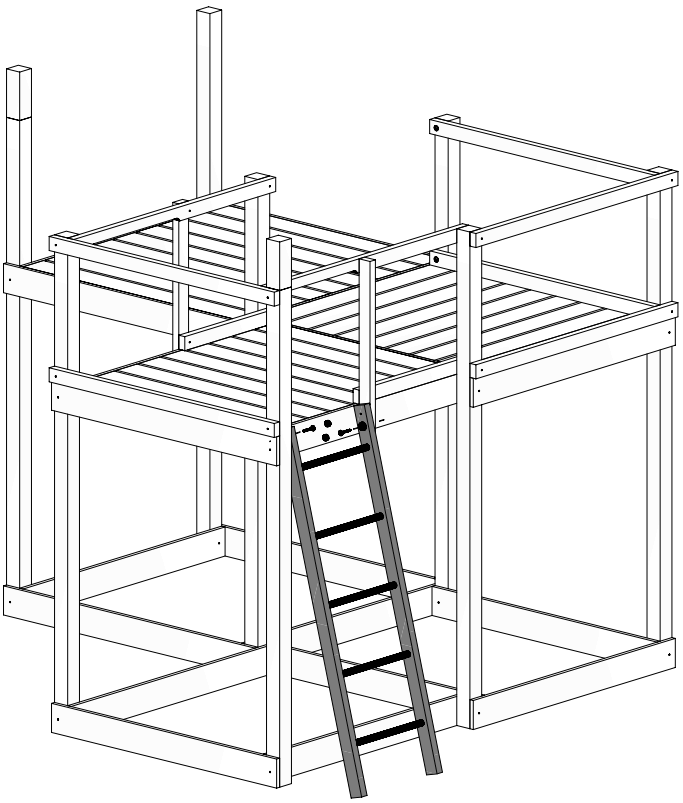

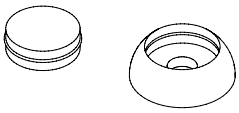

OS1 x2

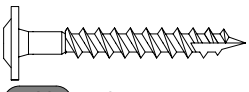

T60 x2

Zgodne z normą PN-EN 71 stosuj zalecenia producenta odnośnie odległości oraz metody mocowania poszczególnych elementów

In compliance with the standard PN-EN 71, apply guidelines of the producer in relation to distances and methods of fastening individual elements

45

P-13a 2,7x3,2x54,2cm x2

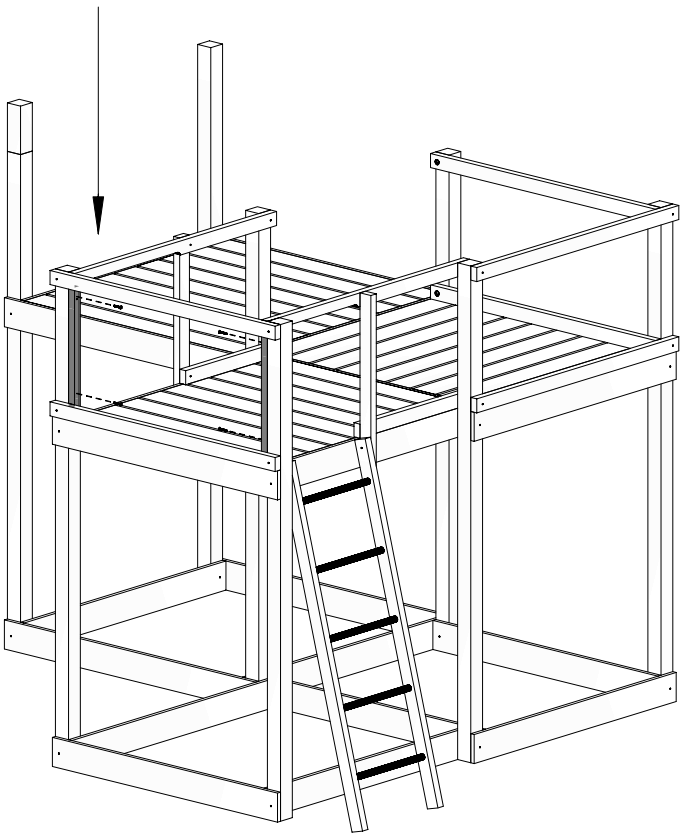

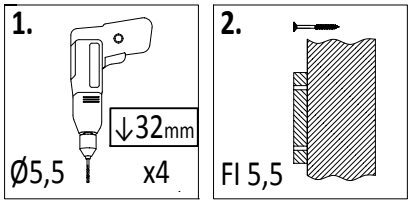

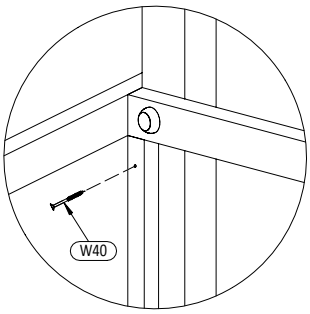

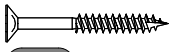

W40 x4

46

P-12 1,8x12x60cm x9

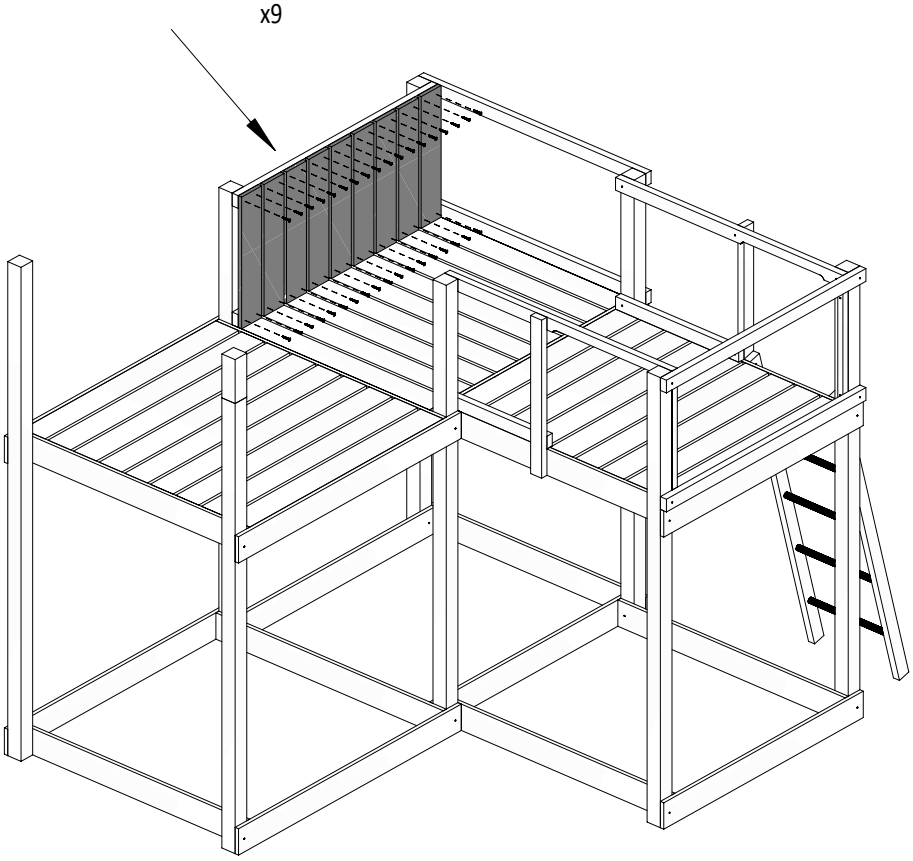

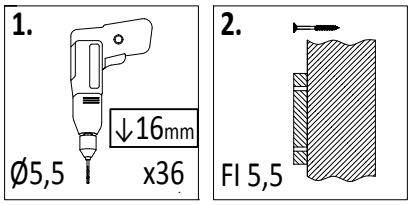

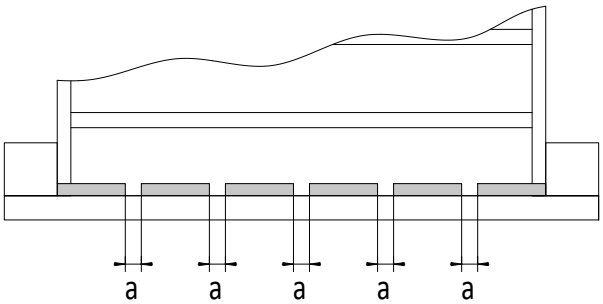

!!!min 13mm< **a** <!!!max 15mm

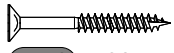

W40 x36

Zgodne z normą PN-EN 71 stosuj zalecenia producenta odnośnie odległości oraz metody mocowania poszczególnych elementów

In compliance with the standard PN-EN 71, apply guidelines of the producer in relation to distances and methods of fastening individual elements

47

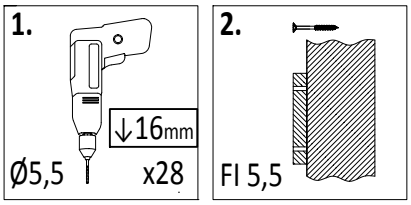

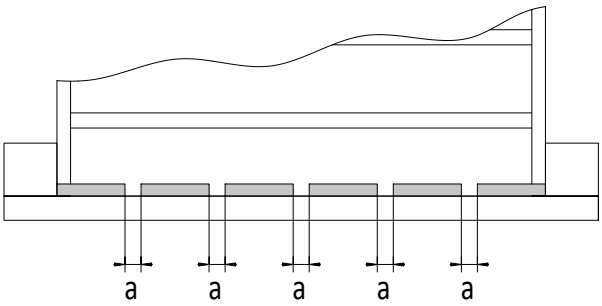

!!!min 13mm< **a** <!!!max 23mm

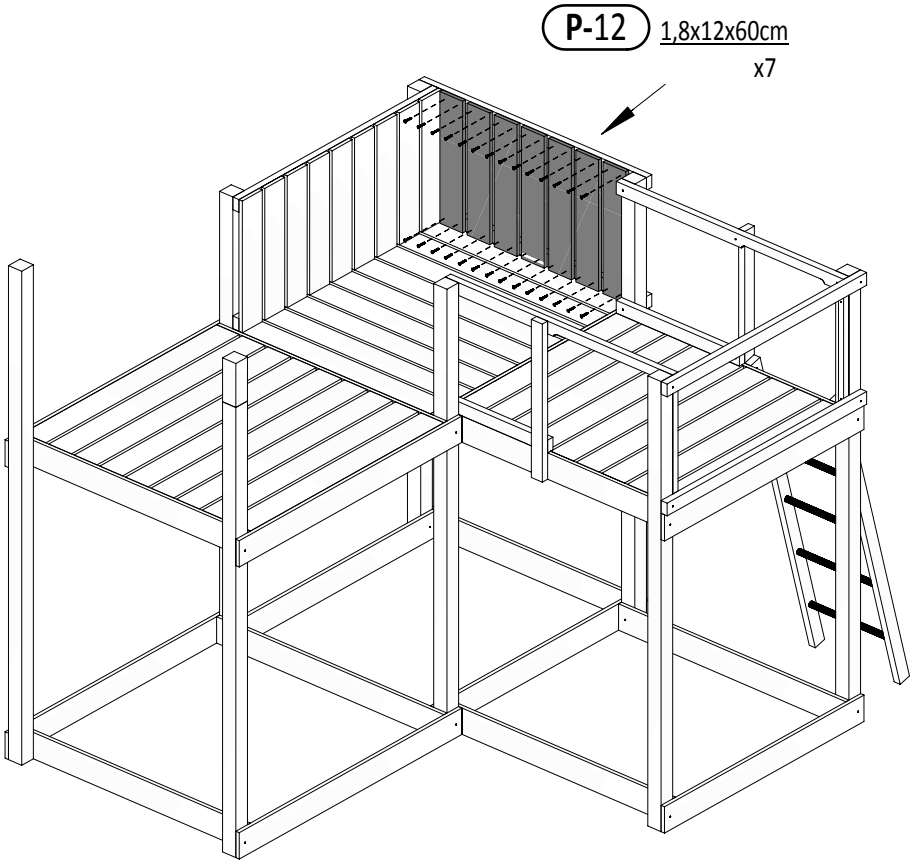

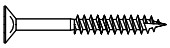

W40 **x28**

48

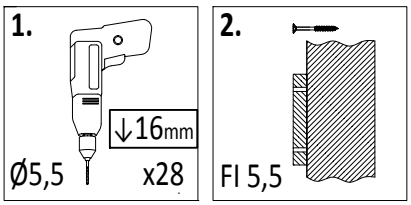

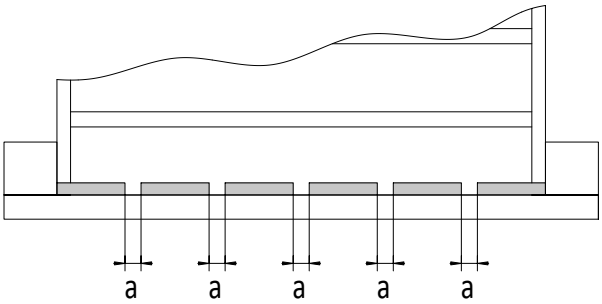

!!!min 13mm< **a** <!!!max 19mm

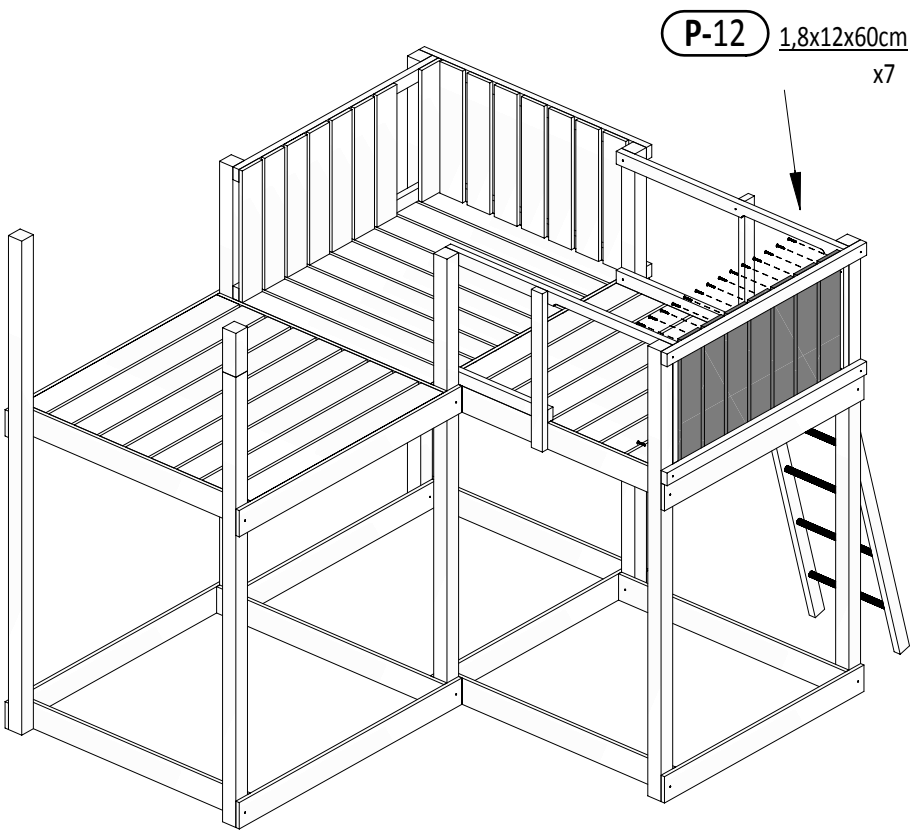

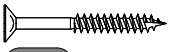

W40 **x28**

Zgodne z normą PN-EN 71 stosuj zalecenia producenta odnośnie odległości oraz metody mocowania poszczególnych elementów

In compliance with the standard PN-EN 71, apply guidelines of the producer in relation to distances and methods of fastening individual elements

49

P-12 1,8x12x60cm
x3

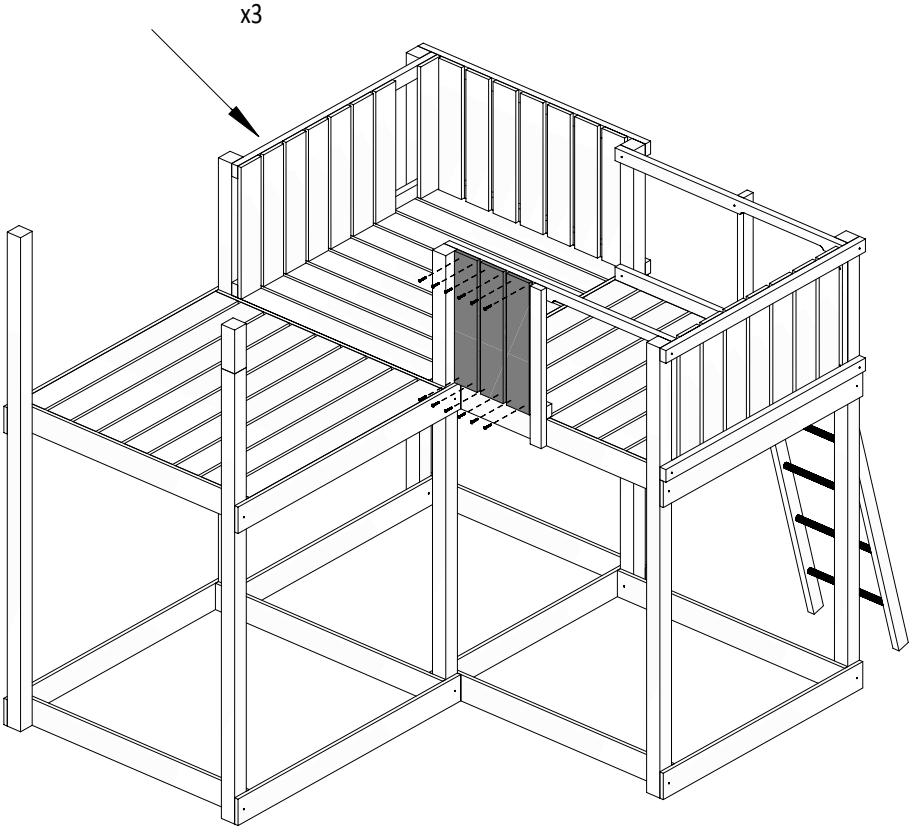

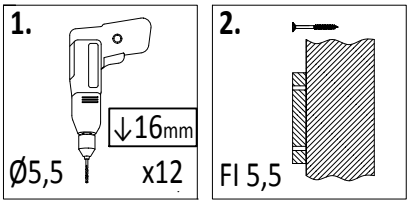

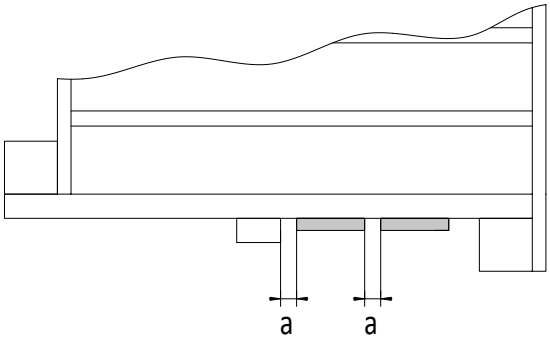

!!!min 13mm< **a** <!!!max 17mm

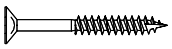

W40 x12

50

P-12 1,8x12x60cm
x4

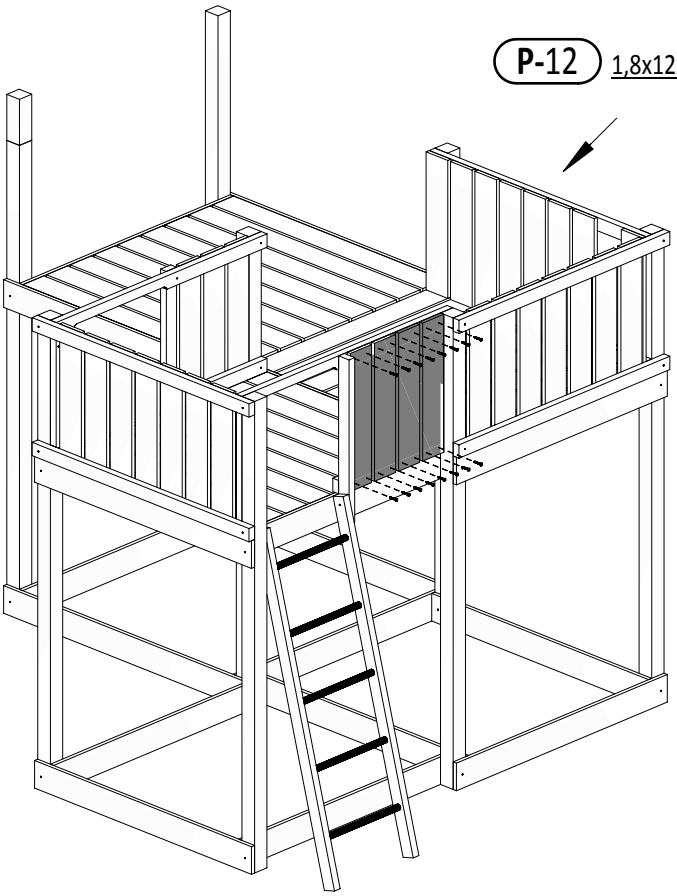

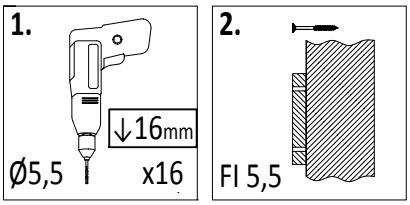

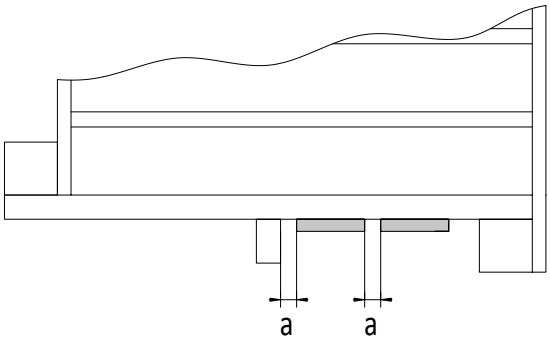

!!!min 13mm< **a** <!!!max 17

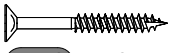

W40 x16

51

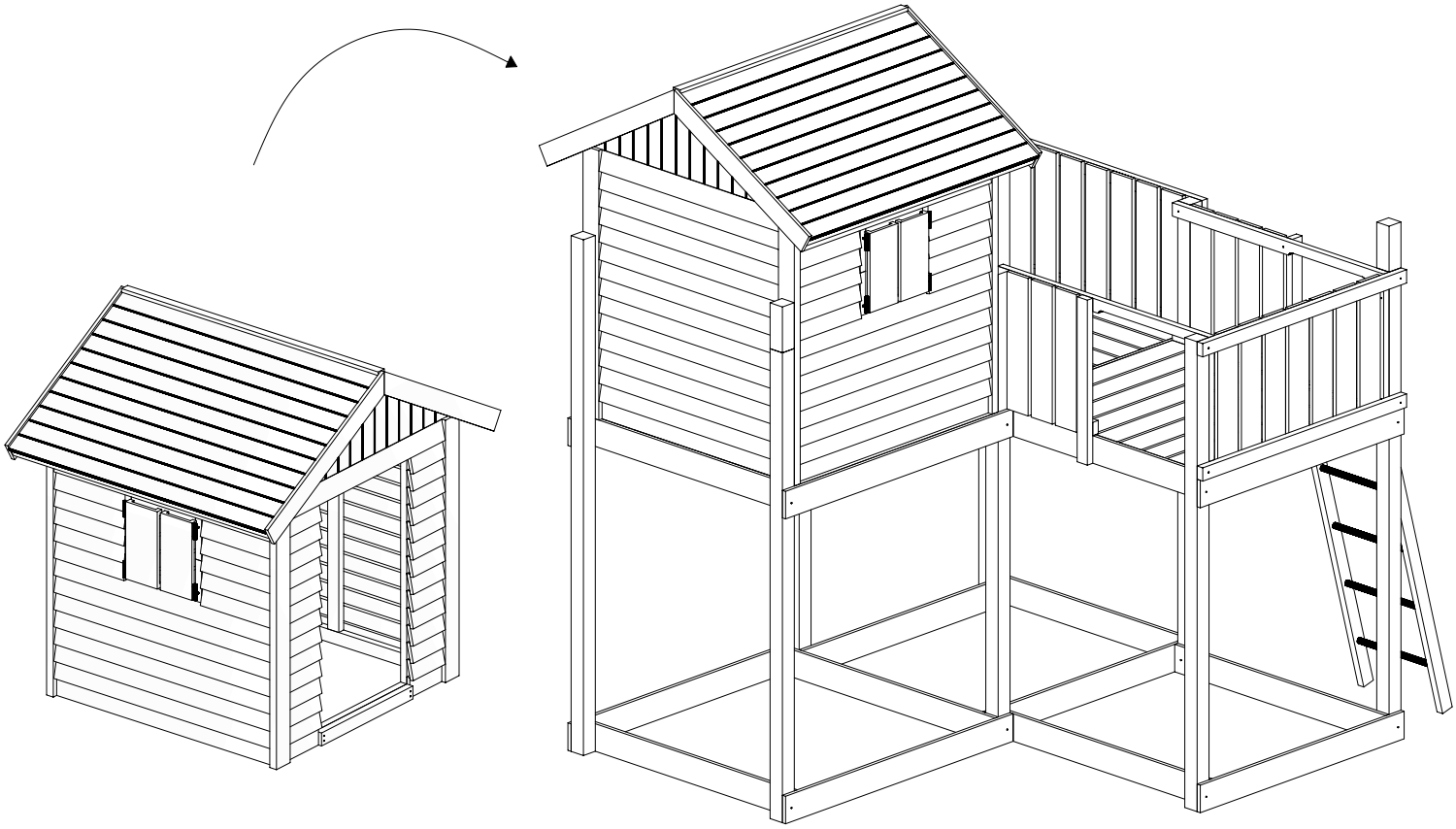

52

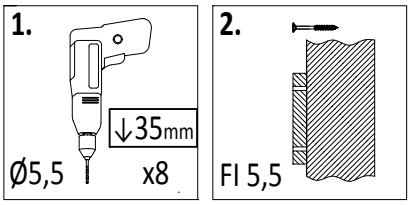

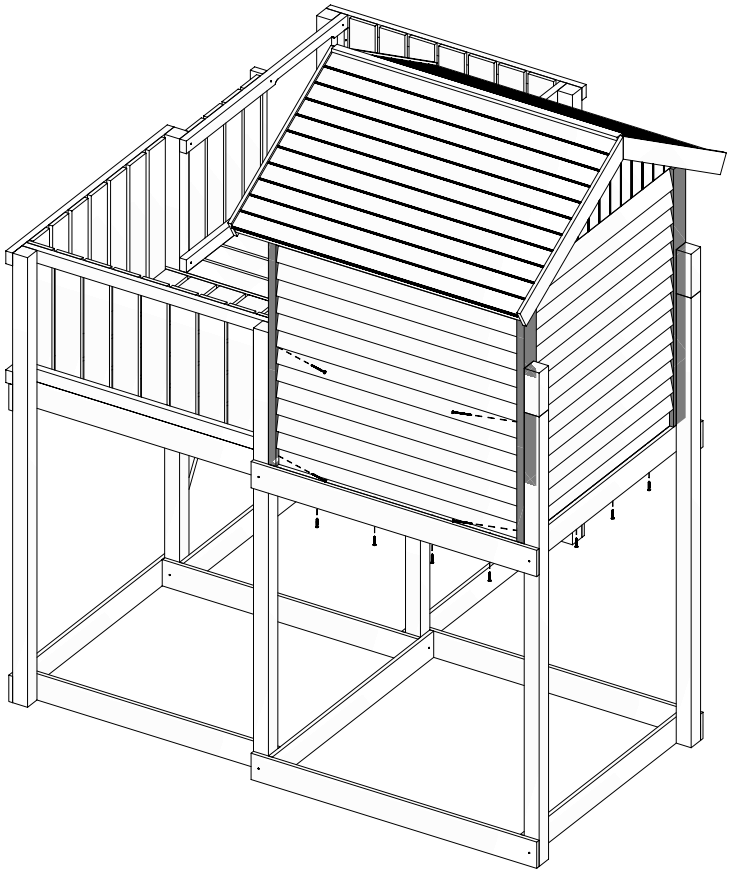

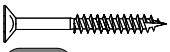

W40 x16

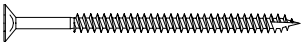

W80 x8

Zgodne z normą PN-EN 71 stosuj zalecenia producenta odnośnie odległości oraz metody mocowania poszczególnych elementów

In compliance with the standard PN-EN 71, apply guidelines of the producer in relation to distances and methods of fastening individual elements

53

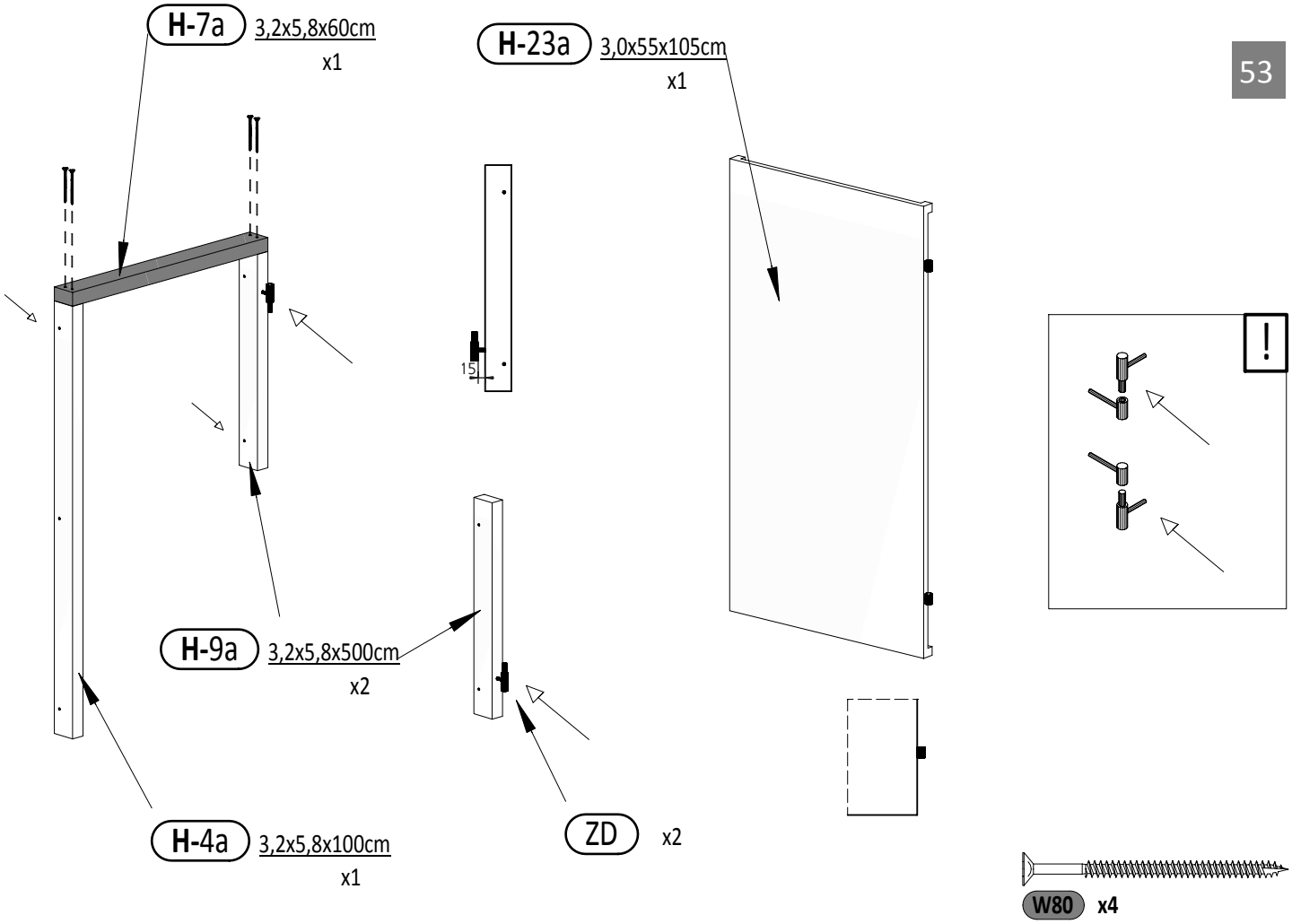
H-7a 3,2x5,8x60cm
x1
H-23a 3,0x55x105cm
x1
15
!
H-9a 3,2x5,8x500cm
x2
H-4a 3,2x5,8x100cm
x1
ZD x2
W80 x4

54

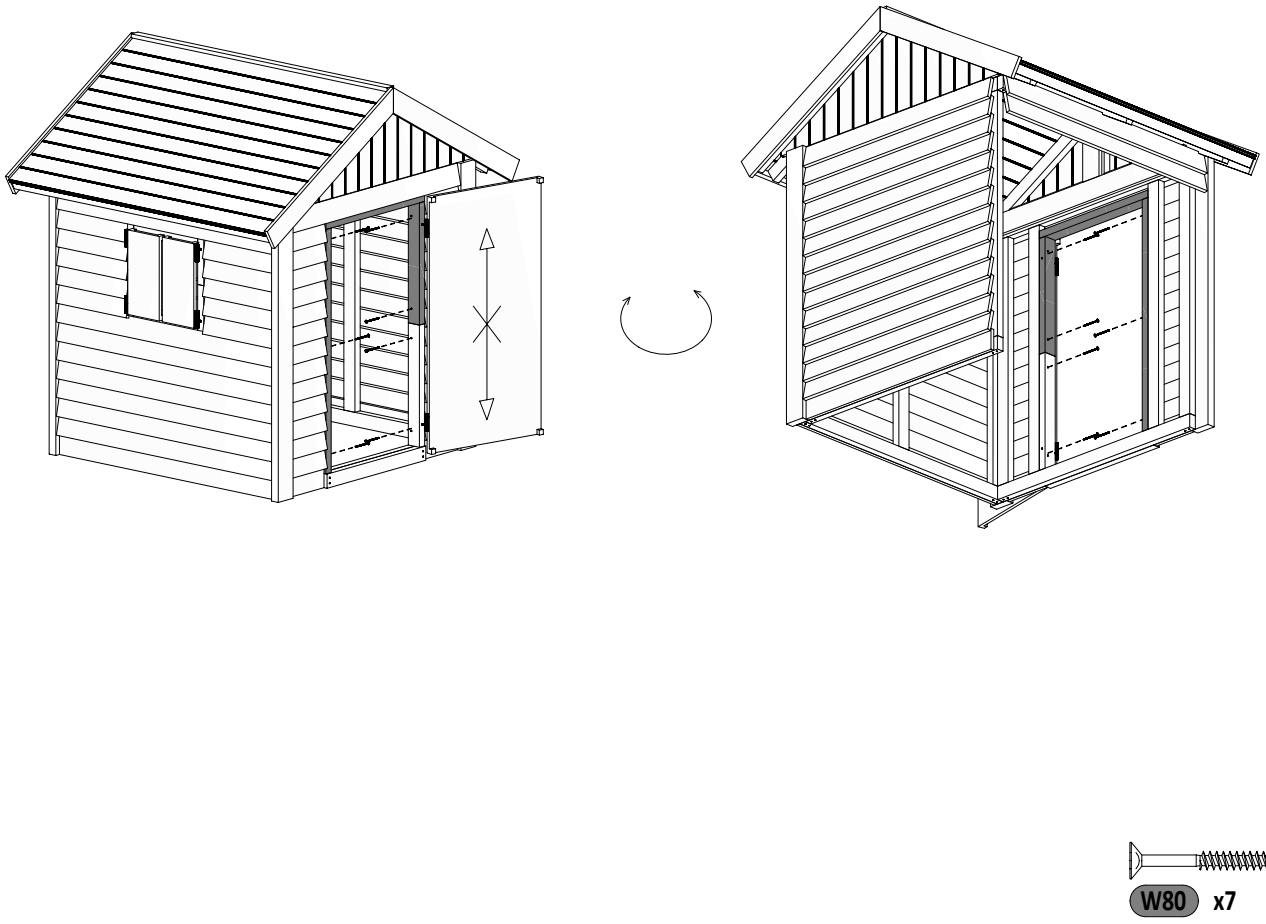
W80 x7

55

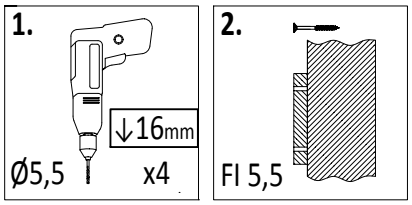

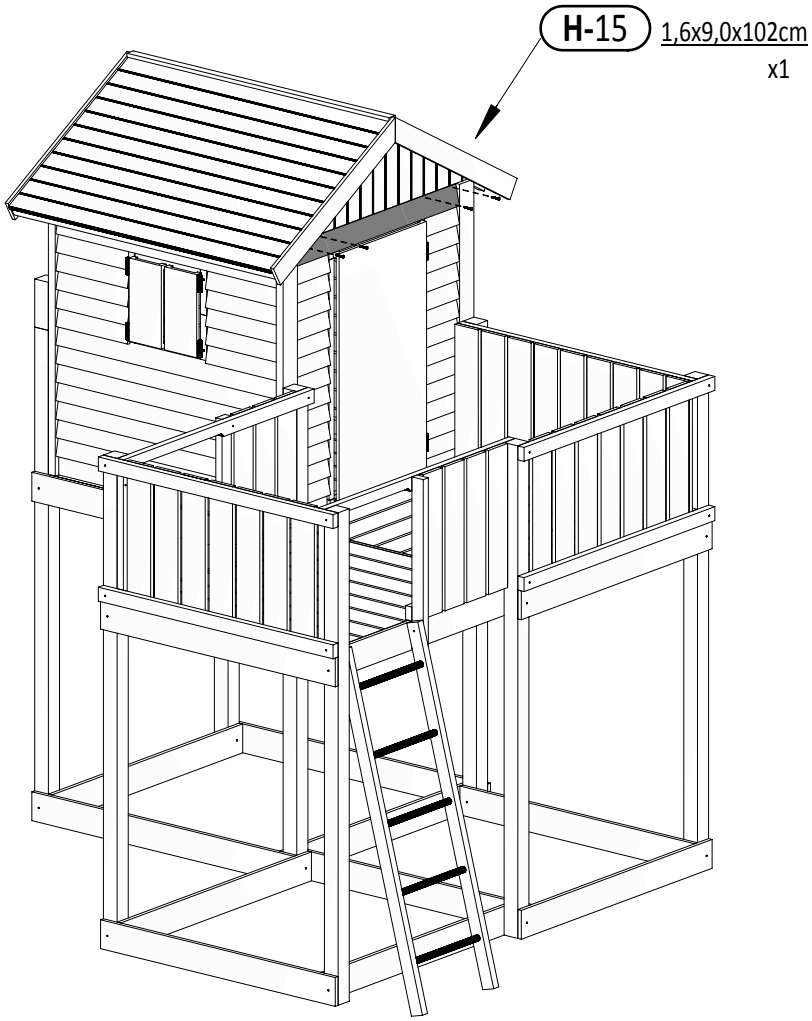

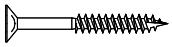

W40 x4

56

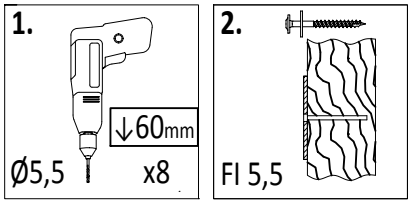

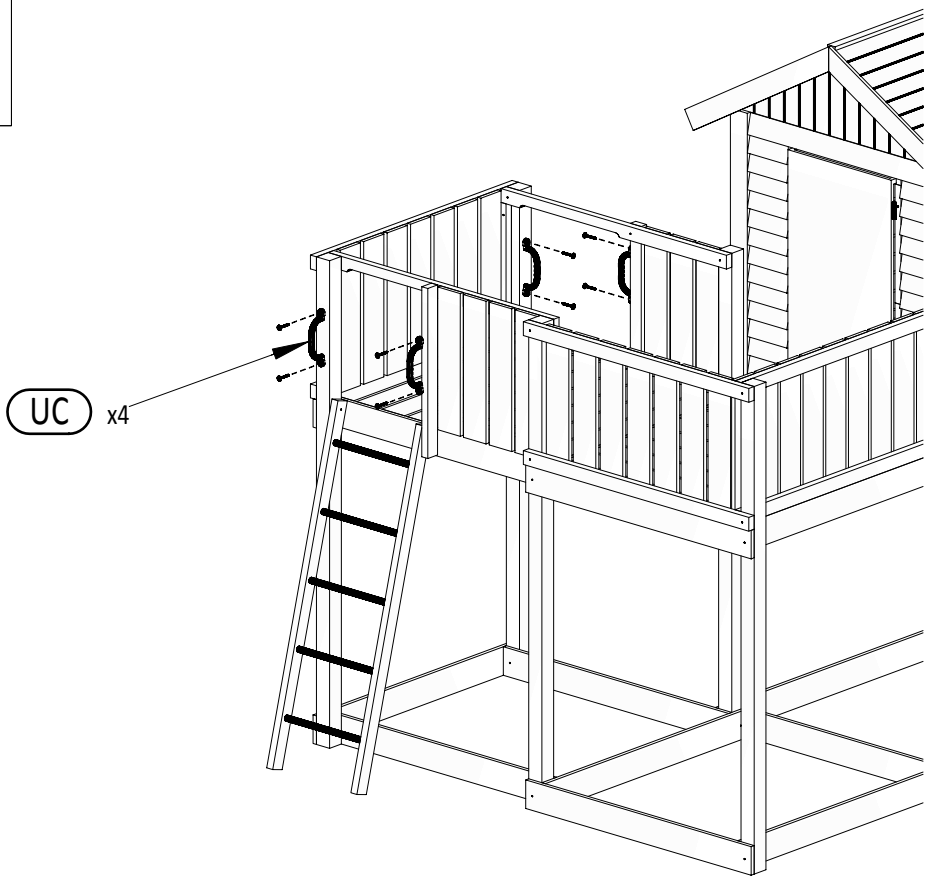

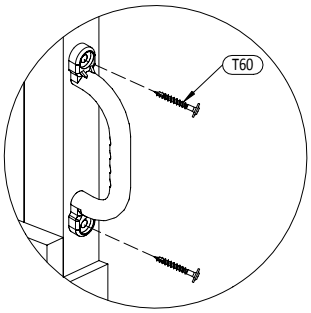

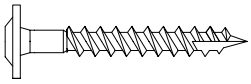

T60 x8

Zgodne z normą PN-EN 71 stosuj zalecenia producenta odnośnie odległości oraz metody mocowania poszczególnych elementów

In compliance with the standard PN-EN 71, apply guidelines of the producer in relation to distances and methods of fastening individual elements

57

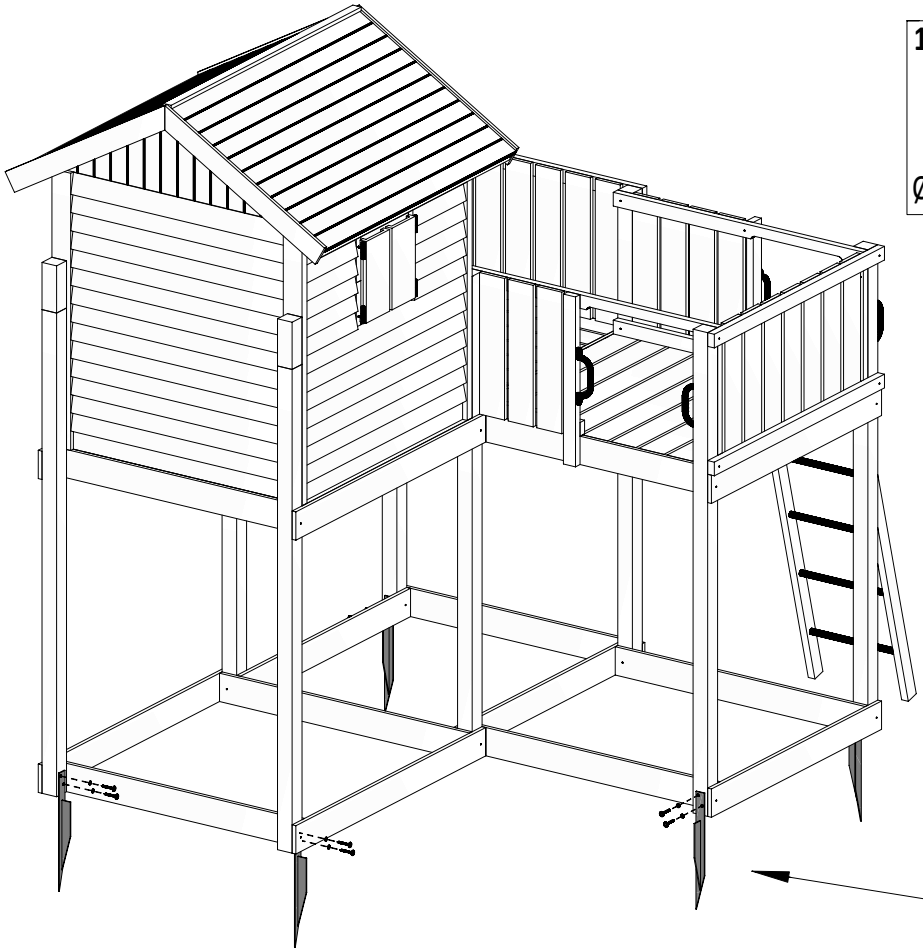

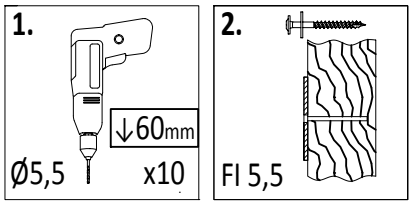

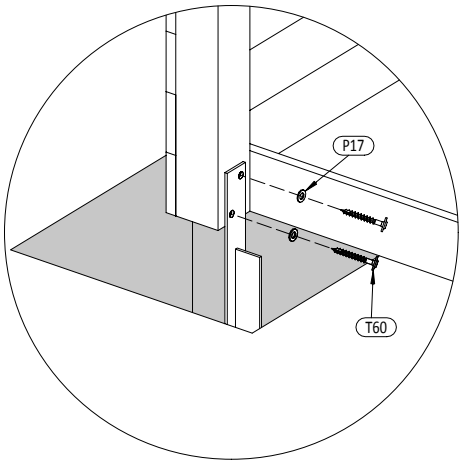

P17 x10

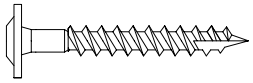

T60 x10

58

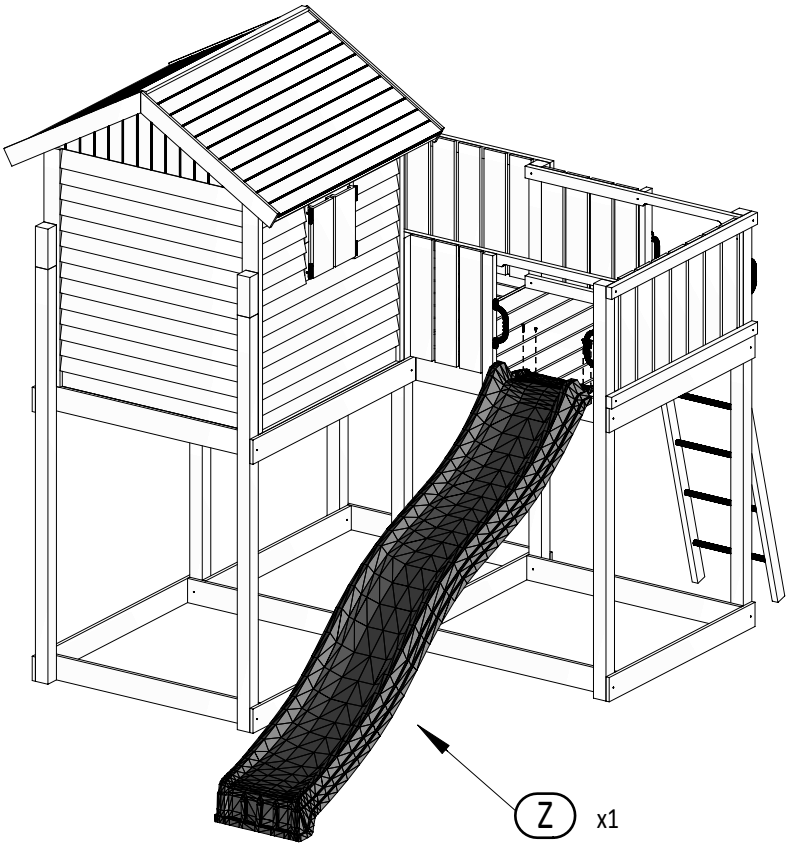

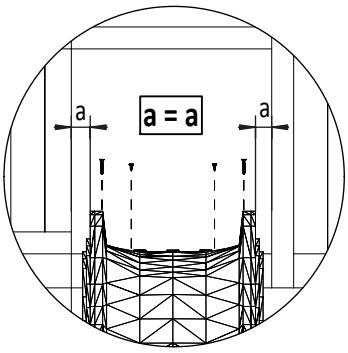

W20 x2

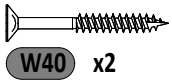

W40 x2

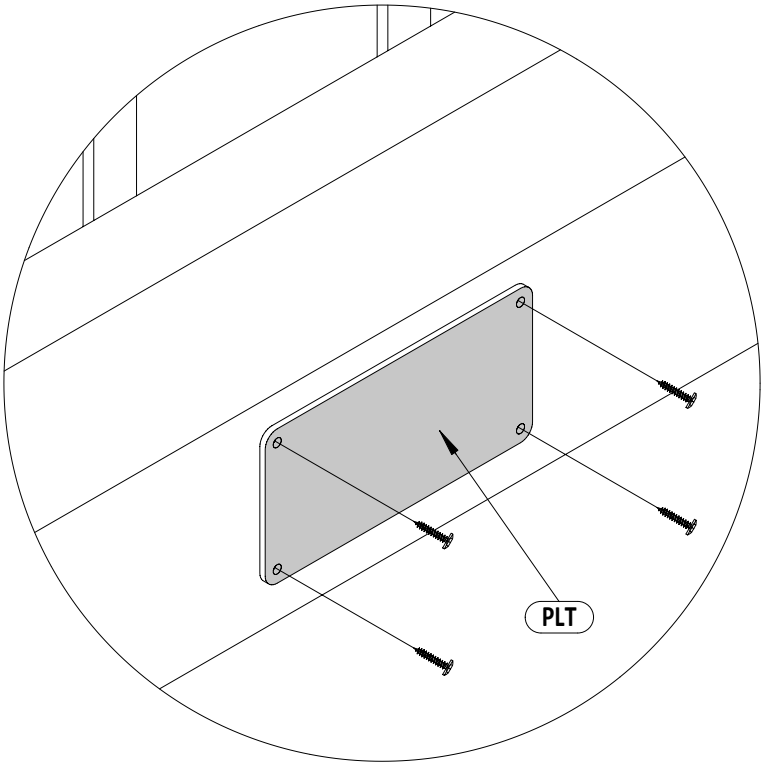

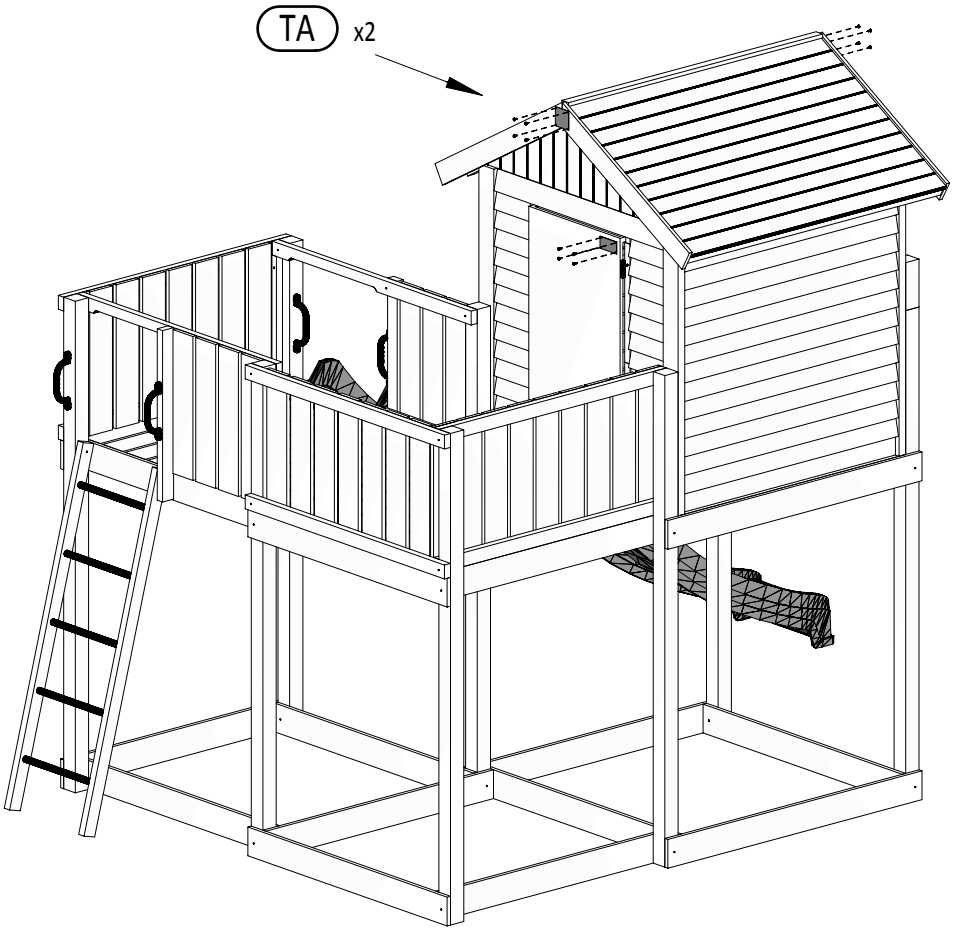

W20 x12

Zgodne z normą PN-EN 71 stosuj zalecenia producenta odnośnie odległości oraz metody mocowania poszczególnych elementów

In compliance with the standard PN-EN 71, apply guidelines of the producer in relation to distances and methods of fastening individual elements