MODULE
RAINBOW

(80 x 266 x h225cm)

03315_06102015

INSTALLATION INSTRUCTIONS

MODUŁ
RAINBOW

(80 x 266 x h225cm)

03315_06102015

INSTRUKCJA MONTAŻU

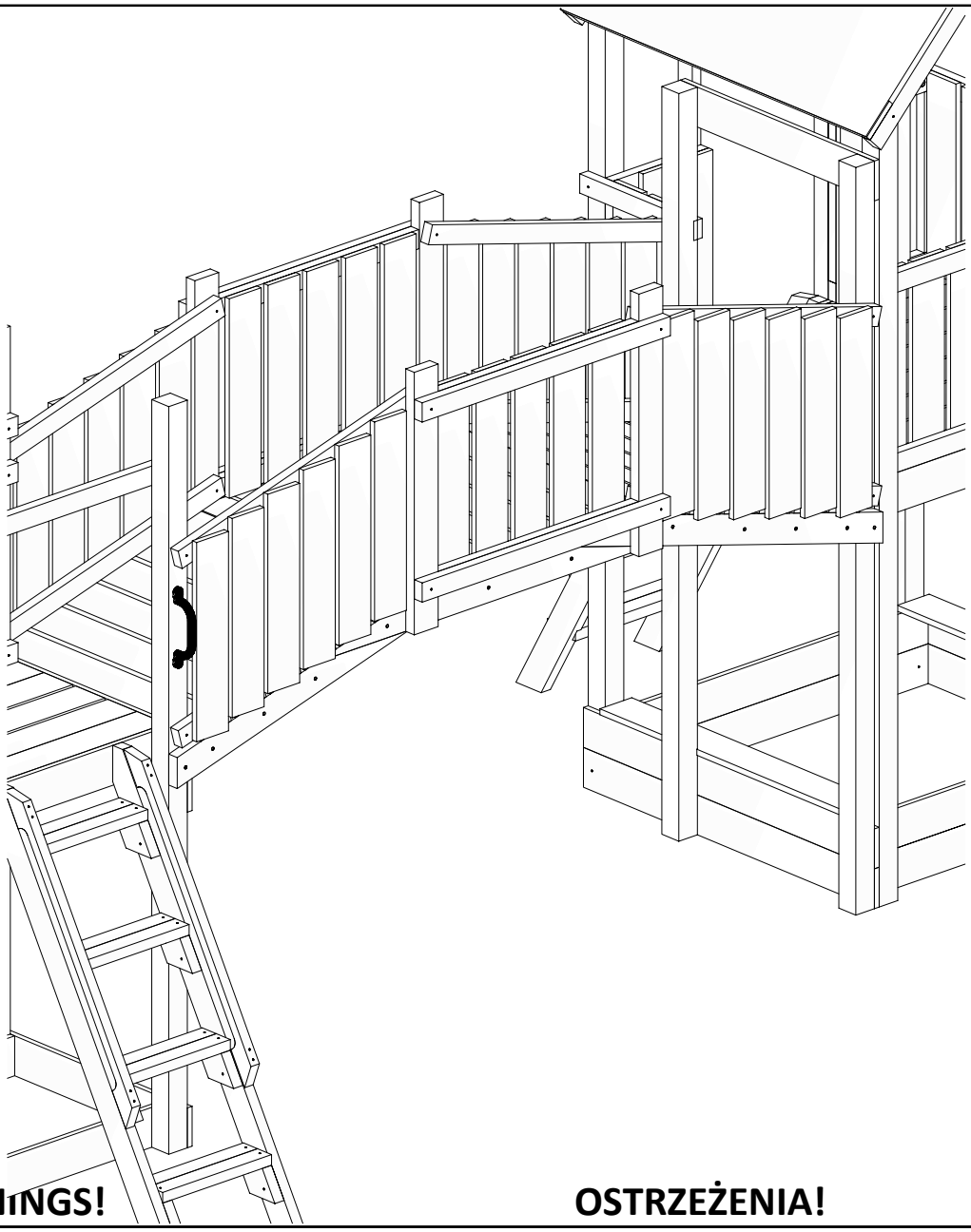

WARNINGS!

Only for home use.

Dedicated for external use only.

Not suitable for children under 3 years old.

Risk of falling down and/or hitting.

Maximum user weight is up to 50 kg.

Maximum number of users staying on the playground at the same time: 5.

OSTRZEŻENIA!

Tylko do użytku domowego.

Przeznaczony do użytku na zewnątrz.

Nie przeznaczony dla dzieci poniżej 3 roku życia.

Niebezpieczeństwo upadku i/lub uderzenia.

Maksymalna waga użytkownika to 50 kg.

Maksymalna liczba użytkowników przebywających na placu zabaw w tym samym czasie: 5.

W80 x56

W40 x208

W20 x4

T160 x6

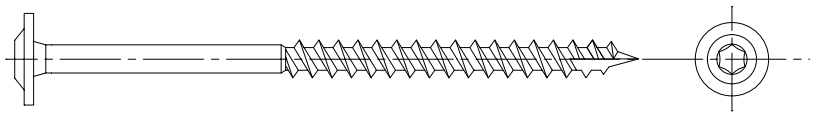

T80 x46

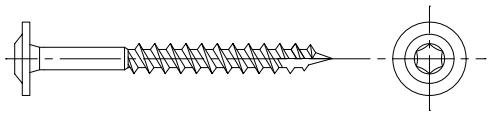

T60 x20

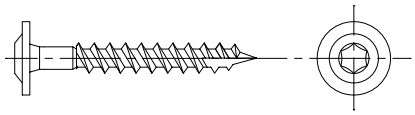

S70 x16

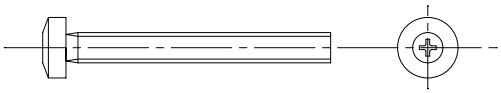

L11 x16

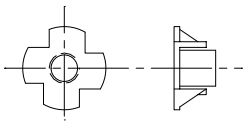

P15 x16

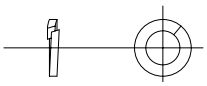

OS1 x74

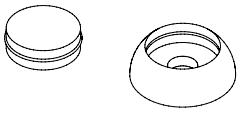

Ø5,5
01372
x1

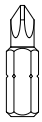

PH3
00068
x1

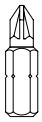

PZ2
00241
x1

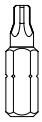

TX25
00190
x1

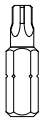

TX30
00316
x1

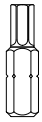

TX40
00242
x1

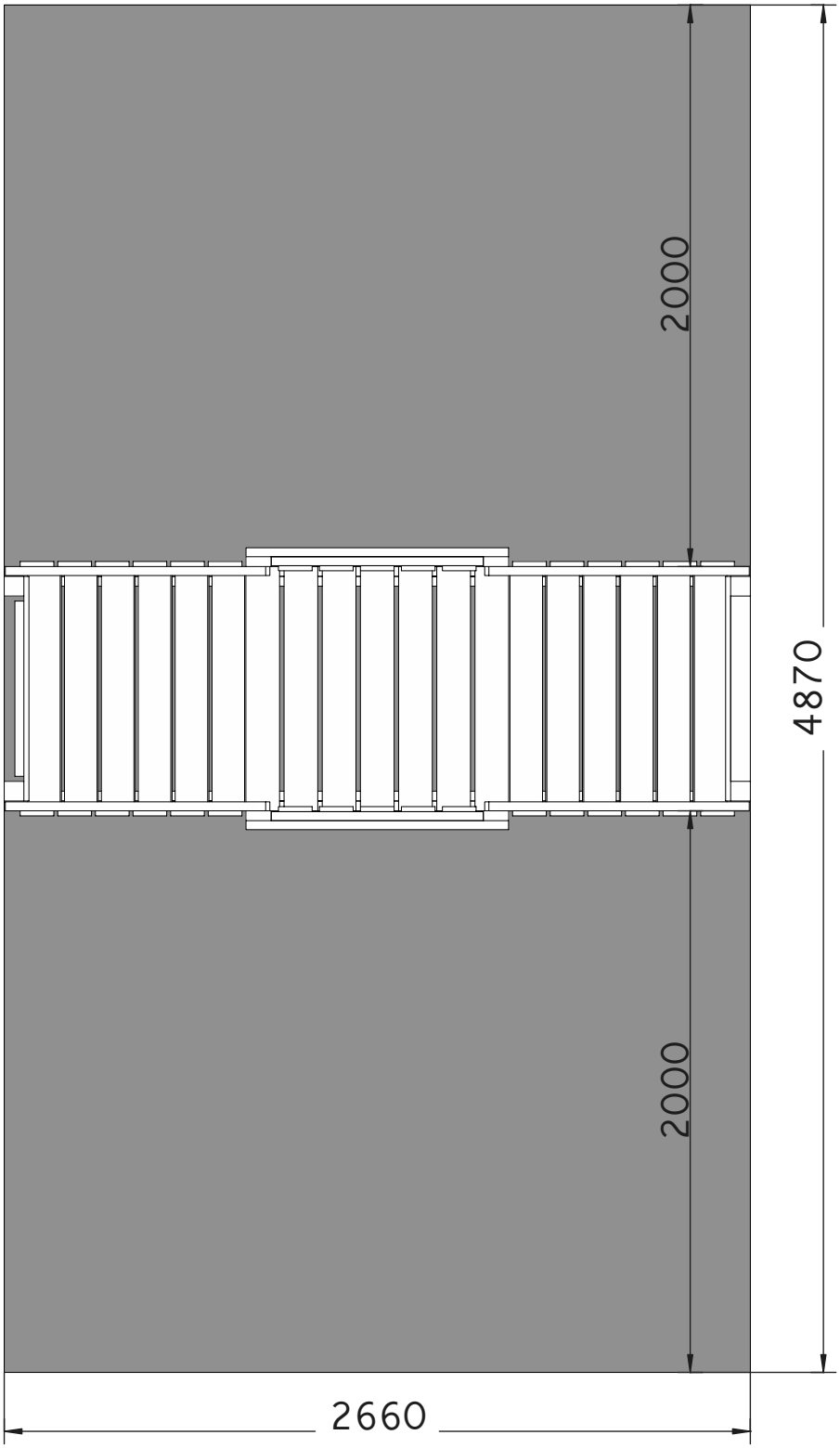
2000
4870
2000
2660

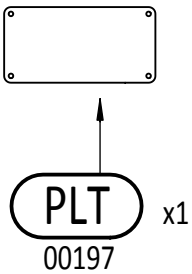
PLT
x1
00197

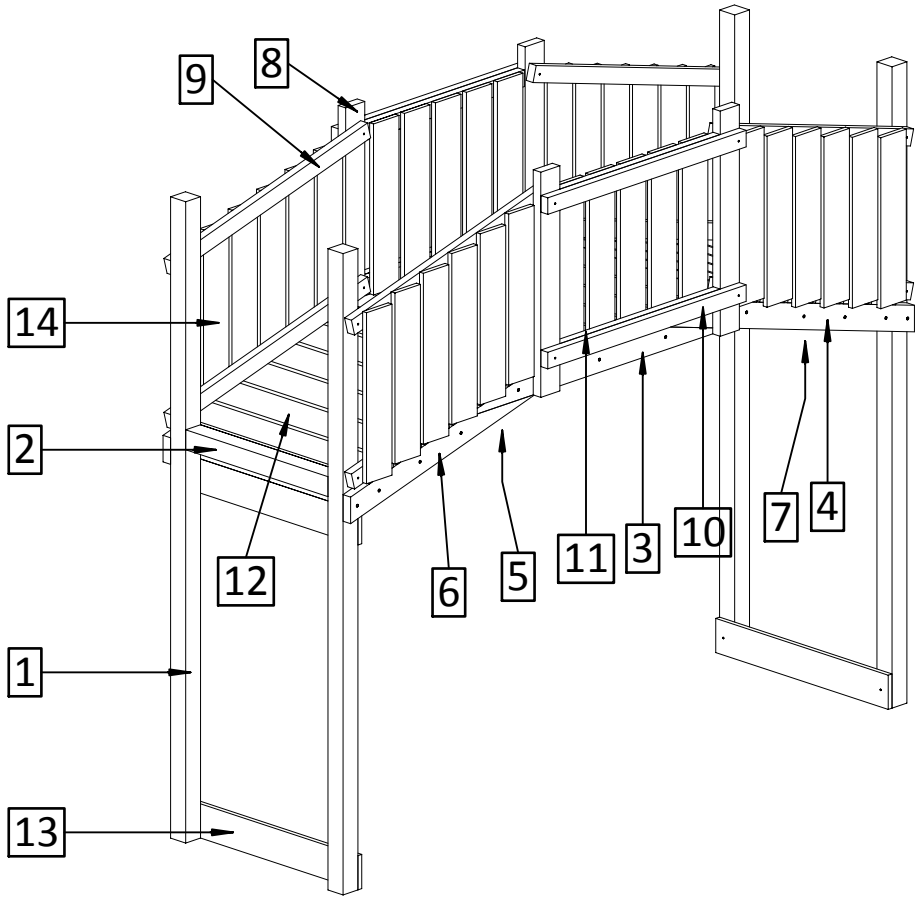
9
8
14
2
12
6
5
11
3
10
7
4
1
13

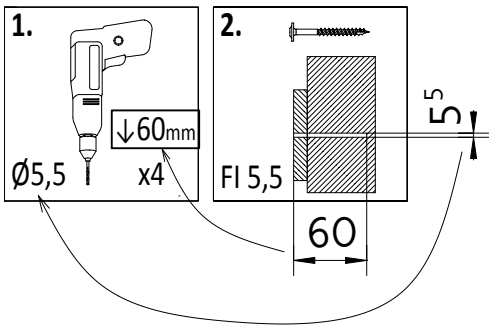
1.
↓60mm
Ø5,5
x4
2.
Fl 5,5
5
60

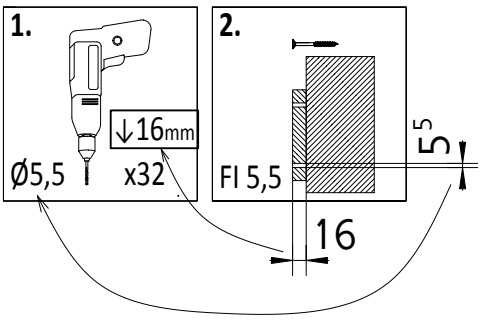
1.
↓16mm
Ø5,5
x32
2.
Fl 5,5
5
16

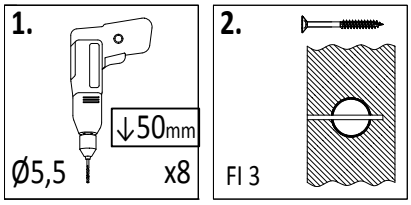
1.
↓50mm
Ø5,5
x8
2.
Fl 3

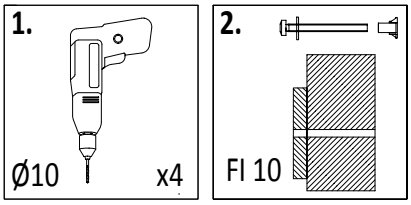
1.
Ø10
x4
2.
Fl 10

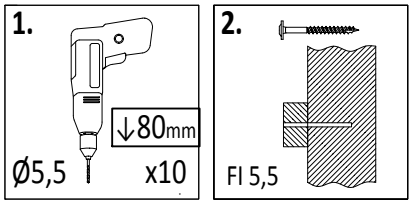
1.
↓80mm
Ø5,5
x10
2.
Fl 5,5

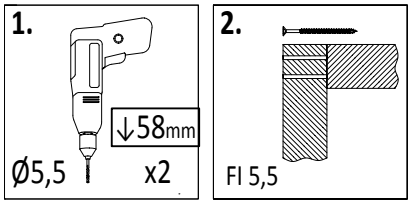
1.
↓58mm
Ø5,5
x2
2.
Fl 5,5

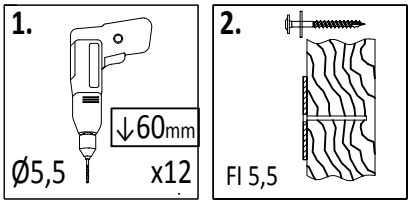
1.
↓60mm
Ø5,5
x12
2.
Fl 5,5

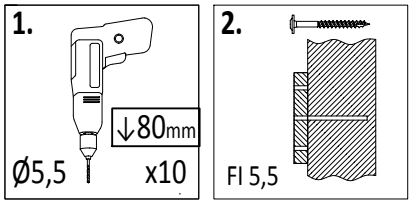
1.
↓80mm
Ø5,5
x10
2.
Fl 5,5

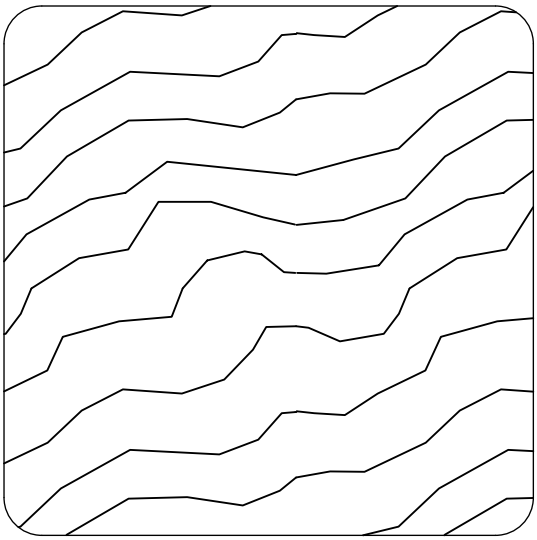

7,0 x 7,0 cm

Lp.	Wymiary [mm]	szt.
1	70x70x2350mm	4
2	70x70x660mm	2

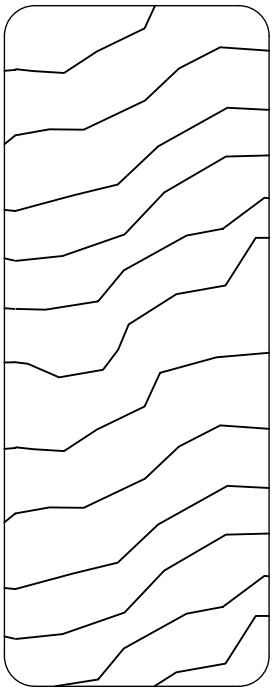

3,5 x 9,0 cm

Lp.	Wymiary [mm]	szt.
3a	35x90x1260mm	4
4a	35x90x1250mm	2
5a	35x90x1160mm	2
6a	35x90x904mm	2
7a	35x90x812mm	2
8	35x90x790mm	4

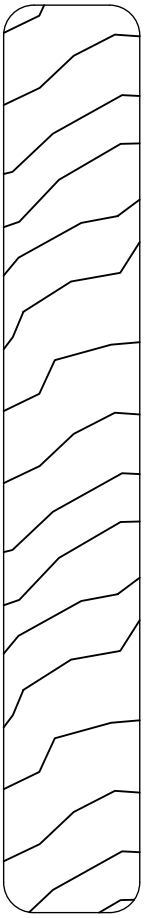

1,8 x 12,0 cm

Lp.	Wymiary [mm]	szt.
12	18x120x870mm	19
13a	18x120x800mm	5
14	18x120x600mm	34

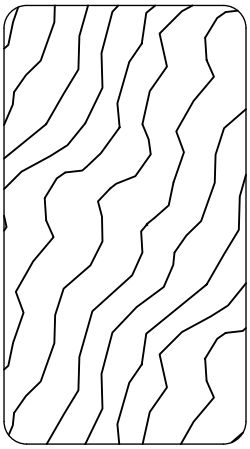

3,2 x 5,8 cm

Lp.	Wymiary [mm]	szt.
9a	32x58x960mm	8
10a	32x58x935mm	4
11	32x58x755mm	4

1

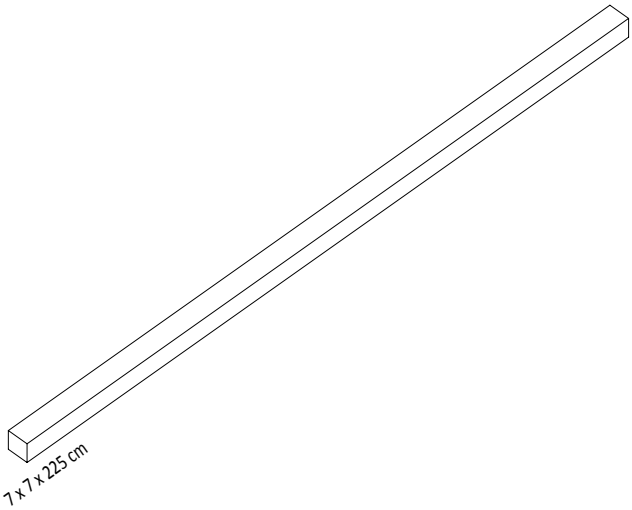

2

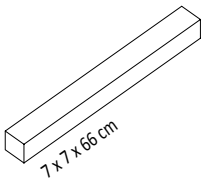

3a

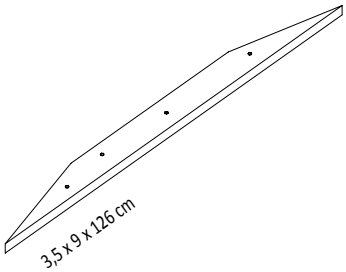

4a

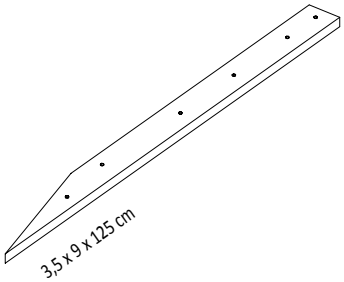

5a

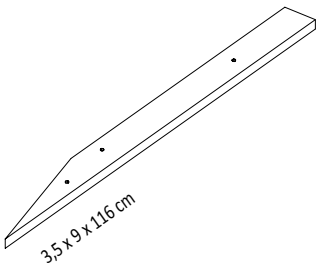

6a

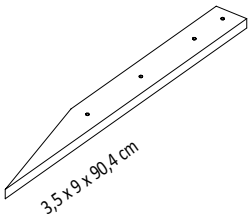

7a

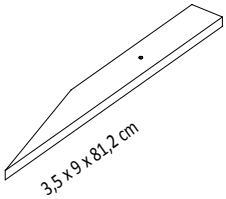

8

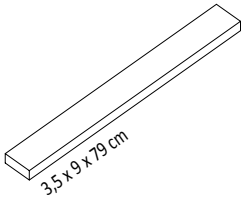

9a

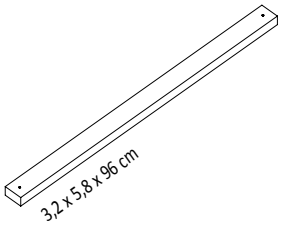

10a

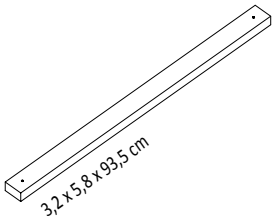

11

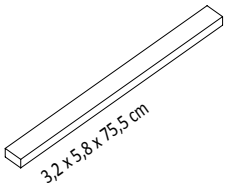

12

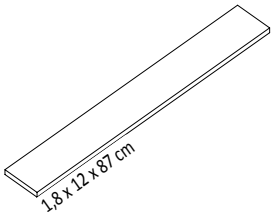

13a

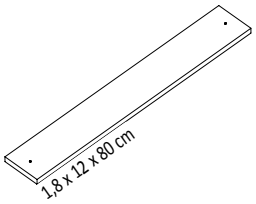

14

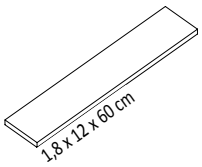

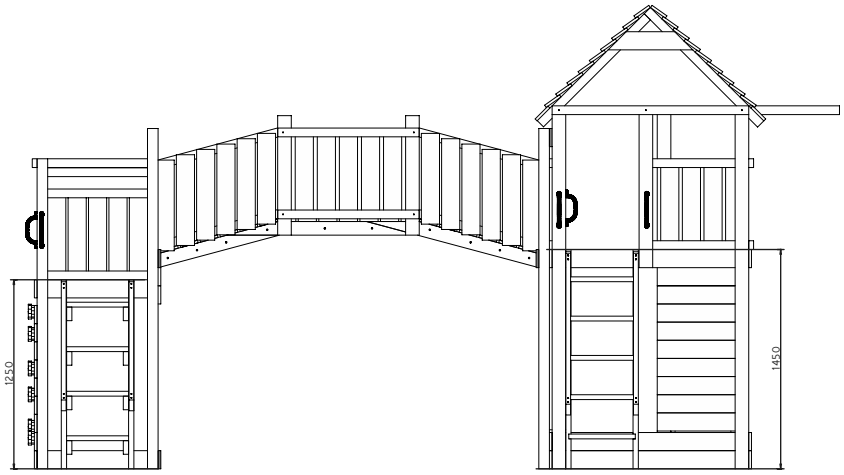

1A

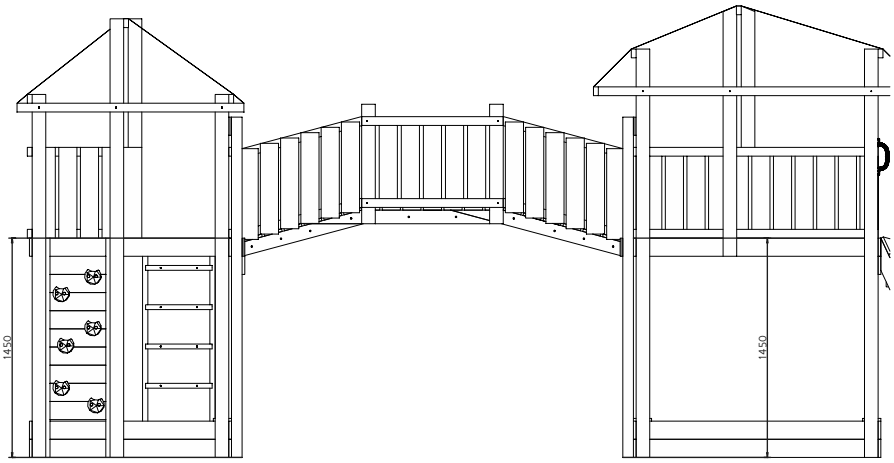

1B

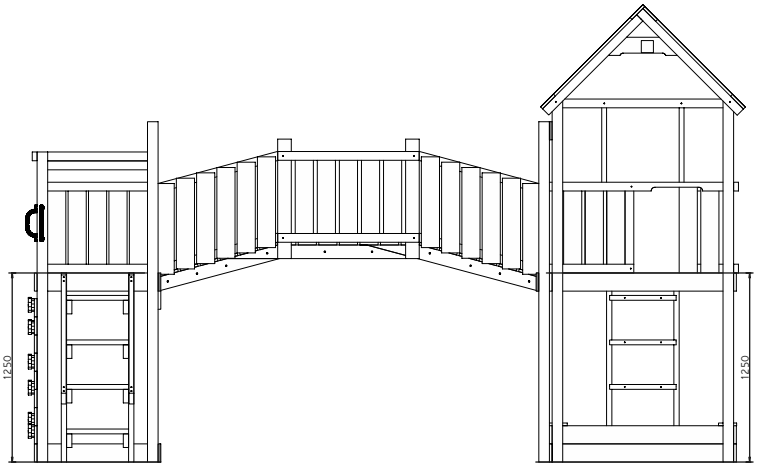

1C

Zgodne z normą PN-EN 71 stosuj zalecenia producenta odnośnie odległości oraz metody mocowania poszczególnych elementów

In compliance with the standard PN-EN 71, apply guidelines of the producer in relation to distances and methods of fastening individual elements

1A

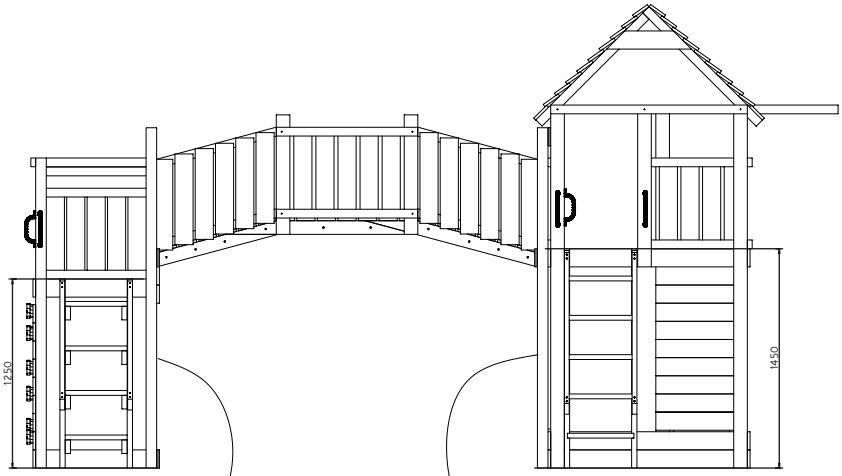

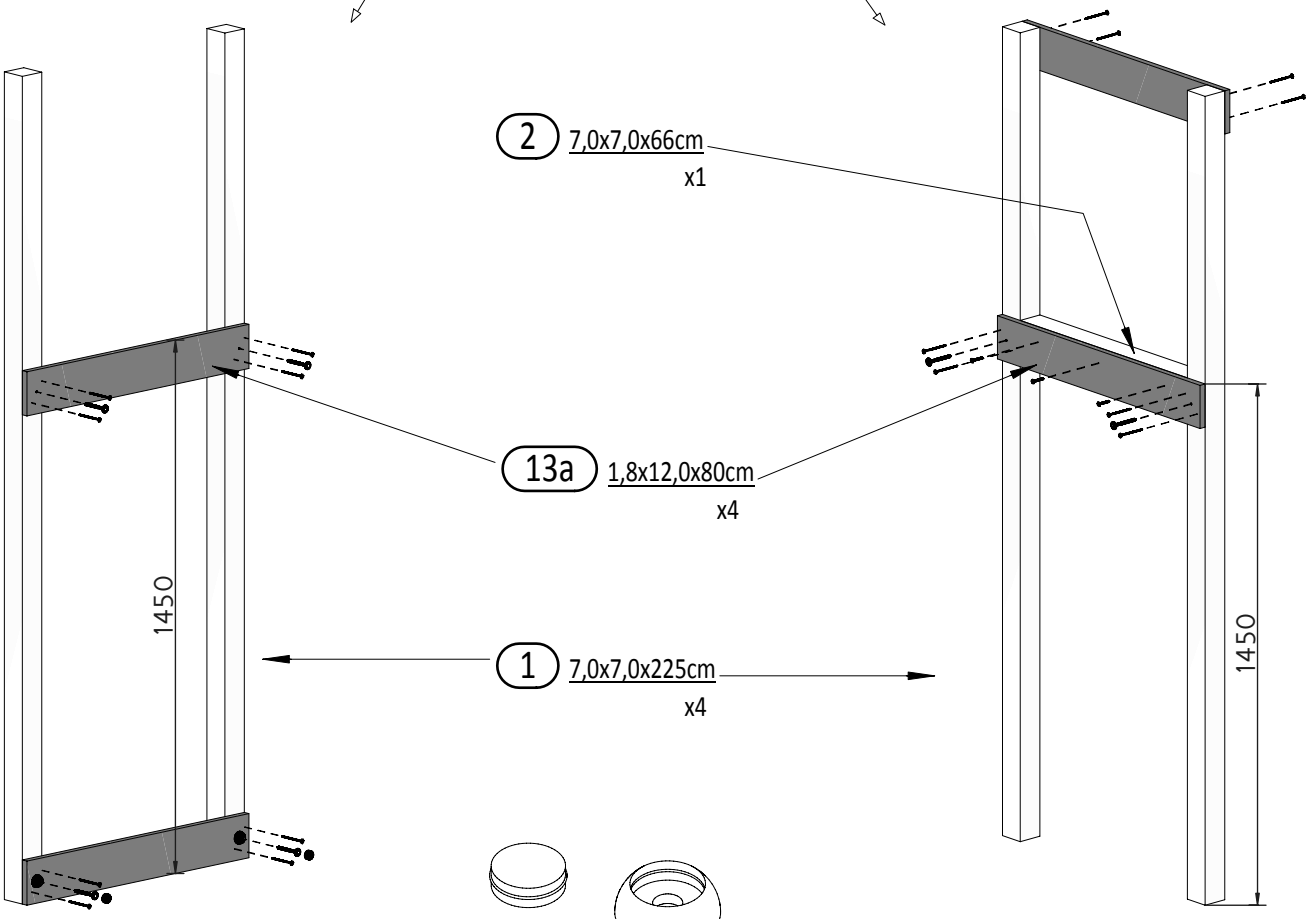

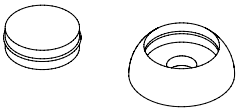

OS1 **x2**

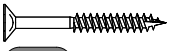

W40 **x3**

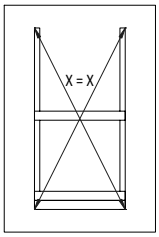

W80 **x16**

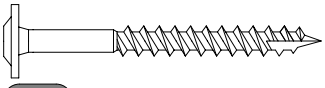

T80 **x6**

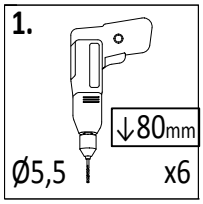

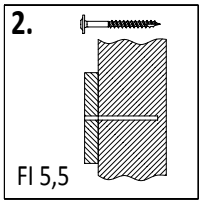

1B

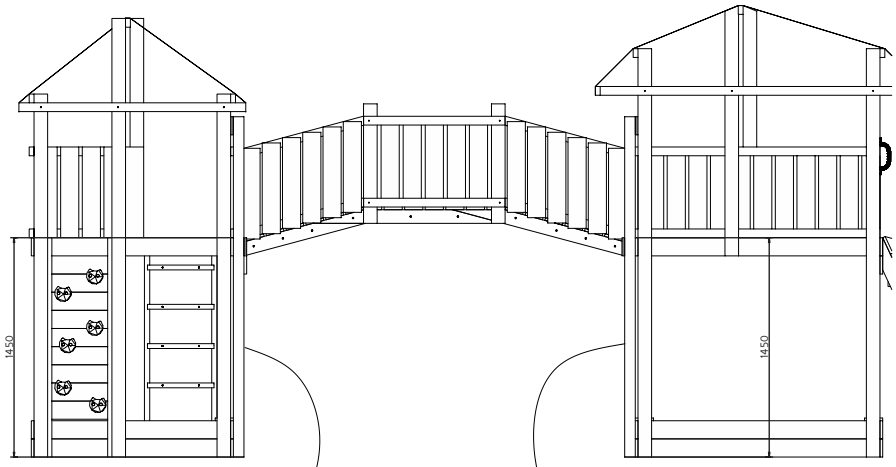

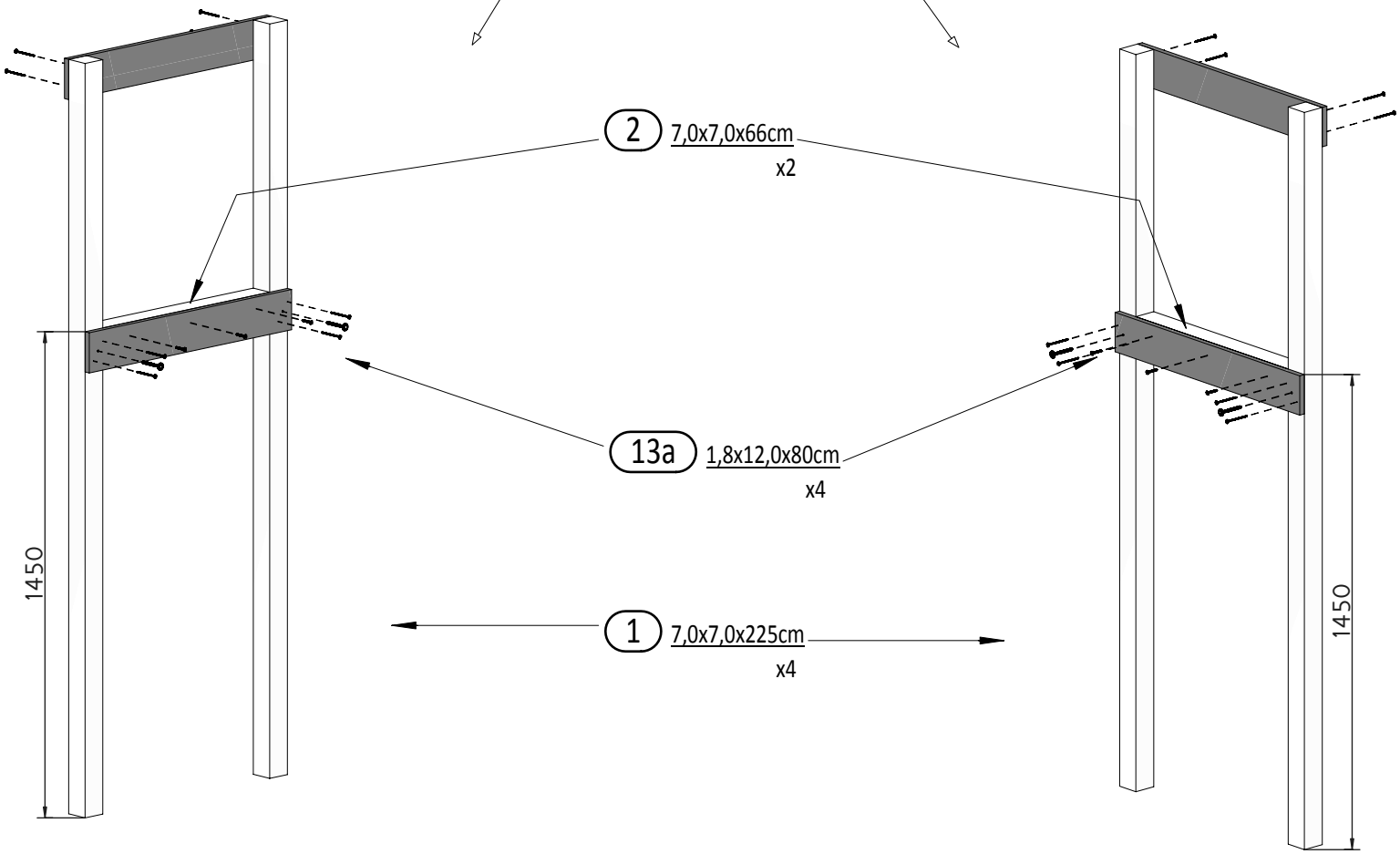

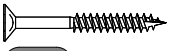

W40 x6

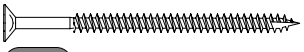

W80 x16

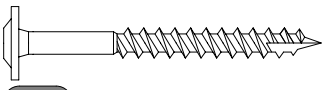

T80 x4

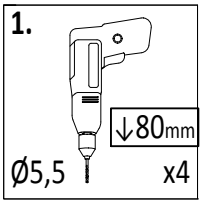

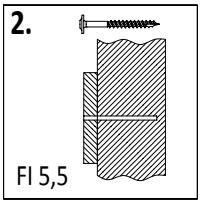

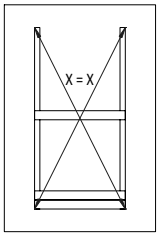

Zgodne z normą PN-EN 71 stosuj zalecenia producenta odnośnie odległości oraz metody mocowania poszczególnych elementów

In compliance with the standard PN-EN 71, apply guidelines of the producer in relation to distances and methods of fastening individual elements

1C

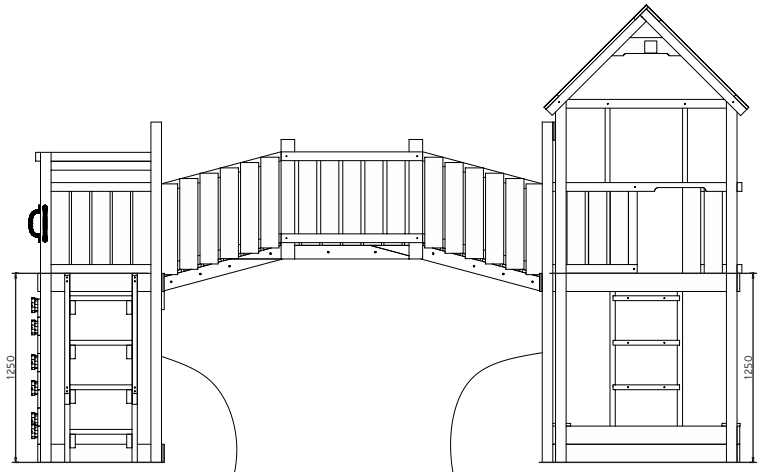

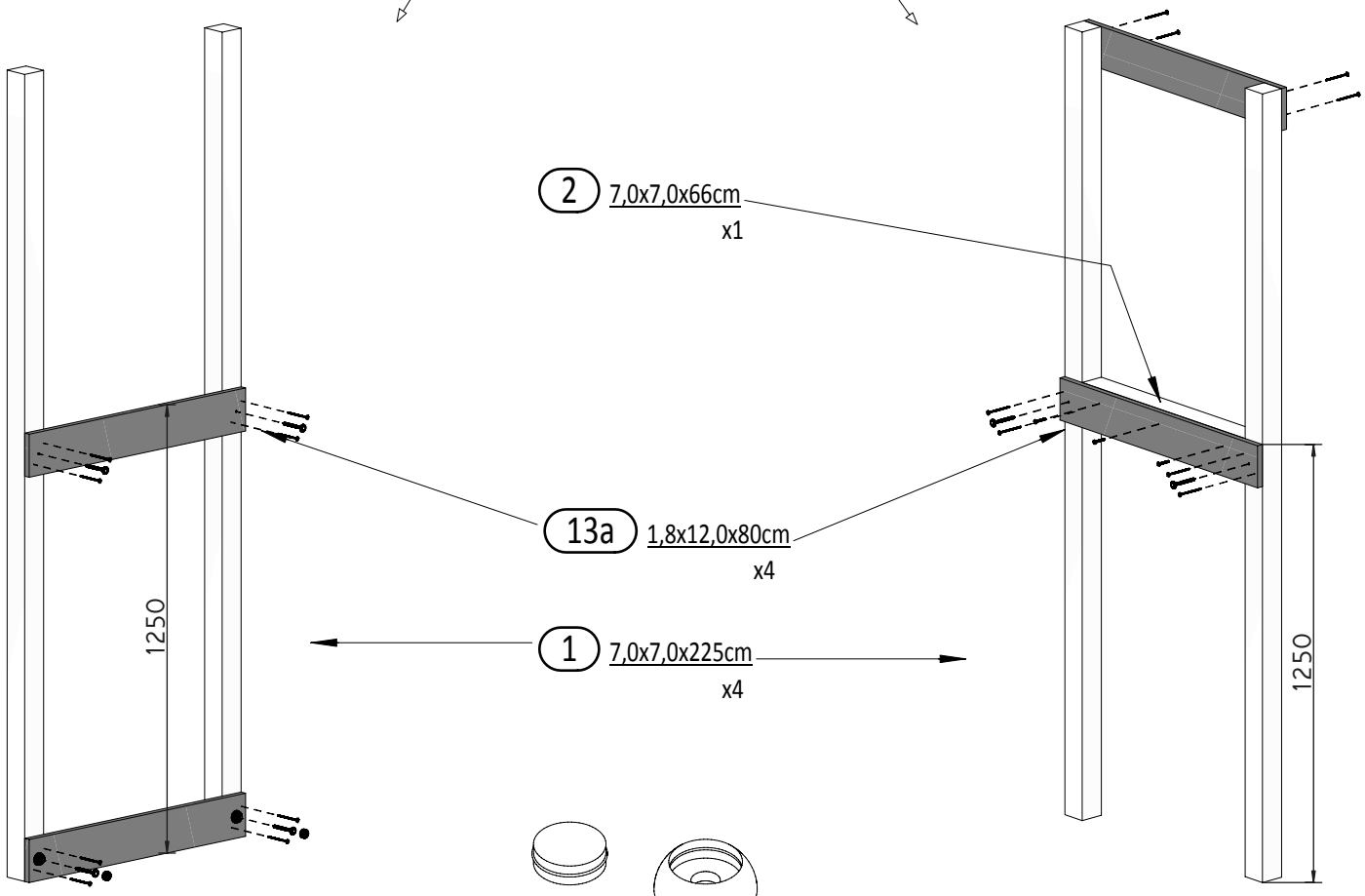

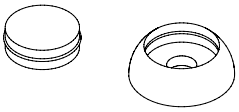

OS1 x2

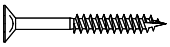

W40 x3

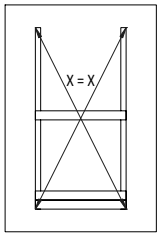

W80 x16

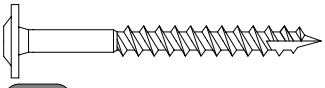

T80 x6

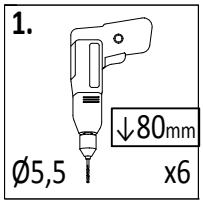

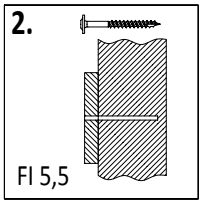

02

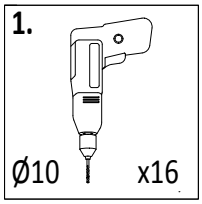

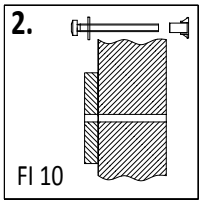

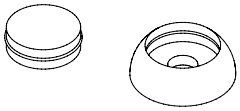

OS1 x8*2 = 16

P15 x8*2 = 16

L11 x8*2 = 16

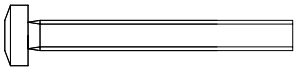

S70 x8*2 = 16

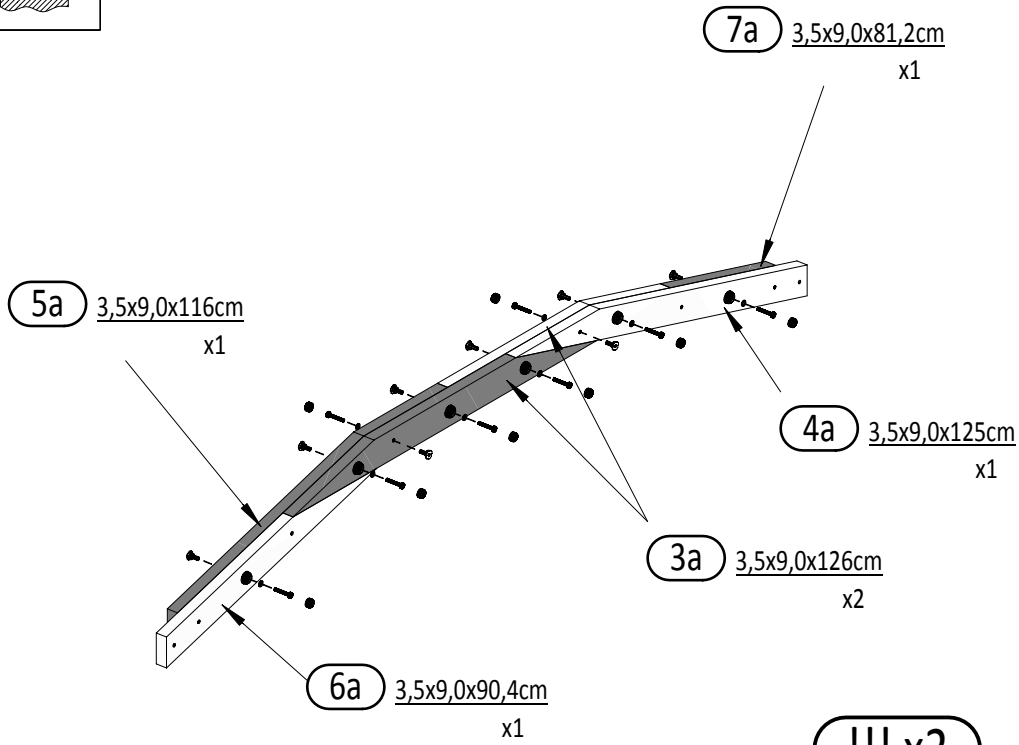

!!! x2

03

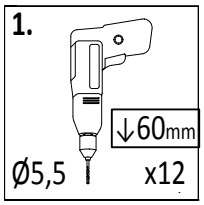

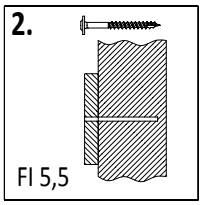

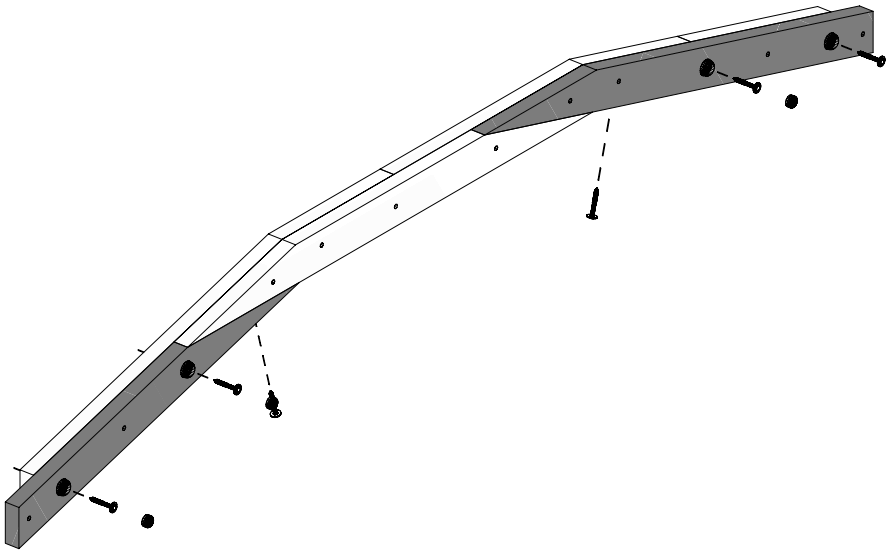

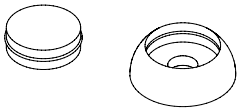

OS1 x4*2 = 8

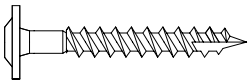

T60 x6*2 = 12

!!! x2

Zgodne z normą PN-EN 71 stosuj zalecenia producenta odnośnie odległości oraz metody mocowania poszczególnych elementów

In compliance with the standard PN-EN 71, apply guidelines of the producer in relation to distances and methods of fastening individual elements

04

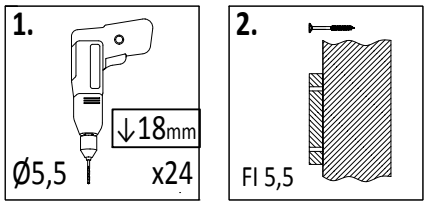

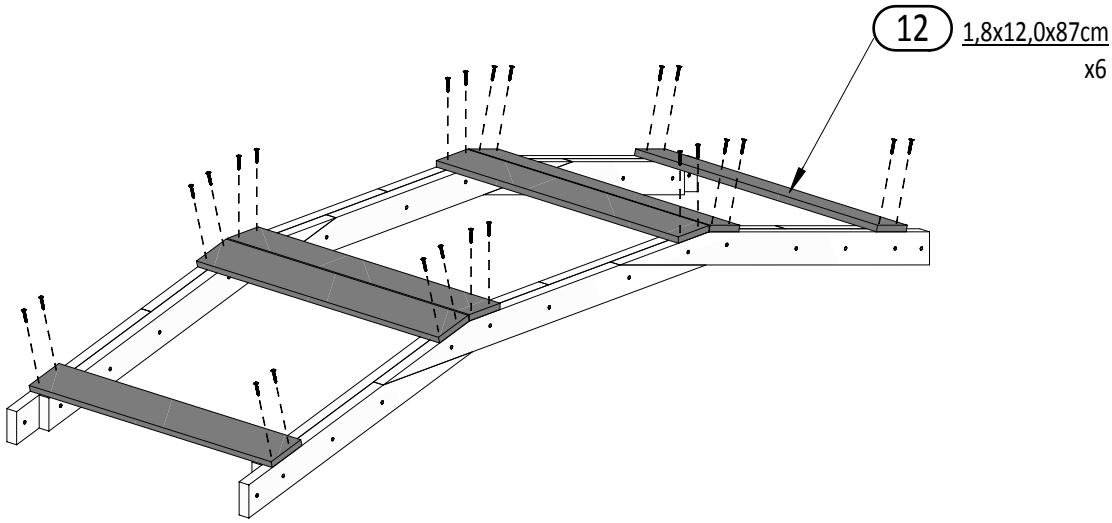

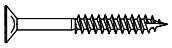

W40 x24

05

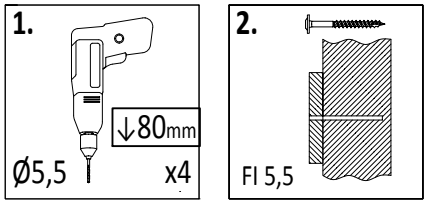

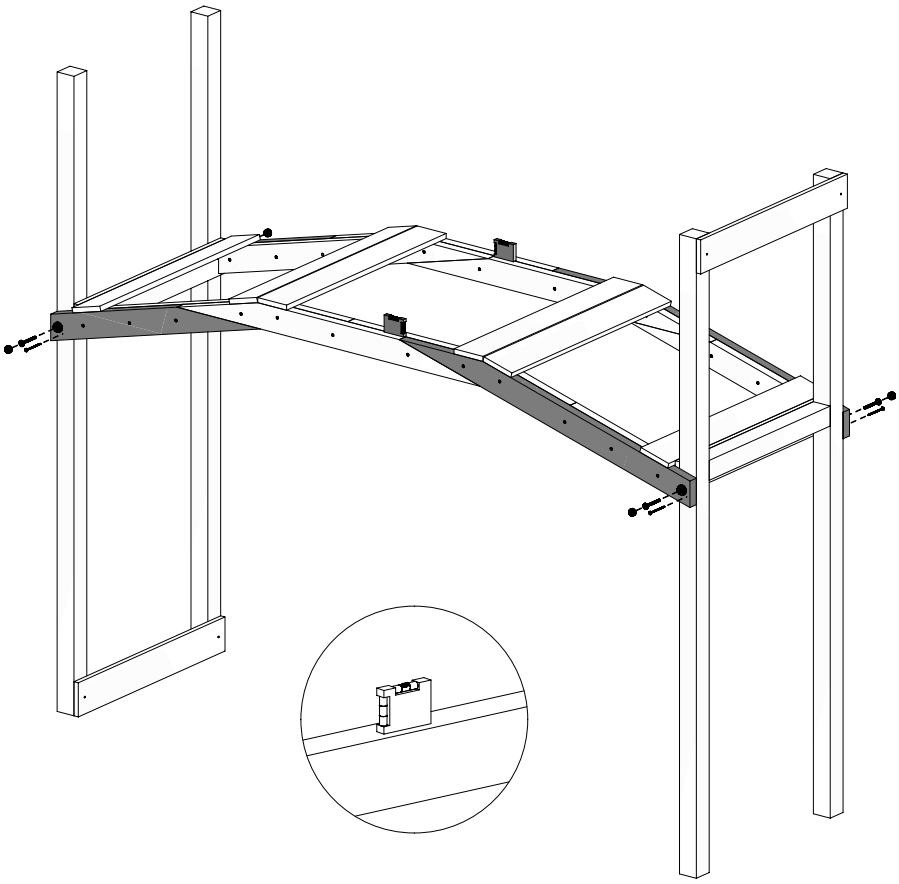

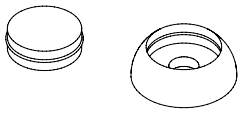

OS1 x4

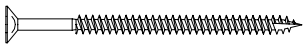

W80 x4

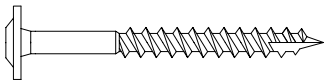

T80 x4

06

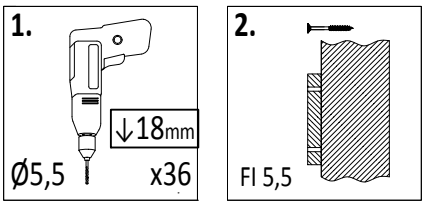

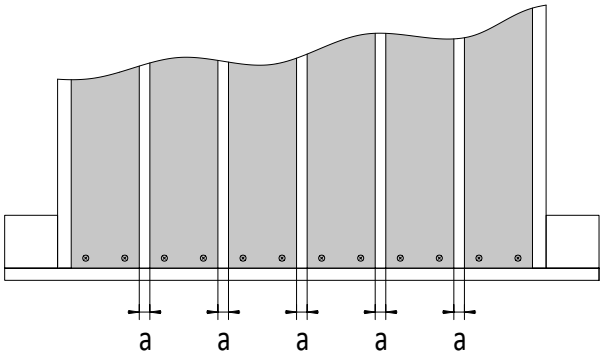

!!!min 13mm< **a** <!!!max 16mm

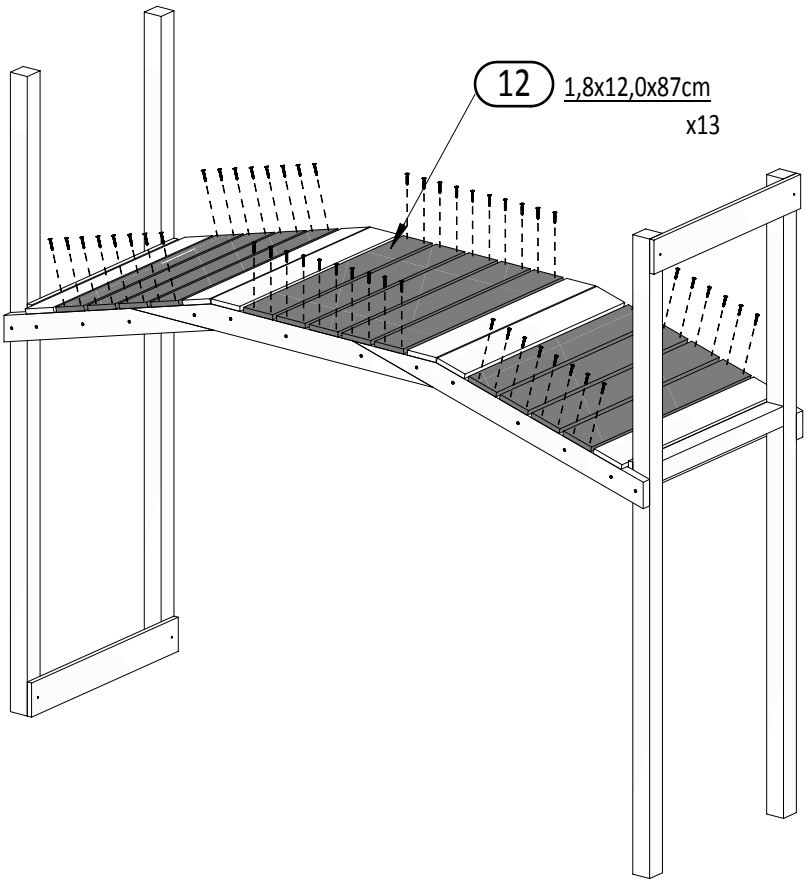

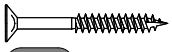

W40 **x36**

07

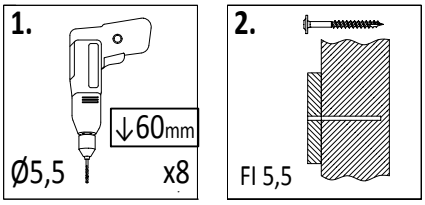

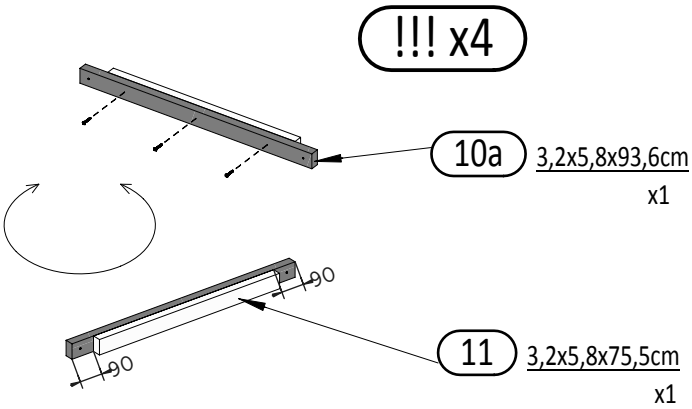

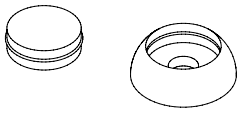

OS1 **x4*2 = 8**

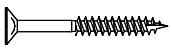

W40 **x3*2 = 6**

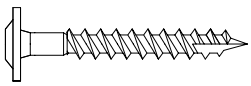

T60 **x4*2 = 8**

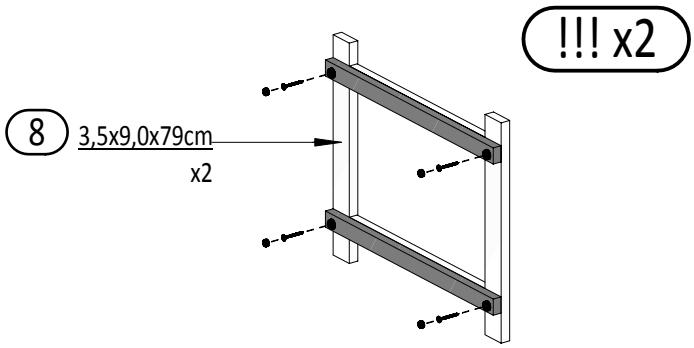

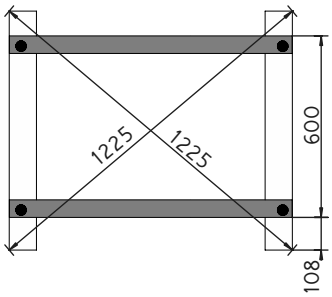

Zgodne z normą PN-EN 71 stosuj zalecenia producenta odnośnie odległości oraz metody mocowania poszczególnych elementów

In compliance with the standard PN-EN 71, apply guidelines of the producer in relation to distances and methods of fastening individual elements

08

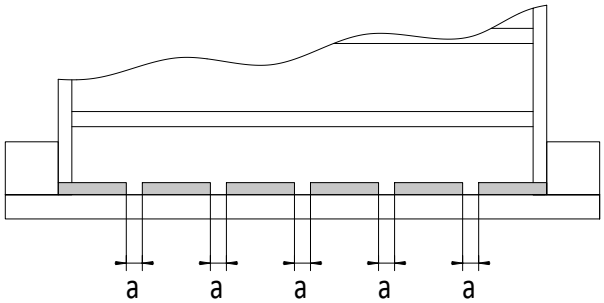

!!!min 13mm< **a** <!!!max 25mm

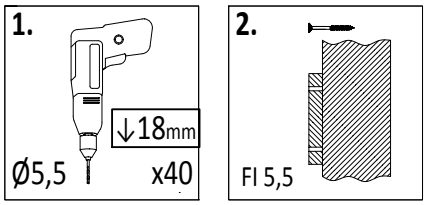

!!! x2

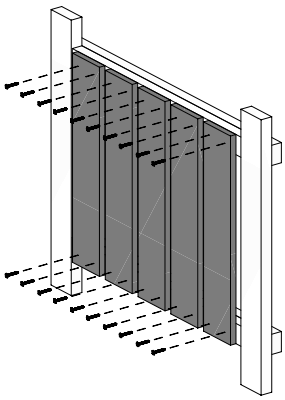

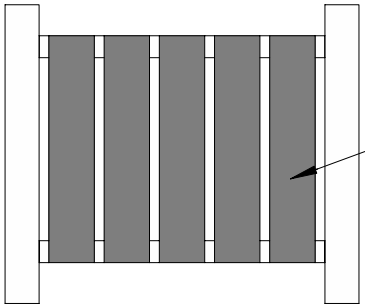

14 1,8x12,0x60cm x5

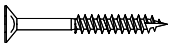

W40 x20*2 = 40

09

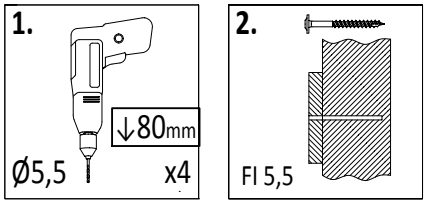

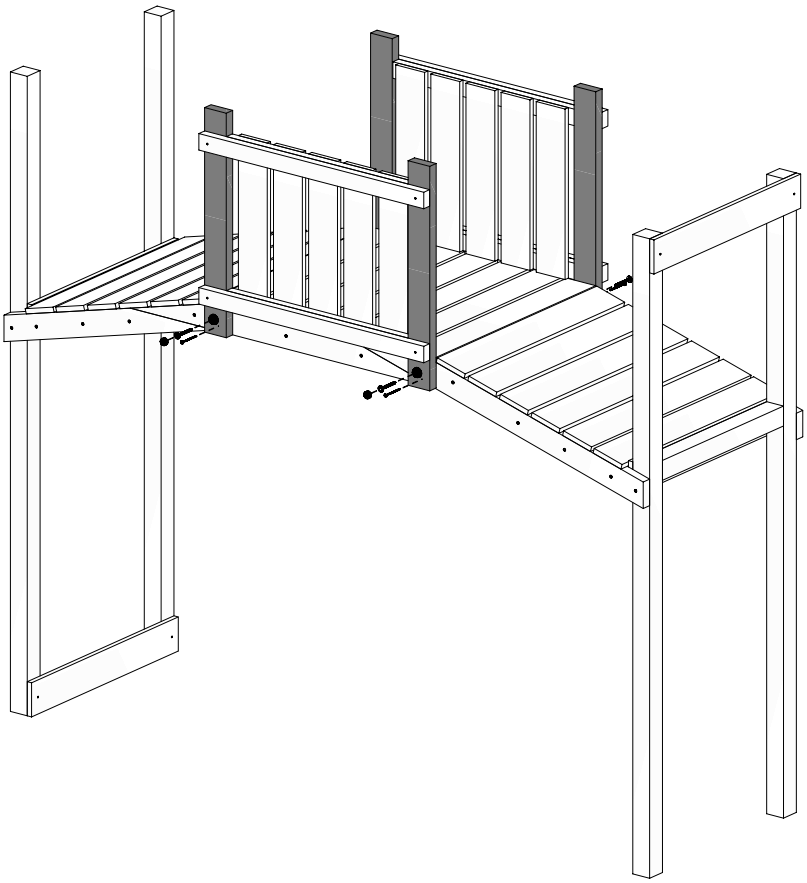

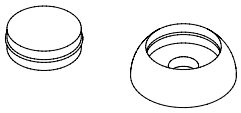

OS1 x4

W80 x4

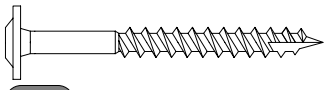

T80 x4

10

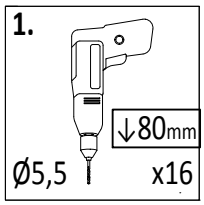

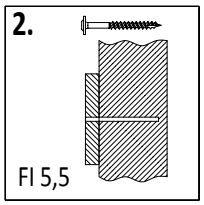

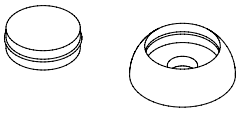

OS1 x16

W80 x16

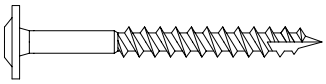

T80 x16

11

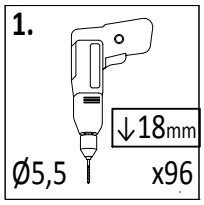

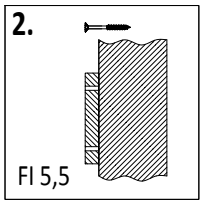

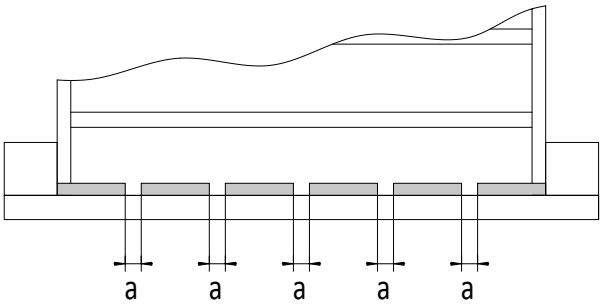

!!!min 13mm< **a** <!!!max 15mm

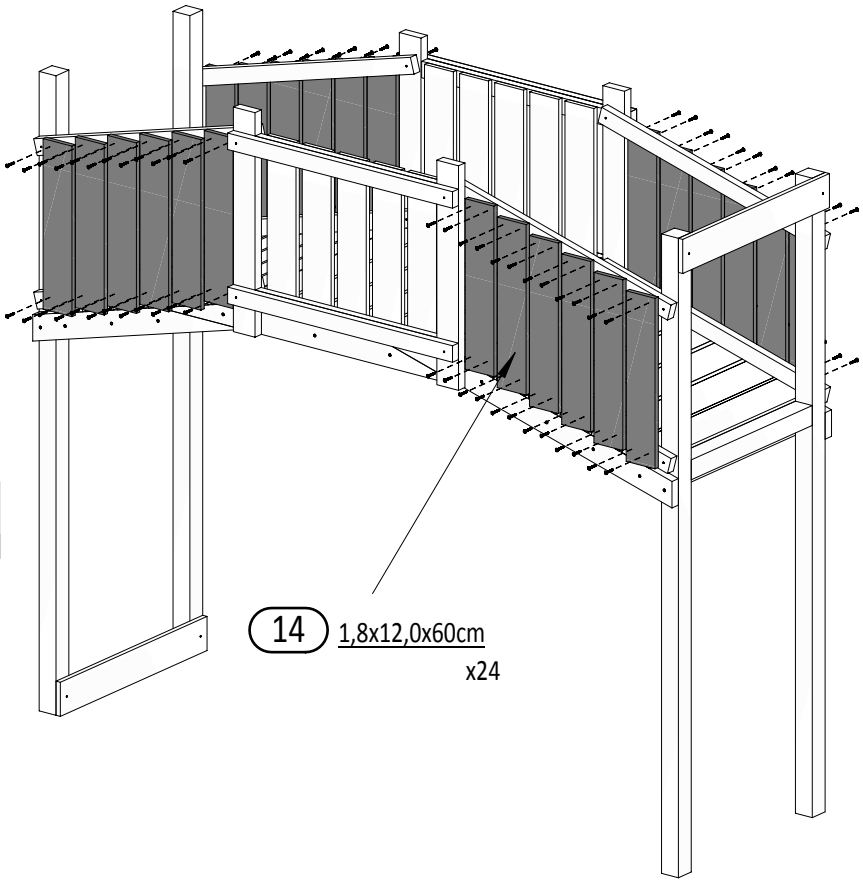

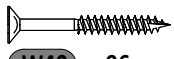

W40 x96

Zgodne z normą PN-EN 71 stosuj zalecenia producenta odnośnie odległości oraz metody mocowania poszczególnych elementów

In compliance with the standard PN-EN 71, apply guidelines of the producer in relation to distances and methods of fastening individual elements

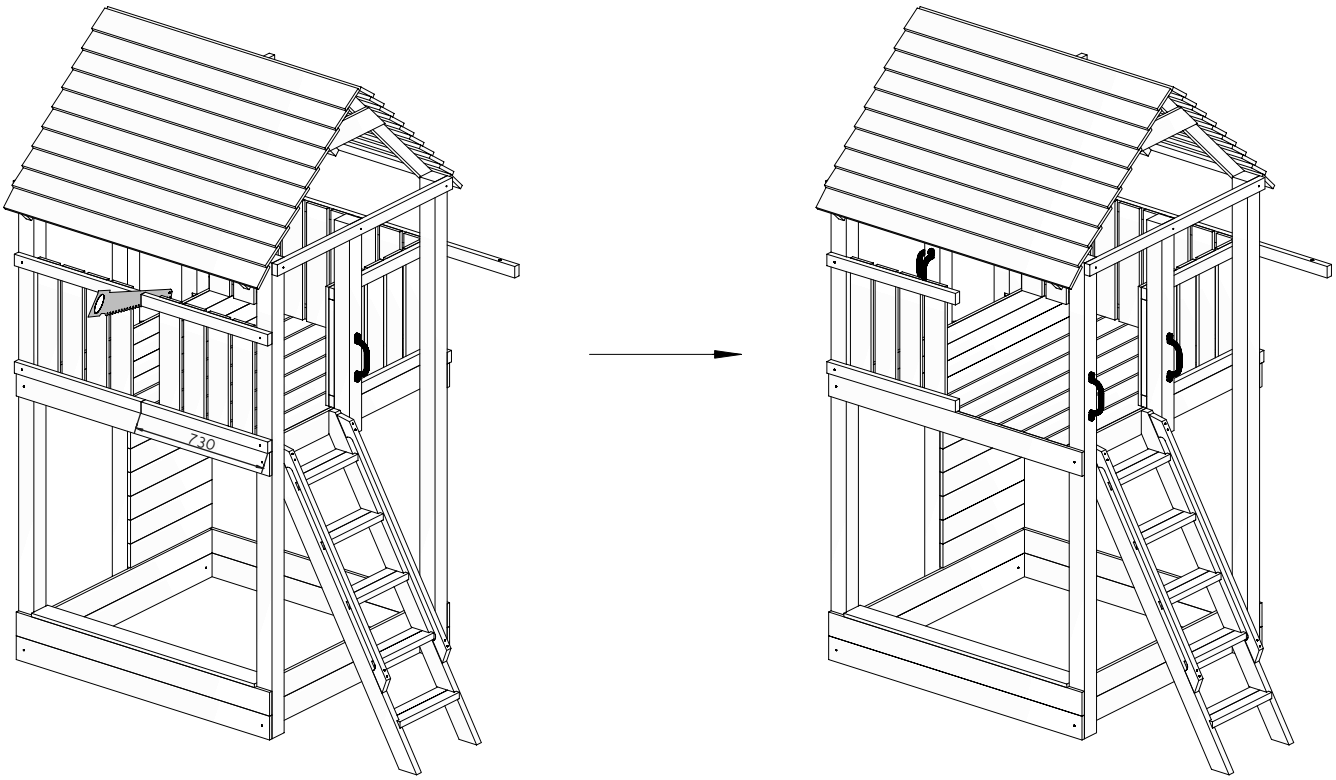

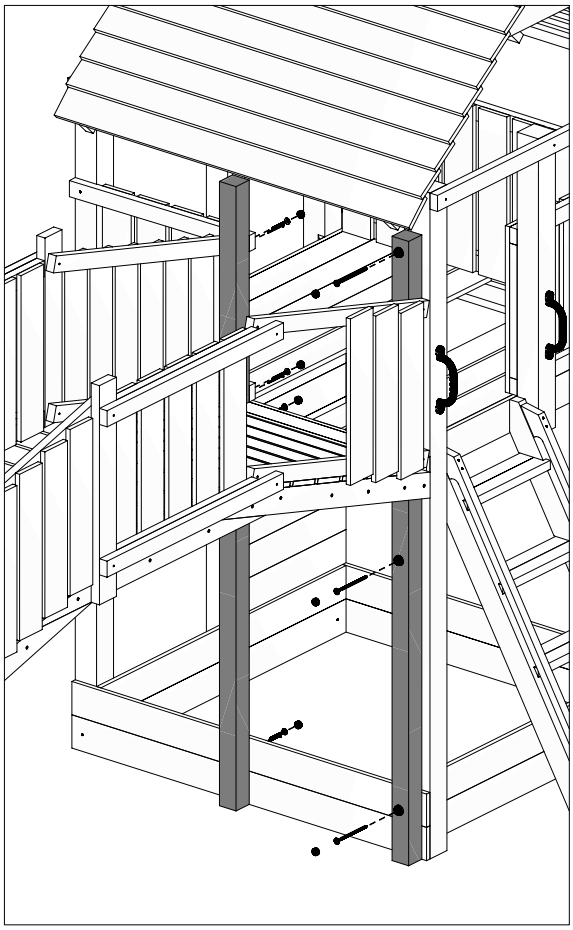

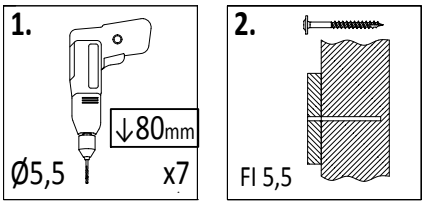

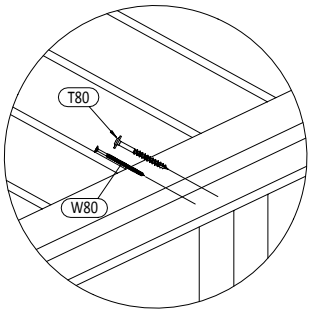

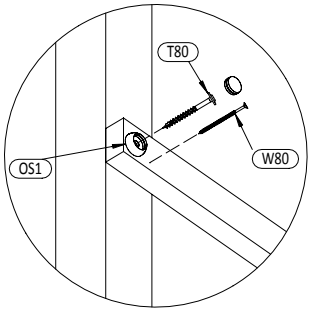

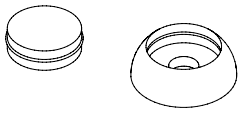

OS1 x7

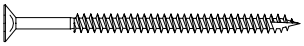

W80 x4

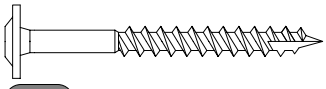

T80 x4

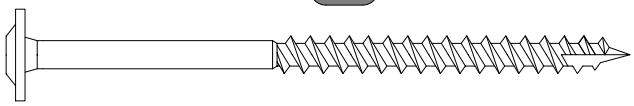

T160 x3

14

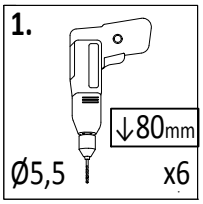

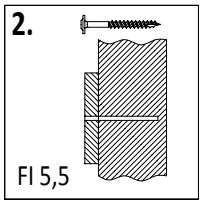

TIP-TOP + RAINBOW

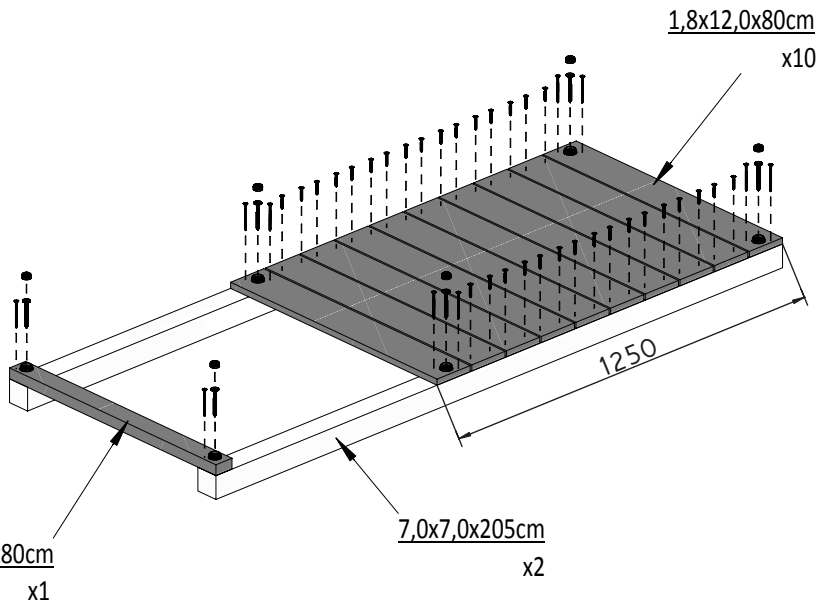

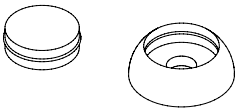

OS1 x6

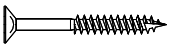

W40 x32

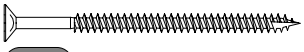

W80 x10

T80 x6

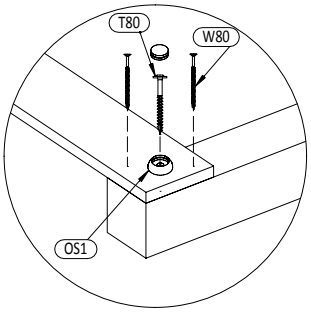

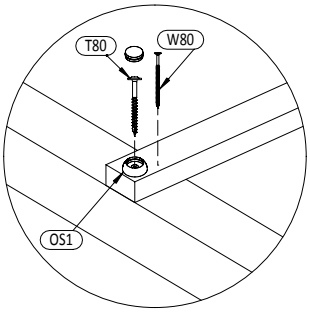

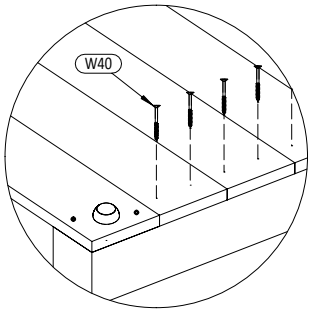

15

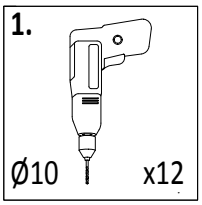

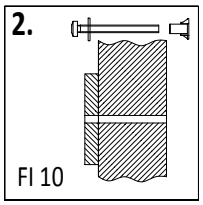

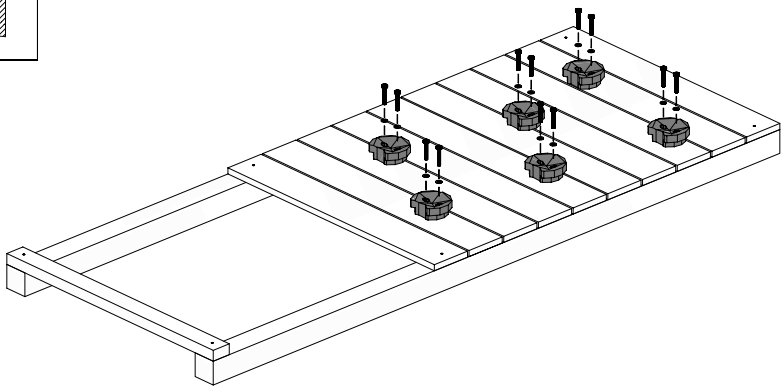

L11 x12

P15 x12

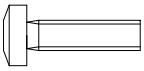

S30 x12

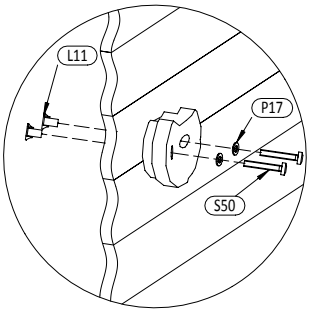

Zgodne z normą PN-EN 71 stosuj zalecenia producenta odnośnie odległości oraz metody mocowania poszczególnych elementów

In compliance with the standard PN-EN 71, apply guidelines of the producer in relation to distances and methods of fastening individual elements

16

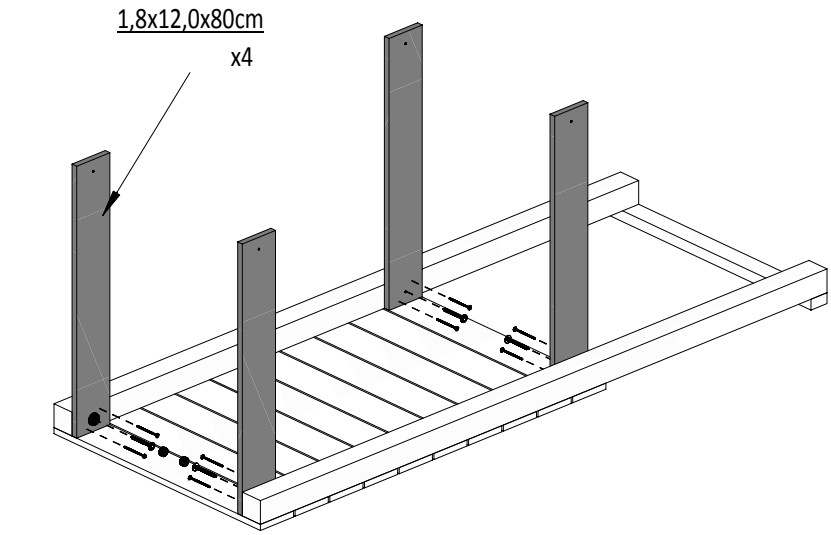
1,8x12,0x80cm
x4

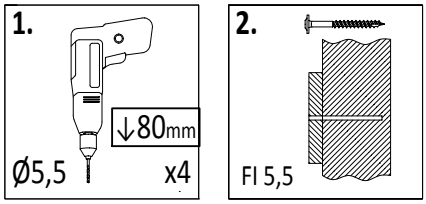
1.
↓80mm
Ø5,5
x4
2.
Fl 5,5

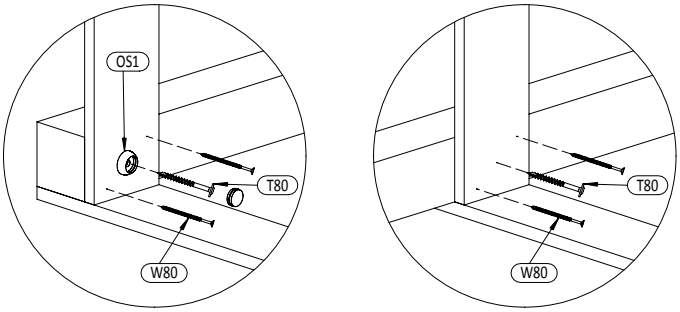
OS1
T80
W80
T80
W80

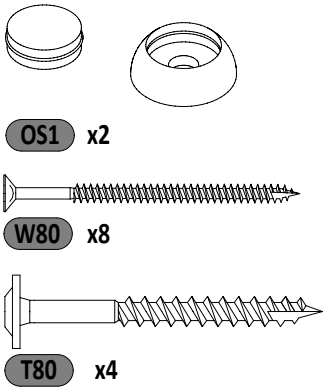
OS1 x2
W80 x8
T80 x4

17

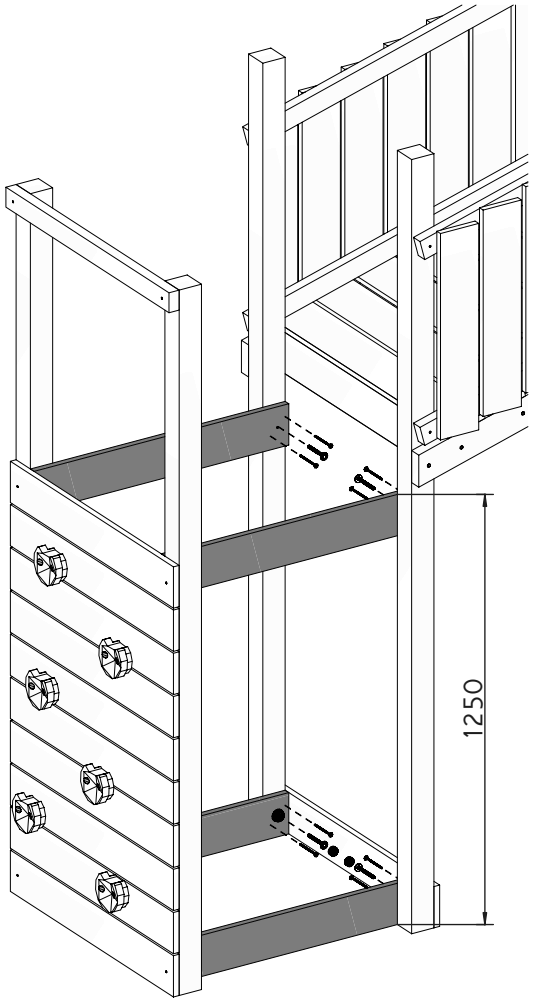
1250

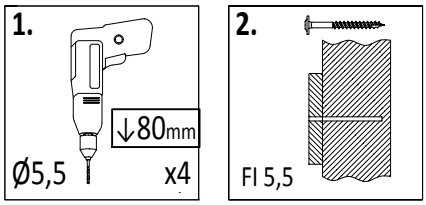
1.
↓80mm
Ø5,5
x4
2.
Fl 5,5

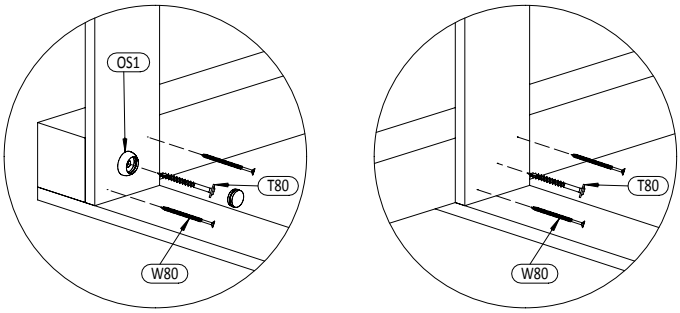
OS1
T80
W80
T80
W80

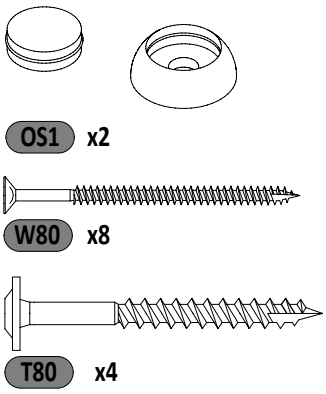
OS1 x2
W80 x8
T80 x4

18

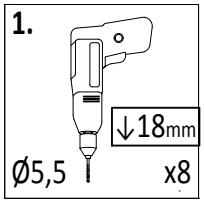

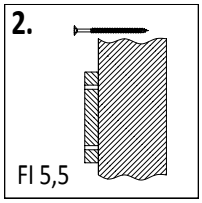

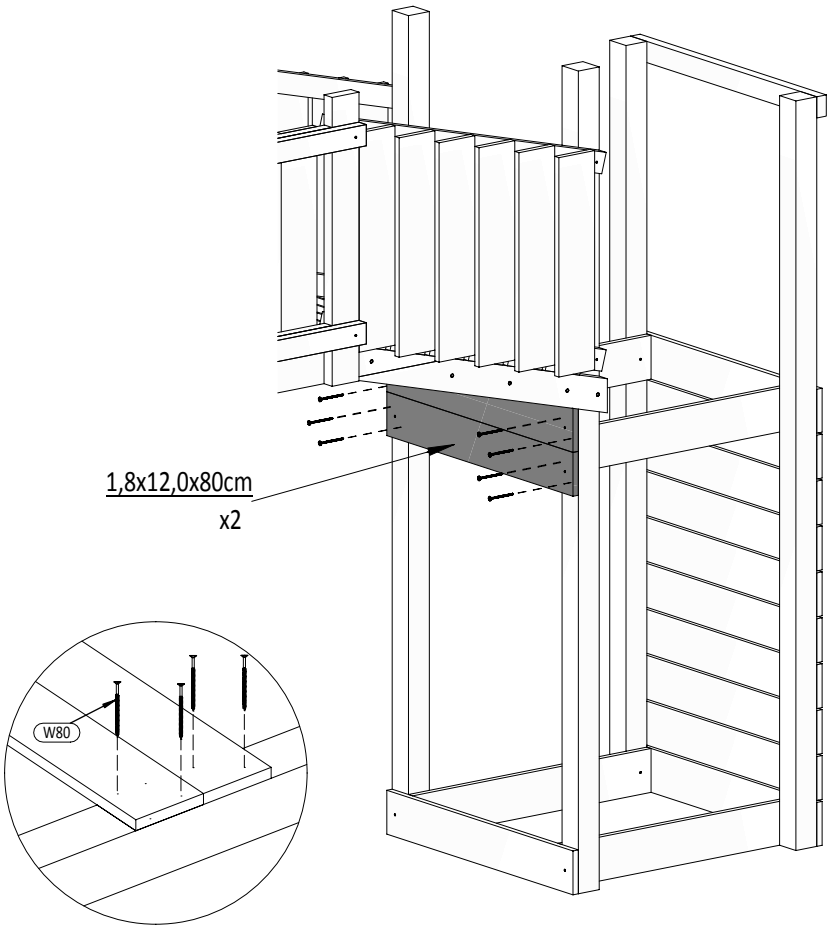

W80 x4

19

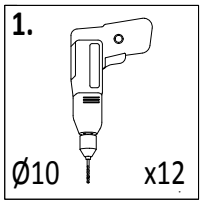

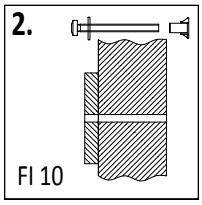

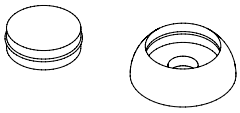

OS1 x4

L11 x4

P17 x4

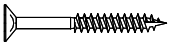

W40 x4

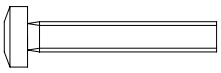

S50 x4

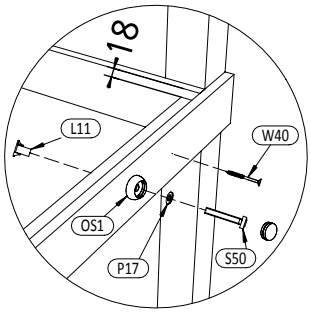

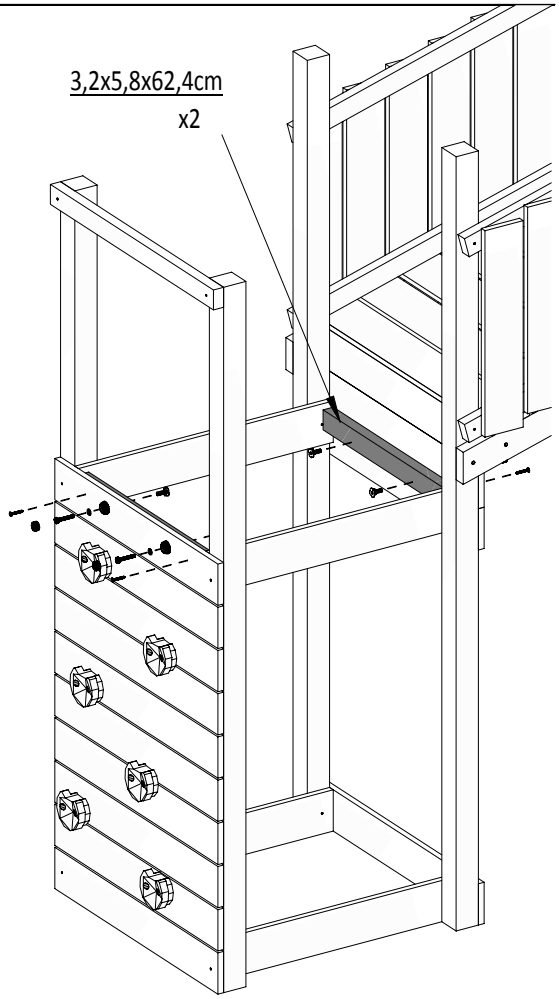

Zgodne z normą PN-EN 71 stosuj zalecenia producenta odnośnie odległości oraz metody mocowania poszczególnych elementów

In compliance with the standard PN-EN 71, apply guidelines of the producer in relation to distances and methods of fastening individual elements

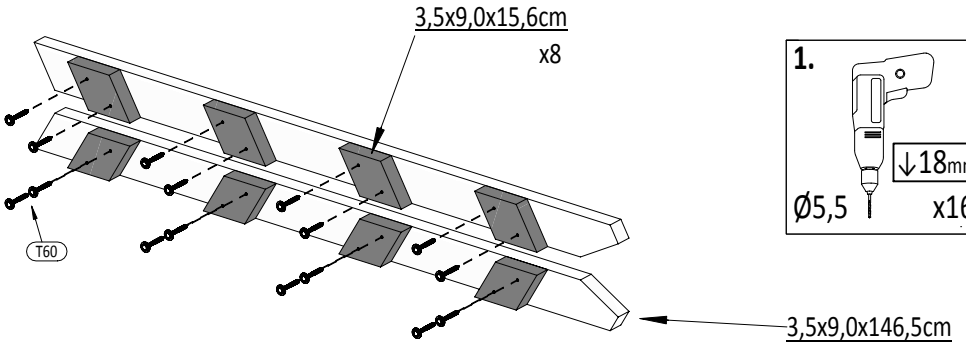

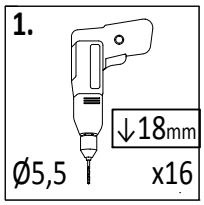

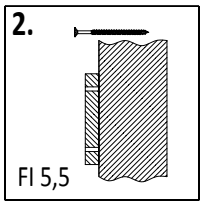

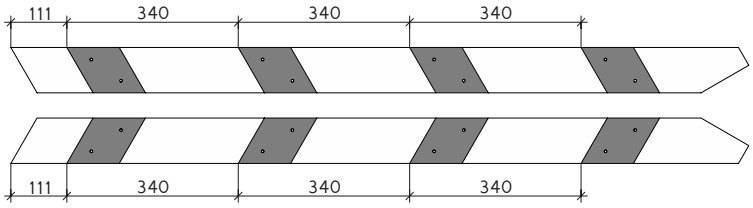

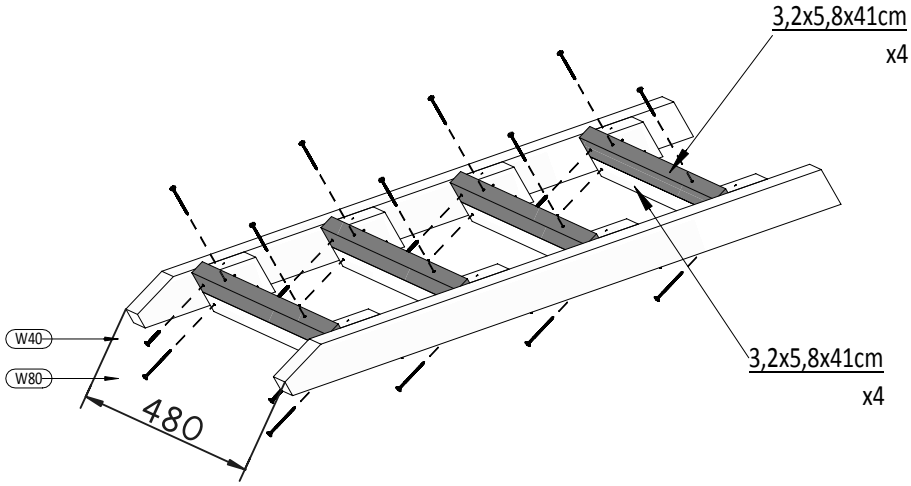

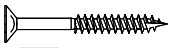

W40 x8

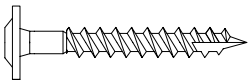

T60 x16

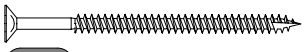

W80 x16

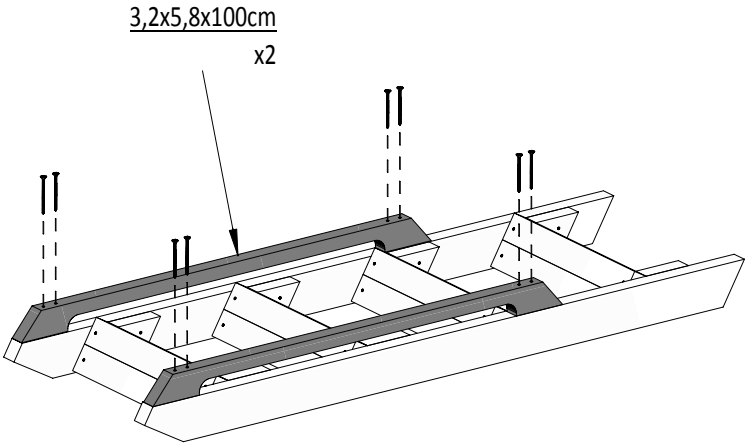

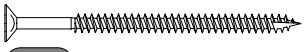

W80 x8

22

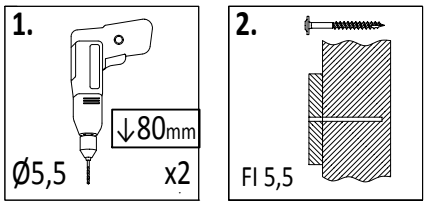

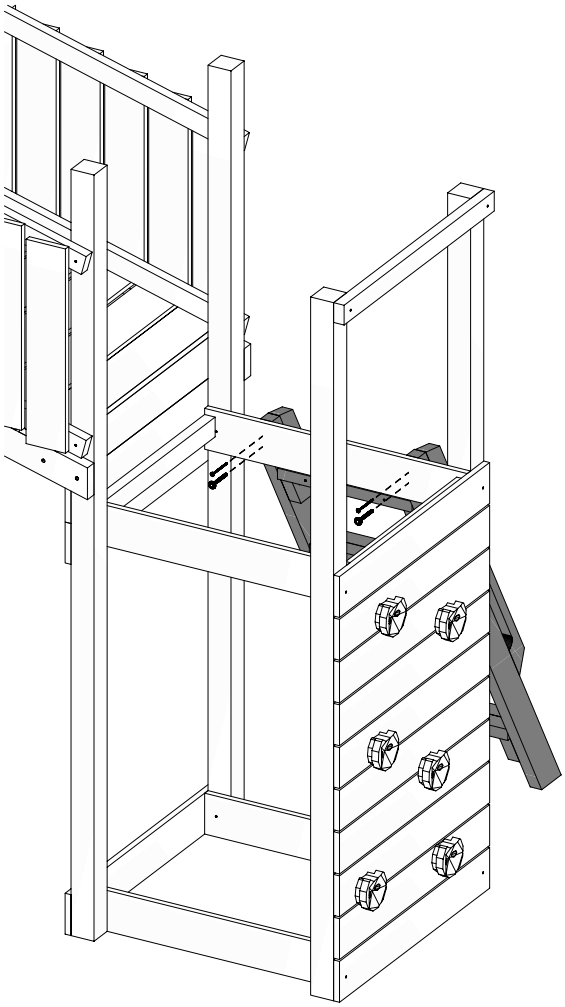

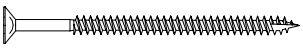

W80 x2

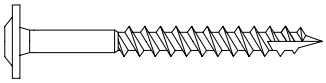

T80 x2

23

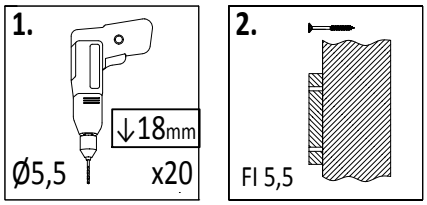

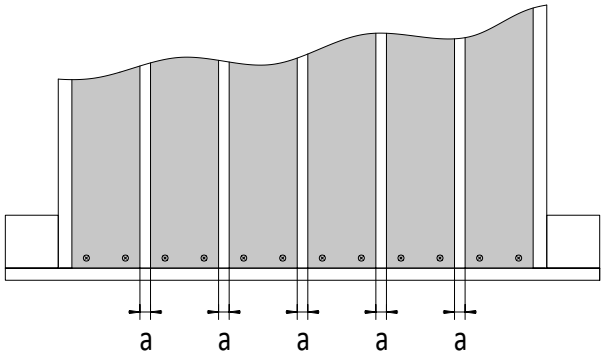

!!!min 13mm< **a** <!!!max 16mm

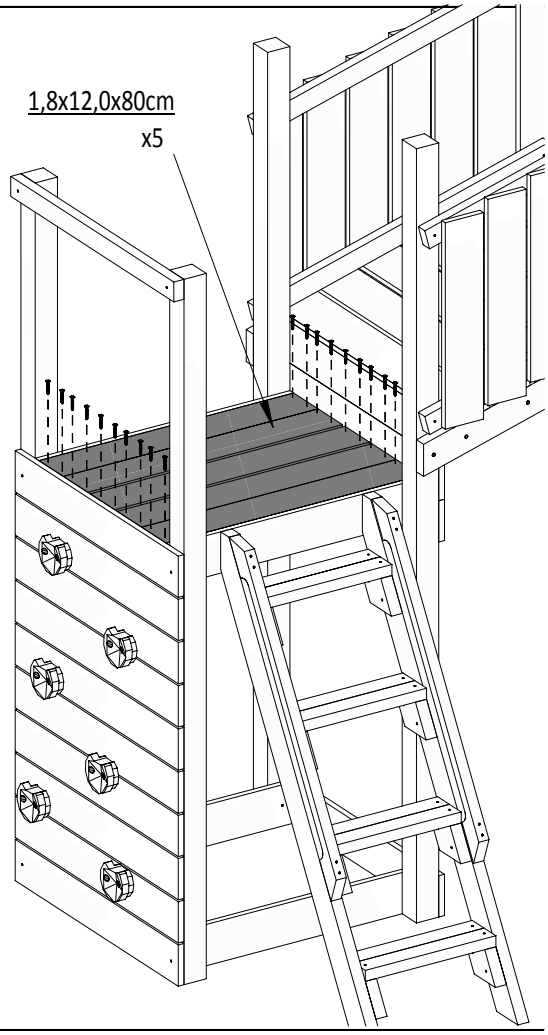

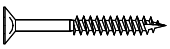

W40 x20

Zgodne z normą PN-EN 71 stosuj zalecenia producenta odnośnie odległości oraz metody mocowania poszczególnych elementów

In compliance with the standard PN-EN 71, apply guidelines of the producer in relation to distances and methods of fastening individual elements

24

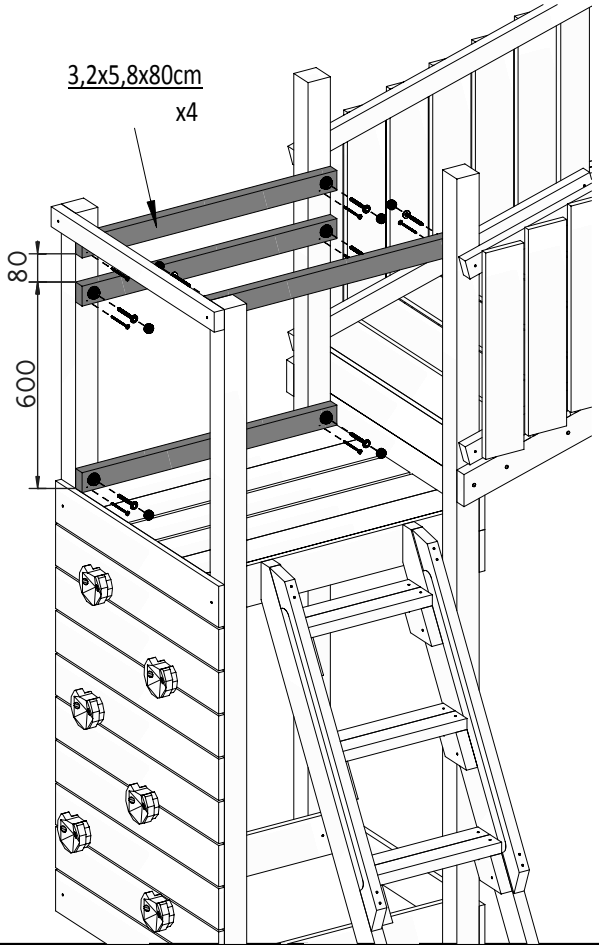

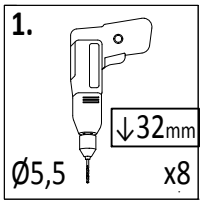

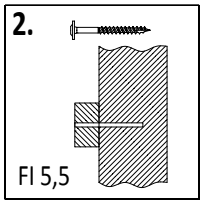

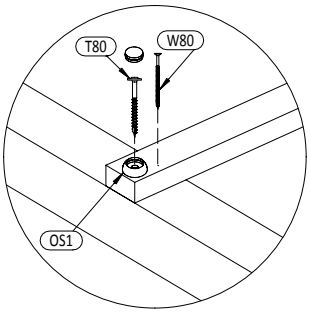

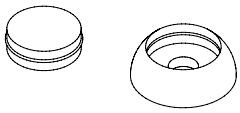

OS1 x8

W80 x8

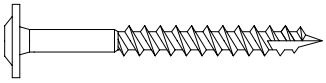

T80 x8

25

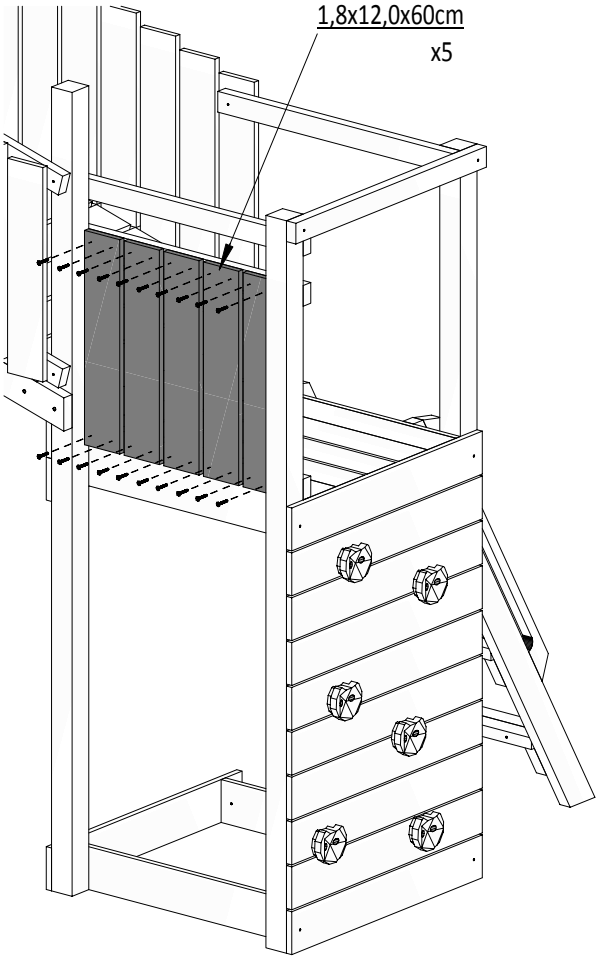

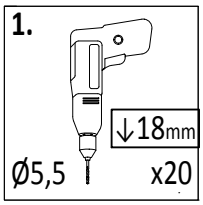

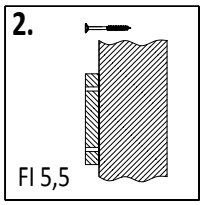

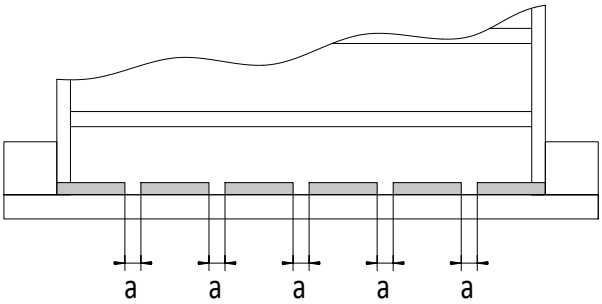

!!!min 13mm< **a** <!!!max 23mm

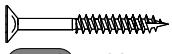

W40 x20

26

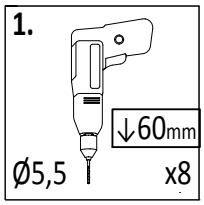

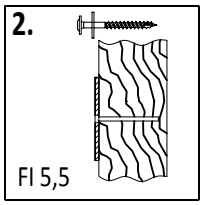

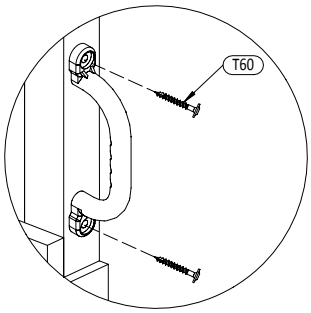

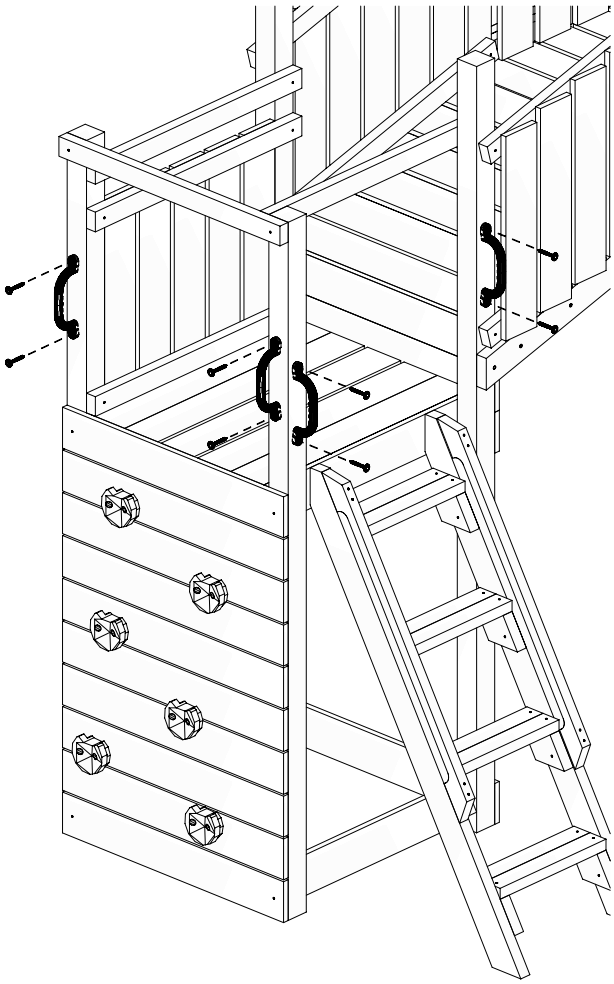

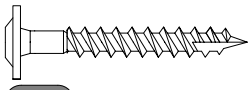

T60 x8

27

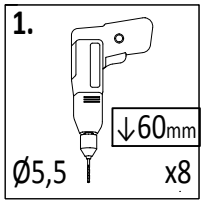

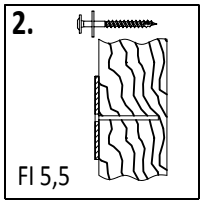

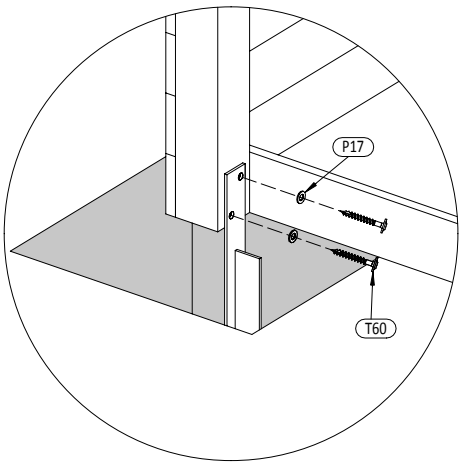

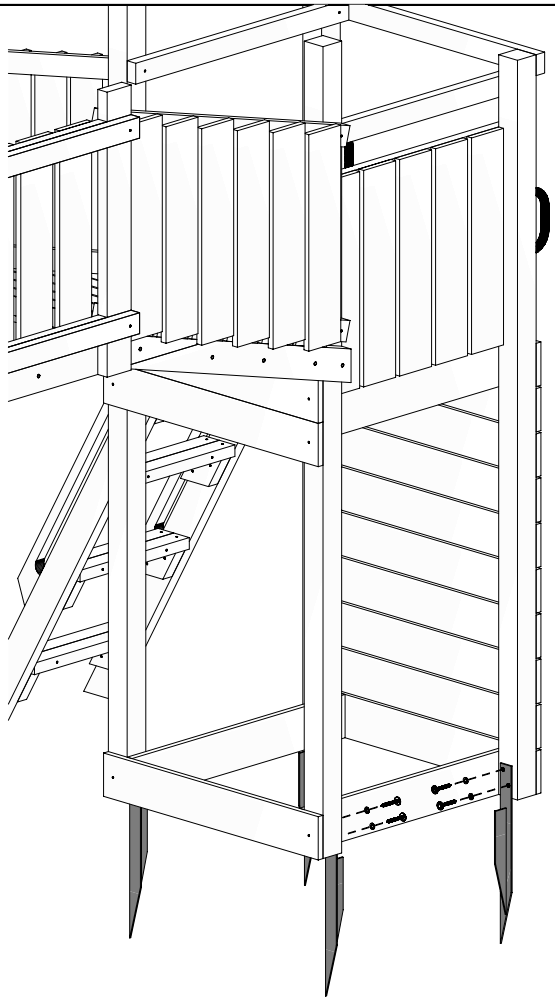

P17 x8

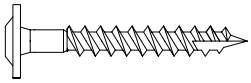

T60 x8

Zgodne z normą PN-EN 71 stosuj zalecenia producenta odnośnie odległości oraz metody mocowania poszczególnych elementów

In compliance with the standard PN-EN 71, apply guidelines of the producer in relation to distances and methods of fastening individual elements

28

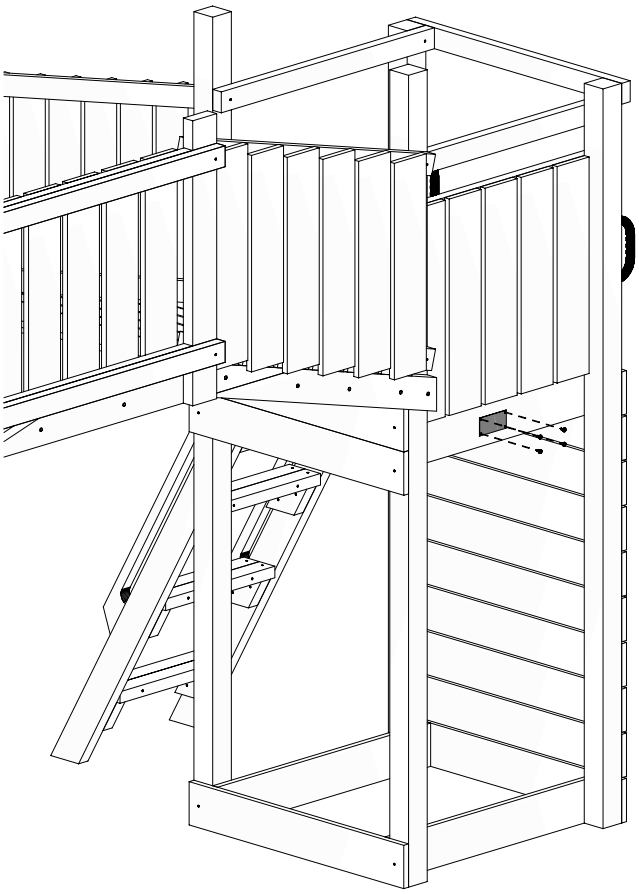

W20 x4
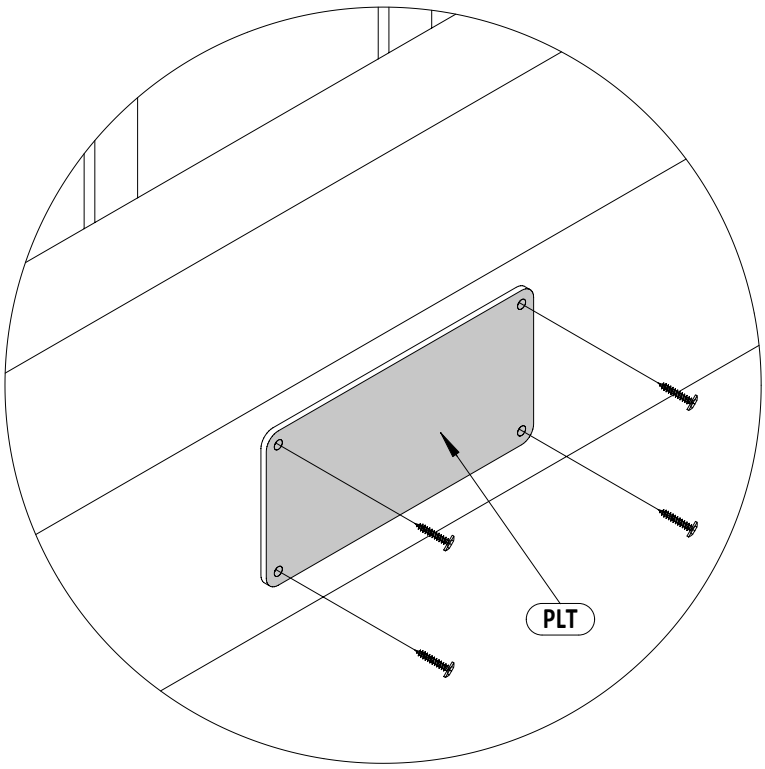
29