PLAYGROUND
FORTRESS

(460 x 200 x h310cm)

003_03160_19102015

INSTALLATION INSTRUCTIONS

PLAC ZABAW
FORTRESS

(460 x 200 x h310cm)

003_03160_19102015

INSTRUKCJA MONTAŻU

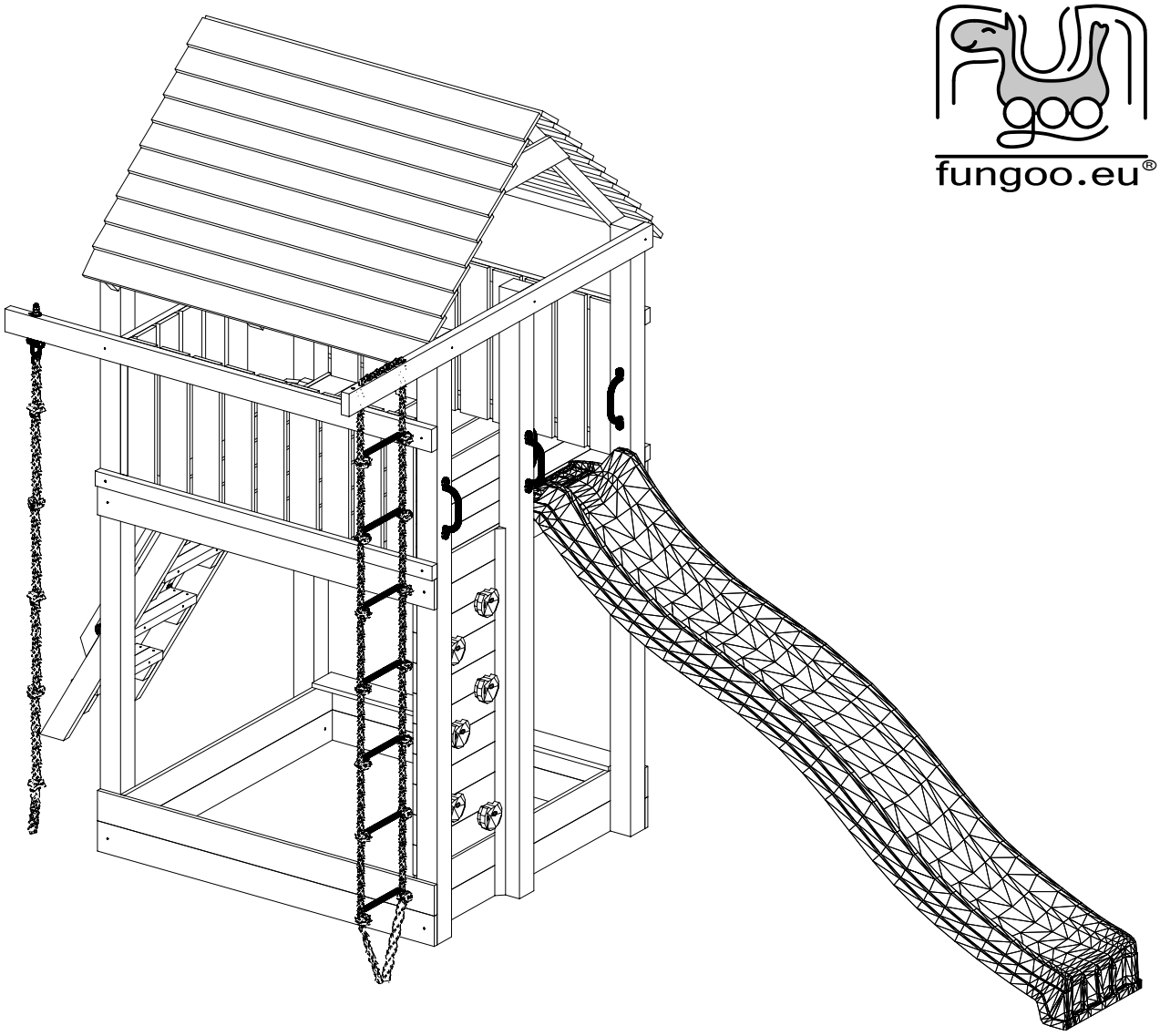

WARNINGS!

Only for home use.

Dedicated for external use only.

Dedicated for children over 3 years old.

Risk of falling down and/or hitting.

Maximum user weight is up to 50 kg.

Maximum number of users staying on the playground at the same time: 9.

OSTRZEŻENIA!

Tylko do użytku domowego.

Przeznaczony do użytku na zewnątrz.

Przeznaczony dla dzieci powyżej 3 roku życia.

Niebezpieczeństwo upadku i/lub uderzenia.

Maksymalna waga użytkownika to 50 kg.

Maksymalna liczba użytkowników przebywających na placu zabaw w tym samym czasie: 9.

W80 x147

W40 x287

W20 x10

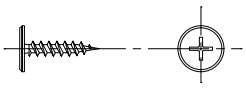

T80 x41

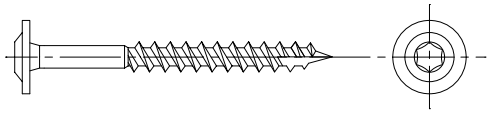

T60 x40

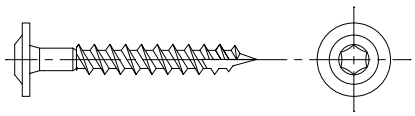

S50 x4

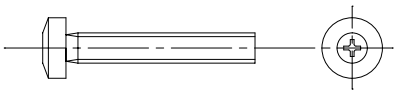

S30 x12

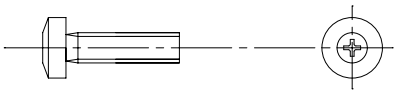

L11 x16

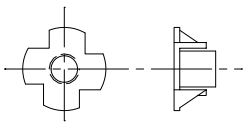

P17 x12

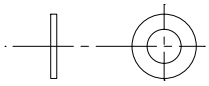

P15 x12

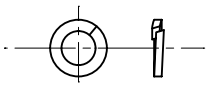

OS1 x41

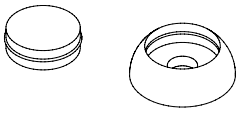

Ø3
00239
x1

Ø5,5
01372
x1

Ø10
00188
x1

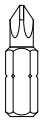

PH3
00068
x1

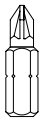

PZ2
00241
x1

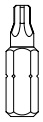

TX25
00190
x1

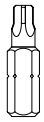

TX30
00316
x1

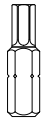

TX40
00242
x1

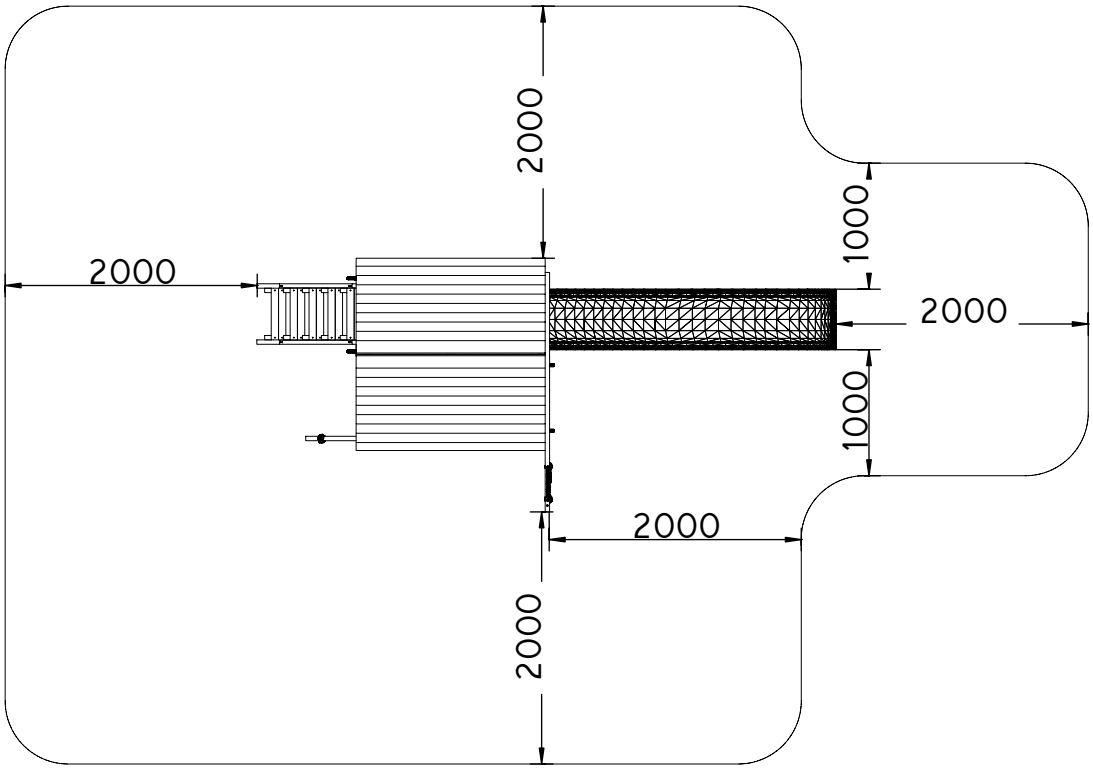

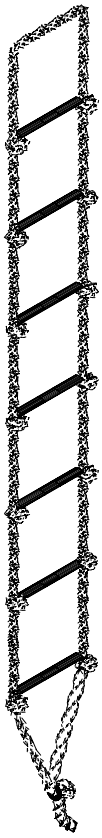

DR x 1
00926

LI x 1
00059

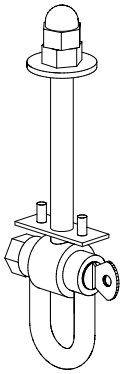

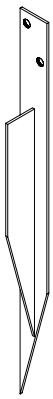

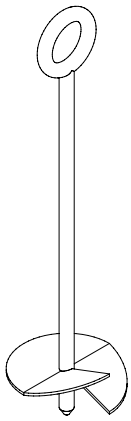

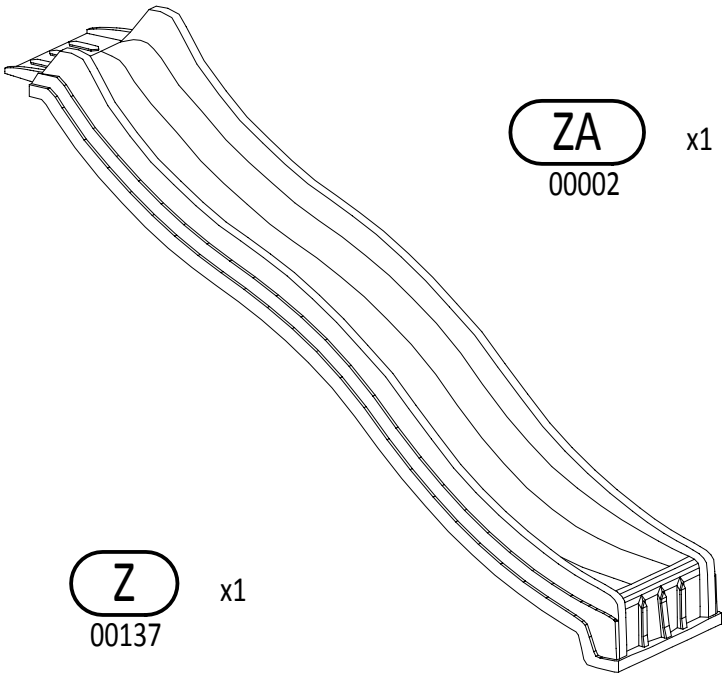

ZA x1
00002

TA x2
00465

MG x4
00140

KT x2
00141

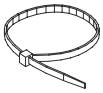

Z x1
00137

UC x6
00090

OP x2
00112

SW x6
00246

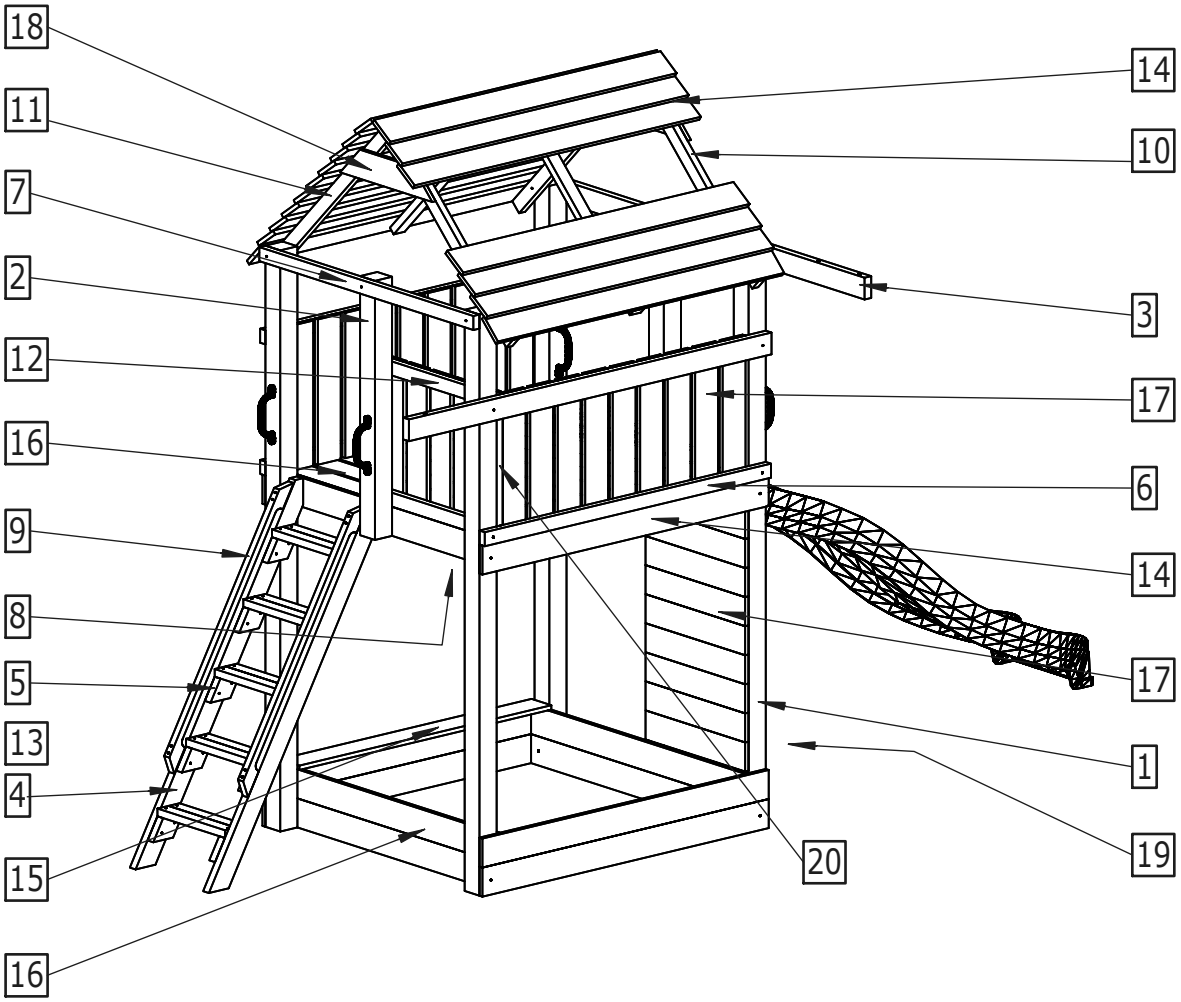
18
11
7
2
12
16
9
8
5
13
4
15
16
14
10
3
17
6
14
17
1
19
20

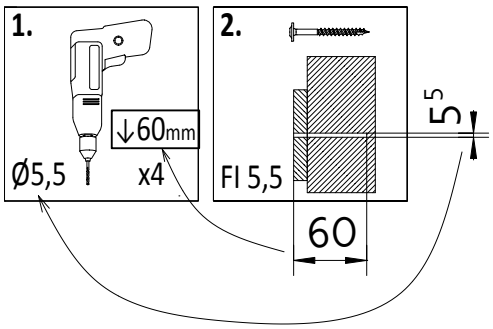
1.
↓60mm
Ø5,5
x4
2.
Fl 5,5
5
60

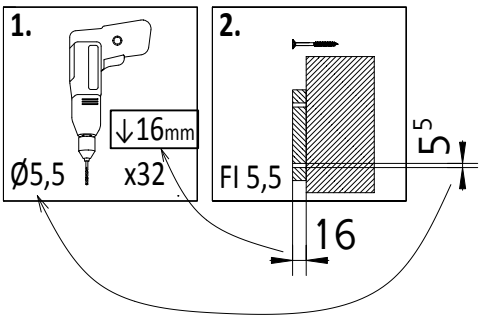
1.
↓16mm
Ø5,5
x32
2.
Fl 5,5
5
16

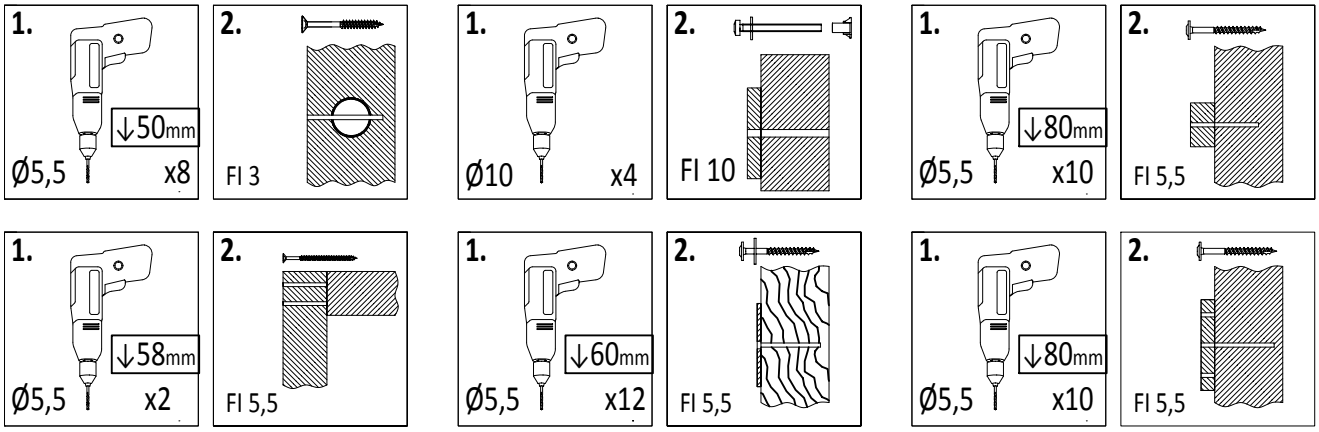
1.
↓50mm
Ø5,5
x8
2.
Fl 3
1.
Ø10
x4
2.
Fl 10
1.
↓80mm
Ø5,5
x10
2.
Fl 5,5
1.
↓58mm
Ø5,5
x2
2.
Fl 5,5
1.
↓60mm
Ø5,5
x12
2.
Fl 5,5
1.
↓80mm
Ø5,5
x10
2.
Fl 5,5

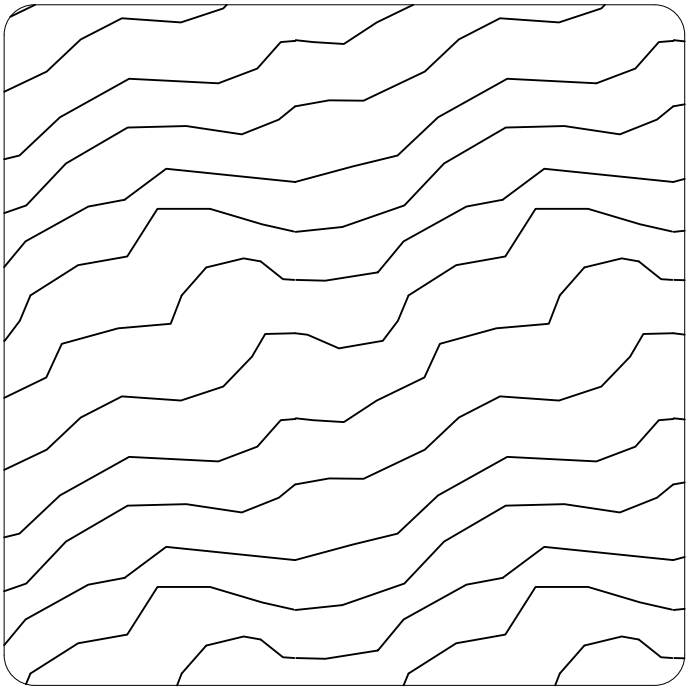

9 x 9 cm

Lp.	Wymiary [mm]	szt.
1	90x90x2400mm	5
2	90x90x1070mm	1

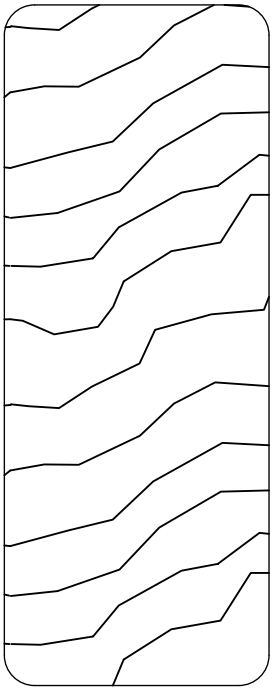

3,5 x 9,0 cm

Lp.	Wymiary [mm]	szt.
3a	35x90x1900mm	1
3b	35x90x1900mm	1
4a	35x90x1695mm	2
5a	35x90x156mm	10

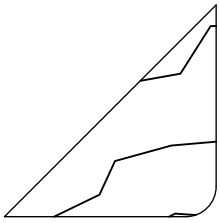

2,8 x 2,8 cm

Lp.	Wymiary [mm]	szt.
19	28x28x1450mm	2

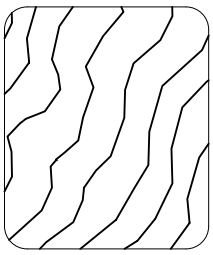

2,7 x 3,2 cm

Lp.	Wymiary [mm]	szt.
20a	27x32x484mm	2

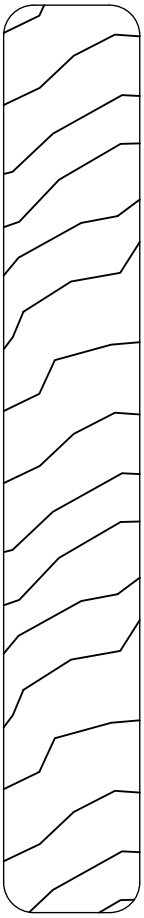

1,8 x 12,0 cm

Lp.	Wymiary [mm]	szt.
14	18x120x1500mm	22
14a	18x120x1500mm	4
15	18x120x1320mm	1
16	18x120x1300mm	12
16a	18x120x1300mm	4
17	18x120x600mm	32
18	18x120x560mm	2

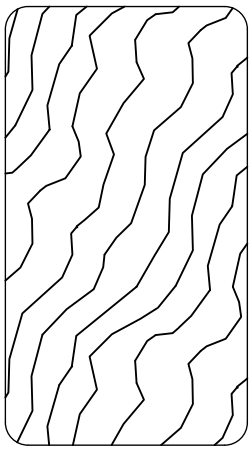

3,2 x 5,8 cm

Lp.	Wymiary [mm]	szt.
6a	32x58x1500mm	3
7a	32x58x1300mm	1
8	32x58x1284mm	3
9a	32x58x1250mm	2
10a	32x58x1060mm	2
10b	32x58x1060mm	1
11	32x58x1000mm	1
11a	32x58x1000mm	2
12a	32x58x725mm	2
13a	32x58x410mm	5
13b	32x58x410mm	5

1

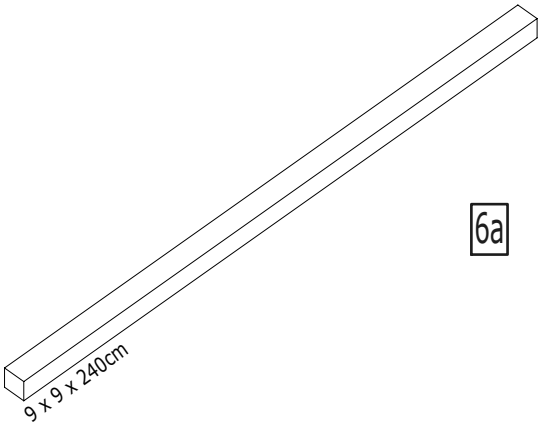

2

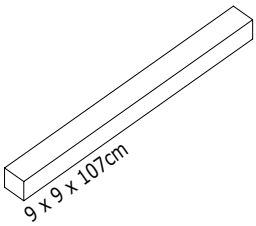

3a

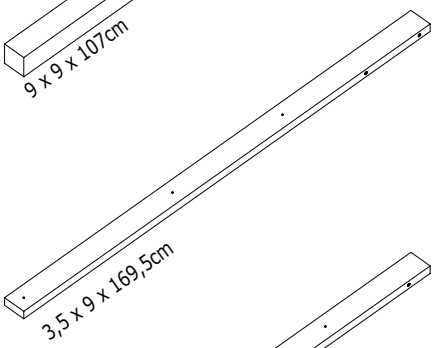

3b

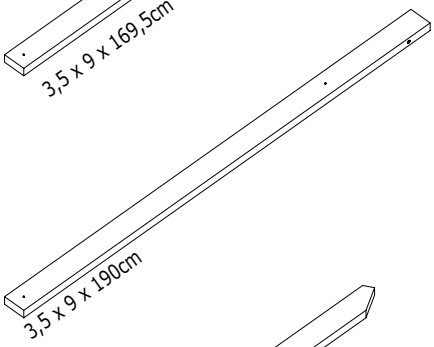

4a

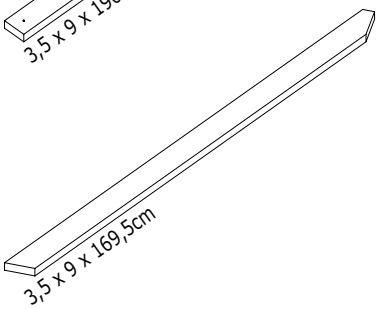

5a

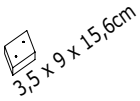

6a

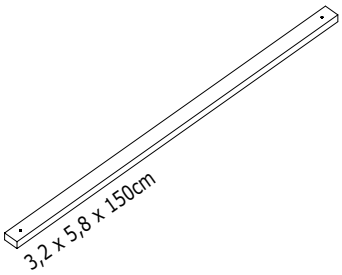

7a

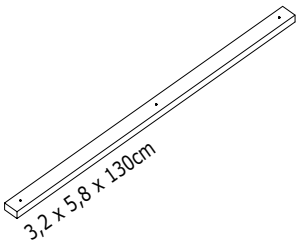

8

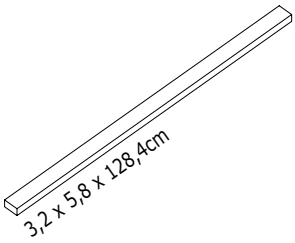

9a

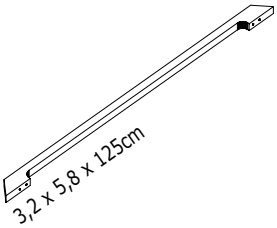

10a

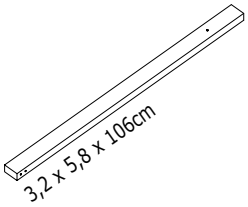

10b

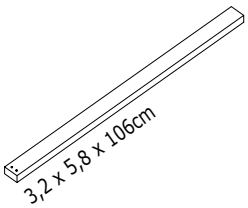

11

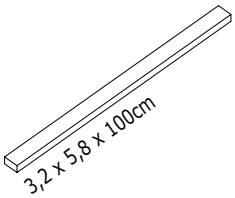

11a

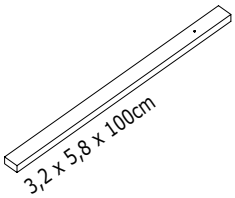

12a

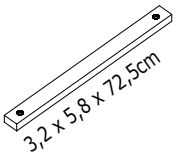

13a

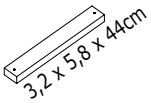

13b

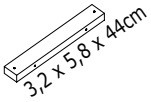

14

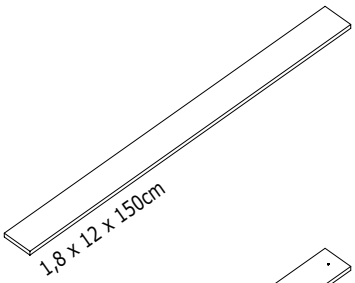

14a

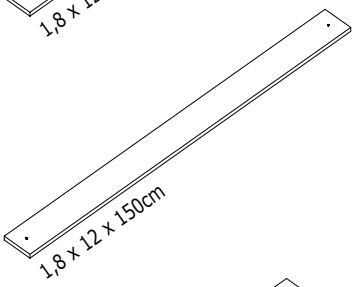

15

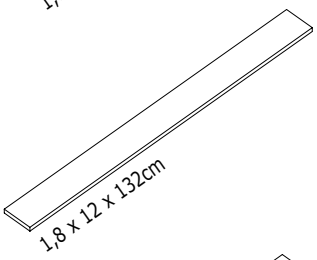

16

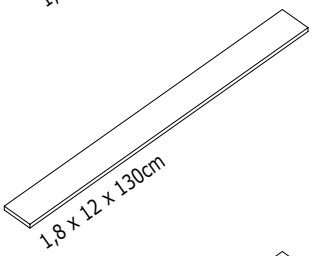

16a

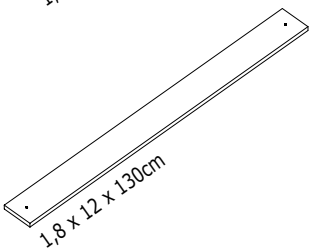

17

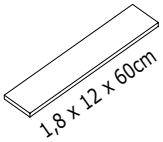

18

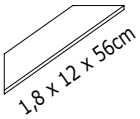

19

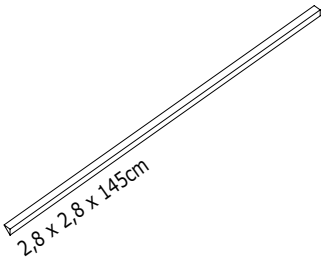

20a

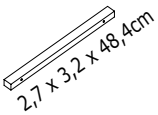

01

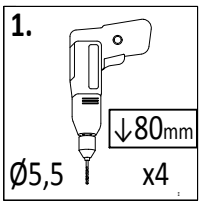

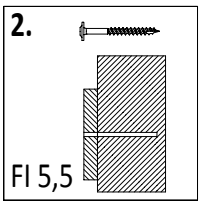

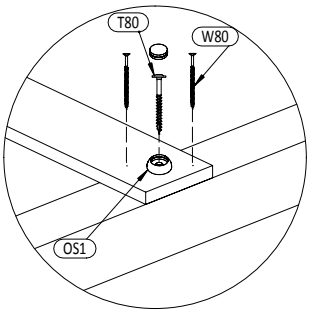

1 9,0x9,0x240cm x2

14a 1,8x12,0x150cm x2

14 1,8x12,0x150cm x1

2x

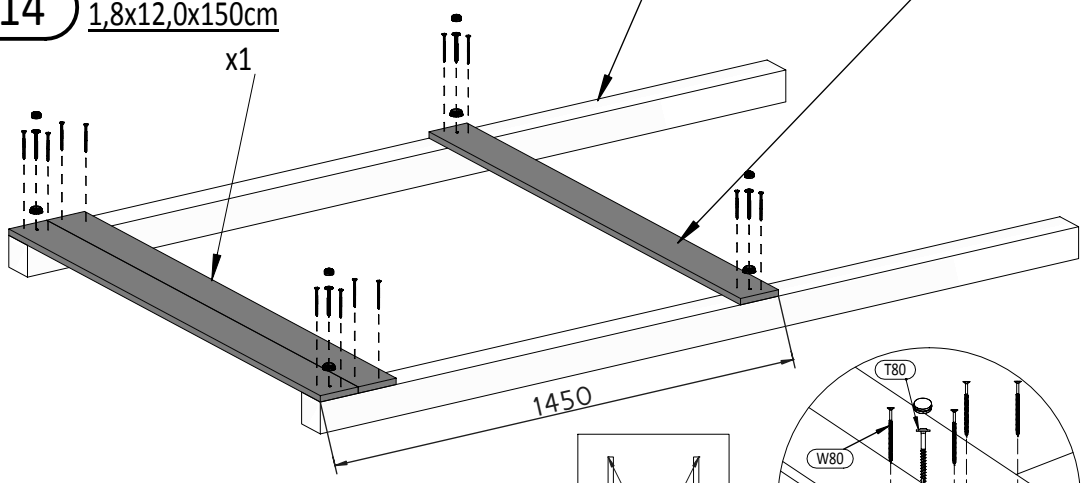

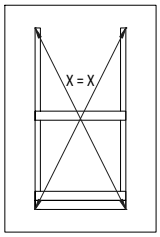

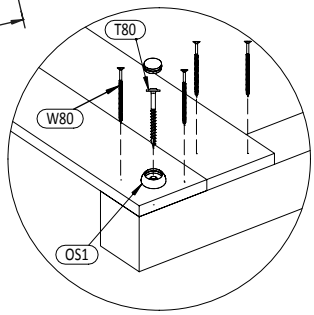

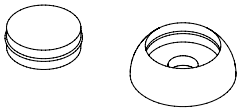

OS1 x4*2 = 8

W80 x12*2 = 24

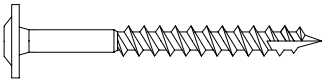

T80 x4*2 = 8

02

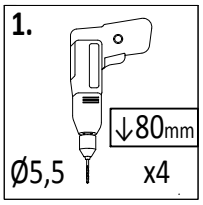

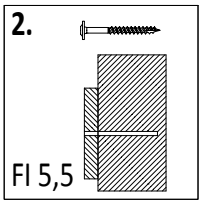

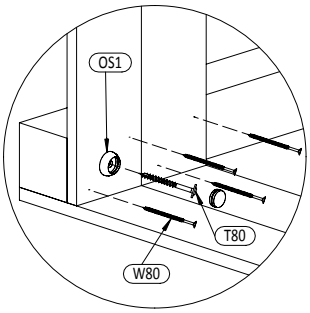

16 1,8x12,0x130cm x2

16a 1,8x12,0x130cm x4

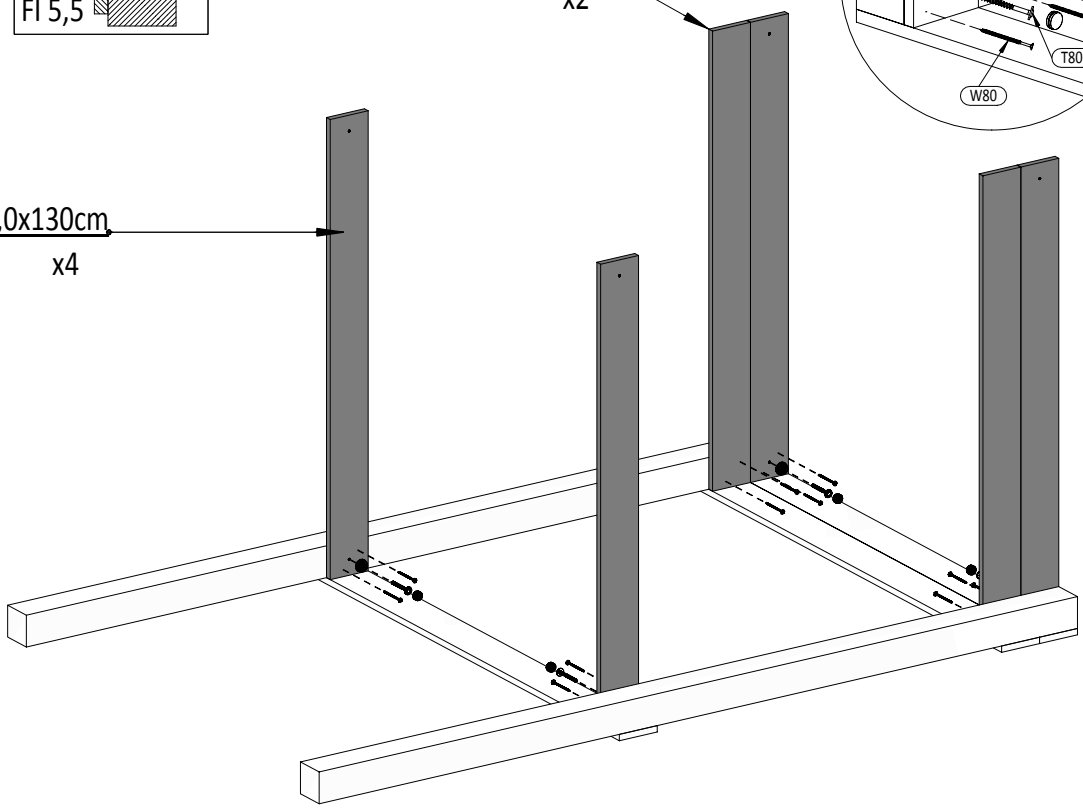

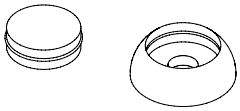

OS1 x4

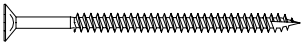

W80 x12

T80 x4

Zgodne z normą PN-EN 71 stosuj zalecenia producenta odnośnie odległości oraz metody mocowania poszczególnych elementów

In compliance with the standard PN-EN 71, apply guidelines of the producer in relation to distances and methods of fastening individual elements

03

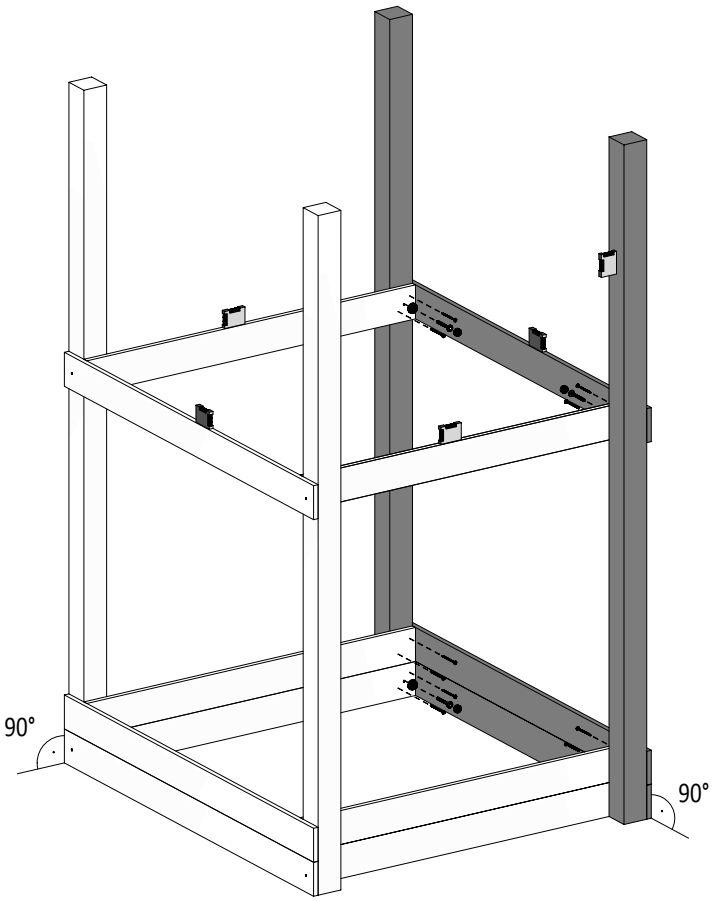
90°
90°

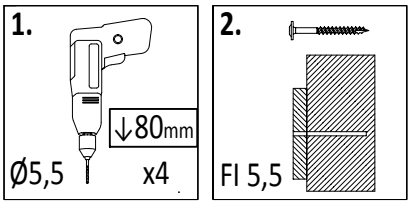
1.
↓80mm
Ø5,5
x4
2.
Fl 5,5

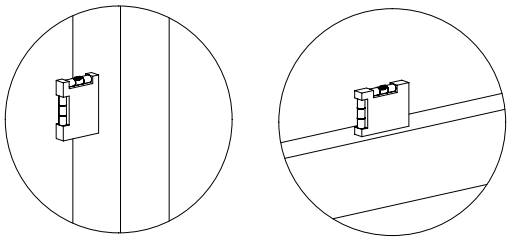

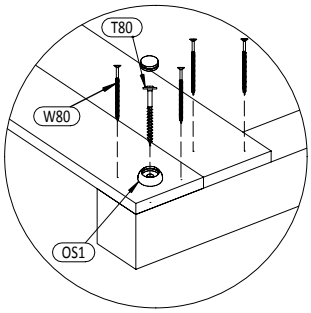
T80
W80
OS1

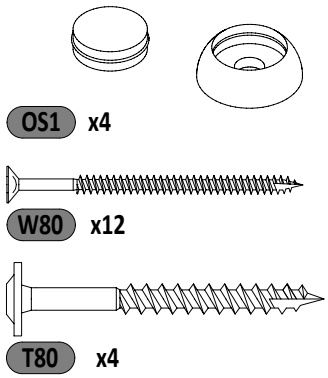
OS1 x4
W80 x12
T80 x4

04

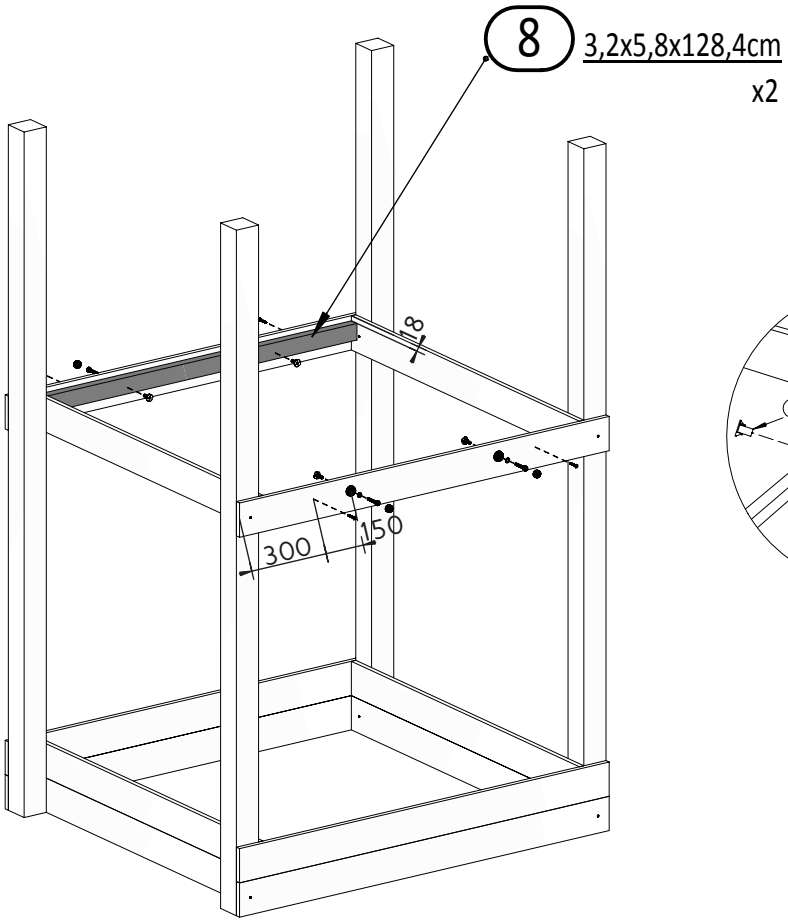
8
3,2x5,8x128,4cm
x2
8
300
150

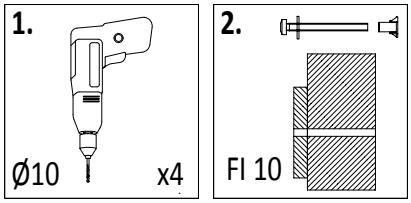
1.
Ø10
x4
2.
Fl 10

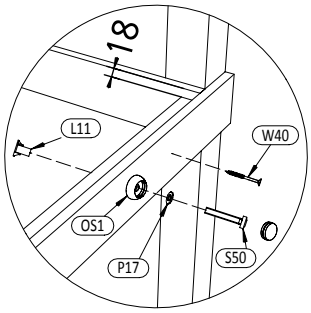
18
L11
W40
OS1
P17
S50

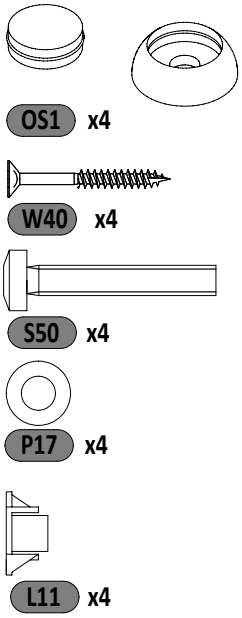
OS1 x4
W40 x4
S50 x4
P17 x4
L11 x4

05

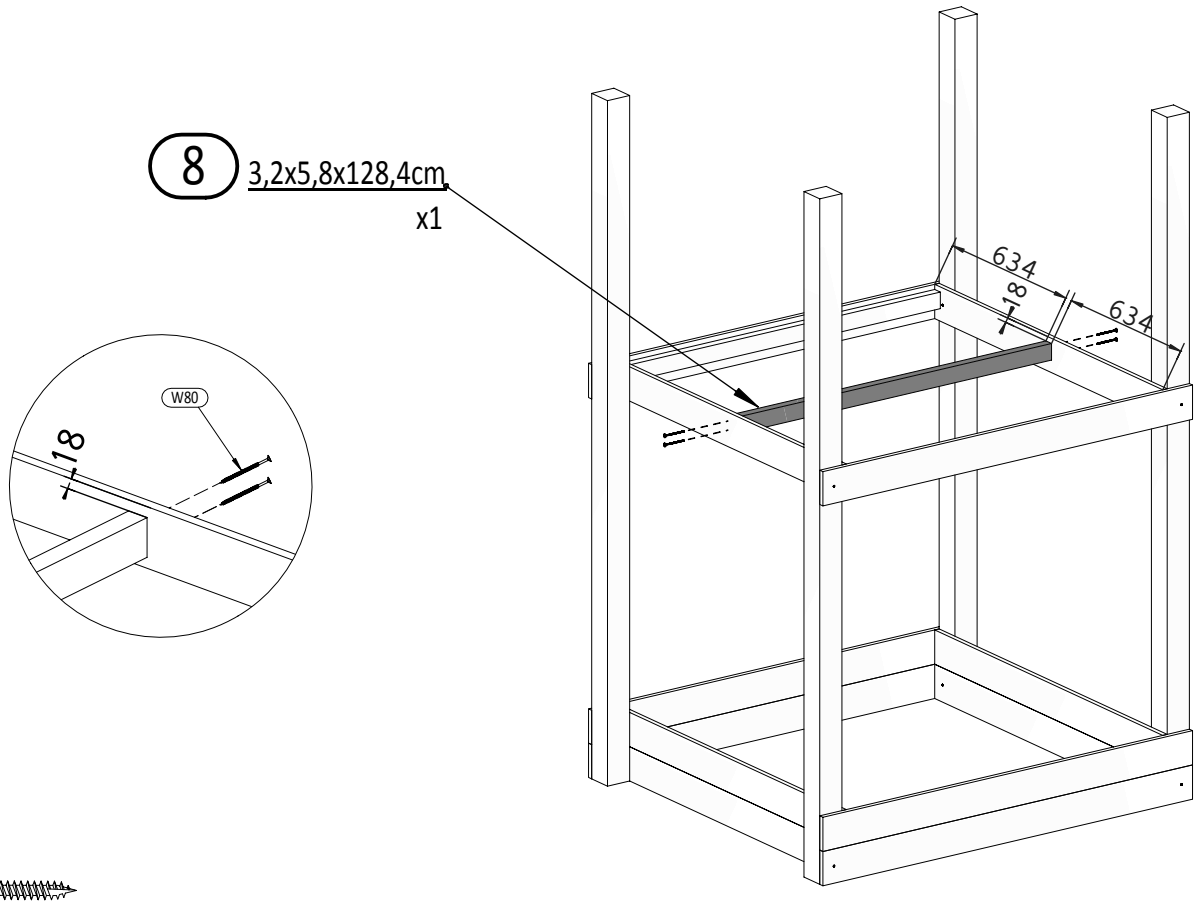

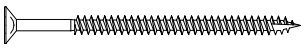

W80 x4

06

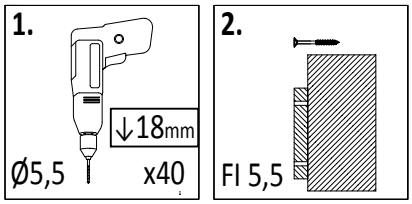

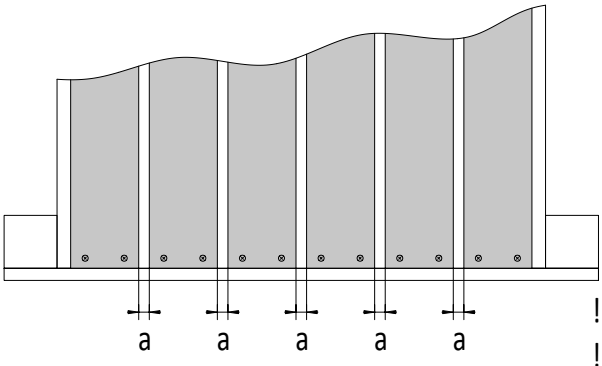

!!!min 13mm< **a** <!!!max 16mm

!!!min 14mm
!!!max 16mm
(14)x6
(0)x3

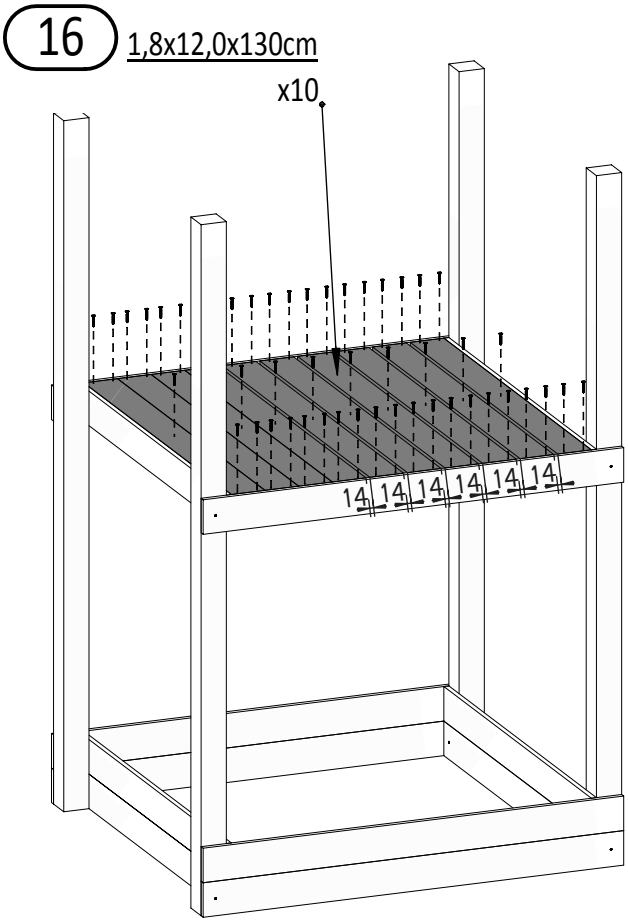

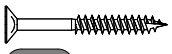

W40 x50

Zgodne z normą PN-EN 71 stosuj zalecenia producenta odnośnie odległości oraz metody mocowania poszczególnych elementów

In compliance with the standard PN-EN 71, apply guidelines of the producer in relation to distances and methods of fastening individual elements

07

3a 3,2x5,8x190cm
x1

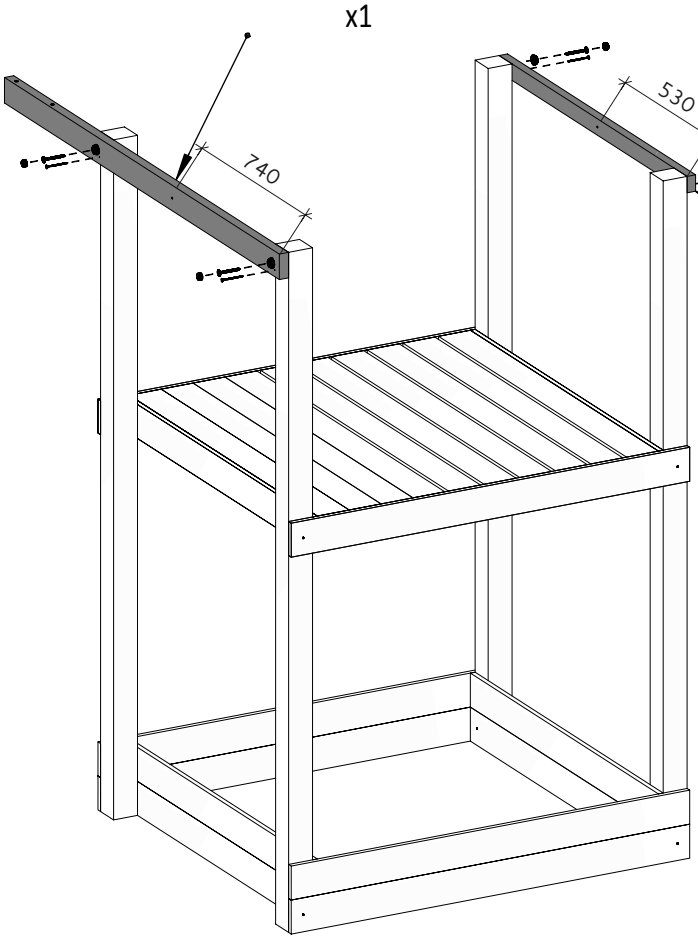

7a 3,2x5,8x130cm
x1

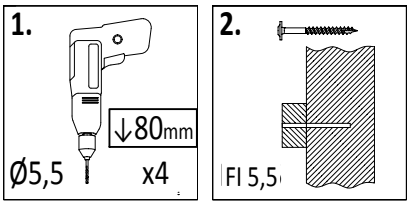

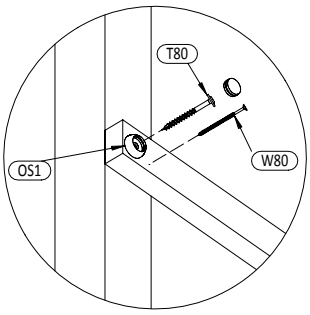

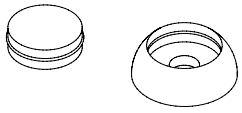

OS1 x4

W80 x4

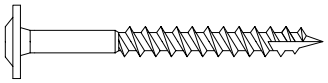

T80 x4

08

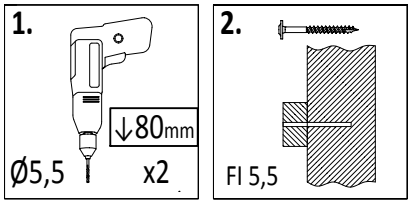

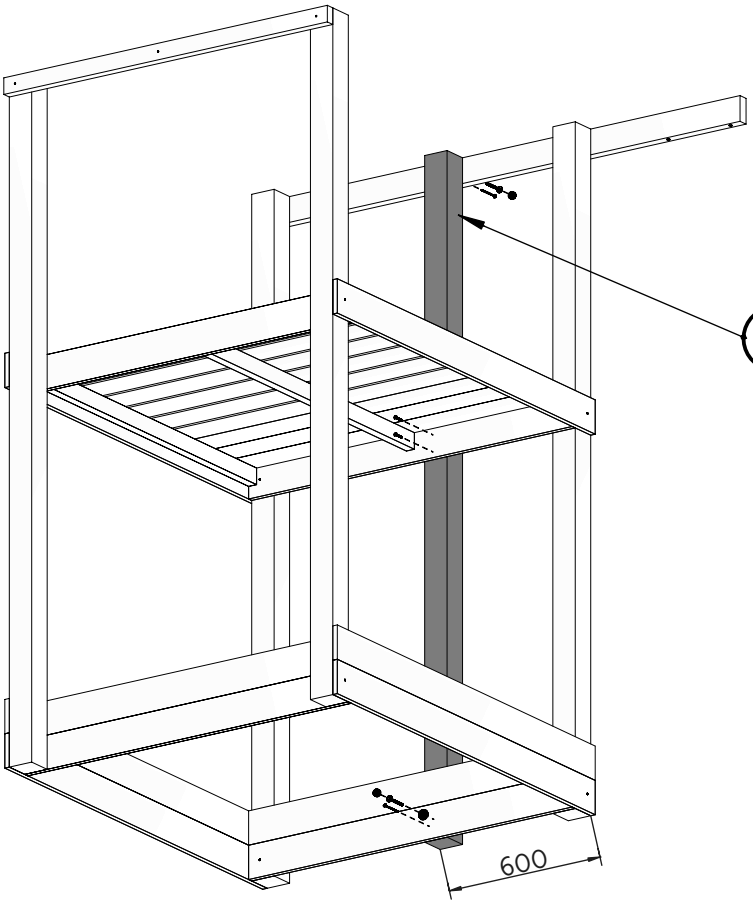

1 9,0x9,0x240cm
x1

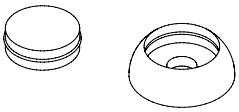

OS1 x2

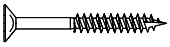

W40 x2

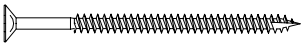

W80 x2

T80 x2

09

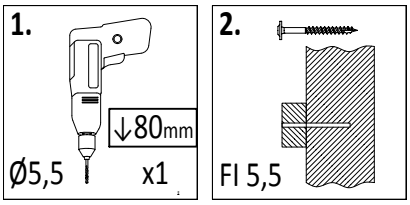

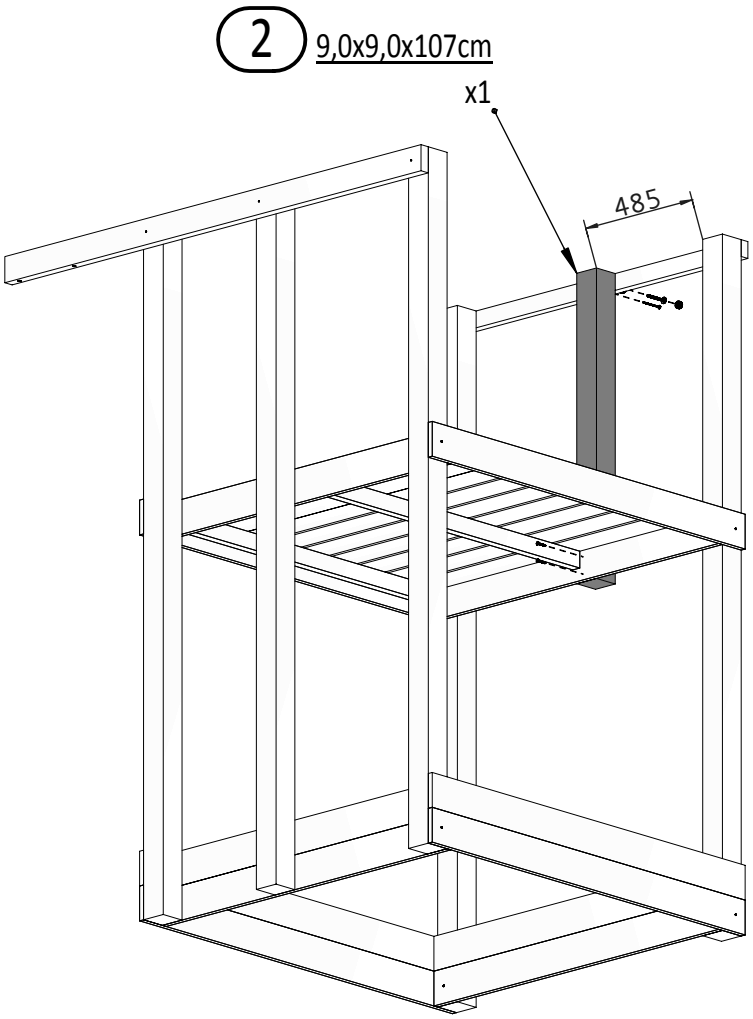

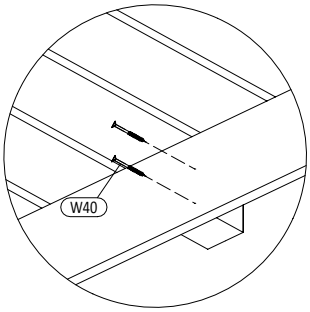

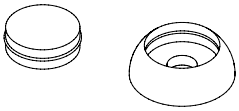

OS1 x1

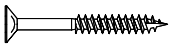

W40 x2

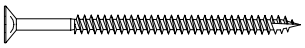

W80 x1

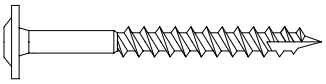

T80 x1

10

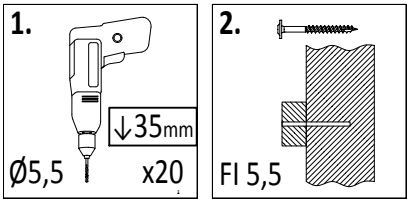

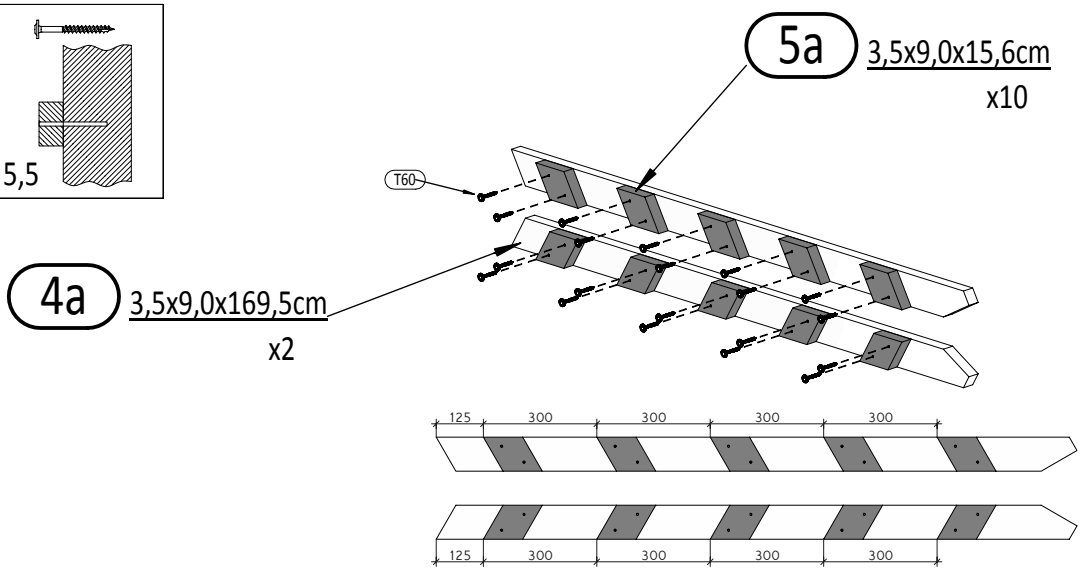

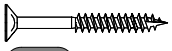

W40 x10

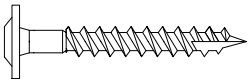

T60 x20

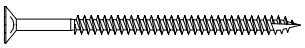

W80 x20

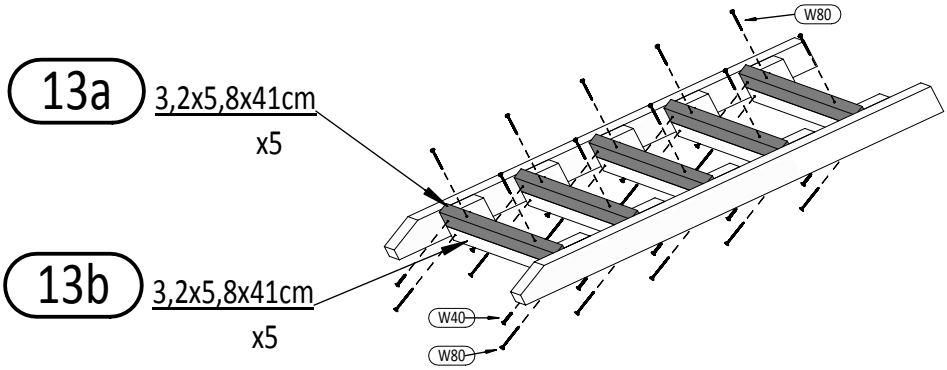

Zgodne z normą PN-EN 71 stosuj zalecenia producenta odnośnie odległości oraz metody mocowania poszczególnych elementów

In compliance with the standard PN-EN 71, apply guidelines of the producer in relation to distances and methods of fastening individual elements

11

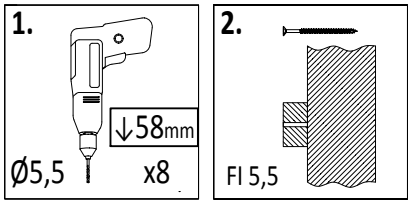

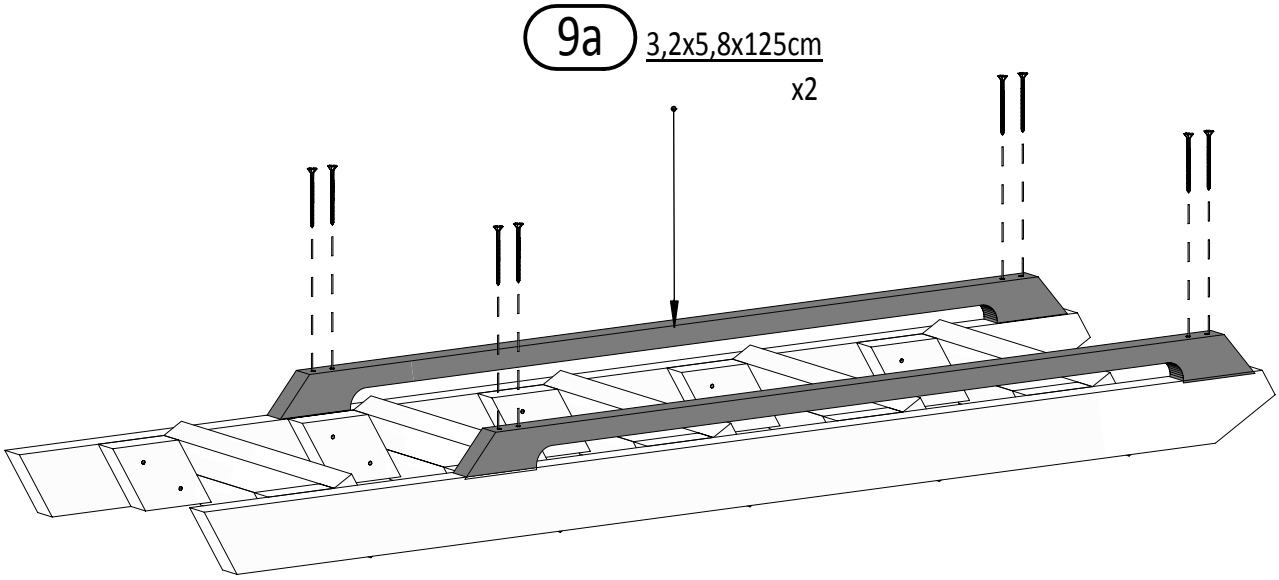

W80 x8

12

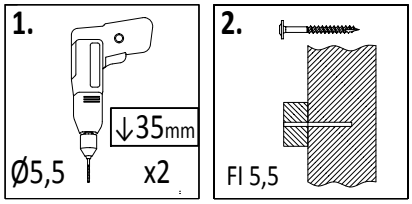

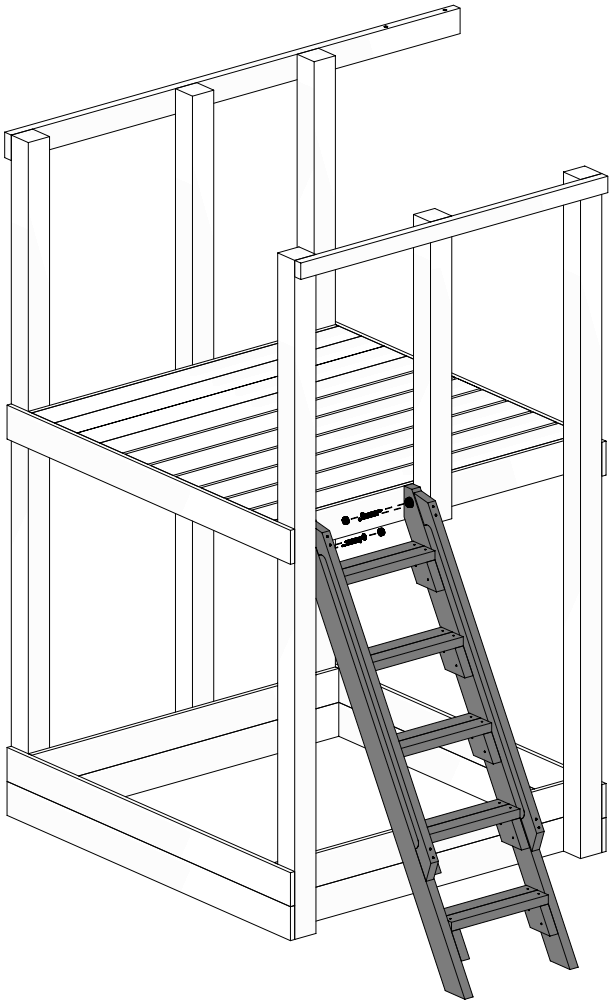

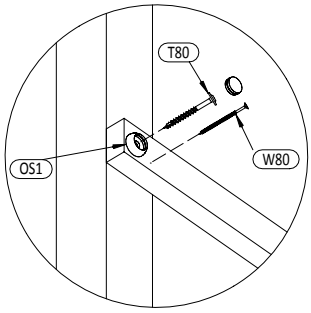

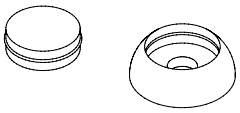

OS1 x2

W80 x2

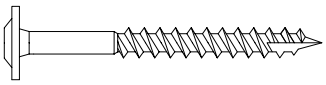

T80 x2

13

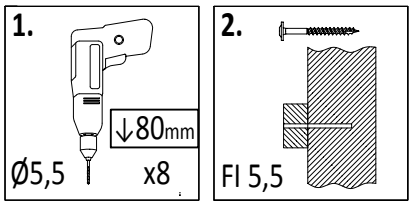

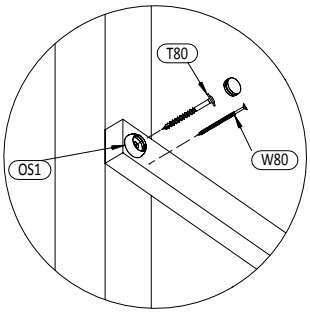

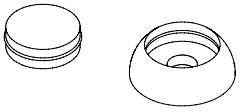

OS1 x8

W80 x8

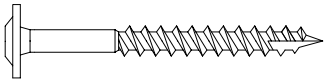

T80 x8

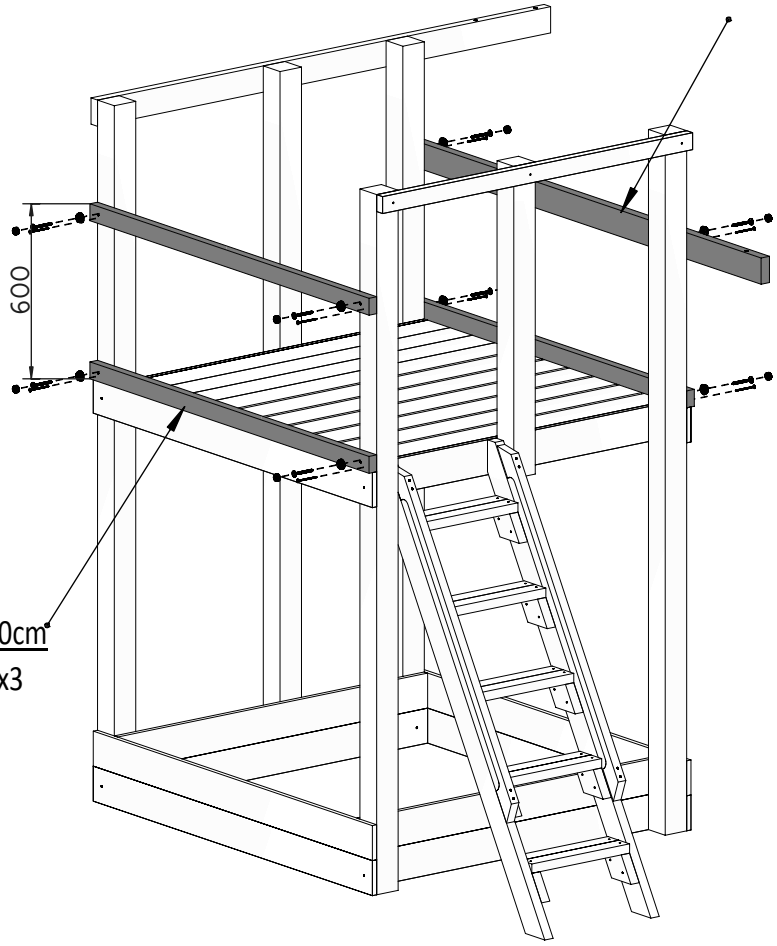

14

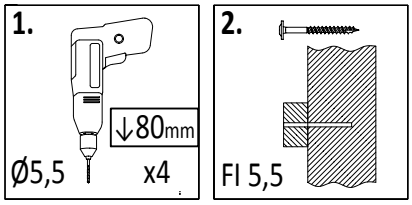

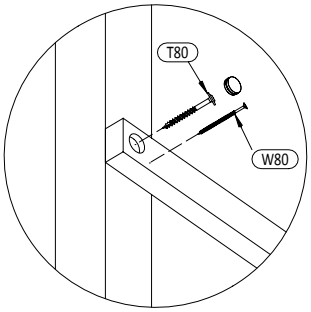

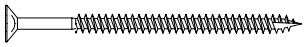

W80 x4

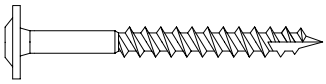

T80 x4

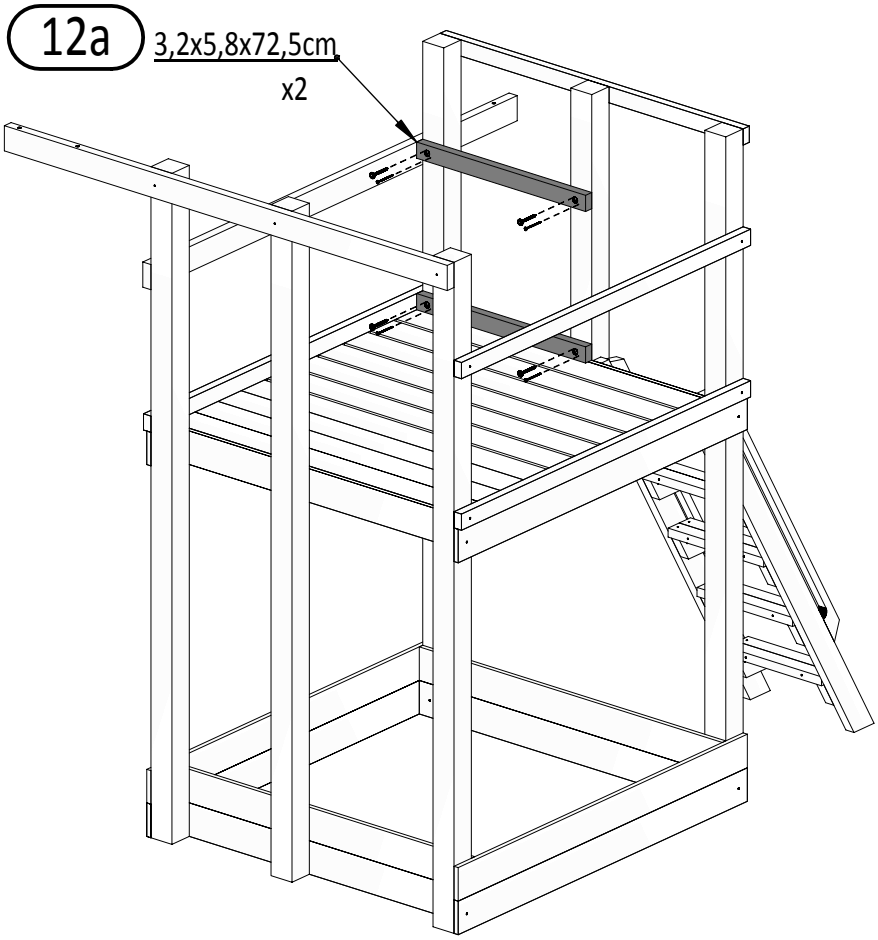

Zgodne z normą PN-EN 71 stosuj zalecenia producenta odnośnie odległości oraz metody mocowania poszczególnych elementów

In compliance with the standard PN-EN 71, apply guidelines of the producer in relation to distances and methods of fastening individual elements

15

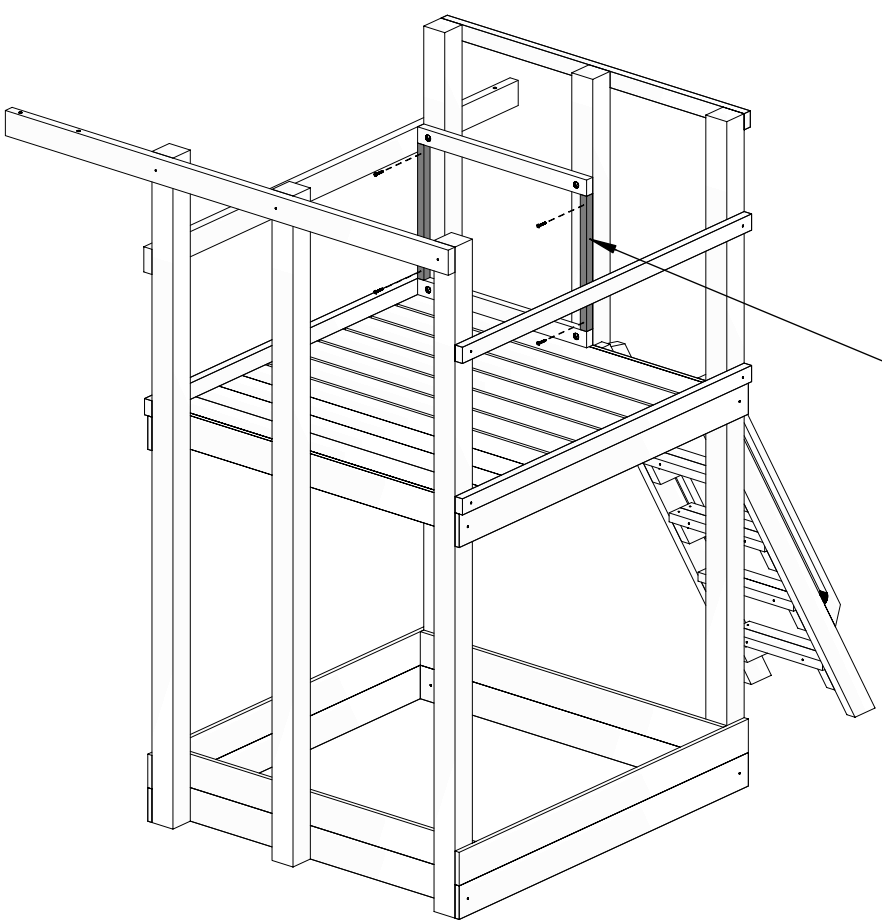

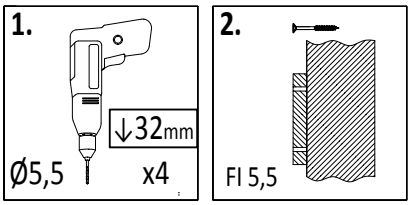

20a 2,7x3,2x48,4
x2

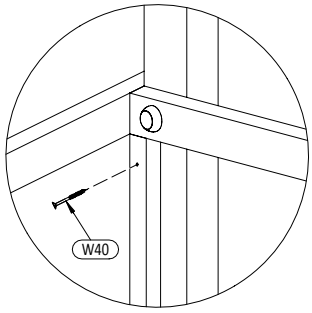

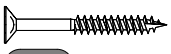

W40 x4

16

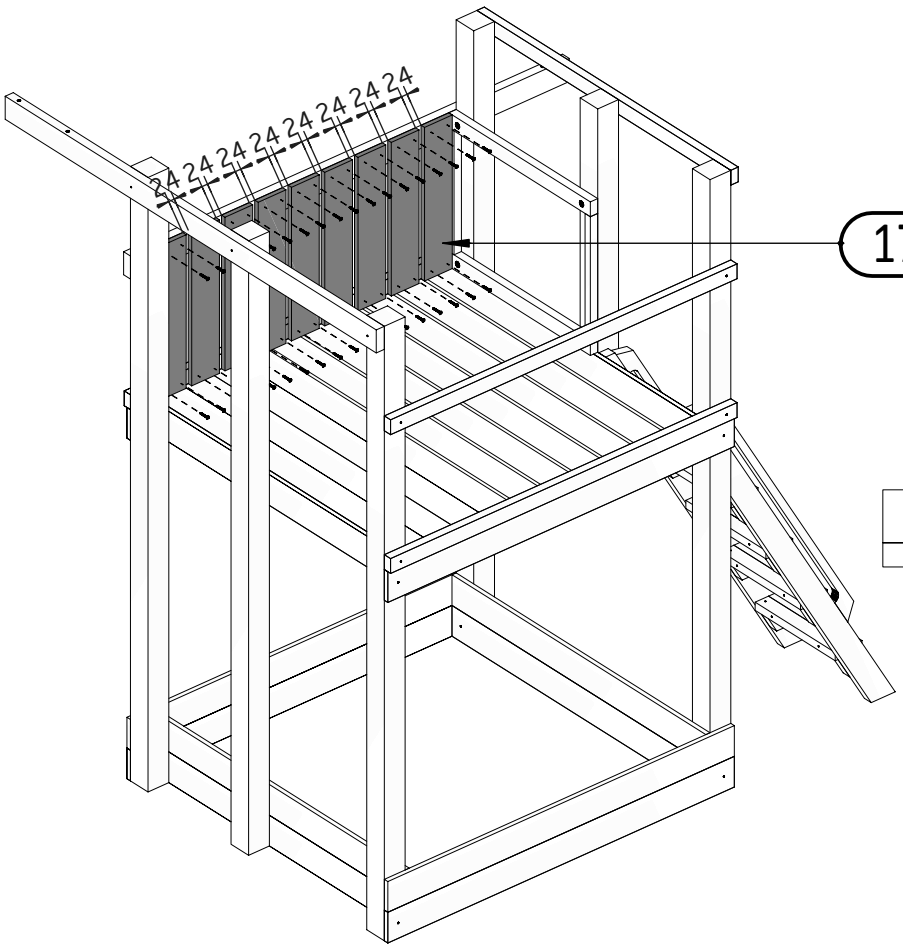

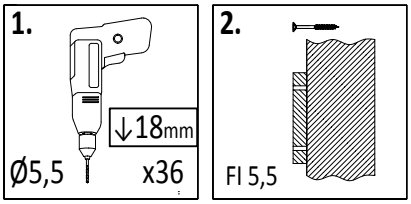

17 1,8x12,0x60cm
x9

!!!max 24mm
(24)x9

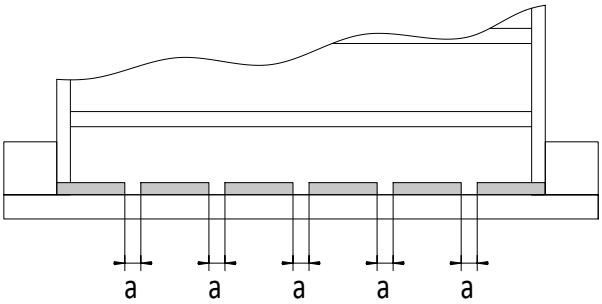

!!!min 13mm< **a** <!!!max 24mm

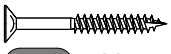

W40 x36

17

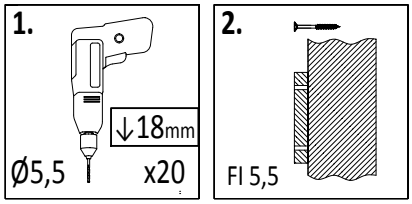

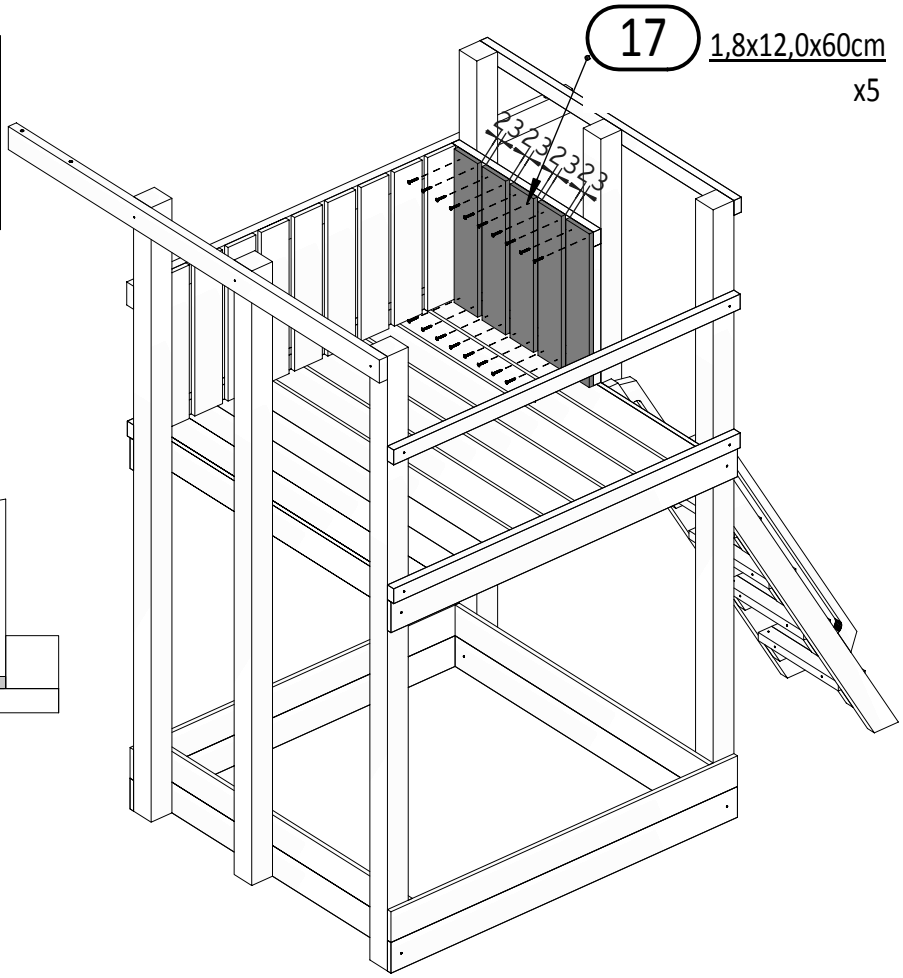

!!!max 23mm
(24)x4

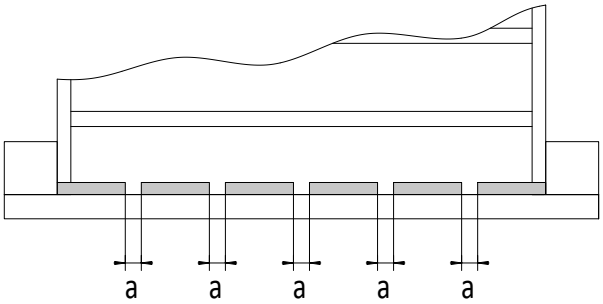

!!!min 13mm< **a** <!!!max 24mm

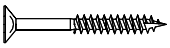

W40 **x20**

18

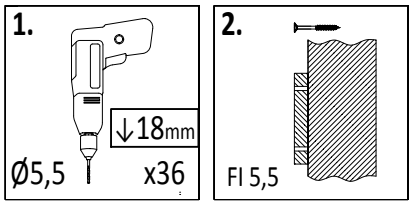

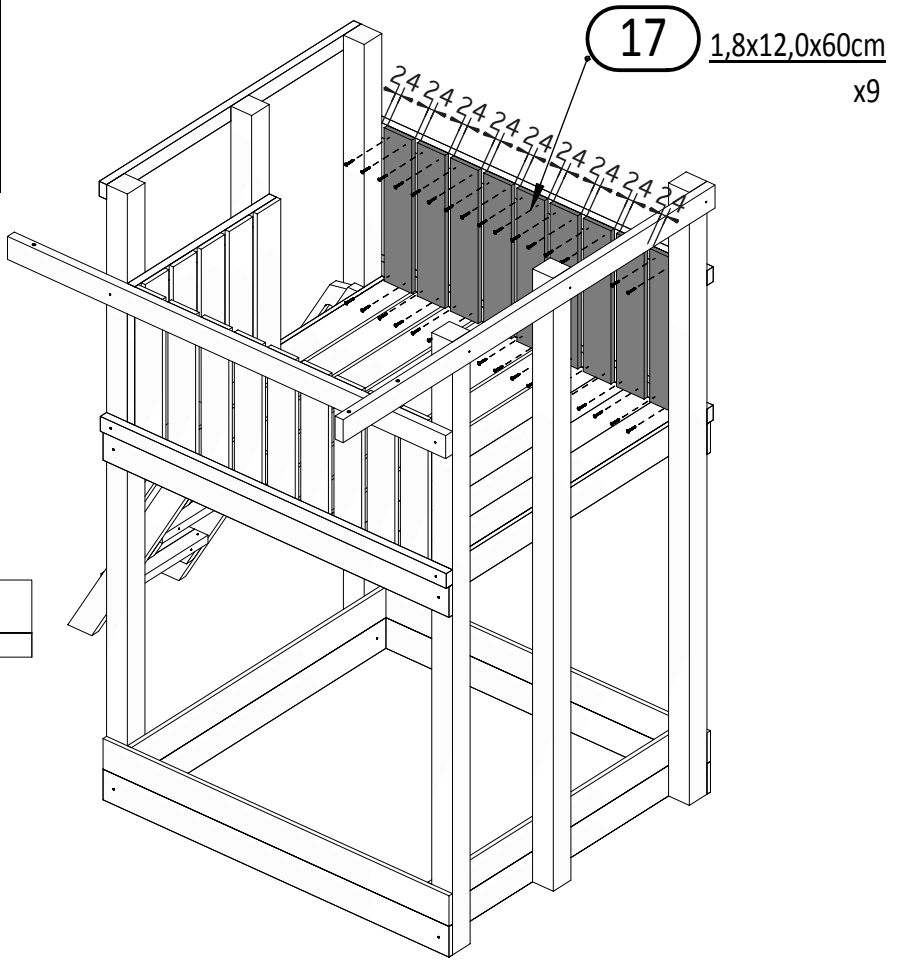

!!!max 24mm
(24)x9

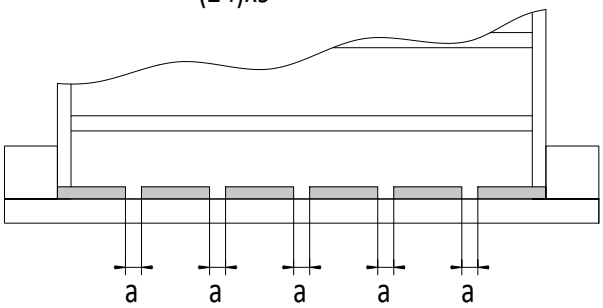

!!!min 13mm< **a** <!!!max 24mm

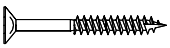

W40 **x36**

Zgodne z normą PN-EN 71 stosuj zalecenia producenta odnośnie odległości oraz metody mocowania poszczególnych elementów

In compliance with the standard PN-EN 71, apply guidelines of the producer in relation to distances and methods of fastening individual elements

19

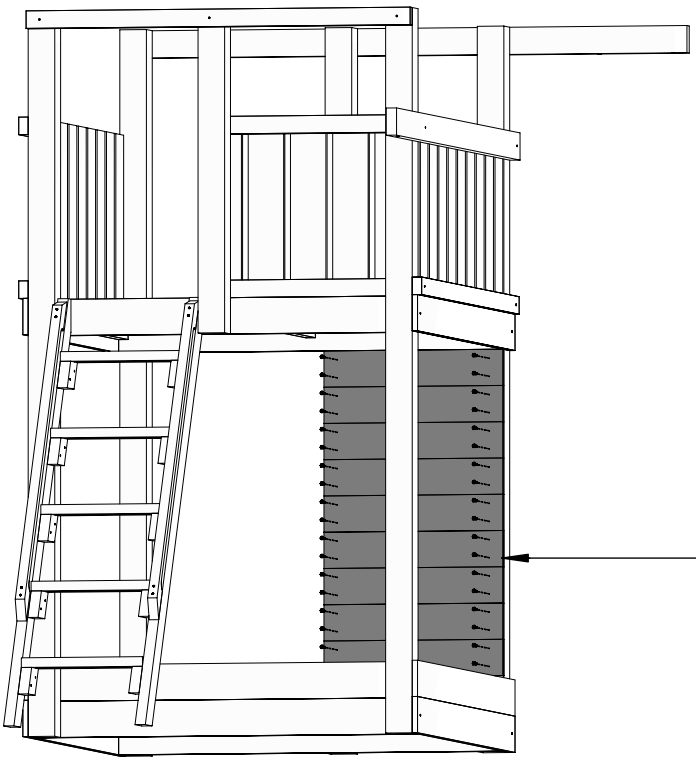

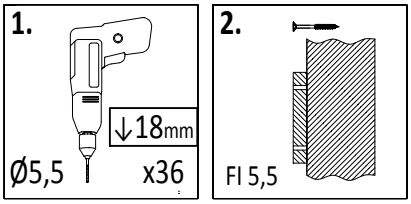

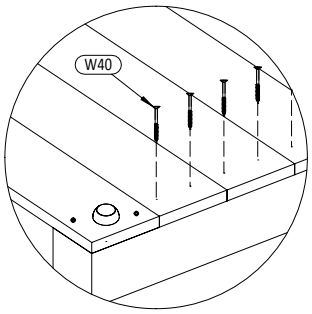

17 1,8x12,0x60cm
x9

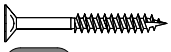

W40 x36

20

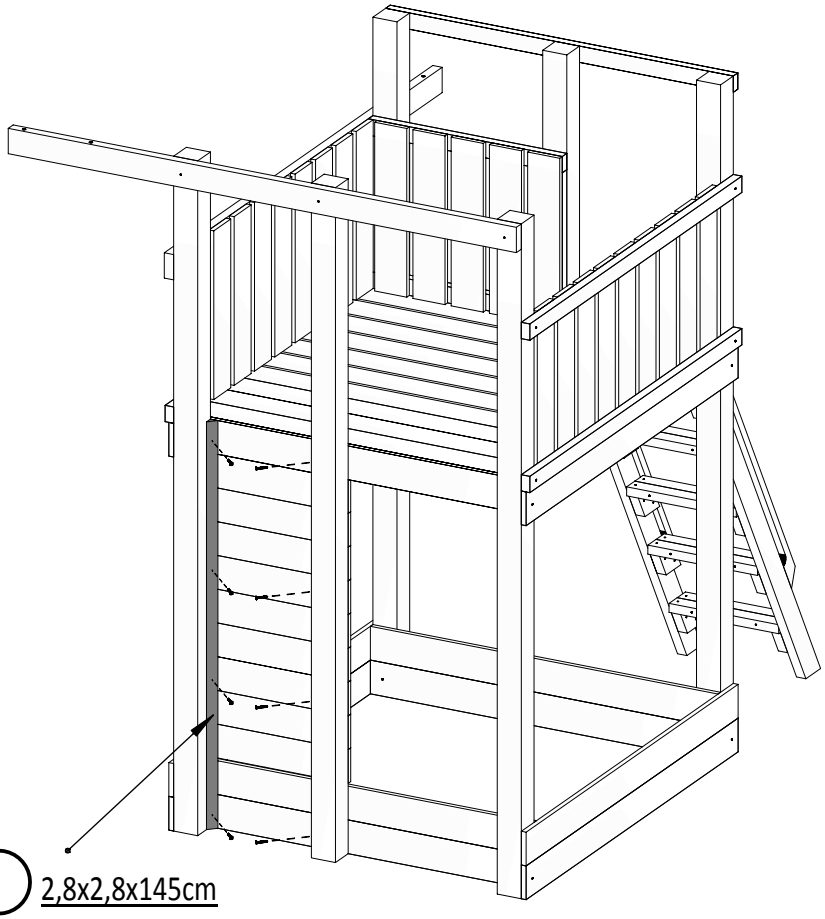

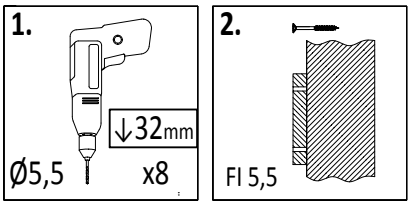

19 2,8x2,8x145cm
x2

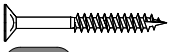

W40 x8

21

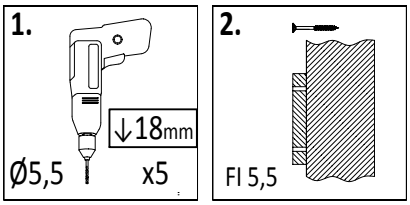

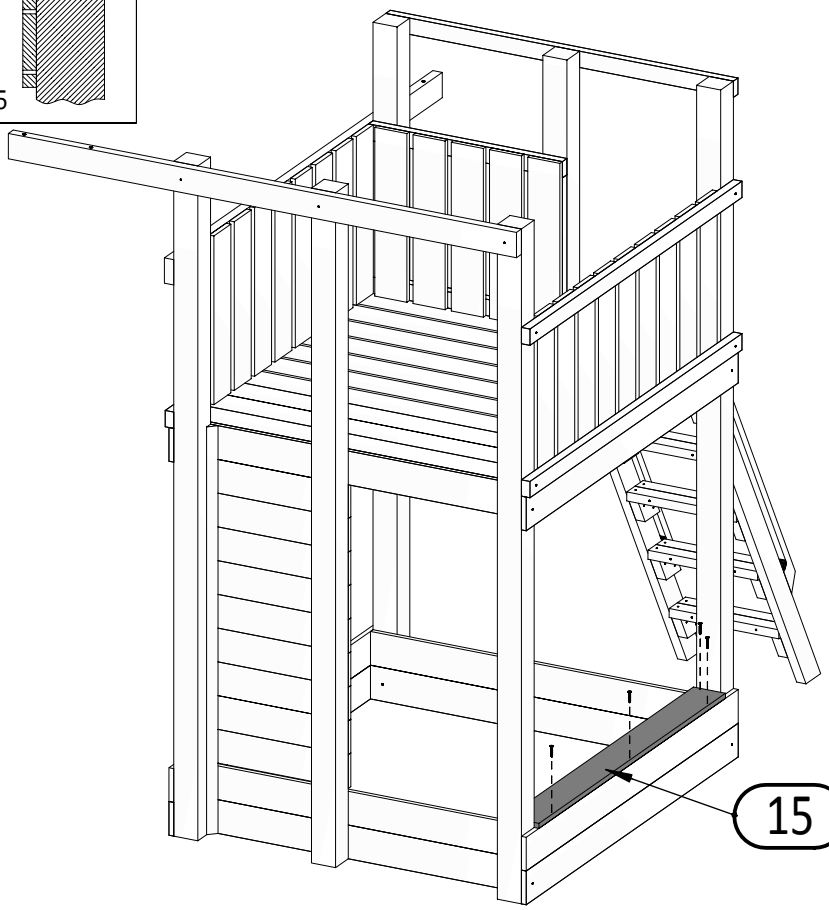

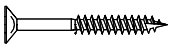

W40 x5

22

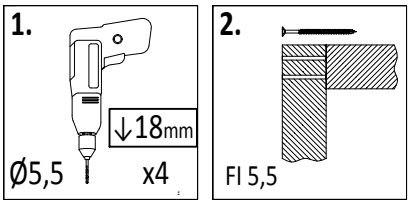

2x

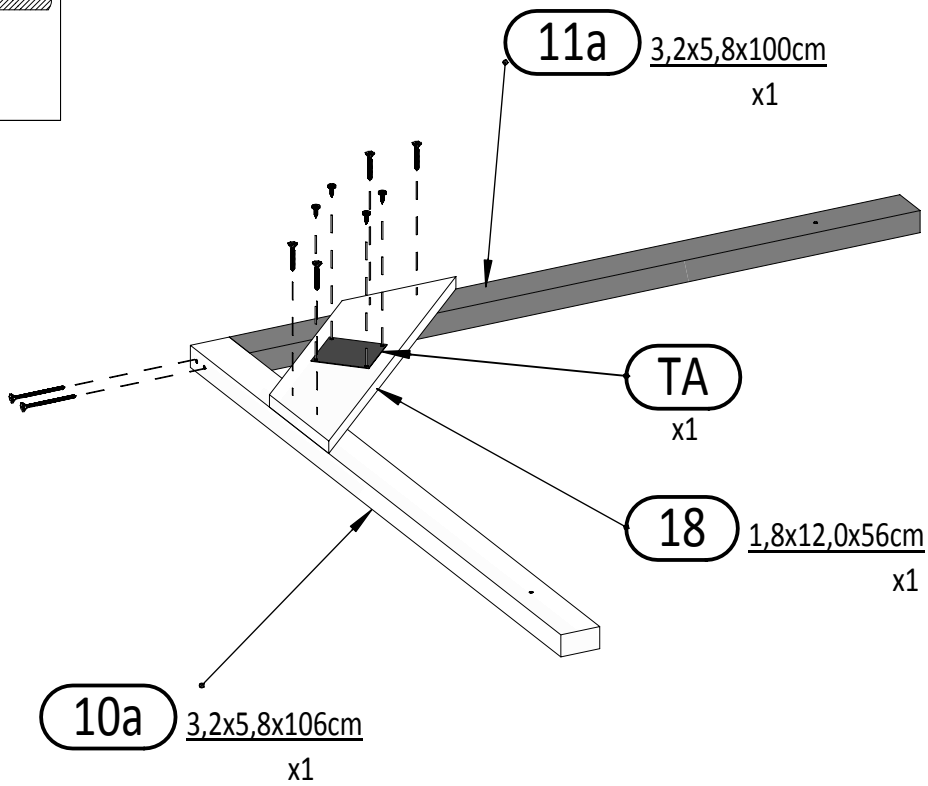

W20 x4*2 = 8

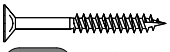

W40 x4*2 = 8

W80 x2*2 = 4

Zgodne z normą PN-EN 71 stosuj zalecenia producenta odnośnie odległości oraz metody mocowania poszczególnych elementów

In compliance with the standard PN-EN 71, apply guidelines of the producer in relation to distances and methods of fastening individual elements

23

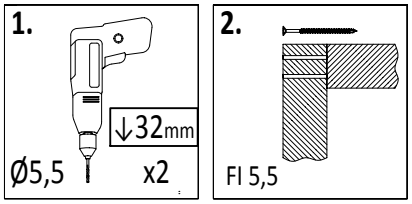
1.
↓32mm
Ø5,5
x2
2.
Fl 5,5

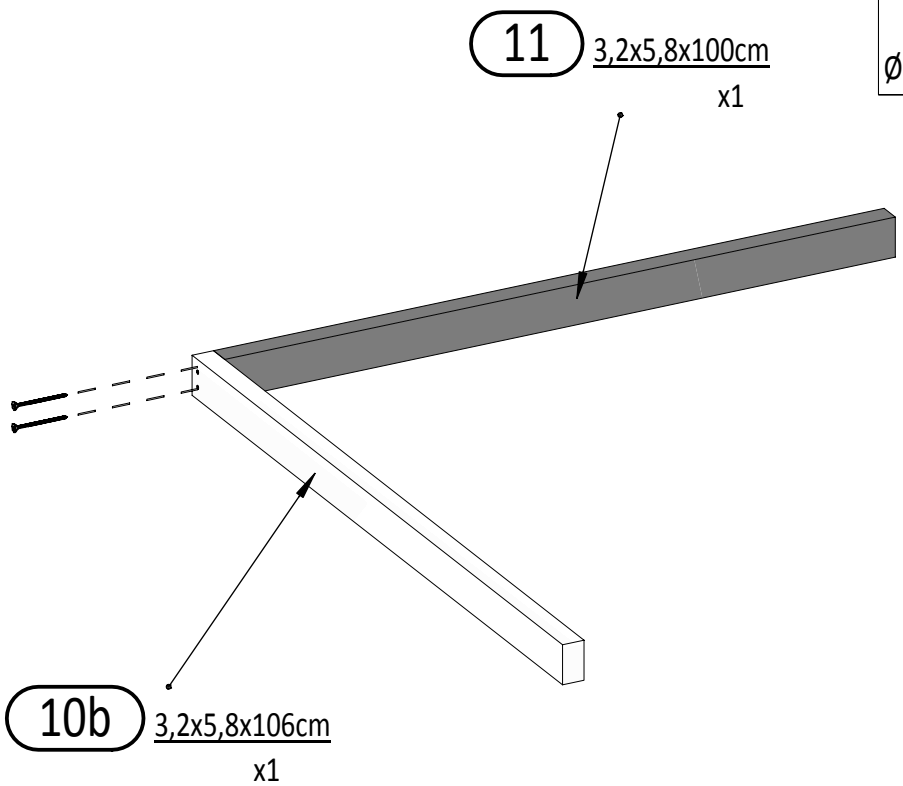
11
3,2x5,8x100cm
x1
10b
3,2x5,8x106cm
x1

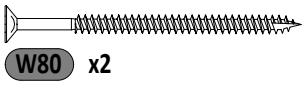
W80
x2

24

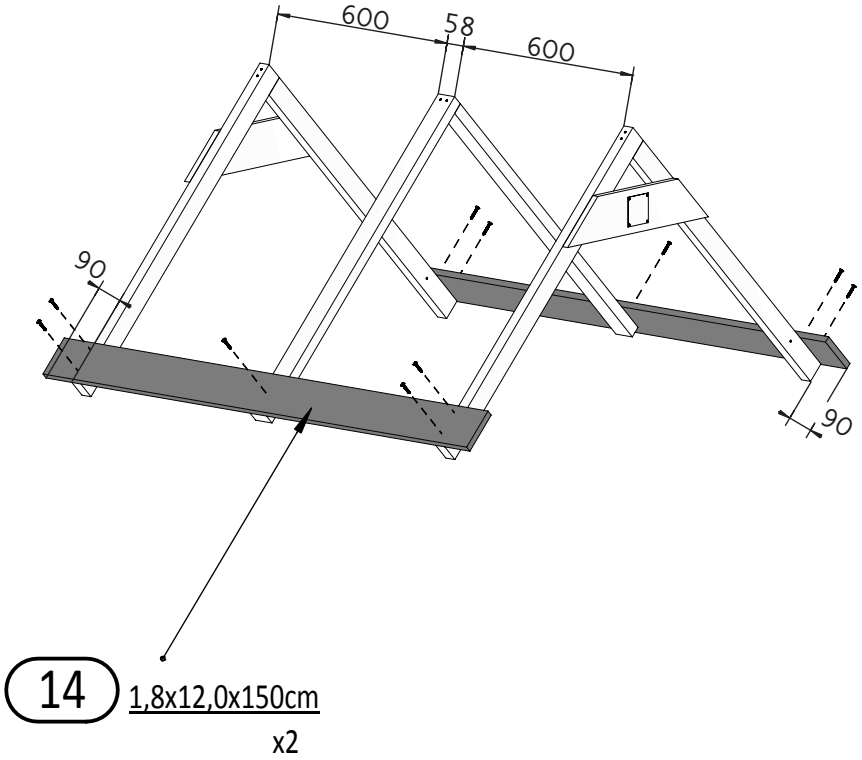
600
58
600
90
90
14
1,8x12,0x150cm
x2

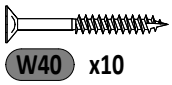
W40
x10

25

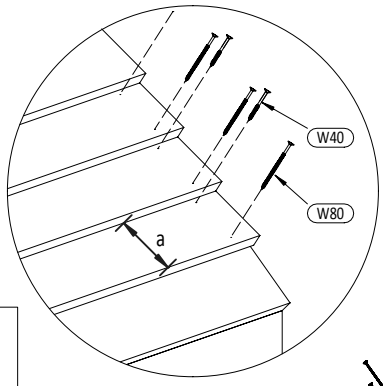

a = 104mm

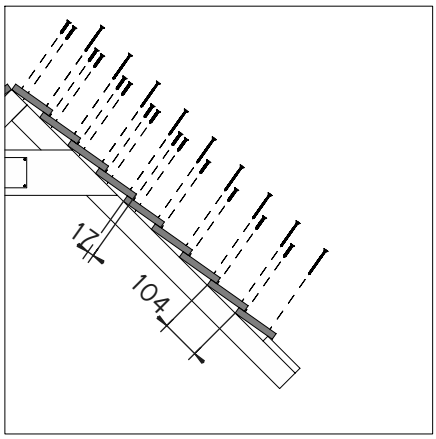

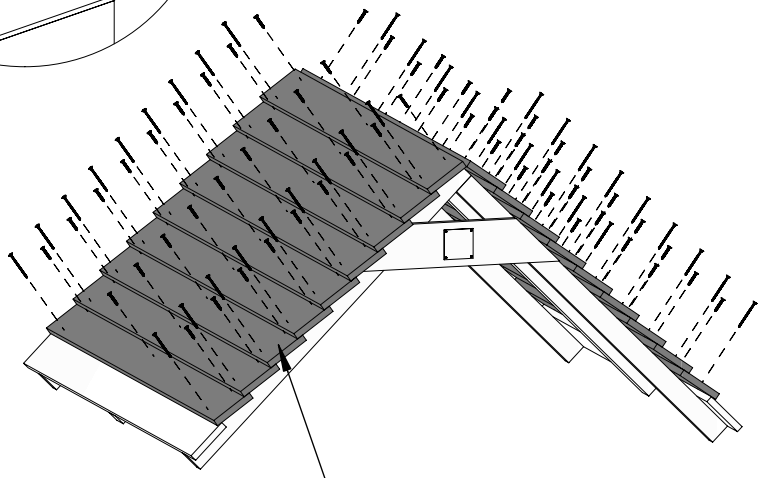

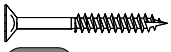

W40 x54

W80 x36

14 1,8x12,0x150cm x18

26

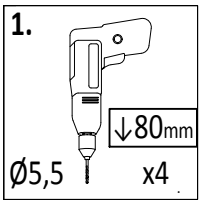

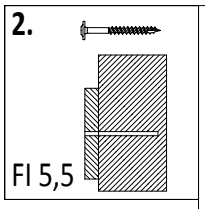

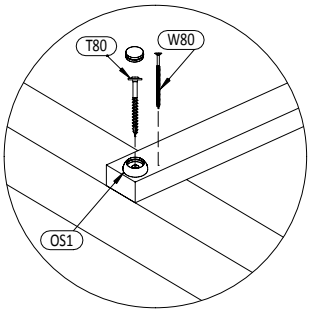

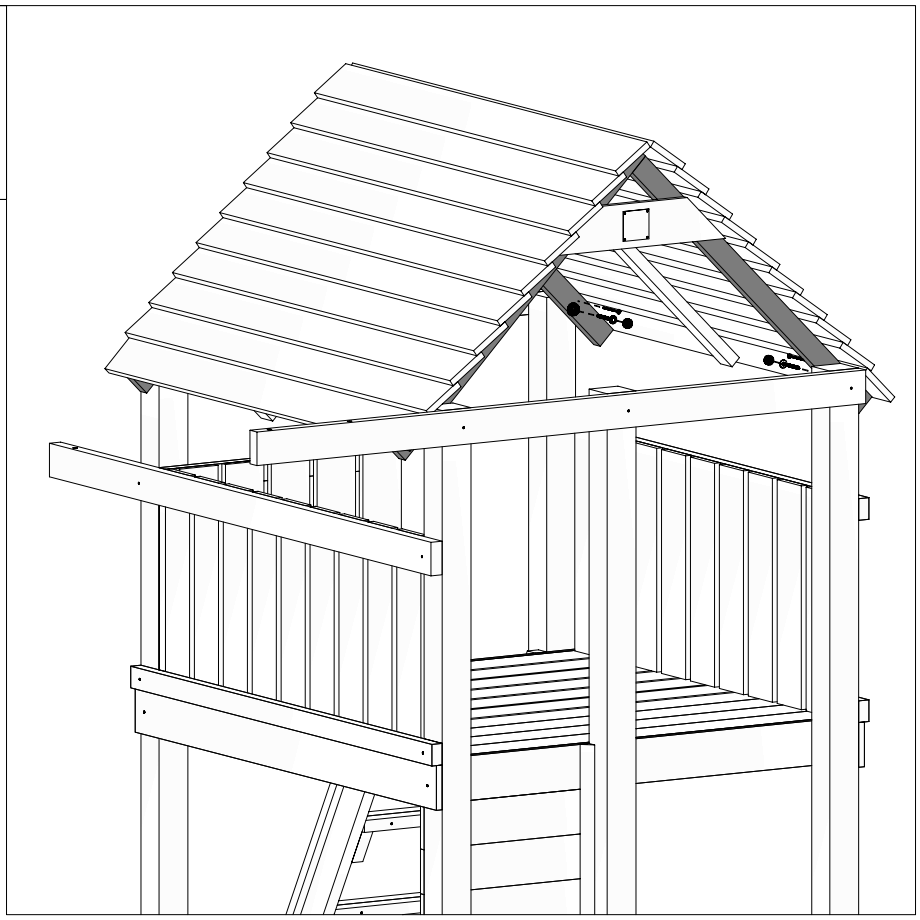

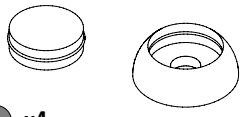

OS1 x4

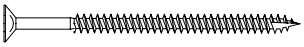

W80 x4

T80 x4

Zgodne z normą PN-EN 71 stosuj zalecenia producenta odnośnie odległości oraz metody mocowania poszczególnych elementów

In compliance with the standard PN-EN 71, apply guidelines of the producer in relation to distances and methods of fastening individual elements

27

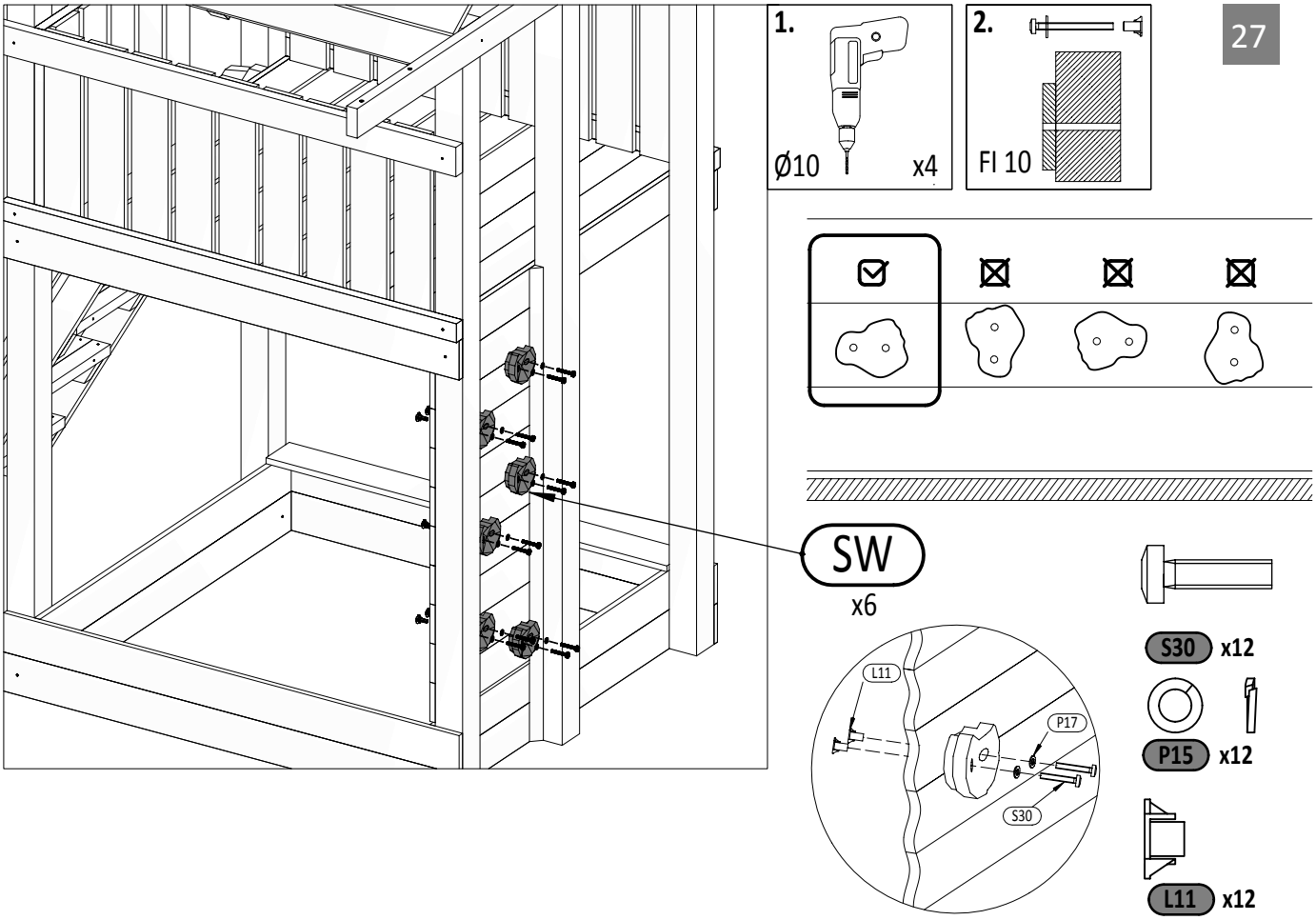
1.
Ø10
x4
2.
Fl 10
SW
x6
L11
P17
S30
S30 x12
P15 x12
L11 x12

28

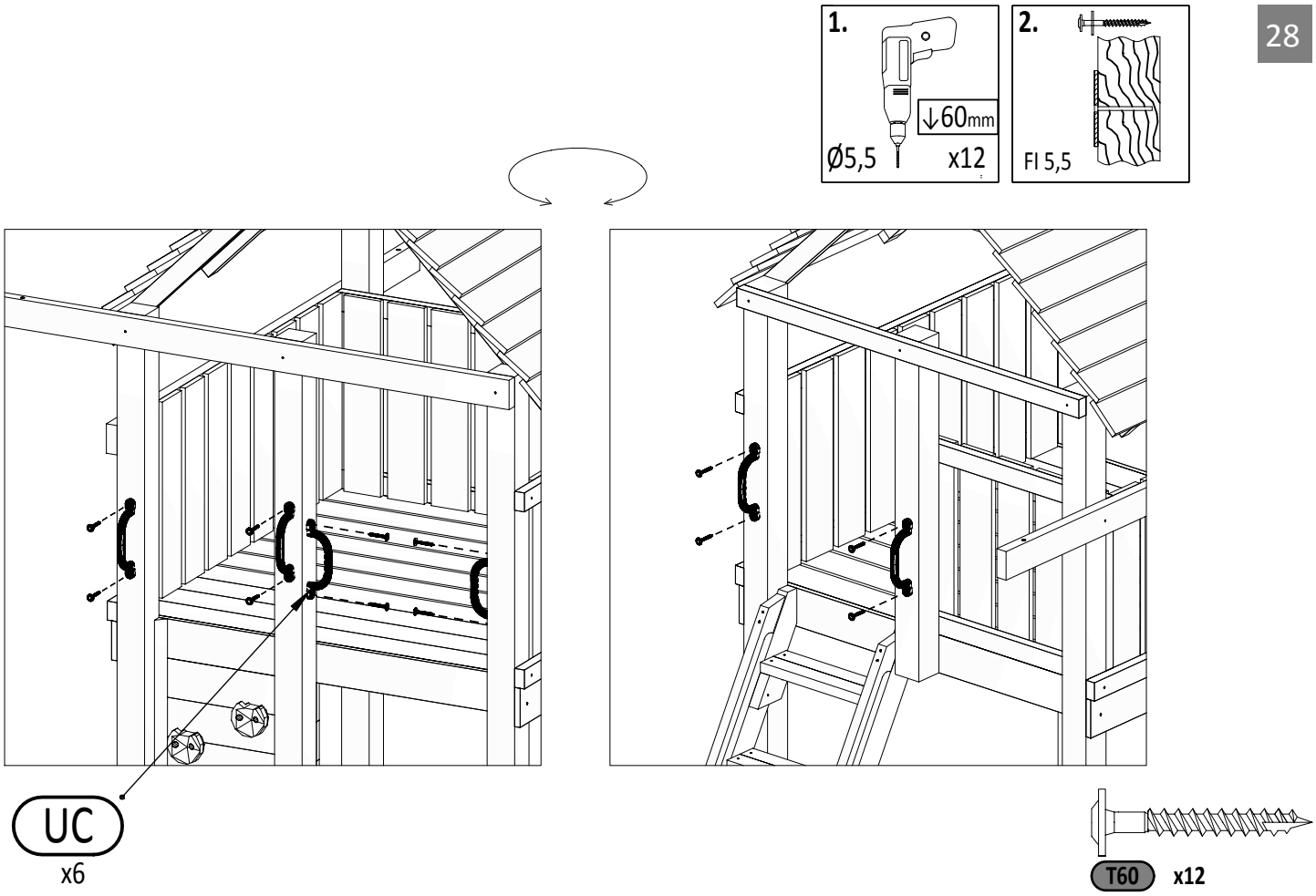
1.
↓60mm
Ø5,5
x12
2.
Fl 5,5
UC
x6
T60 x12

29

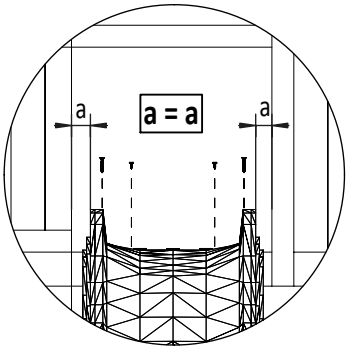

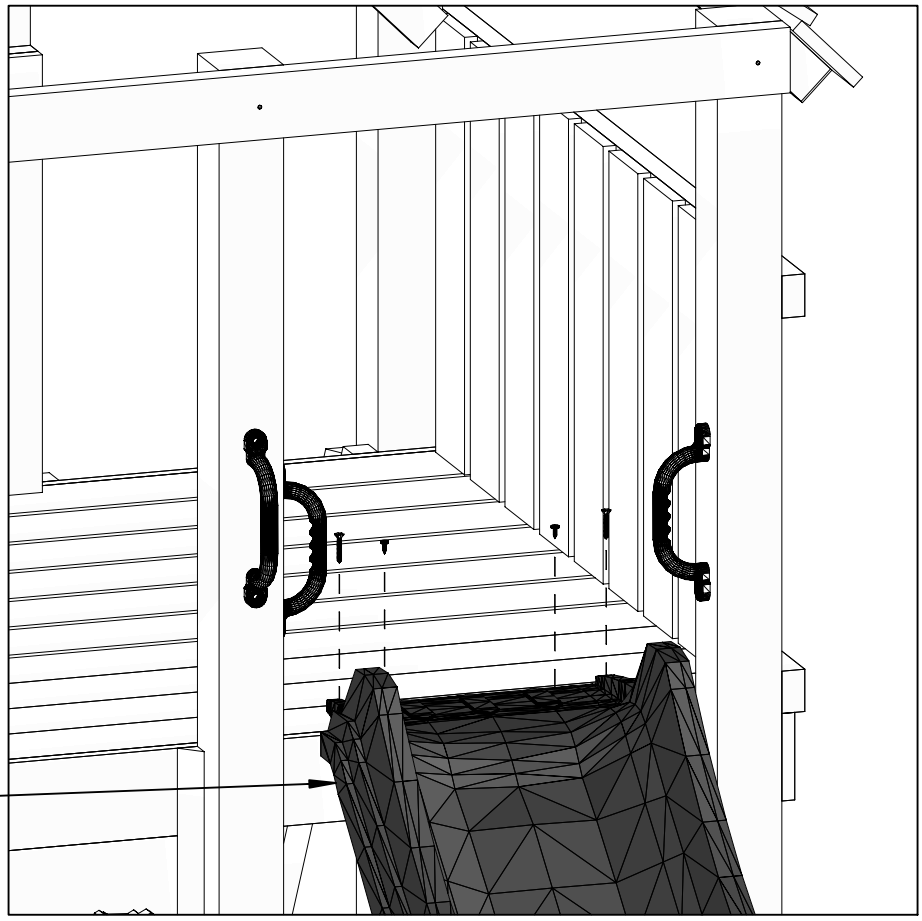

W20 x2

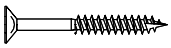

W40 x2

Z
x1

30

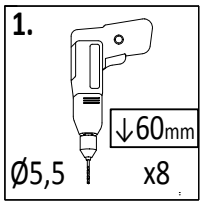

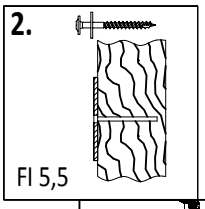

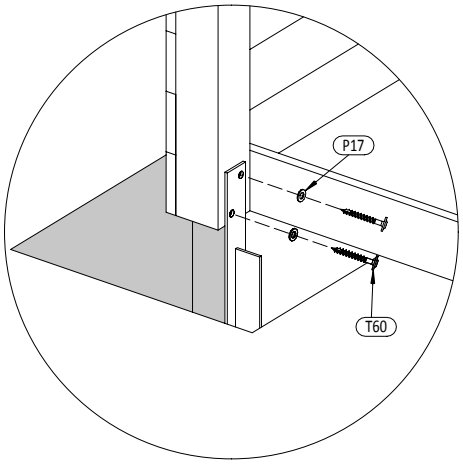

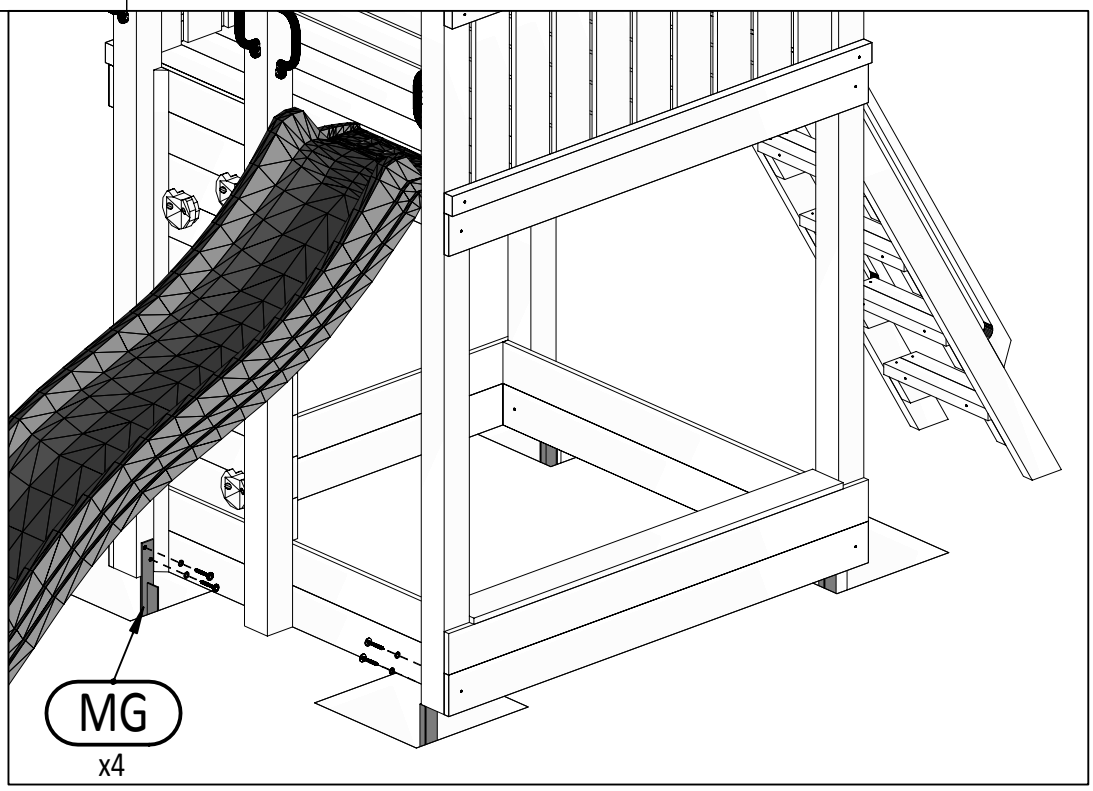

P17 x8

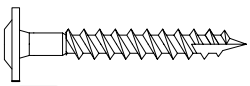

T60 x8

MG
x4

Zgodne z normą PN-EN 71 stosuj zalecenia producenta odnośnie odległości oraz metody mocowania poszczególnych elementów

In compliance with the standard PN-EN 71, apply guidelines of the producer in relation to distances and methods of fastening individual elements

31

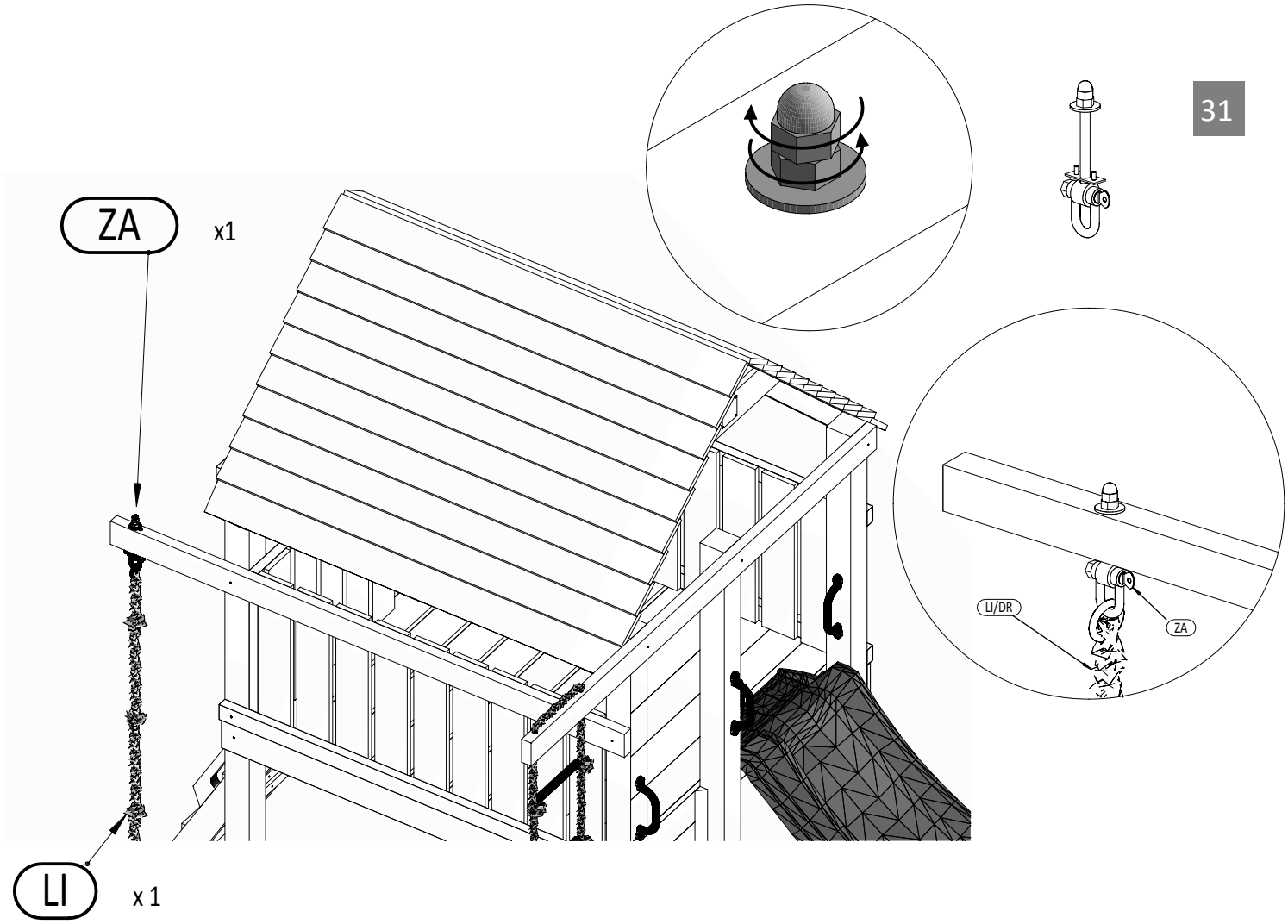
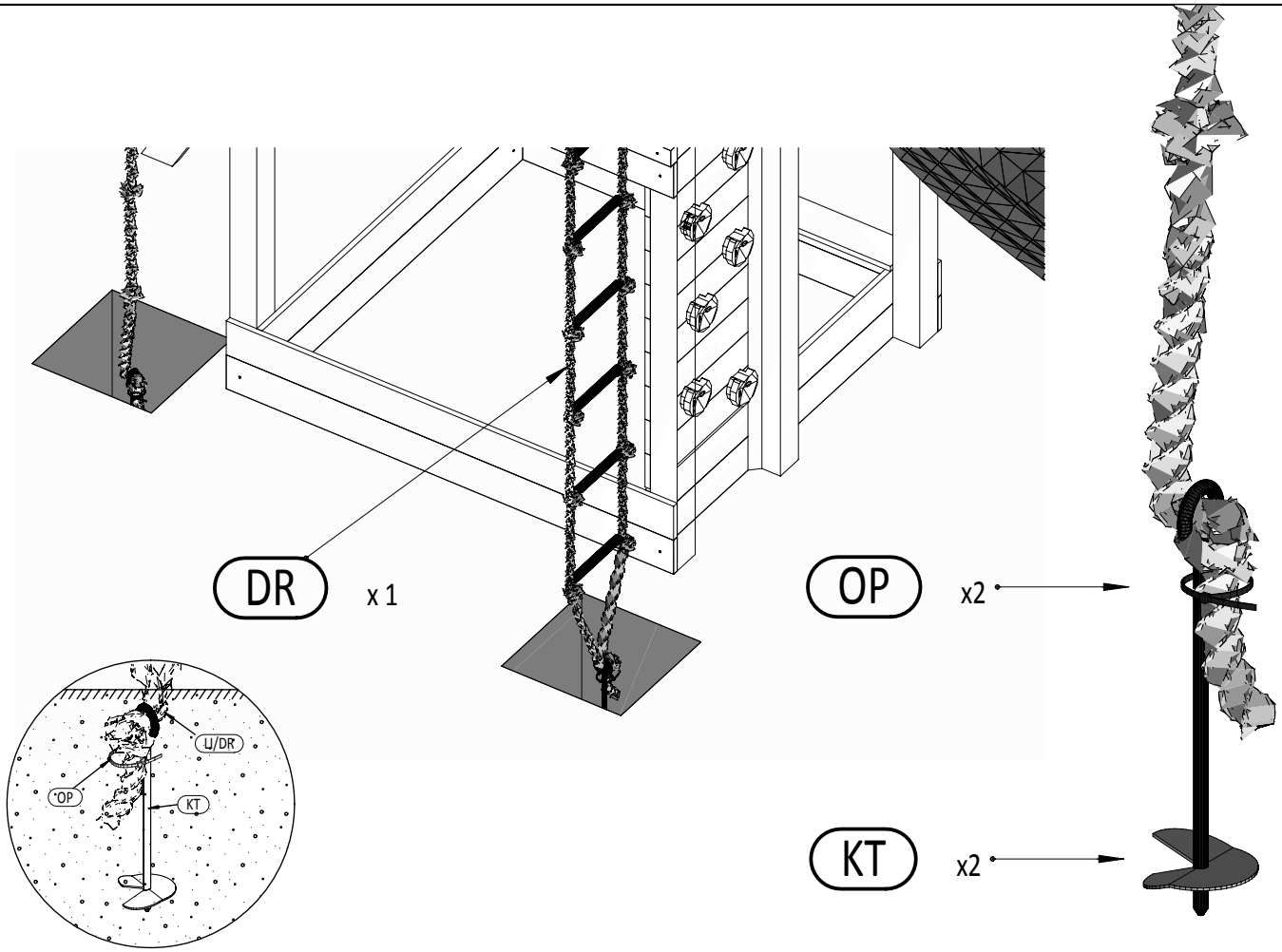
32