MODULE
SPIDER +

(260 x 255 x h220cm)

003_03290_030815

INSTALLATION INSTRUCTIONS

MODUŁ
SPIDER +

(260 x 255 x h220cm)

003_03290_030815

INSTRUKCJA MONTAŻU

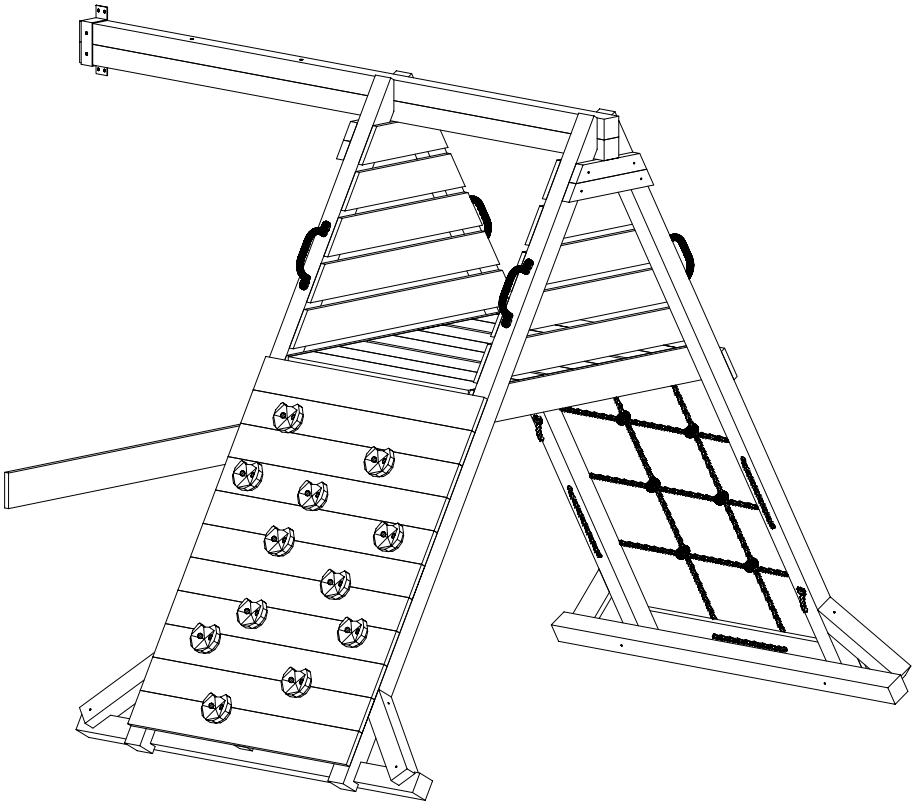

WARNINGS!

Only for home use.

Dedicated for external use only.

Dedicated for children over 3 years old.

Risk of falling down and/or hitting.

Maximum user weight is up to 50 kg.

Maximum number of users staying on the playground at the same time: 7.

OSTRZEŻENIA!

Tylko do użytku domowego.

Przeznaczony do użytku na zewnątrz.

Przeznaczony dla dzieci powyżej 3 roku życia.

Niebezpieczeństwo upadku i/lub uderzenia.

Maksymalna waga użytkownika to 50 kg.

Maksymalna liczba użytkowników przebywających na placu zabaw w tym samym czasie: 7.

W80 x20

W40 x160

W20 x4

T120 x12

T80 x24

T60 x12

S160 x2

S50 x4

S30 x24

L11 x28

P30 x2

P15 x28

OS1 x36

KZ
00332
x8

KM
00332
x8

W5,5
01372
x1

W10
00188
x1

PH3
00068
x1

TX25
00190
x1

TX40
00242
x1

M12 x2

M10 x2

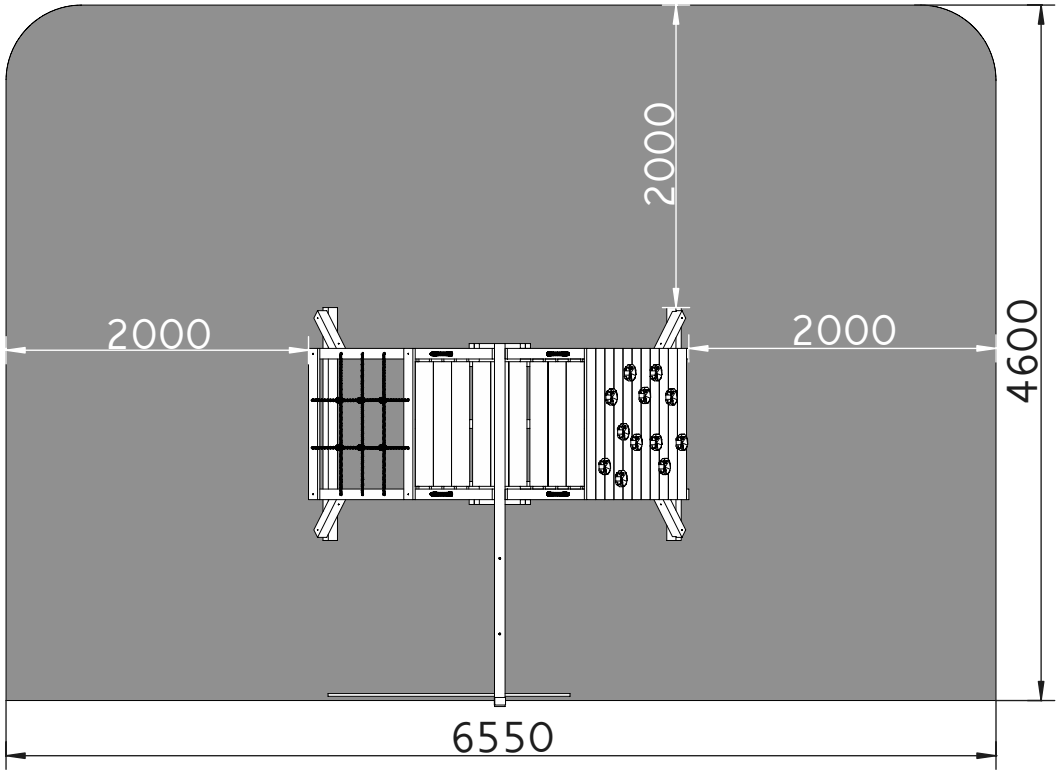

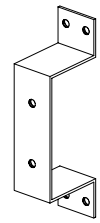

MU x1
00166

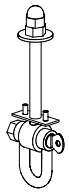

ZA x2
01351

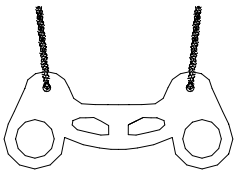

ST x 1
00031

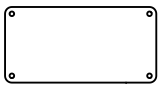

PLT x1
00197

LI
00333
400cm x1

LI
00333
500cm x1

UC x4
00090

SW x12
00246

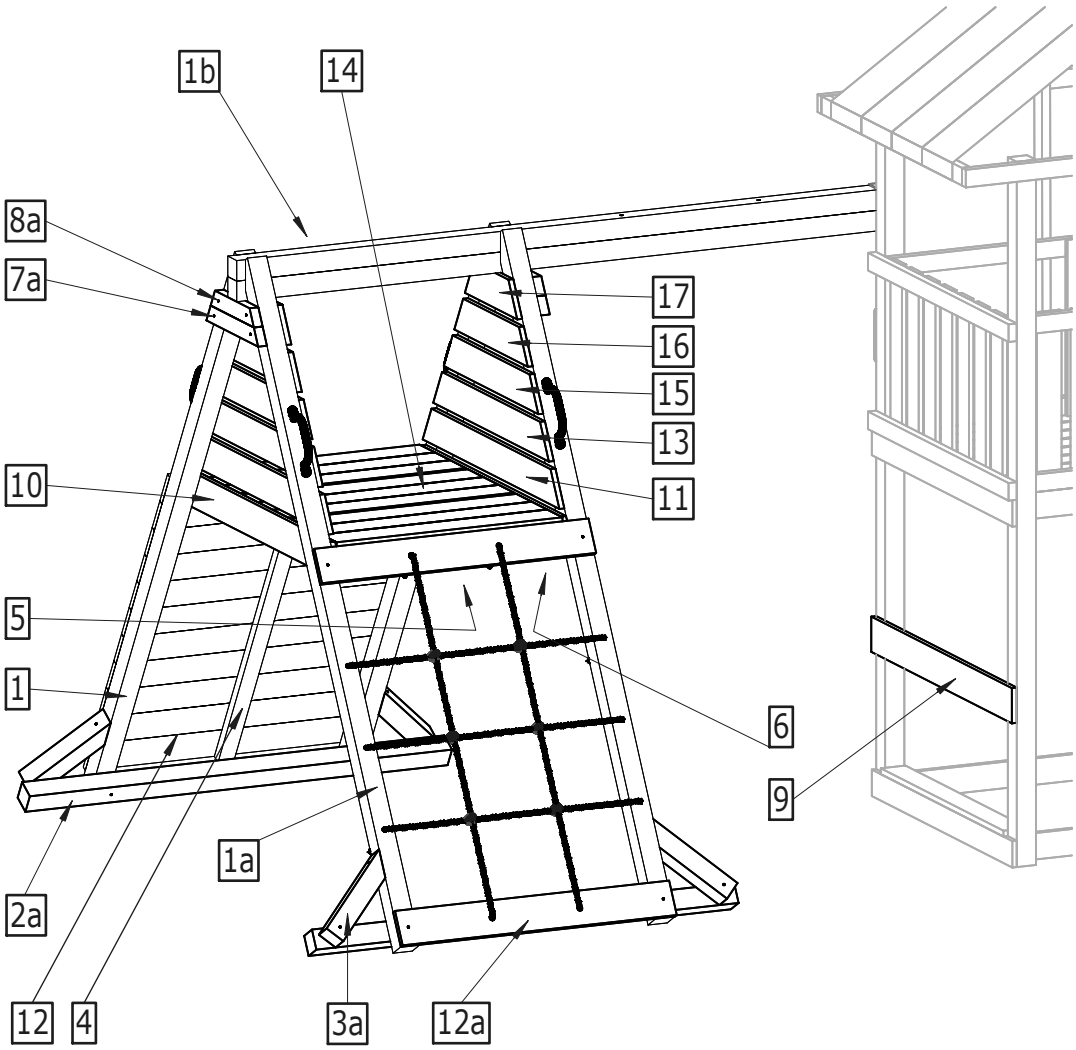
1b
14
8a
7a
17
16
15
13
11
10
5
1
6
9
1a
2a
12
4
3a
12a

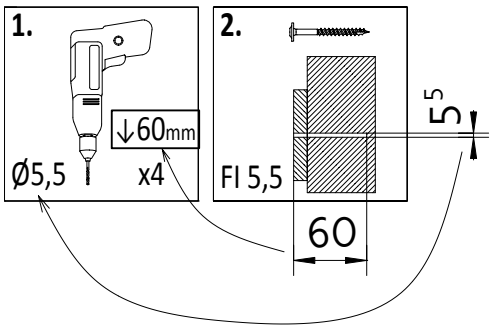
1.
↓60mm
Ø5,5
x4
2.
Fl 5,5
5
60

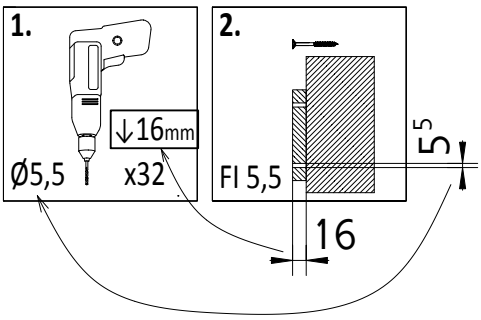
1.
↓16mm
Ø5,5
x32
2.
Fl 5,5
5
16

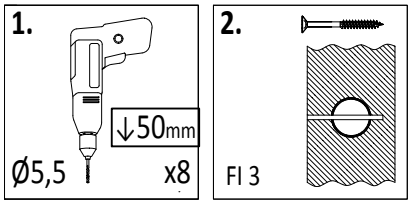
1.
↓50mm
Ø5,5
x8
2.
Fl 3

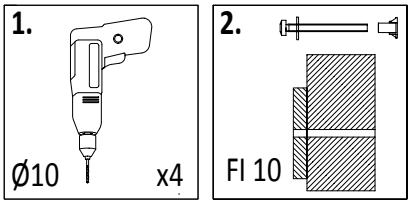
1.
Ø10
x4
2.
Fl 10

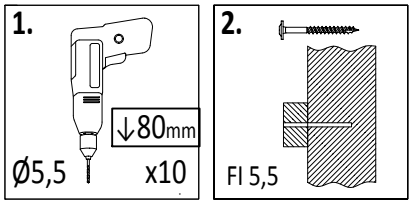
1.
↓80mm
Ø5,5
x10
2.
Fl 5,5

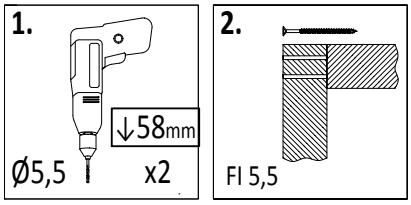
1.
↓58mm
Ø5,5
x2
2.
Fl 5,5

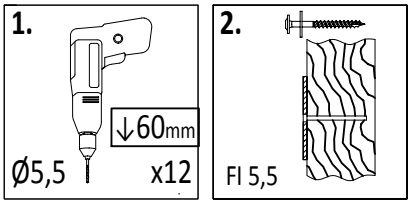
1.
↓60mm
Ø5,5
x12
2.
Fl 5,5

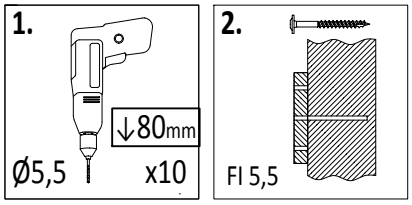
1.
↓80mm
Ø5,5
x10
2.
Fl 5,5

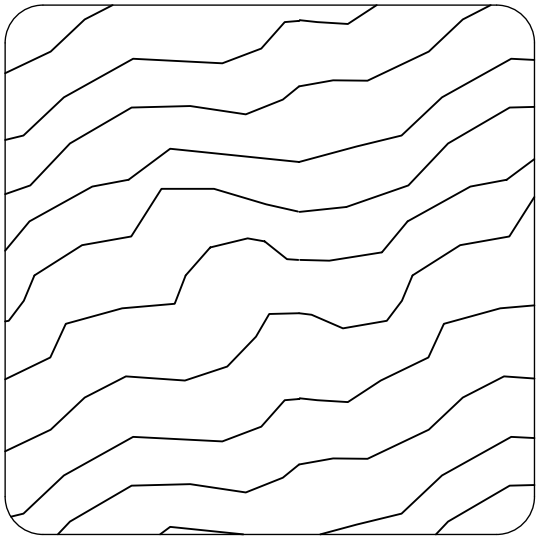

7 x 7 cm

Lp.	Kod	Wymiary [mm]	szt.
1	00096	70x70x2400mm	2
1a	00612	70x70x2400mm	2
1b	01296	70x70x2400mm	2
2a	00201	70x70x1540mm	2
3a	00203	70x70x355mm	4

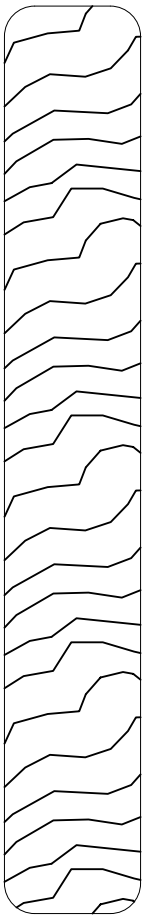

Lp.	Kod	Wymiary [mm]	szt.
9	01418	18x120x1600mm	1
10	00100	18x120x1235mm	2
11	00223	18x120x1070mm	2
12	01577	18x120x1000mm	11
12a	00542	18x120x1000mm	2
13	00225	18x120x905mm	2
14	00219	18x120x824mm	9
15	00227	18x120x740mm	2
16	00323	18x120x575mm	2
17	00325	18x120x410mm	2

1,8 x 12,0 cm

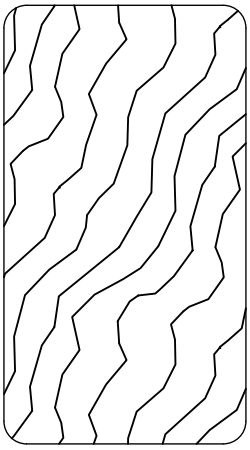

3,2 x 5,8 cm

Lp.	Kod	Wymiary [mm]	szt.
4	00327	32x58x1280mm	1
5	01276	32x58x1155mm	1
6	01286	32x58x1115mm	2
7a	01626	32x58x405mm	2
8a	01628	32x58x338mm	2

1

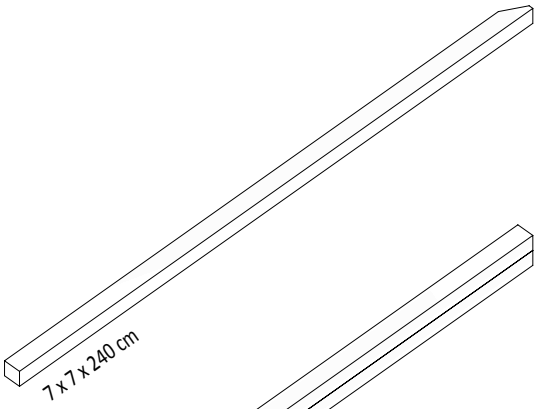

1a

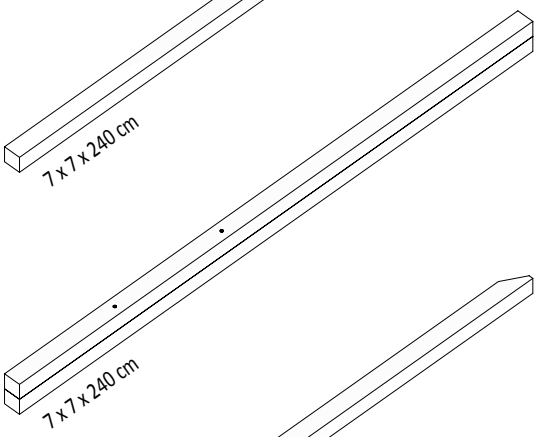

1b

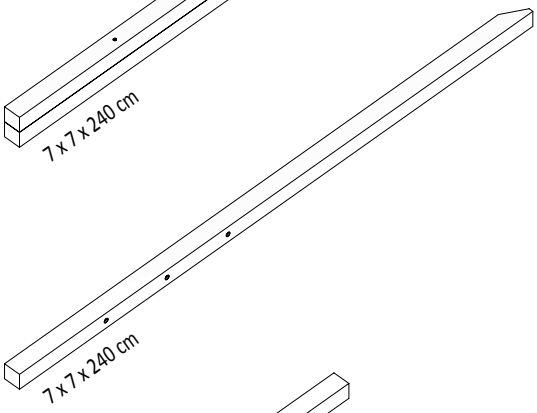

2a

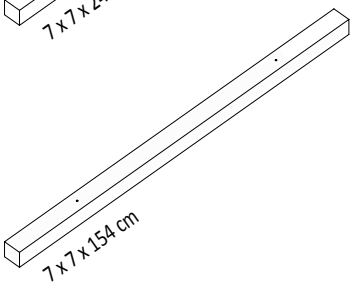

3a

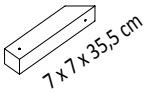

4

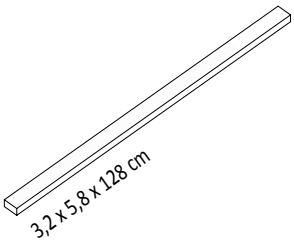

5

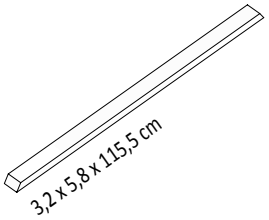

6

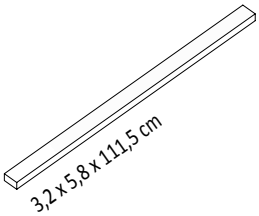

7a

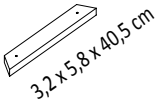

8a

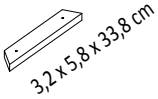

9

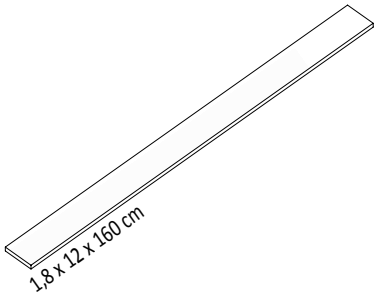

10

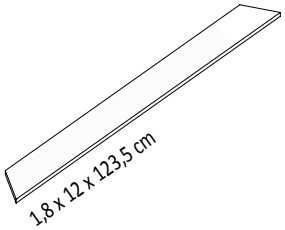

11

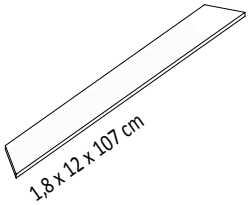

12

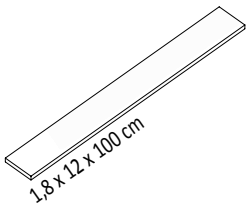

12a

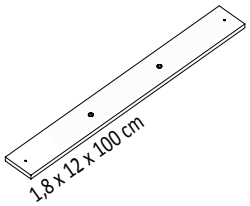

13

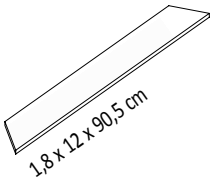

14

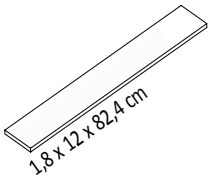

15

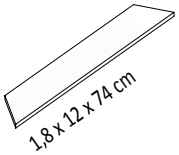

16

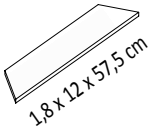

17

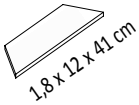

01

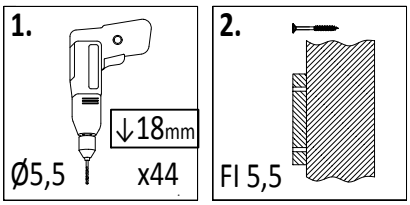

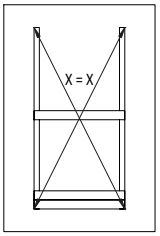

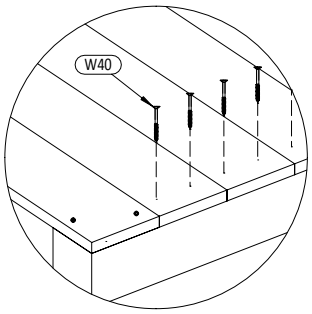

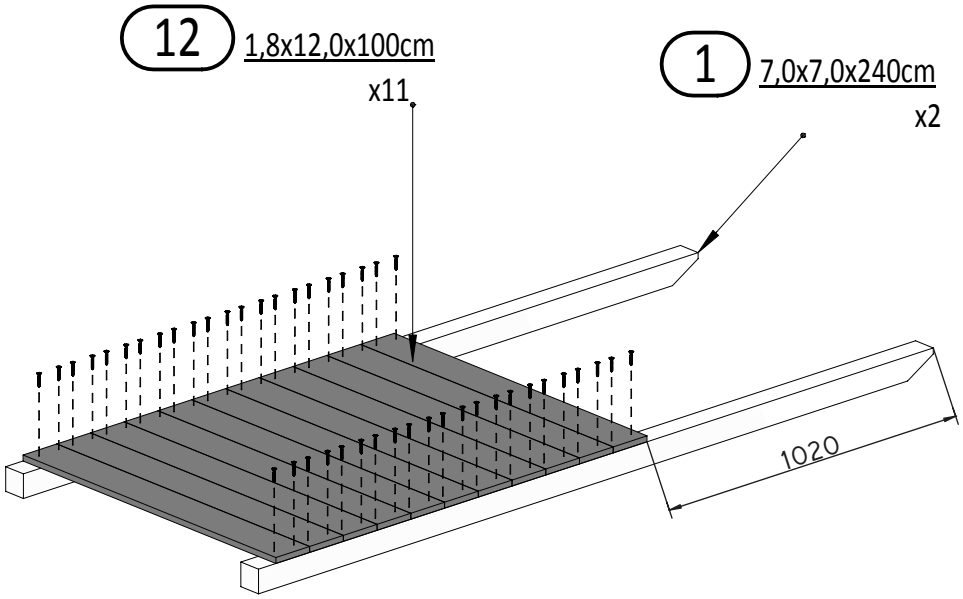

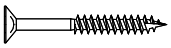

W40 **x44**

02

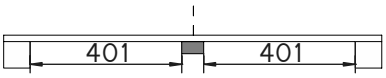

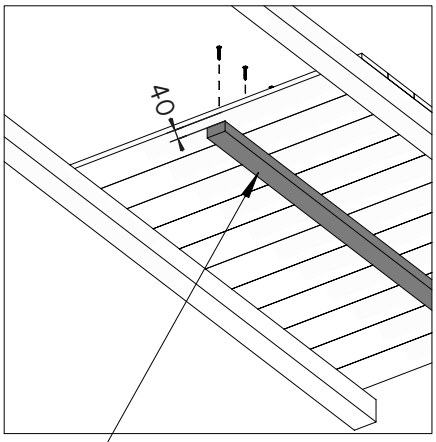

4 3,2x5,8x128cm
x1

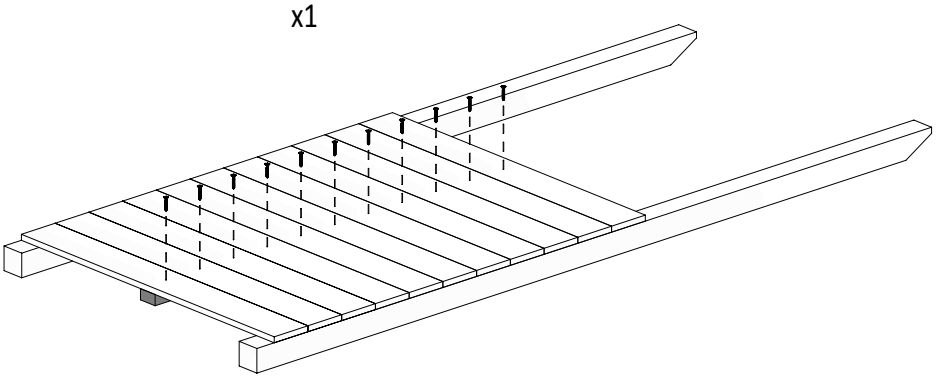

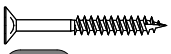

W40 **x11**

Zgodne z normą PN-EN 71 stosuj zalecenia producenta odnośnie odległości oraz metody mocowania poszczególnych elementów

In compliance with the standard PN-EN 71, apply guidelines of the producer in relation to distances and methods of fastening individual elements

03

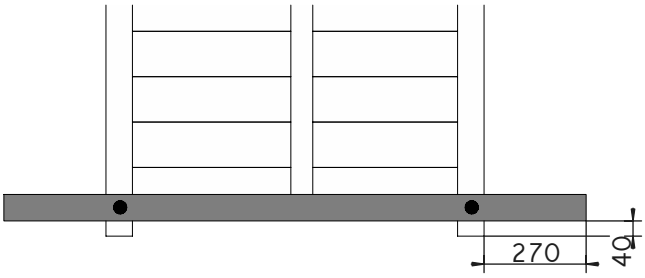

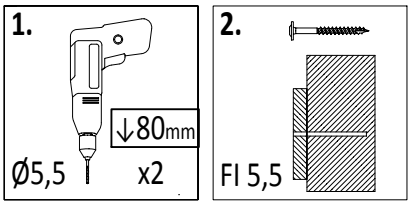

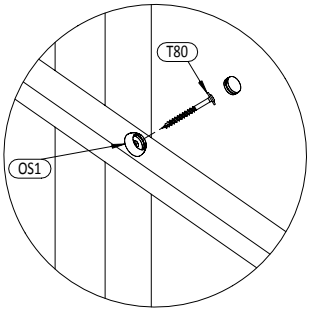

2a 7,0x7,0x154cm
x1

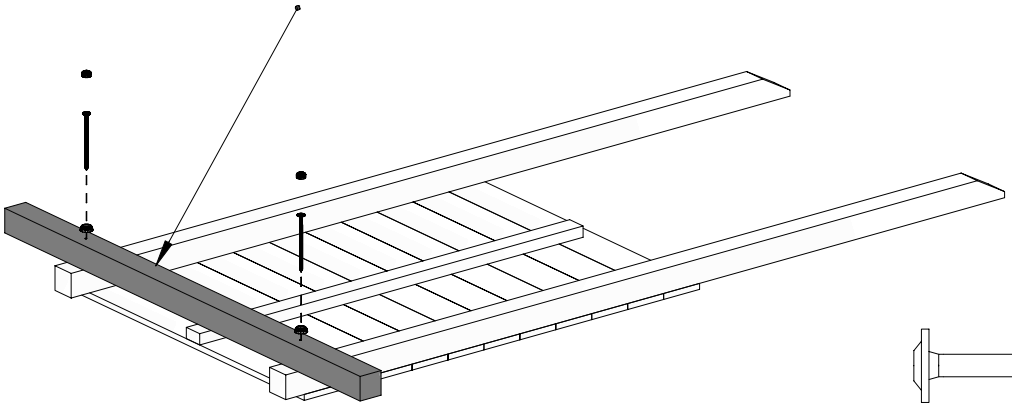

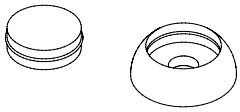

OS1 x2

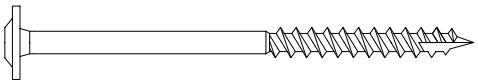

T120 x2

04

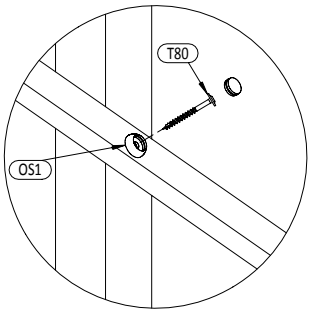

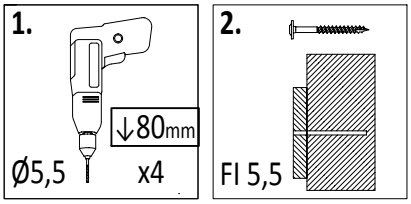

3a 7,0x7,0x35,5cm
x2

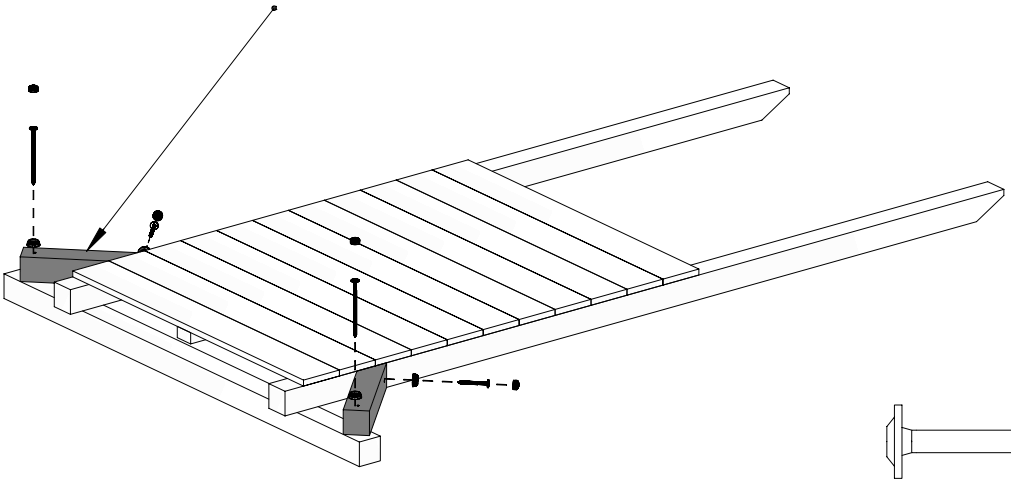

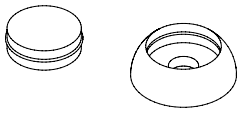

OS1 x4

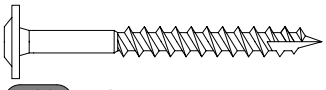

T80 x2

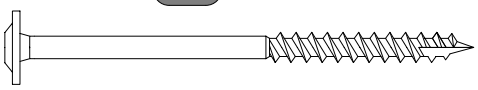

T120 x2

05

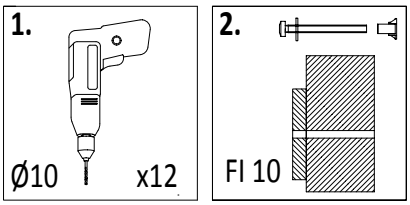

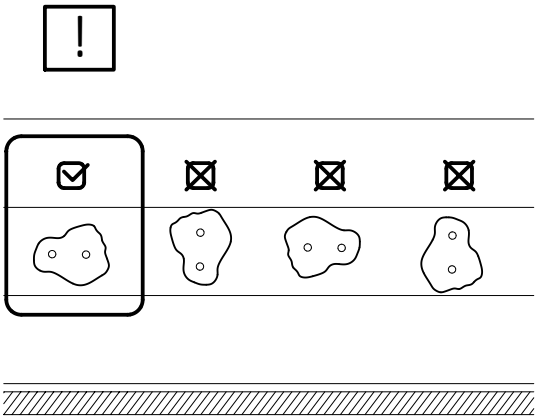

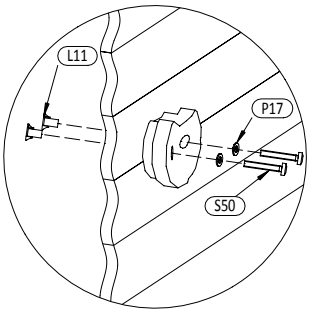

SW
x12

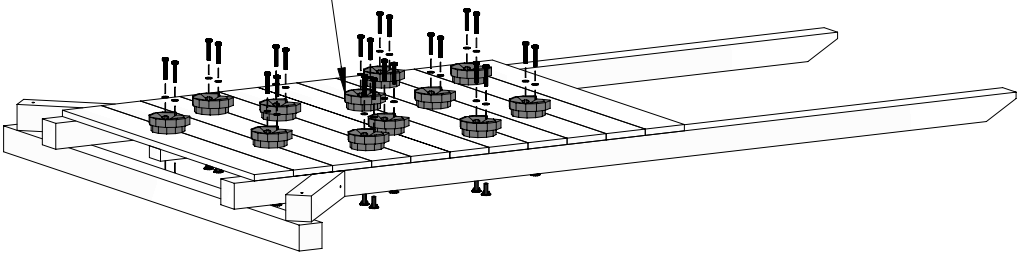

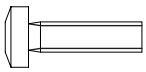

S30 x24

P15 x24

L11 x24

06

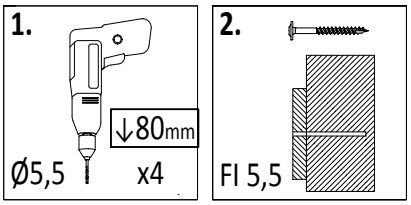

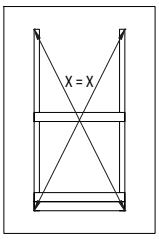

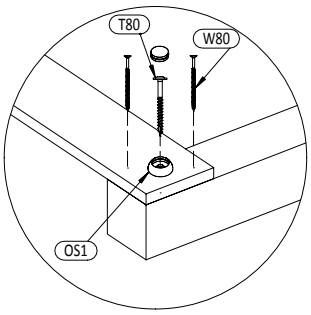

12a 1,8x12,0x100cm
x2

1a 7,0x7,0x240cm
x2

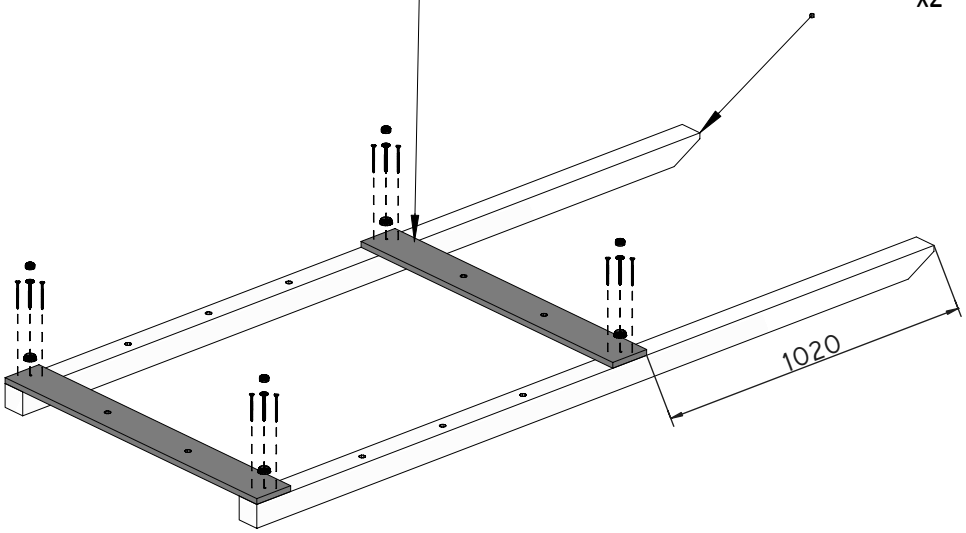

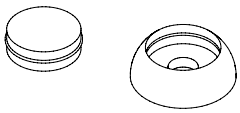

OS1 x4

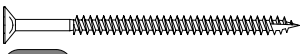

W80 x8

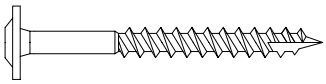

T80 x4

Zgodne z normą PN-EN 71 stosuj zalecenia producenta odnośnie odległości oraz metody mocowania poszczególnych elementów

In compliance with the standard PN-EN 71, apply guidelines of the producer in relation to distances and methods of fastening individual elements

07

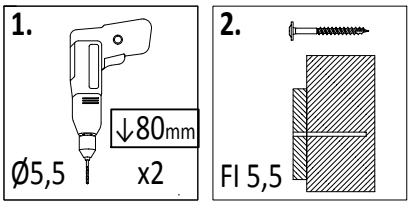

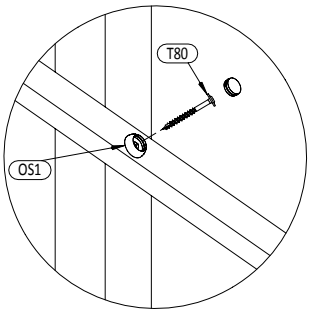

2a 7,0x7,0x154cm
x1

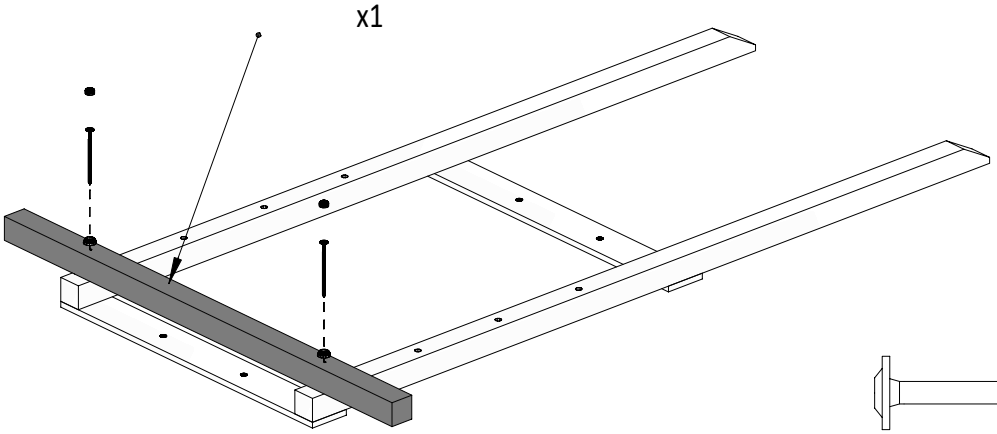

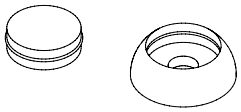

OS1 x2

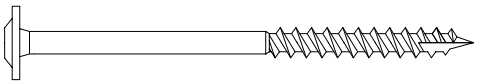

T120 x2

08

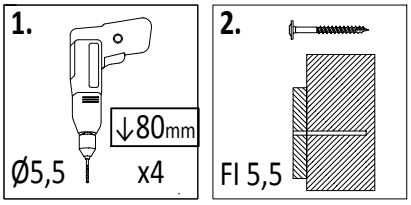

3a 7,0x7,0x35,5cm
x2

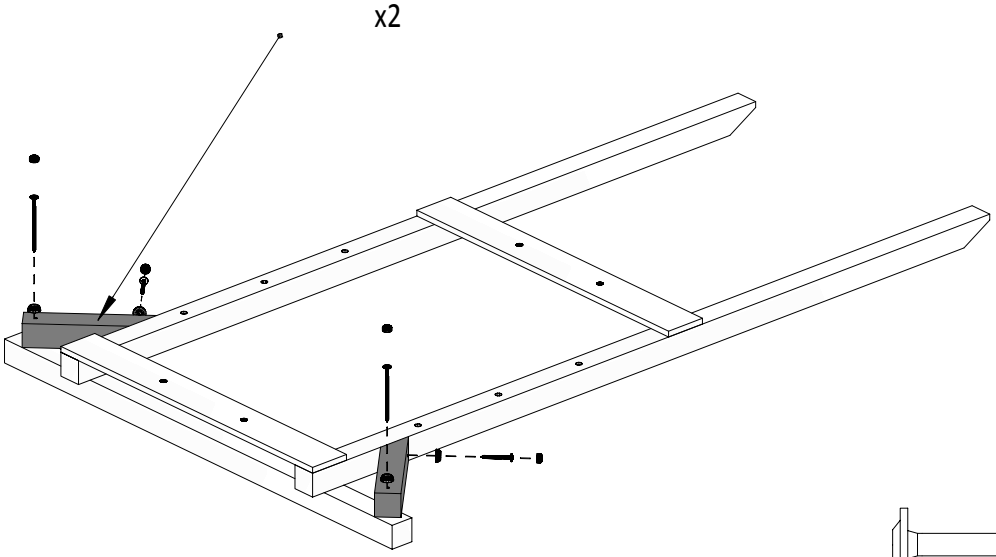

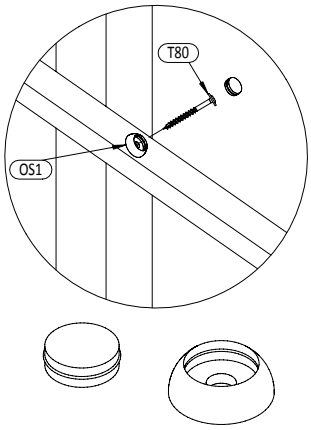

OS1 x4

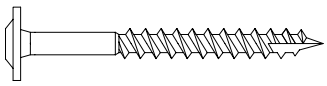

T80 x2

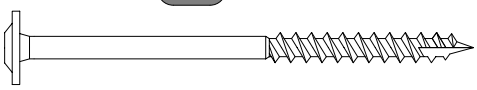

T120 x2

09

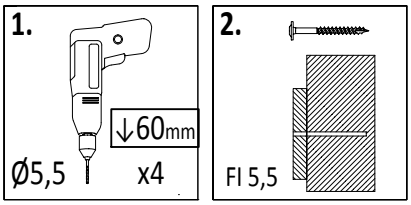

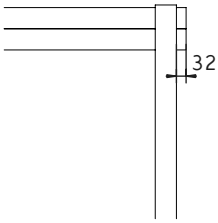

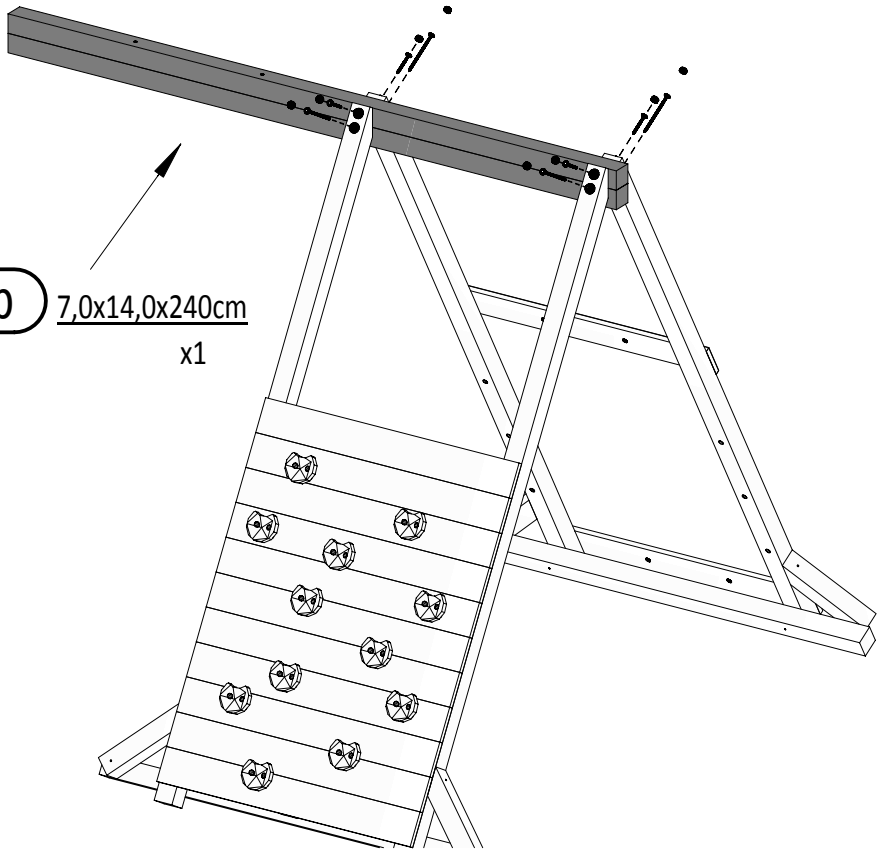

1b 7,0x14,0x240cm x1

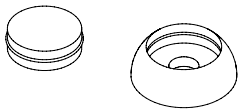

OS1 x8

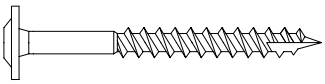

T80 x4

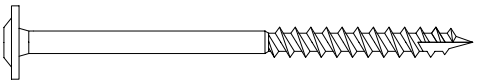

T120 x4

10

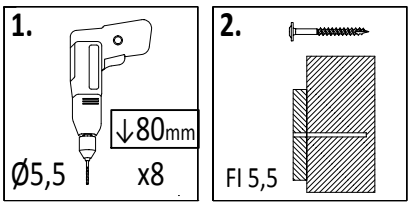

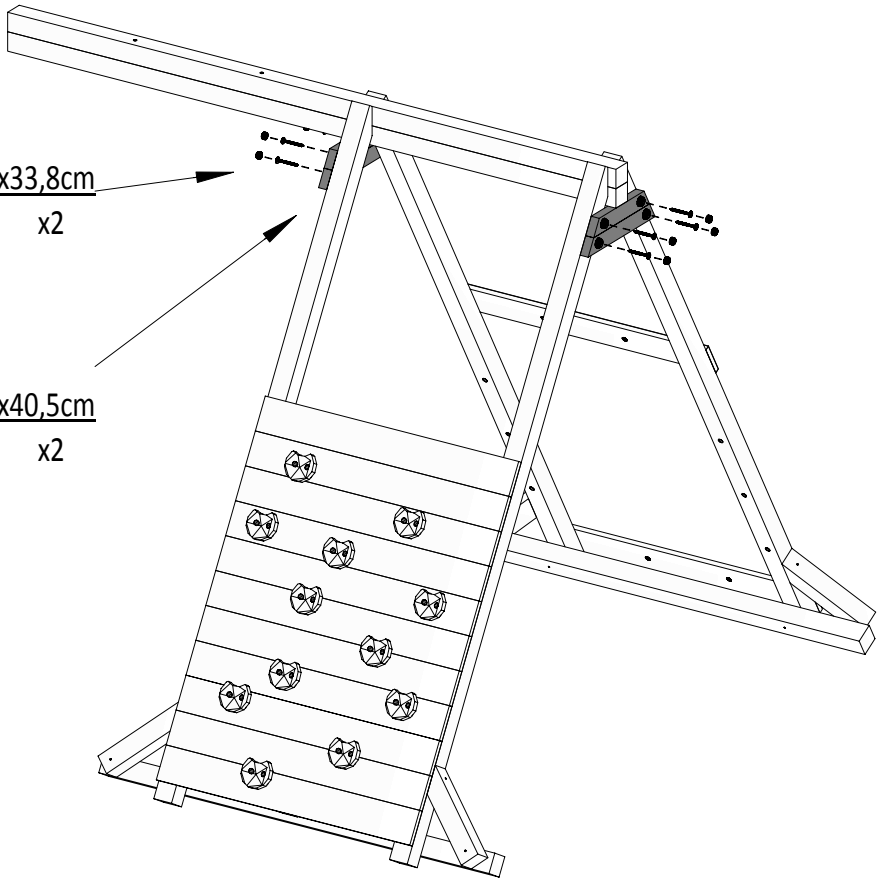

8a 3,2x5,8x33,8cm x2

7a 3,2x5,8x40,5cm x2

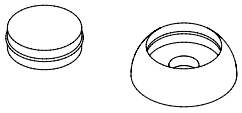

OS1 x8

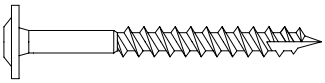

T80 x8

Zgodne z normą PN-EN 71 stosuj zalecenia producenta odnośnie odległości oraz metody mocowania poszczególnych elementów

In compliance with the standard PN-EN 71, apply guidelines of the producer in relation to distances and methods of fastening individual elements

11

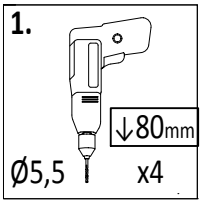

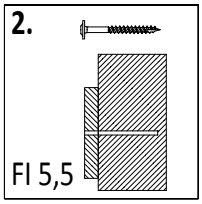

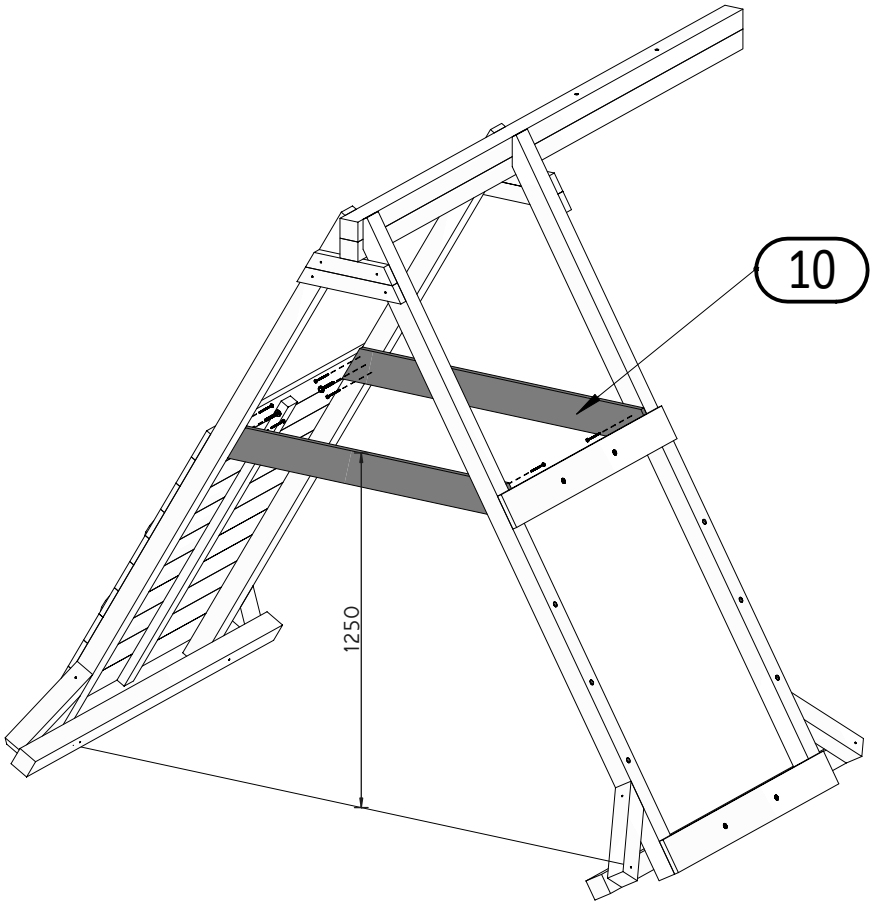

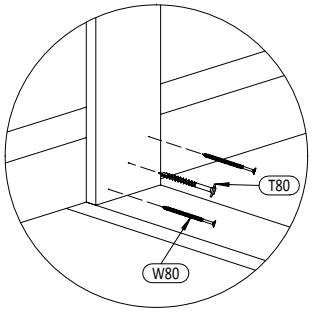

W80 x8

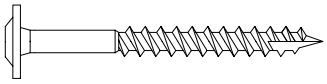

T80 x4

12

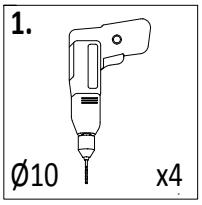

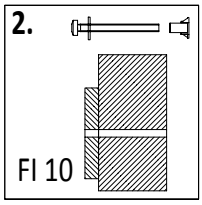

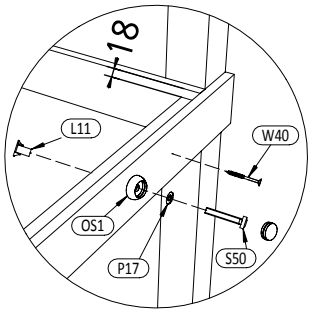

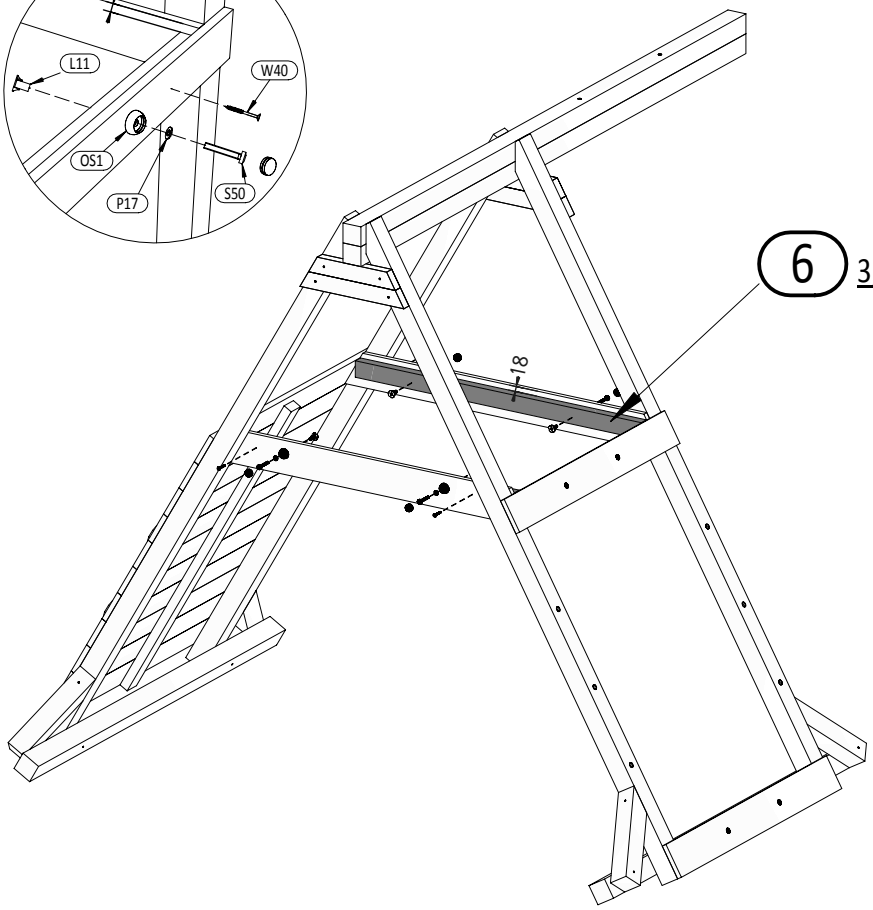

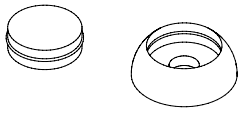

OS1 x4

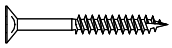

W40 x4

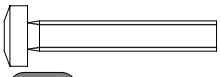

S50 x4

P17 x4

L11 x4

13

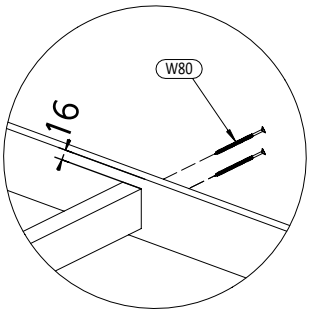

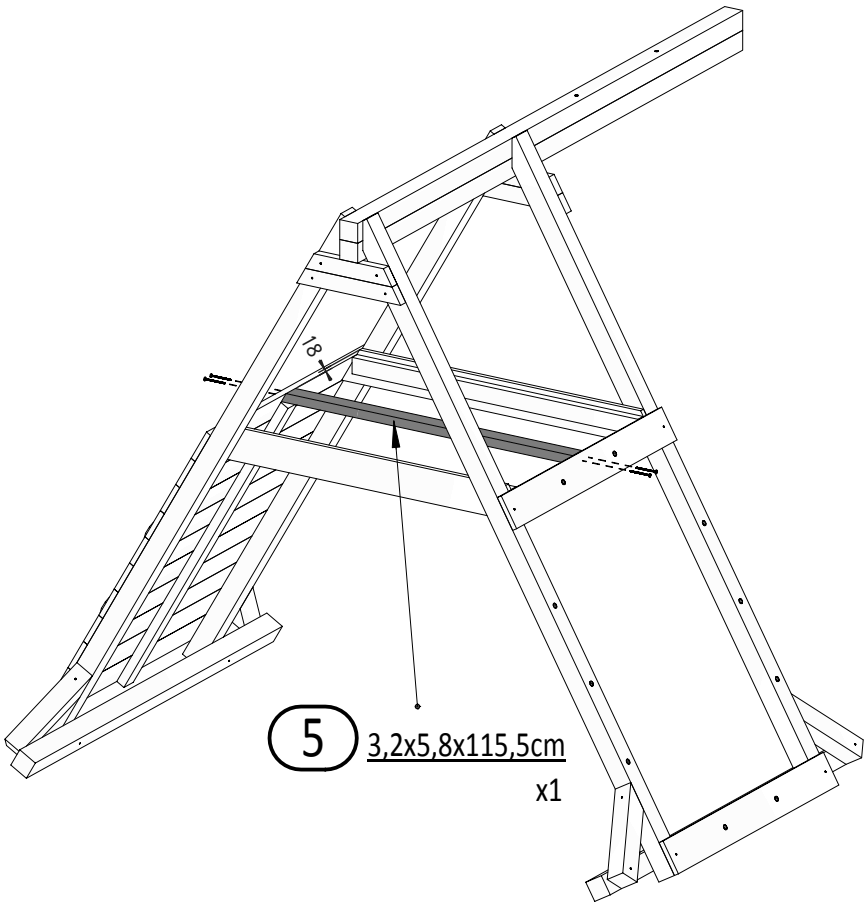

W80 **x4**

14

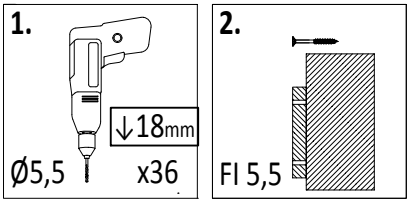

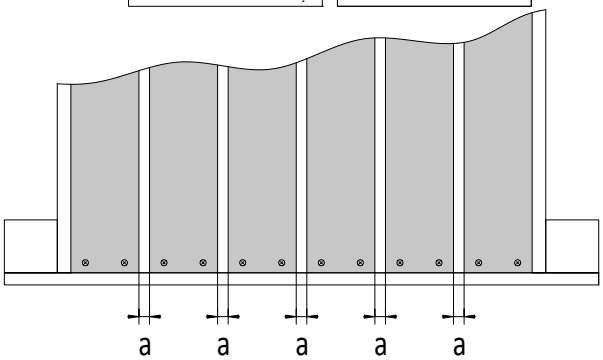

!!!min 13mm< **a** <!!!max 18mm

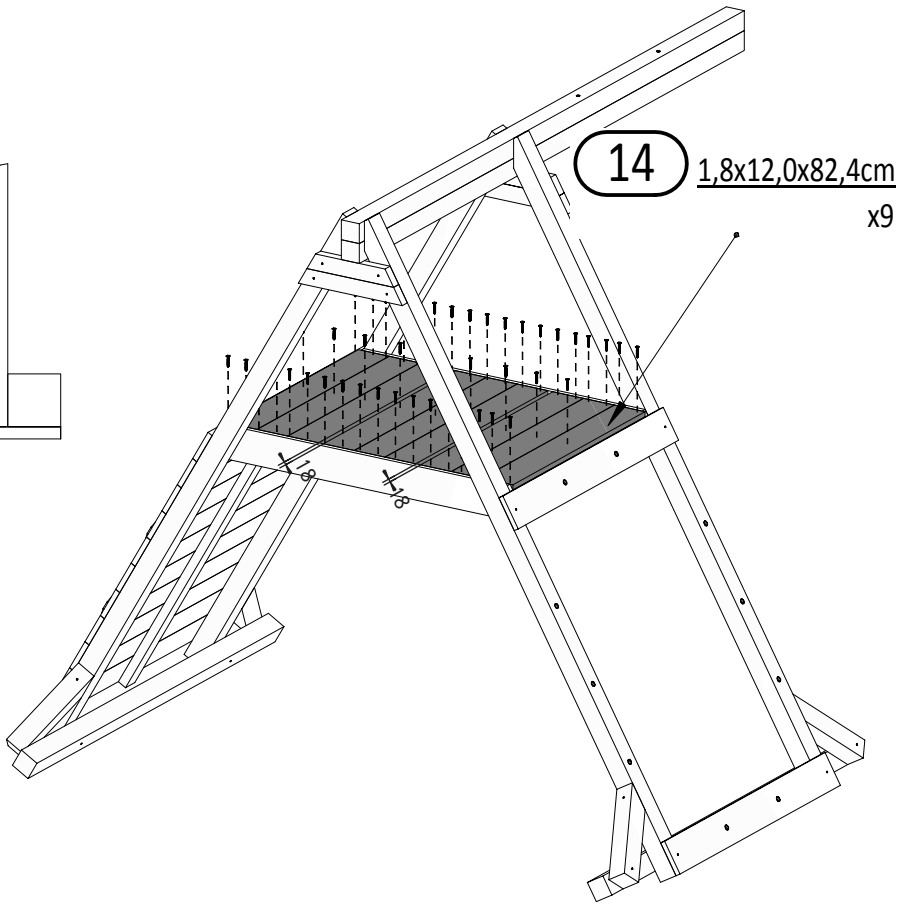

W40 **x45**

Zgodne z normą PN-EN 71 stosuj zalecenia producenta odnośnie odległości oraz metody mocowania poszczególnych elementów

In compliance with the standard PN-EN 71, apply guidelines of the producer in relation to distances and methods of fastening individual elements

15

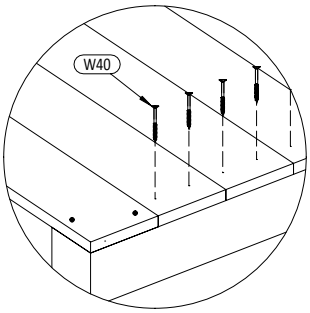
W40

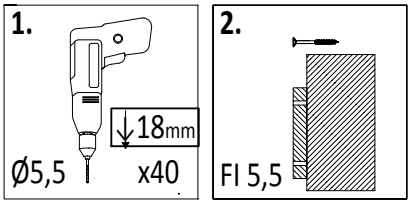
1.
18mm
Ø5,5
x40
2.
Fl 5,5

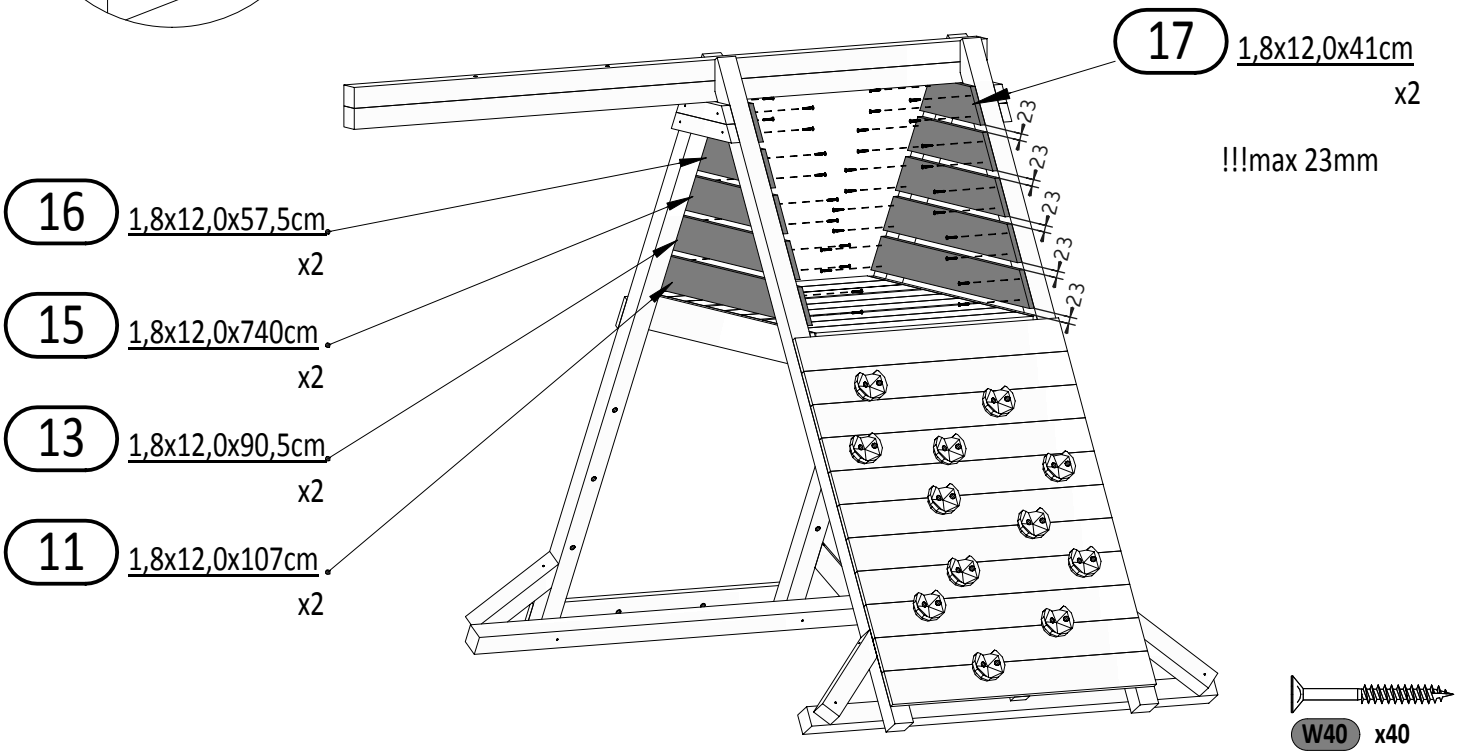
17 1,8x12,0x41cm
x2
!!!max 23mm
23
23
23
23
23
16 1,8x12,0x57,5cm
x2
15 1,8x12,0x740cm
x2
13 1,8x12,0x90,5cm
x2
11 1,8x12,0x107cm
x2
W40 x40

16

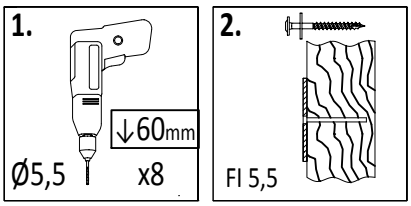
1.
60mm
Ø5,5
x8
2.
Fl 5,5

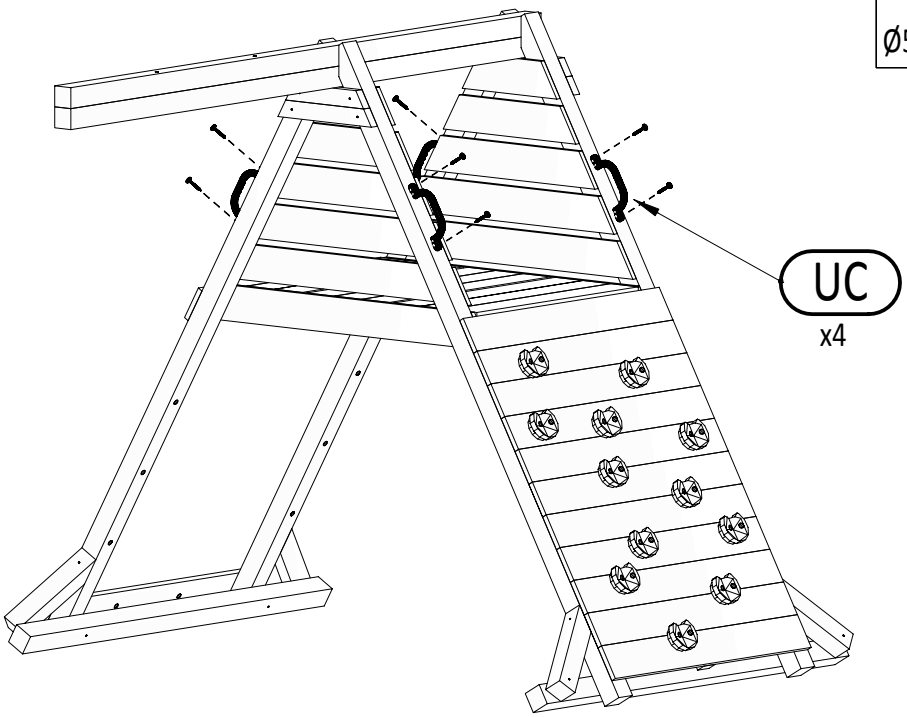
UC
x4

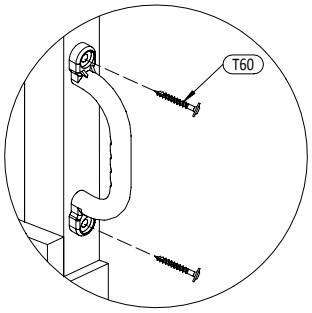
T60

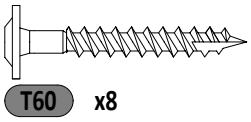
T60 x8

17

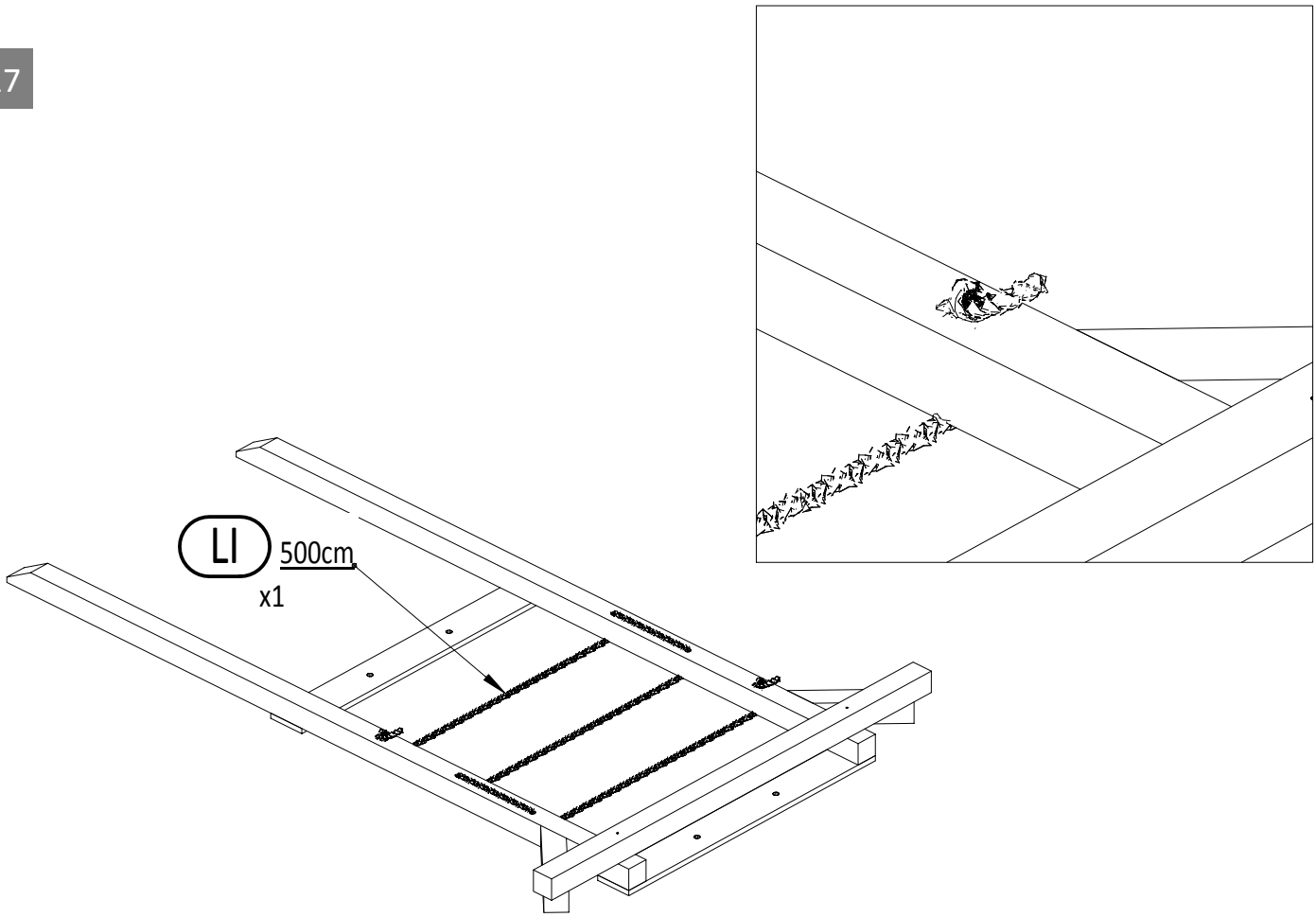

18

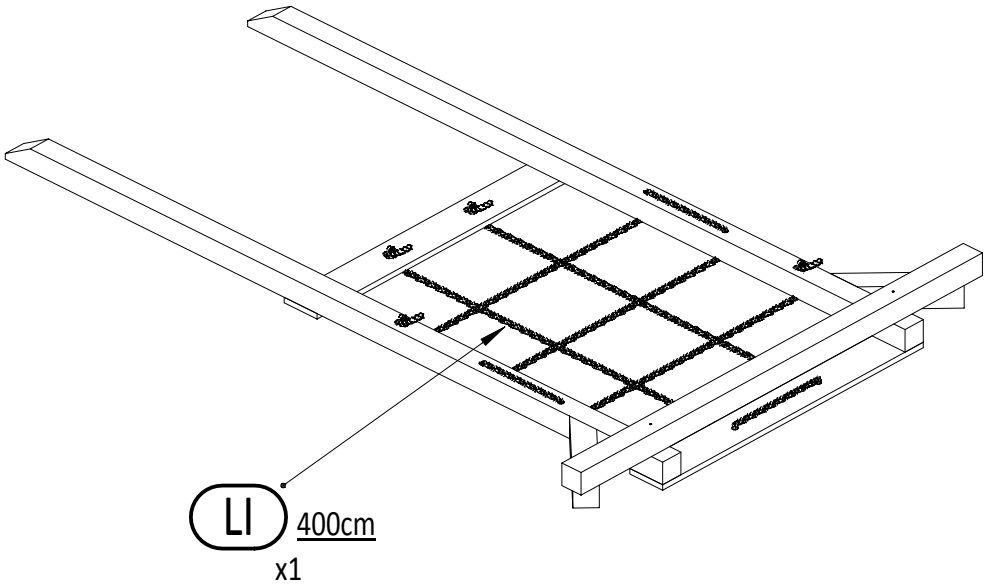

Zgodne z normą PN-EN 71 stosuj zalecenia producenta odnośnie odległości oraz metody mocowania poszczególnych elementów

In compliance with the standard PN-EN 71, apply guidelines of the producer in relation to distances and methods of fastening individual elements

19

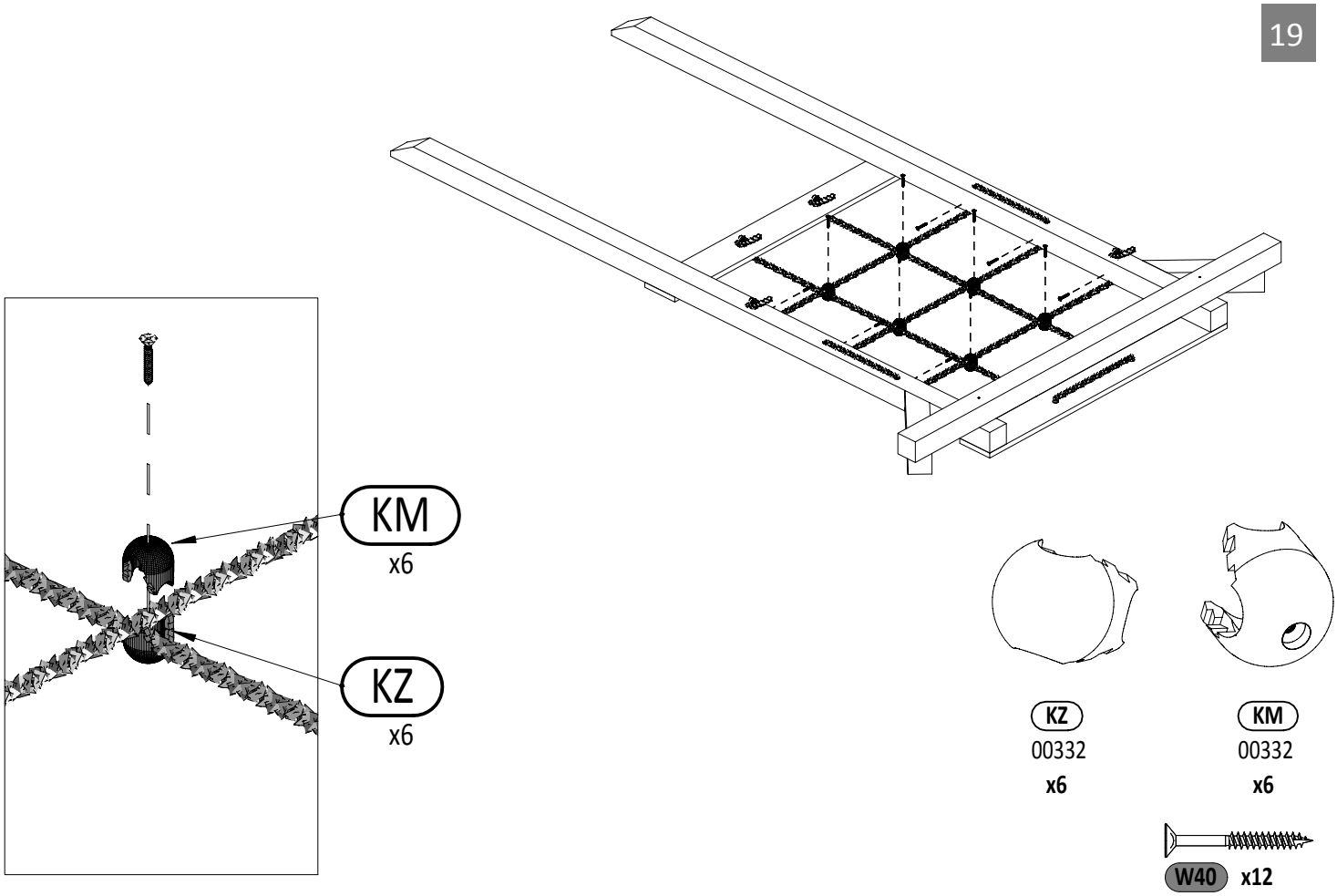
KM
x6
KZ
x6
KZ
00332
x6
KM
00332
x6
W40 x12

20

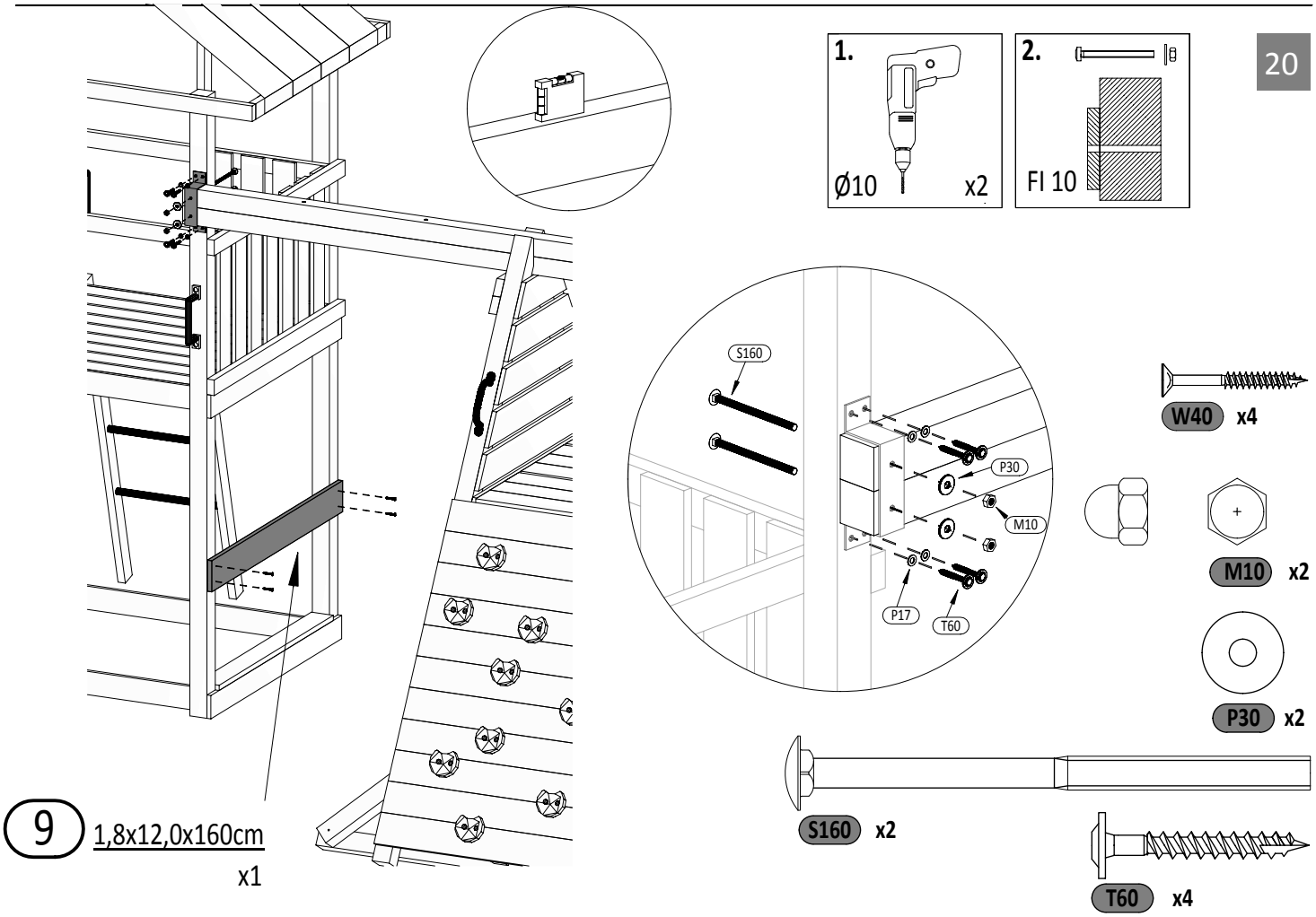
1.
Ø10
x2
2.
Fl 10
S160
P30
M10
P17
T60
W40 x4
M10 x2
P30 x2
S160 x2
T60 x4
9
1,8x12,0x160cm
x1

21

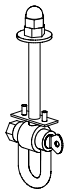

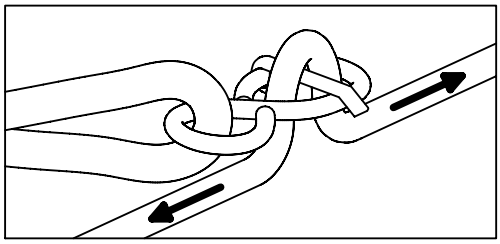

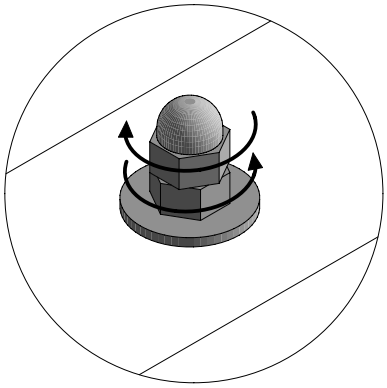

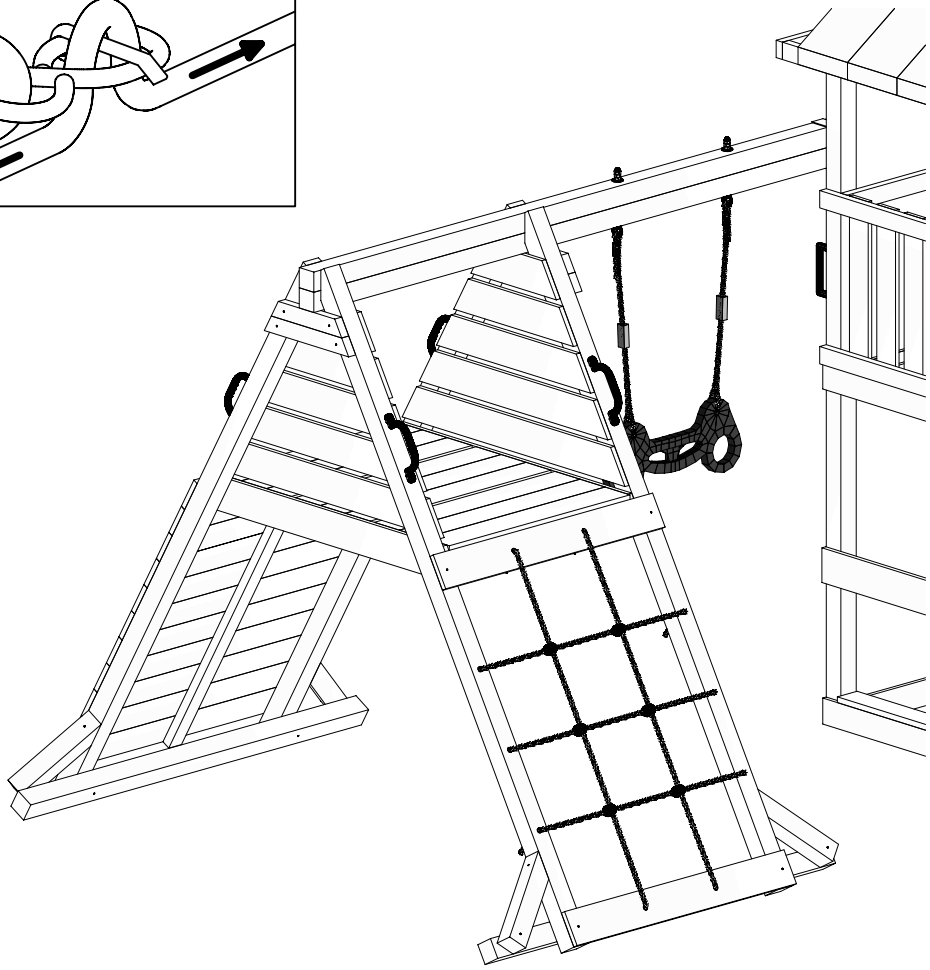

22

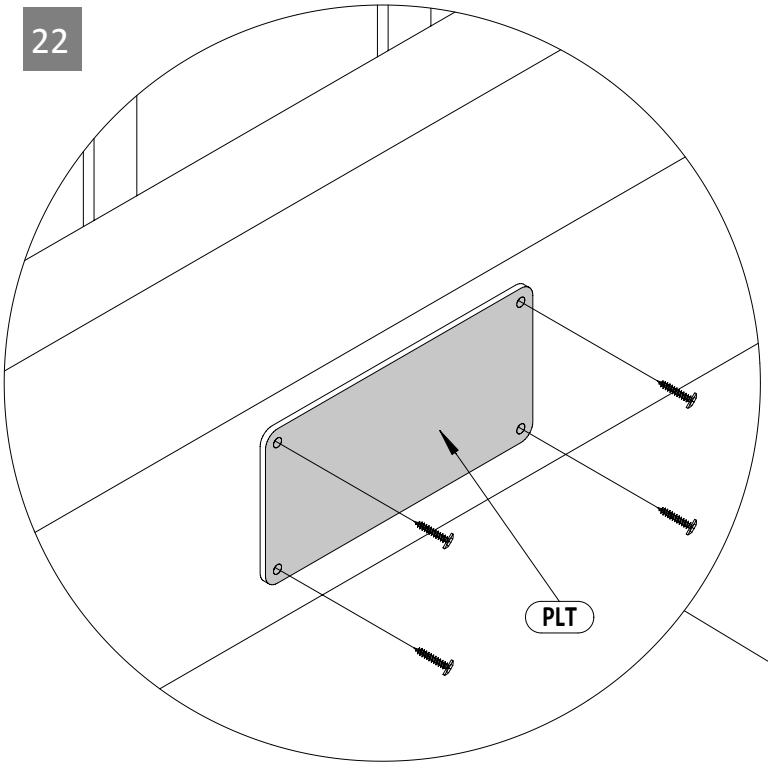

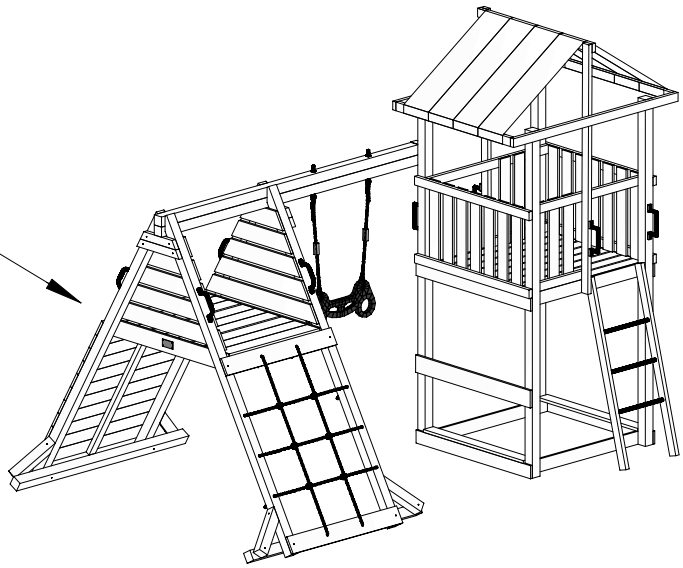

W20 x4

Zgodne z normą PN-EN 71 stosuj zalecenia producenta odnośnie odległości oraz metody mocowania poszczególnych elementów

In compliance with the standard PN-EN 71, apply guidelines of the producer in relation to distances and methods of fastening individual elements