PLAYGROUND
MOVE PLUS

(305 x 253 x h240cm)

00650_080115

INSTALLATION INSTRUCTIONS

PLAC ZABAW
MOVE PLUS

(305 x 253 x h240cm)

00650_080115

INSTRUKCJA MONTAŻU

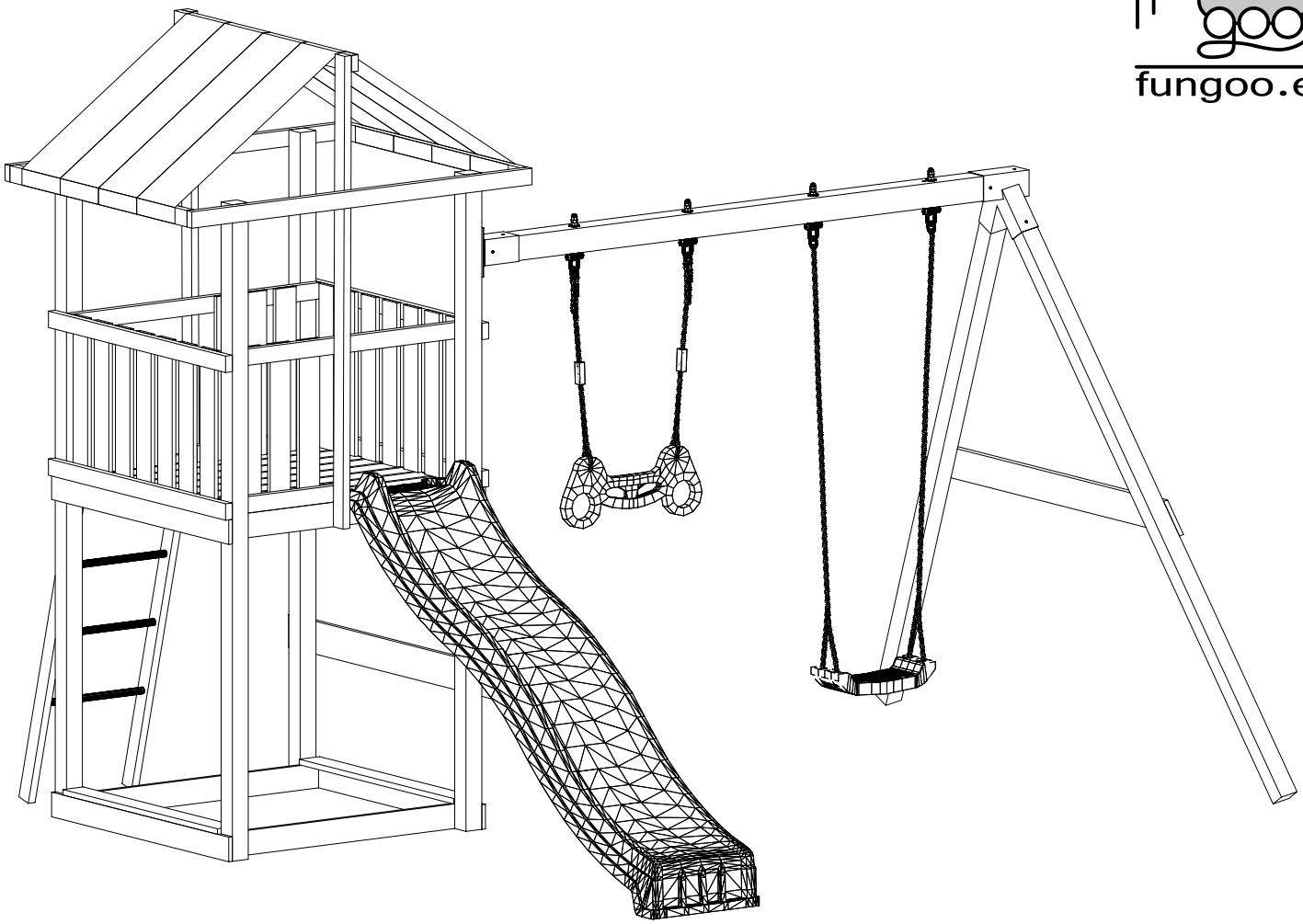

WARNINGS!

Only for home use.

Dedicated for external use only.

Not suitable for children under 3 years old.

Risk of falling down and/or hitting.

Maximum user weight is up to 50 kg.

Maximum number of users staying on the playground at the same time: 2.

OSTRZEŻENIA!

Tylko do użytku domowego.

Przeznaczony do użytku na zewnątrz.

Nie przeznaczony dla dzieci poniżej 3 roku życia.

Niebezpieczeństwo upadku i/lub uderzenia.

Maksymalna waga użytkownika to 50 kg.

Maksymalna liczba użytkowników przebywających na placu zabaw w tym samym czasie: 2.

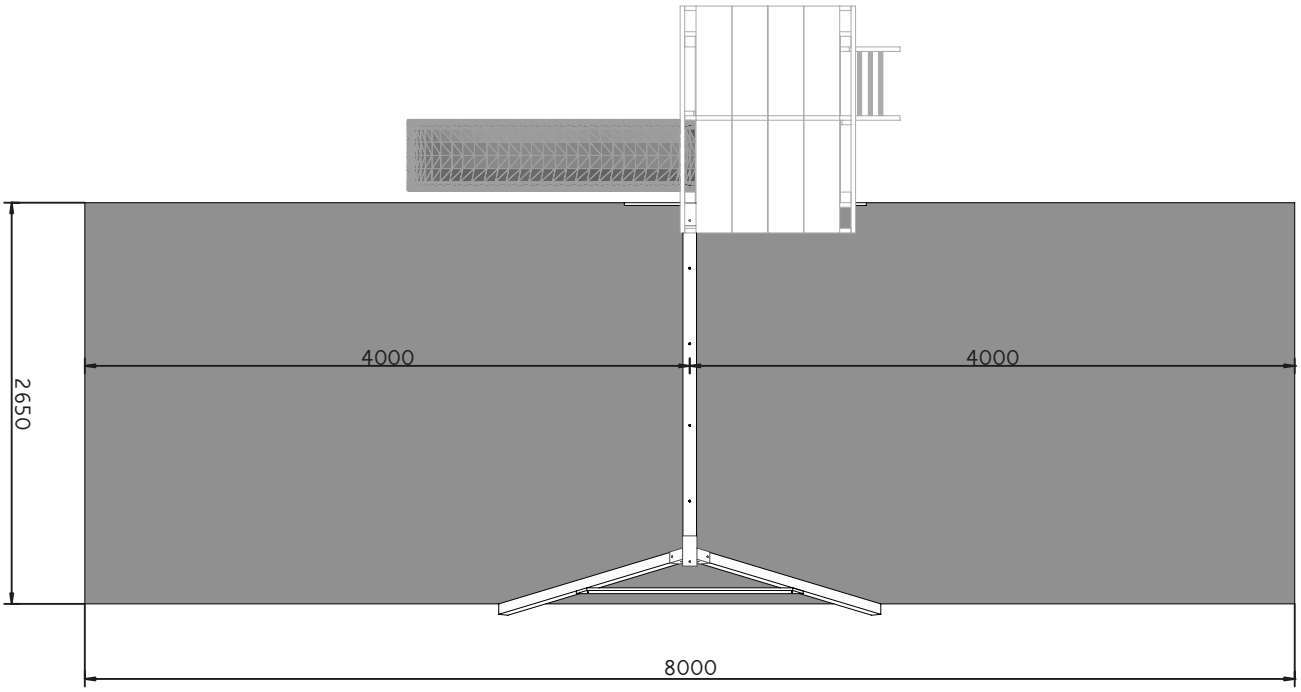

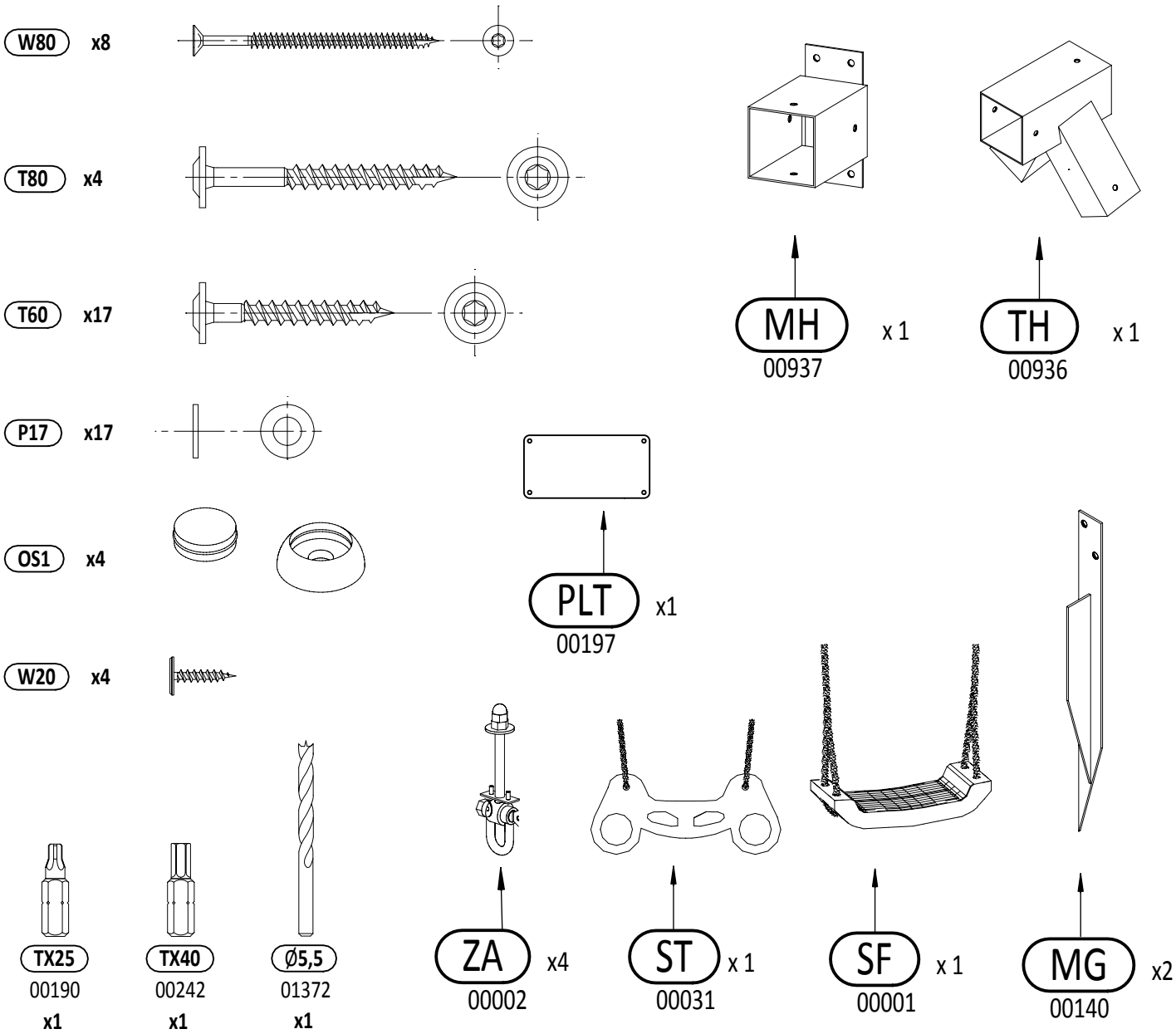

MOVE PLUS

MOVE PLUS 2

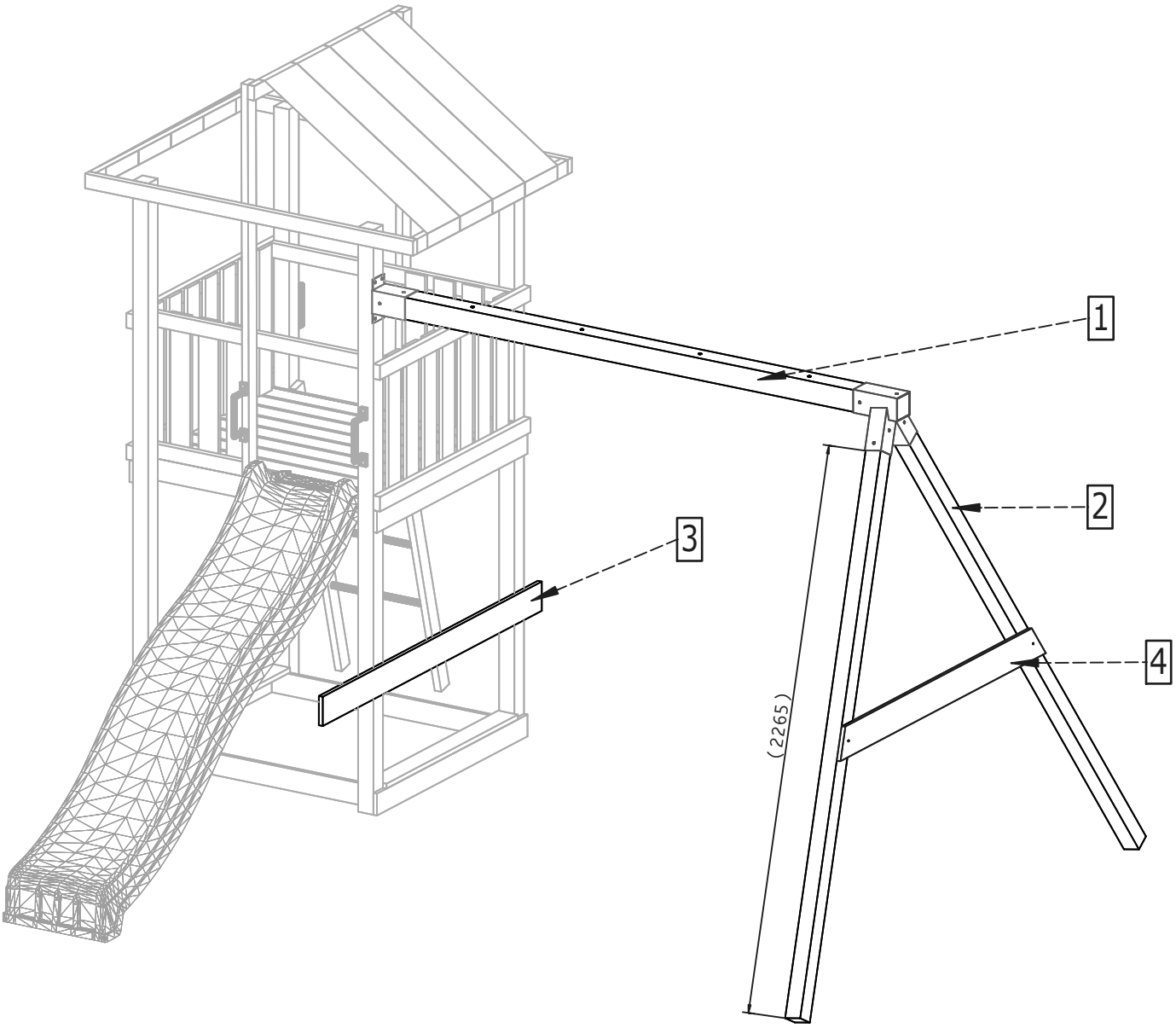
1
2
3
4
(2265)

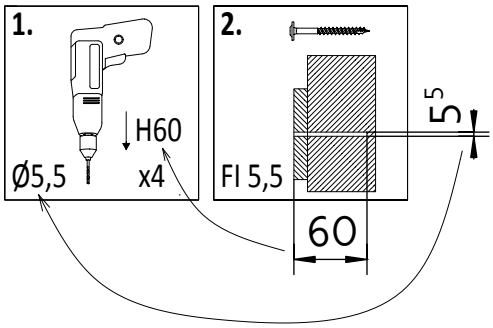
1.
H60
Ø5,5
x4
2.
Fl 5,5
5
5
60

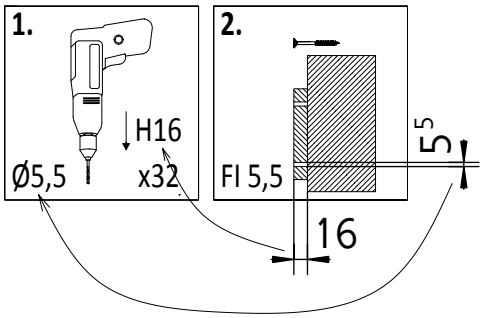
1.
H16
Ø5,5
x32
2.
Fl 5,5
5
5
16

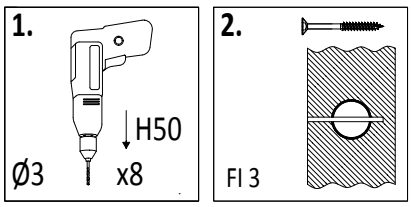
1.
H50
Ø3
x8
2.
Fl 3

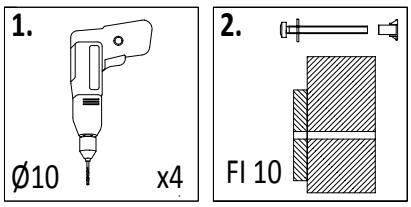
1.
Ø10
x4
2.
Fl 10

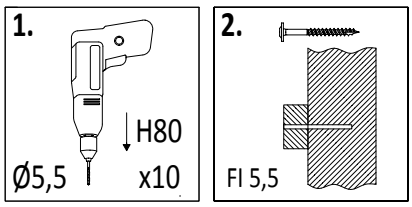
1.
H80
Ø5,5
x10
2.
Fl 5,5

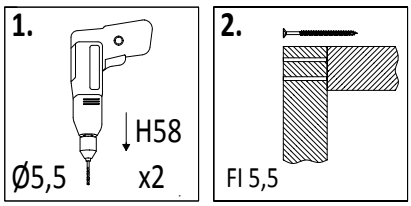
1.
H58
Ø5,5
x2
2.
Fl 5,5

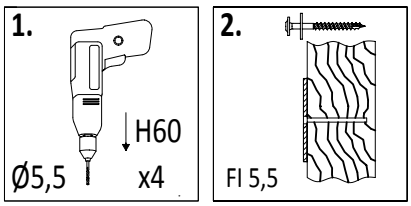
1.
H60
Ø5,5
x4
2.
Fl 5,5

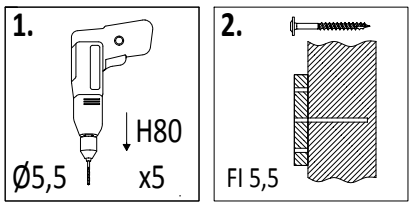
1.
H80
Ø5,5
x5
2.
Fl 5,5

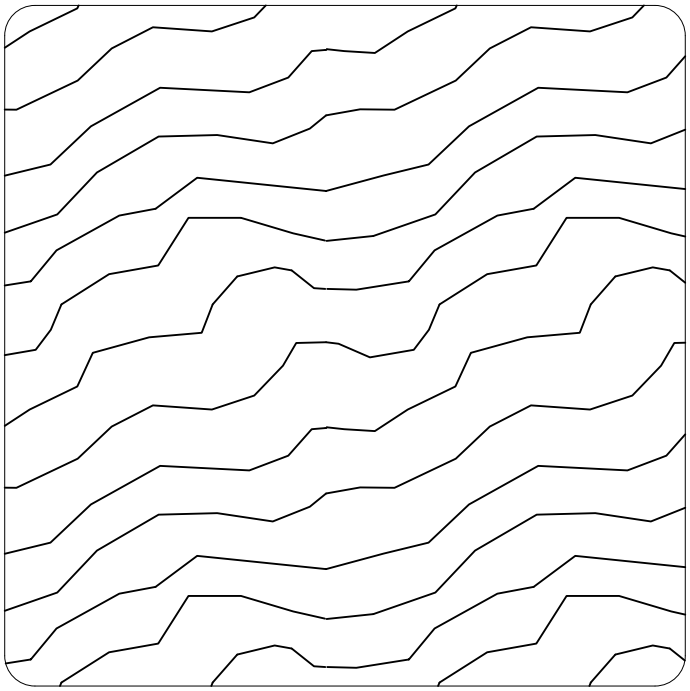

9,0 x 9,0 cm

Lp.	Wymiary [mm]	szt.
1a	90x90x2400mm	1

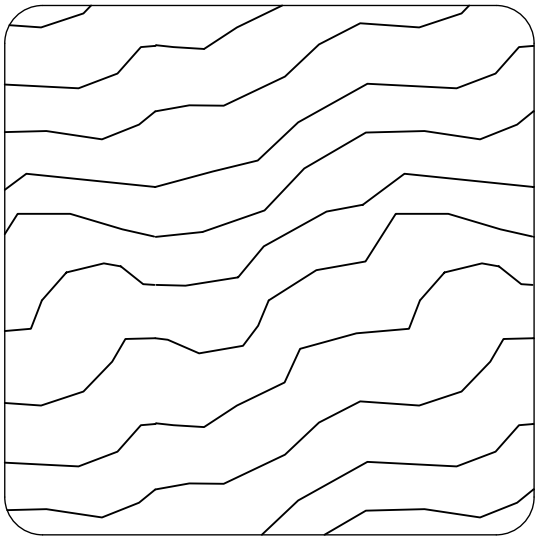

7,0 x 7,0 cm

Lp.	Wymiary [mm]	szt.
2	70x70x2400mm	2

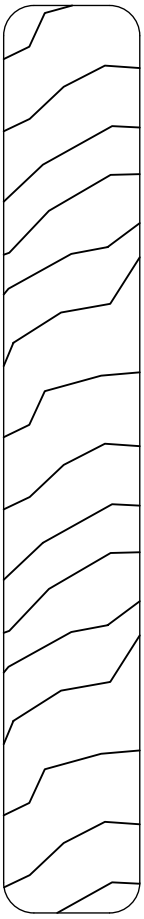

1,8 x 12,0 cm

Lp.	Wymiary [mm]	szt.
3	18x120x1600mm	1
4a	18x120x1500mm	1

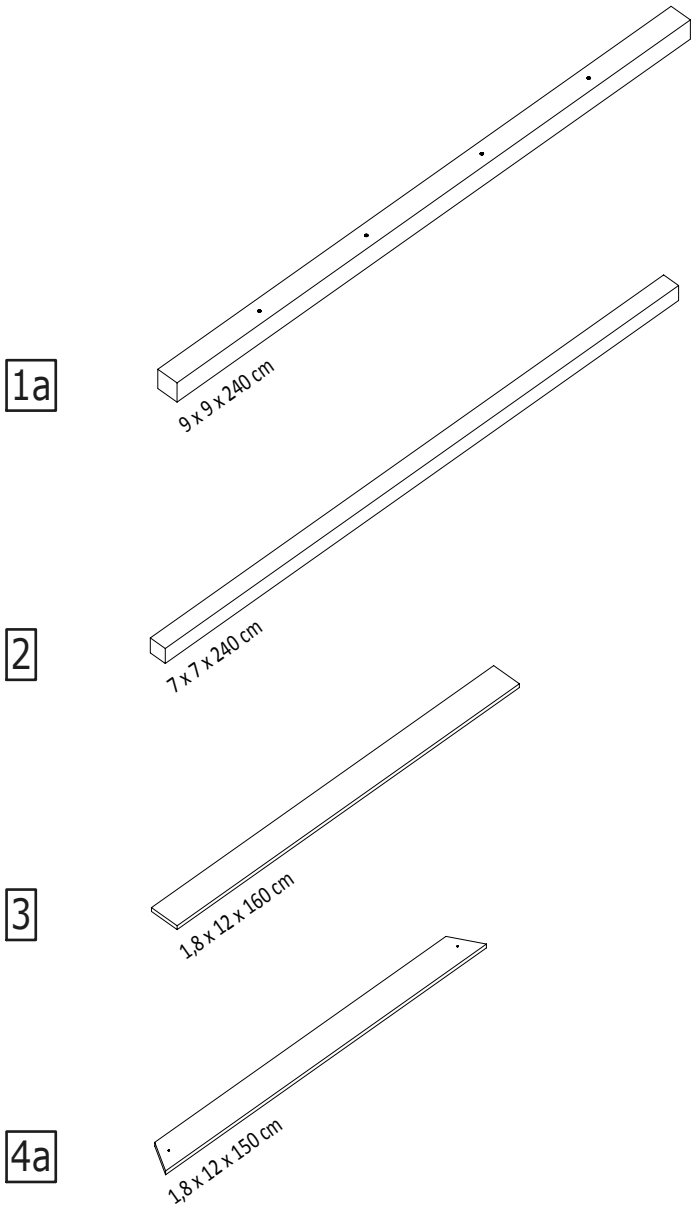

MOVE PLUS
MOVE PLUS 4

01

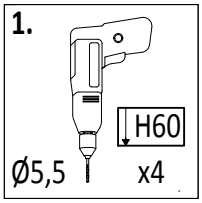

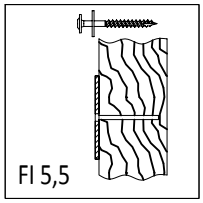

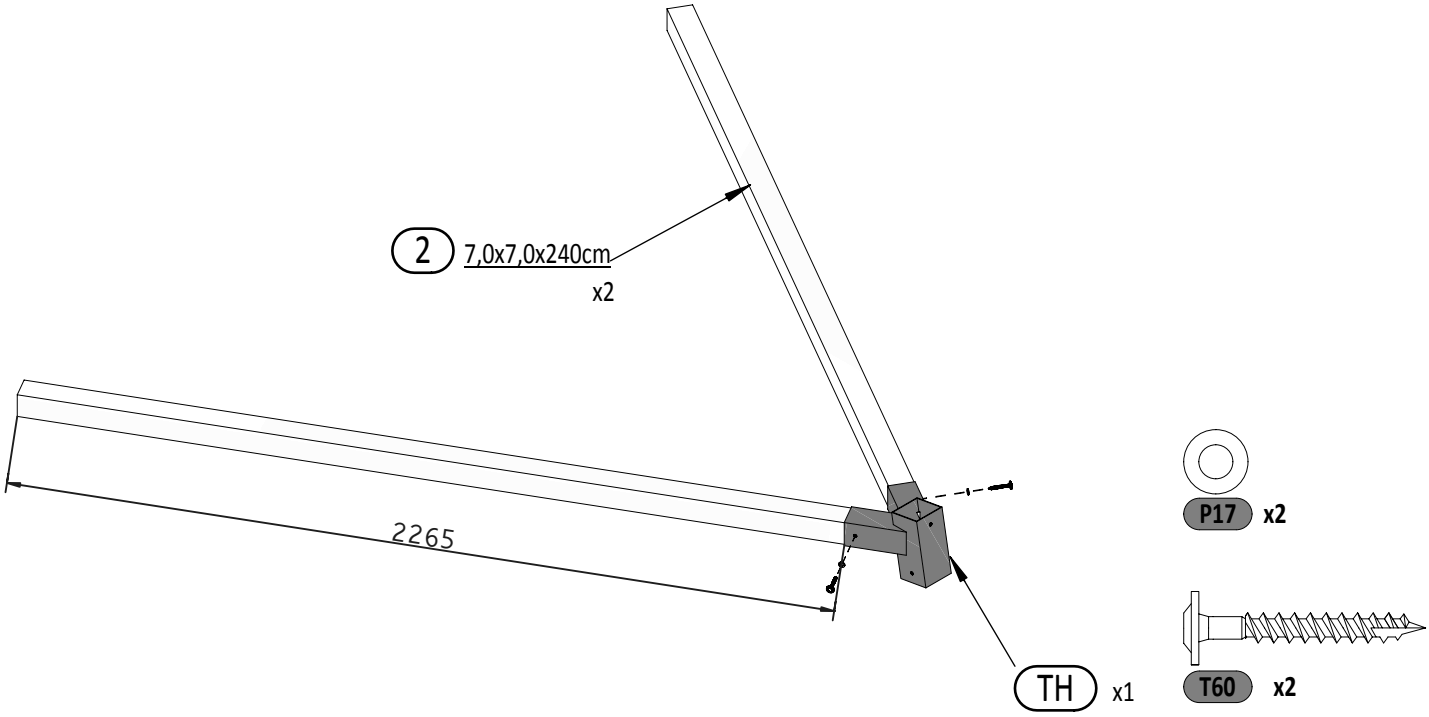

02

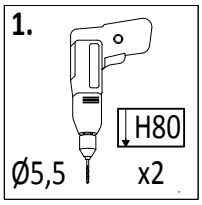

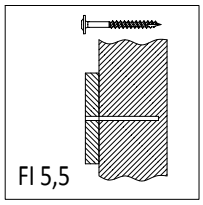

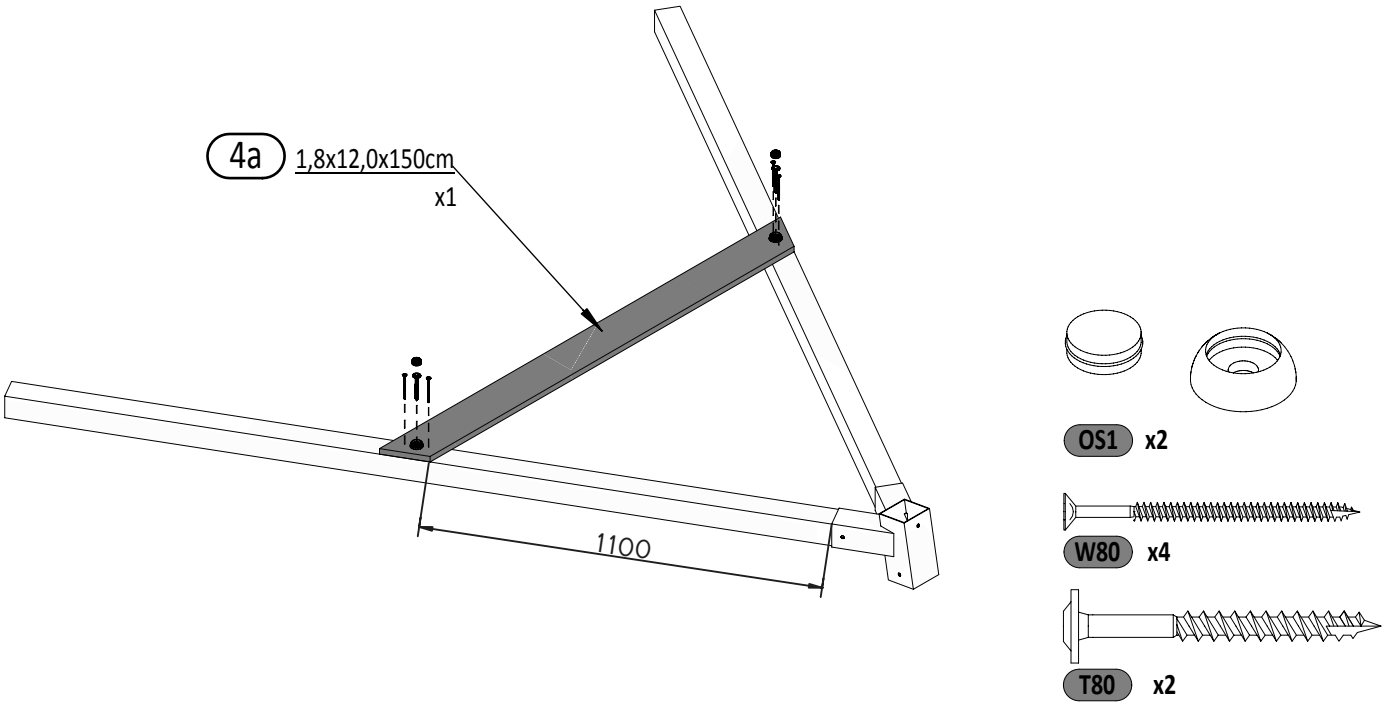

Zgodne z normą PN-EN 71 stosuj zalecenia producenta odnośnie odległości oraz metody mocowania poszczególnych elementów

In compliance with the standard PN-EN 71, apply guidelines of the producer in relation to distances and methods of fastening individual elements

03

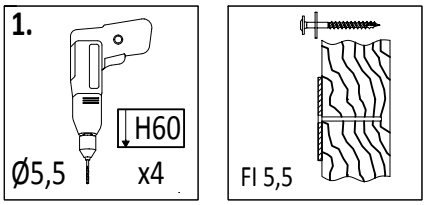

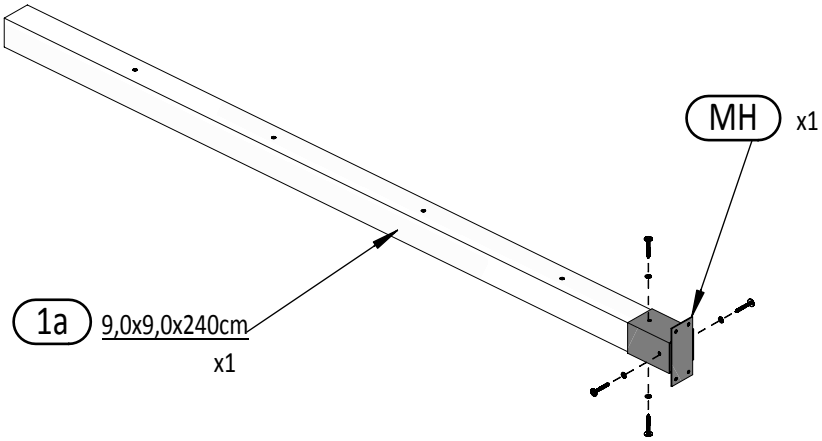

P17 x4

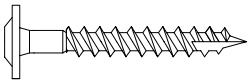

T60 x4

04

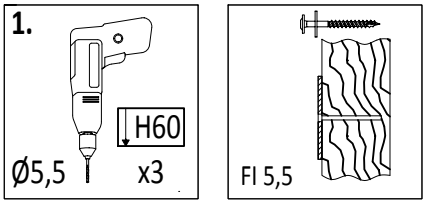

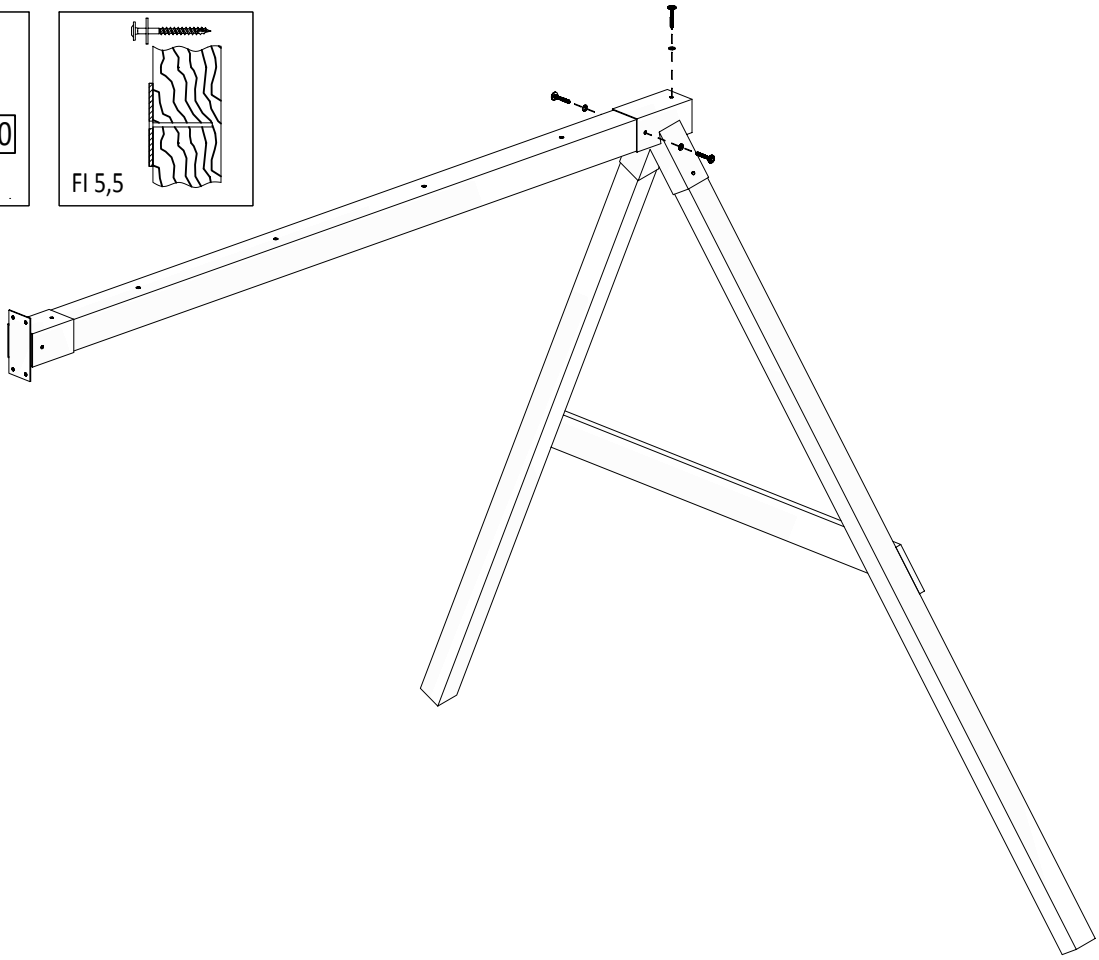

P17 x3

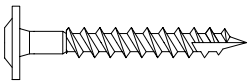

T60 x3

Zgodne z normą PN-EN 71 stosuj zalecenia producenta odnośnie odległości oraz metody mocowania poszczególnych elementów

In compliance with the standard PN-EN 71, apply guidelines of the producer in relation to distances and methods of fastening individual elements

05

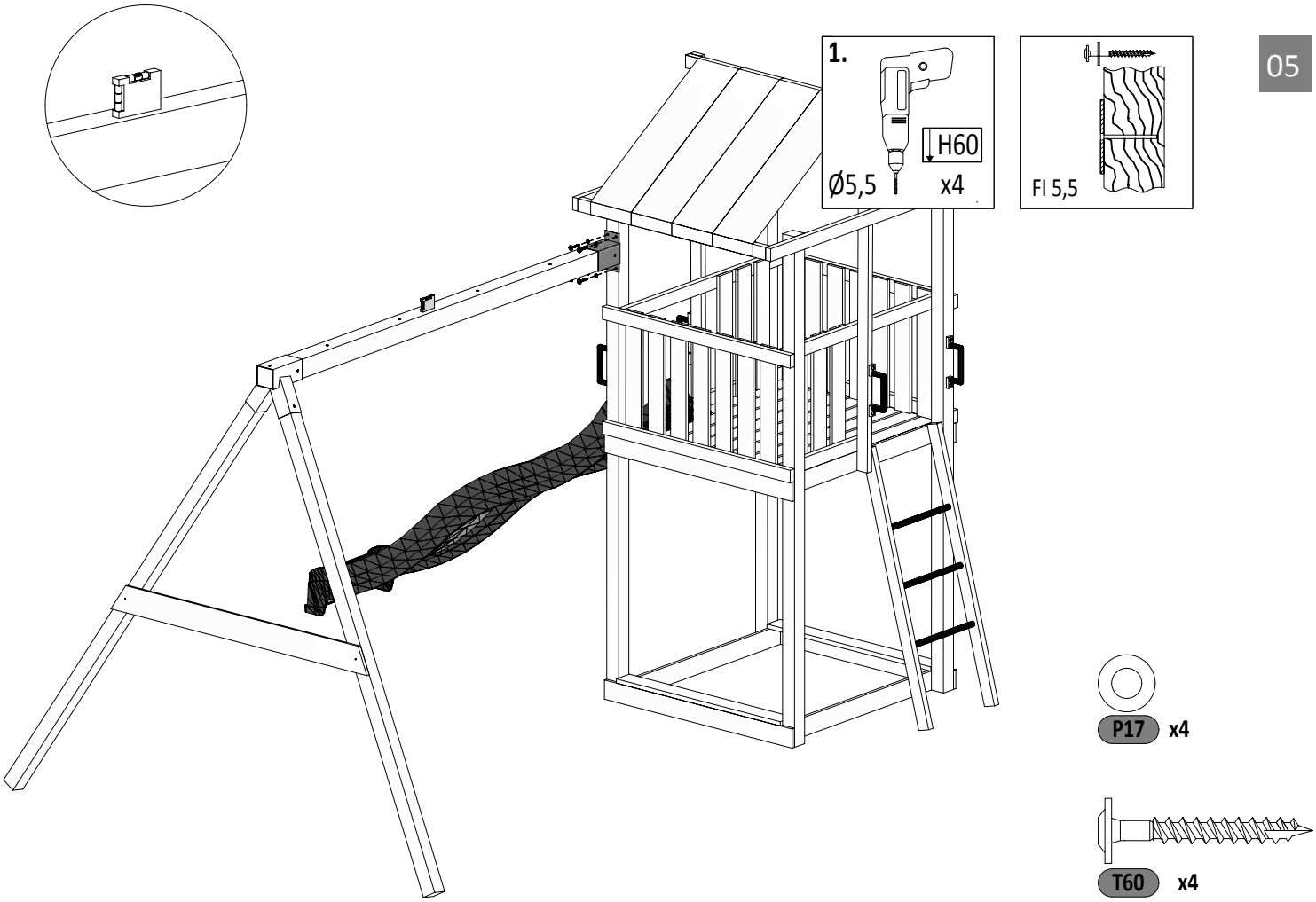

06

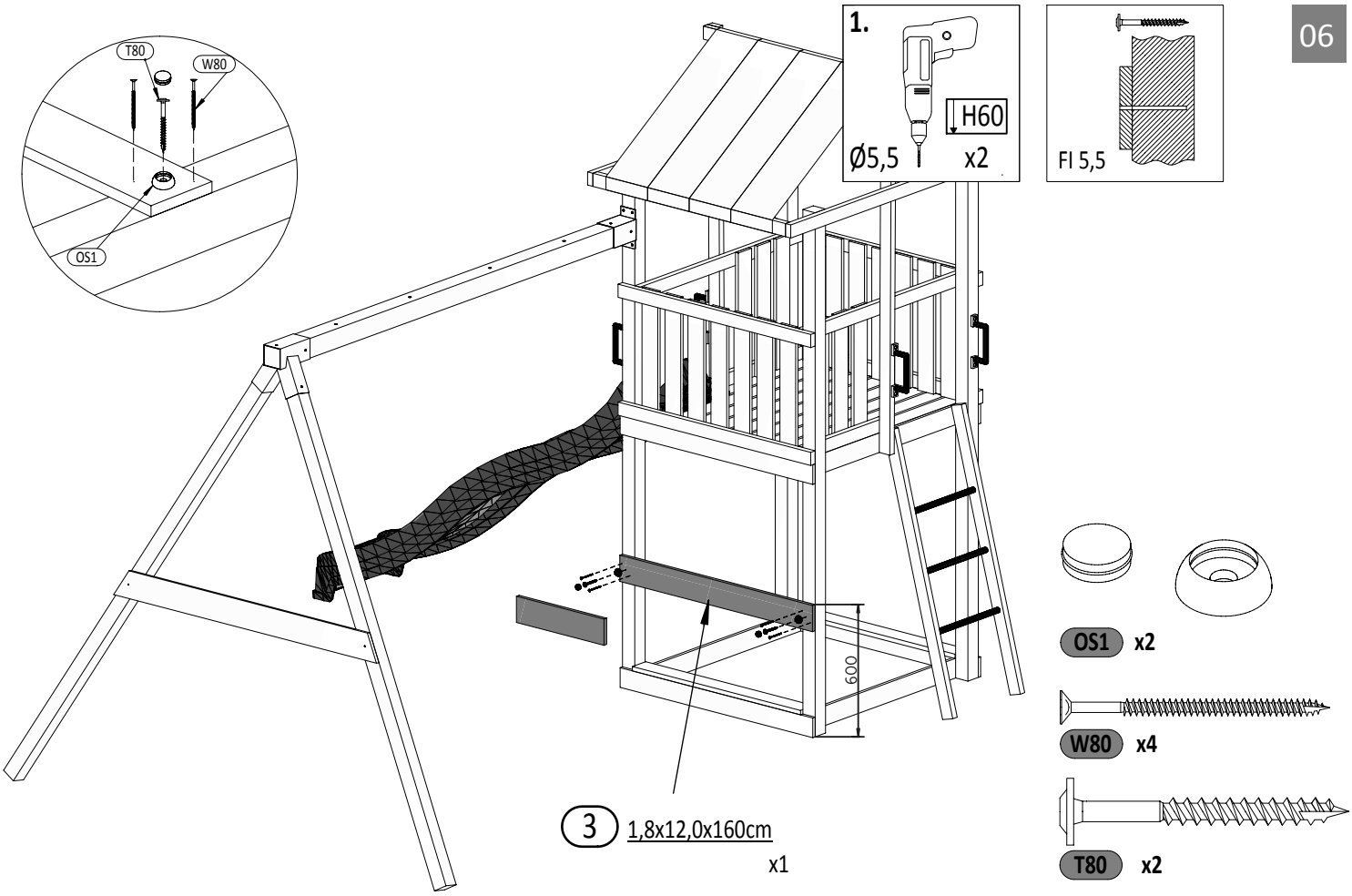

Zgodne z normą PN-EN 71 stosuj zalecenia producenta odnośnie odległości oraz metody mocowania poszczególnych elementów

In compliance with the standard PN-EN 71, apply guidelines of the producer in relation to distances and methods of fastening individual elements

MOVE PLUS 7

07

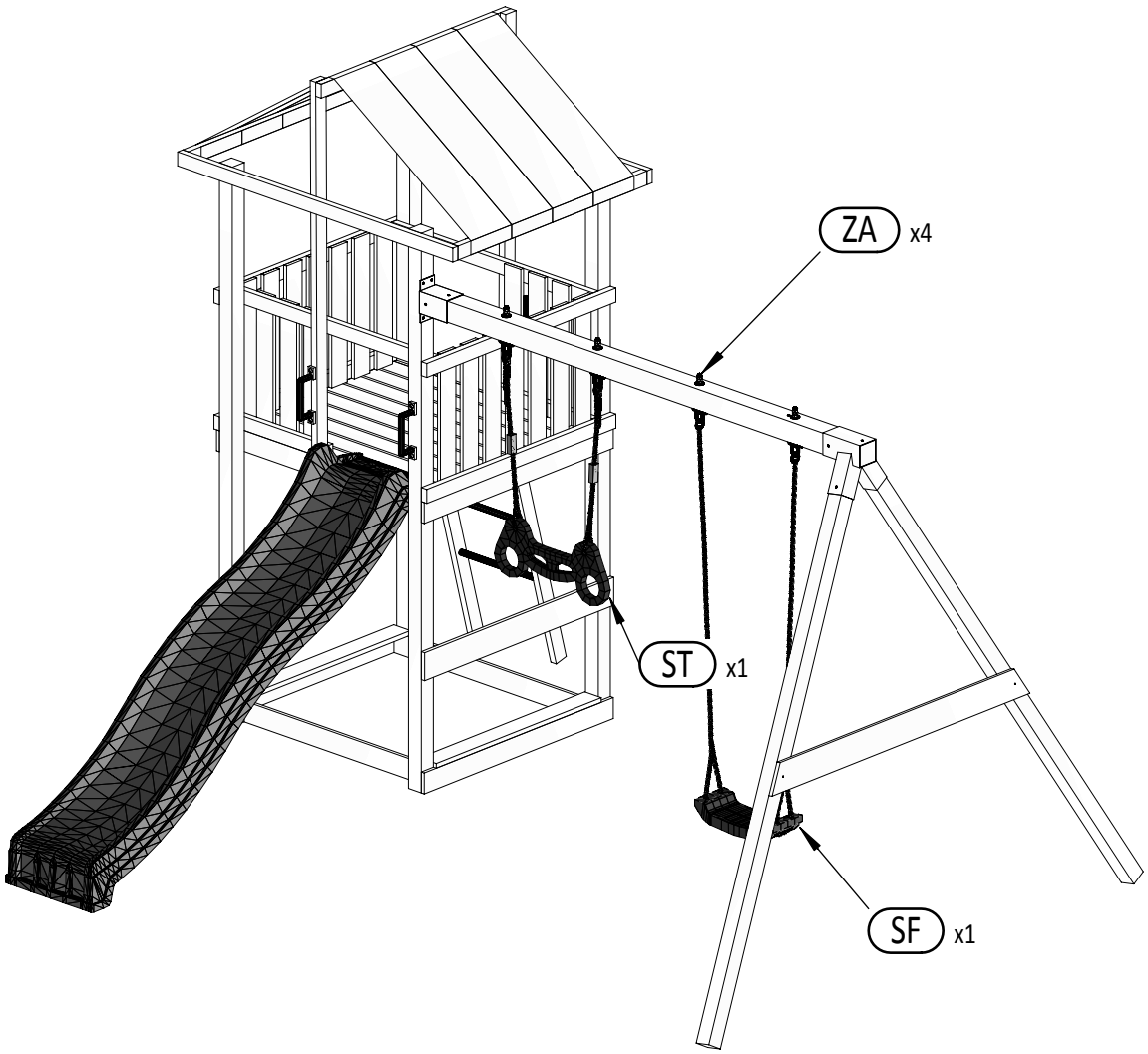

08

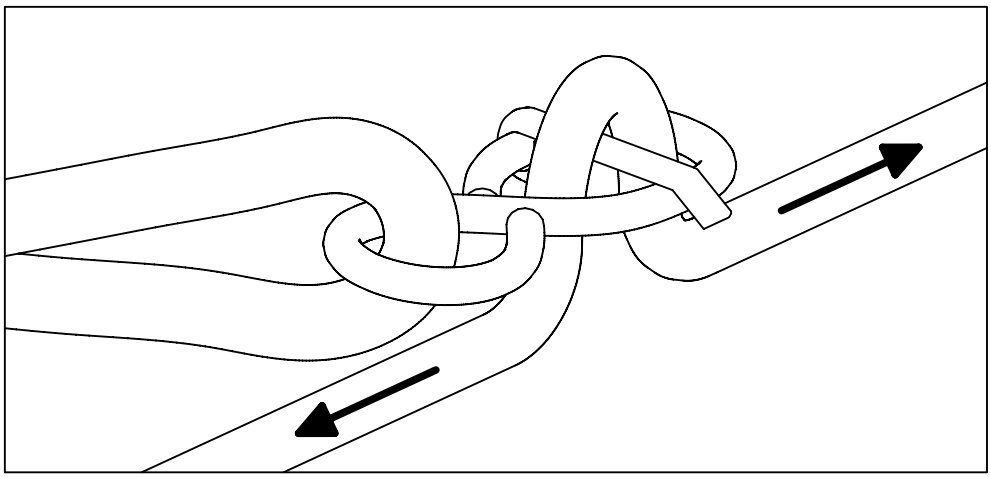

Zgodne z normą PN-EN 71 stosuj zalecenia producenta odnośnie odległości oraz metody mocowania poszczególnych elementów

In compliance with the standard PN-EN 71, apply guidelines of the producer in relation to distances and methods of fastening individual elements

09

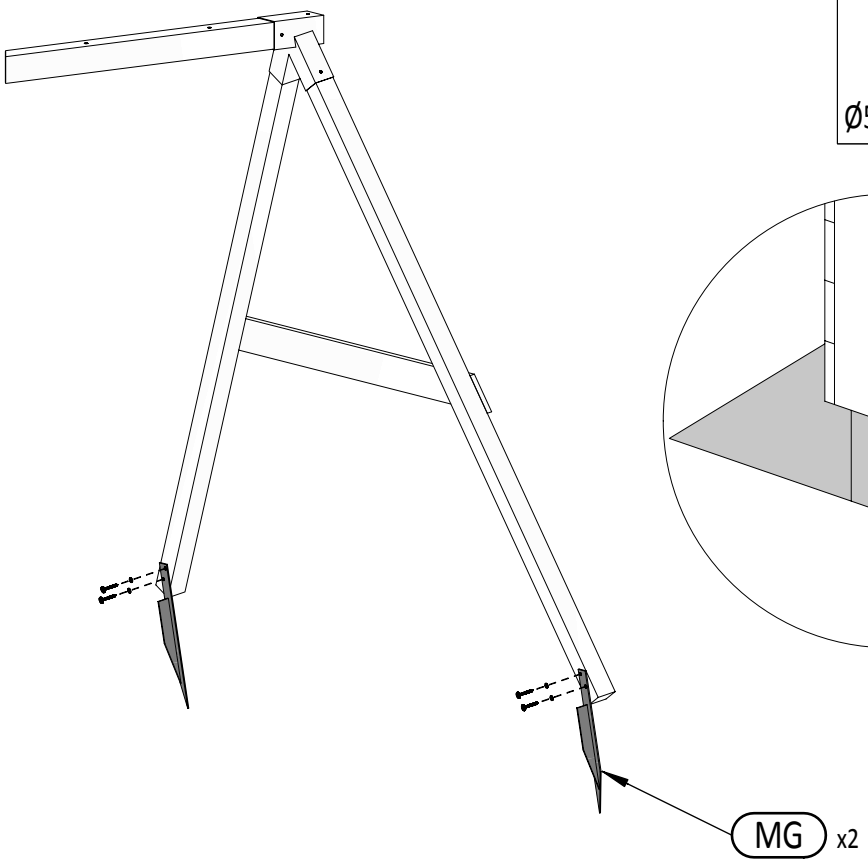

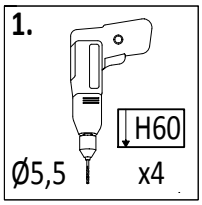

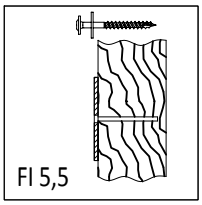

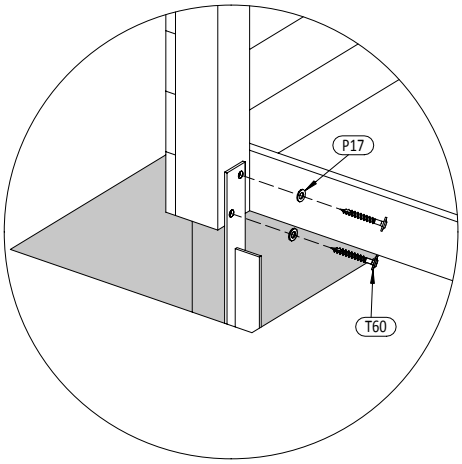

P17 x4

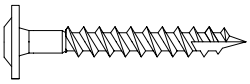

T60 x4

10

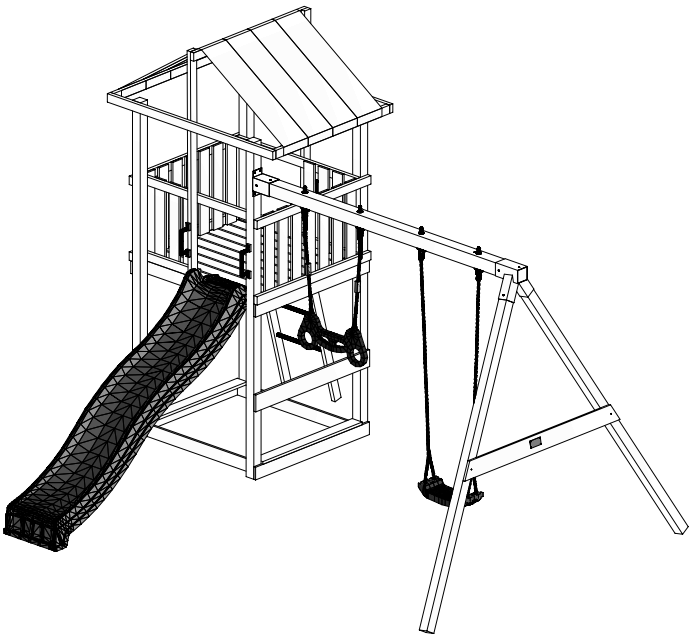

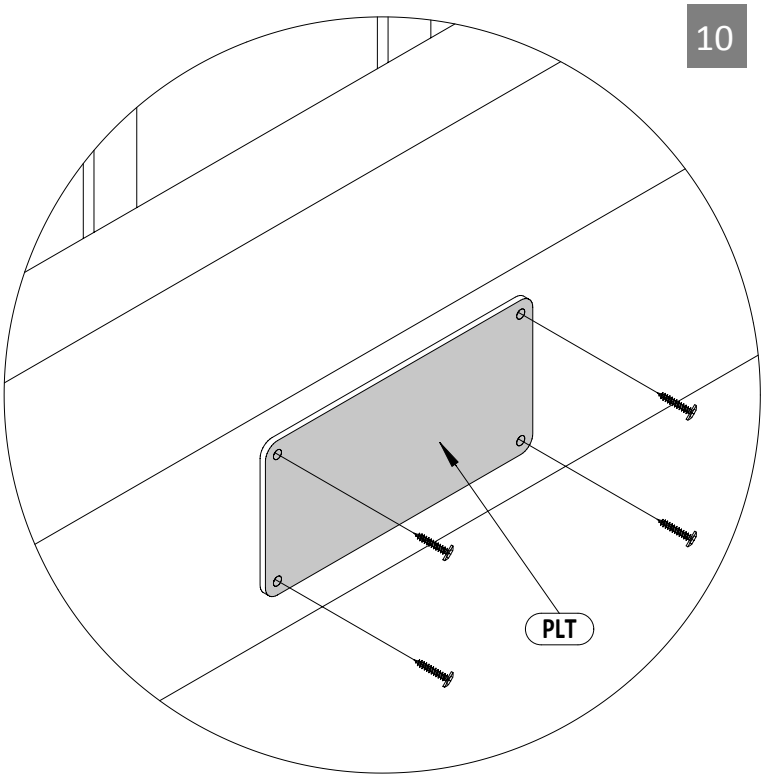

W20 x4

Zgodne z normą PN-EN 71 stosuj zalecenia producenta odnośnie odległości oraz metody mocowania poszczególnych elementów

In compliance with the standard PN-EN 71, apply guidelines of the producer in relation to distances and methods of fastening individual elements