PLAYGROUND
GIANT

(385 x 373 x h313cm)

00925_17122015

INSTALLATION INSTRUCTIONS

PLAC ZABAW
GIANT

(385 x 373 x h313cm)

00925_17122015

INSTRUKCJA MONTAŻU

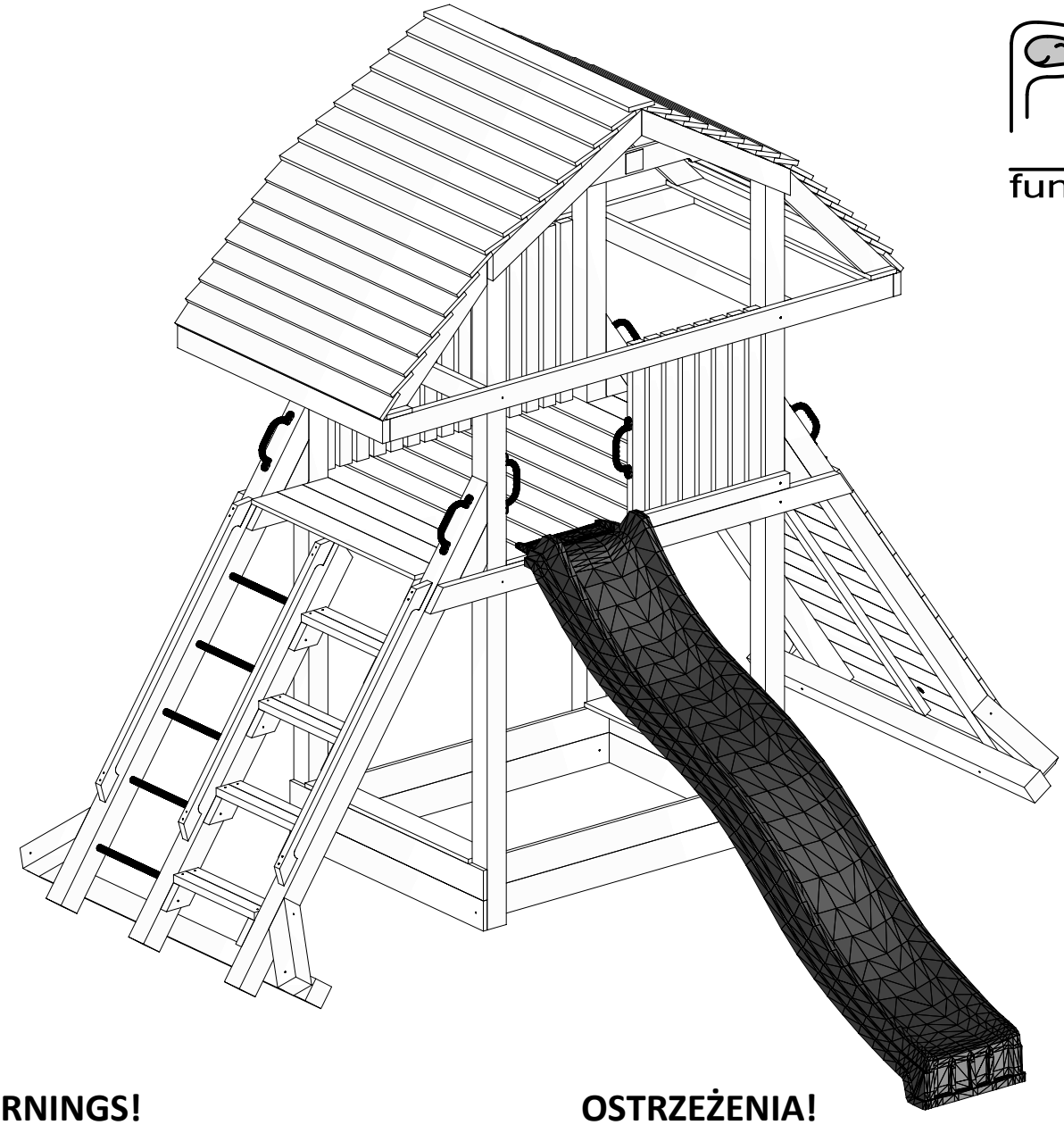

WARNINGS!

Only for home use.

Dedicated for external use only.

Dedicated for children over 3 years old.

Risk of falling down and/or hitting.

Maximum user weight is up to 50 kg.

Maximum number of users staying on the playground at the same time: 10.

OSTRZEŻENIA!

Tylko do użytku domowego.

Przeznaczony do użytku na zewnątrz.

Przeznaczony dla dzieci powyżej 3 roku życia.

Niebezpieczeństwo upadku i/lub uderzenia.

Maksymalna waga użytkownika to 50 kg.

Maksymalna liczba użytkowników przebywających na placu zabaw w tym samym czasie: 10.

W80 x189

W50 x343

W20 x16

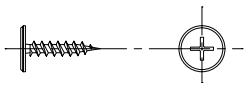

T160 x17

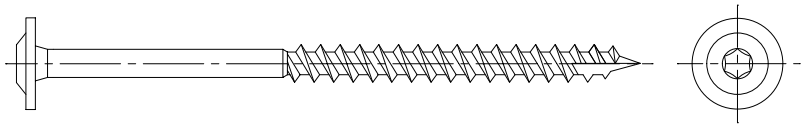

T120 x8

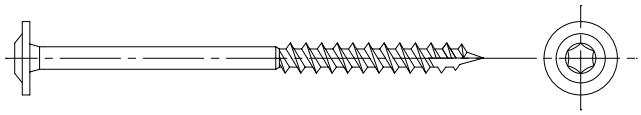

T80 x31

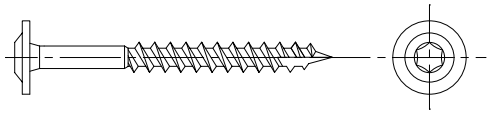

T60 x22

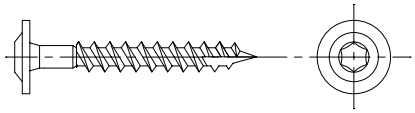

S40 x2

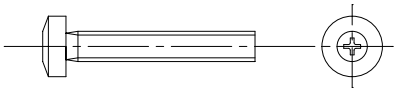

S30 x32

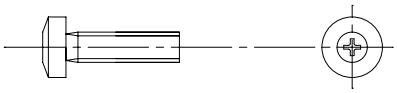

L11 x33

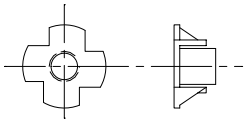

P17 x11

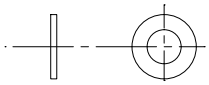

P15 x32

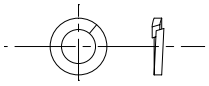

OS1 x54

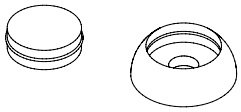

NS x1

Ø10
00188
x1

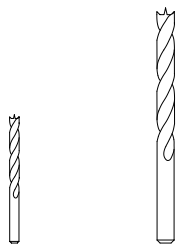

Ø5,5
01372
x1

Ø3
00239
x1

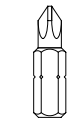

PH3
00068
x1

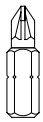

PZ2
00241
x1

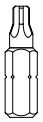

TX25
00190
x1

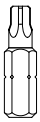

TX30
00316
x1

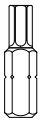

TX40
00242
x1

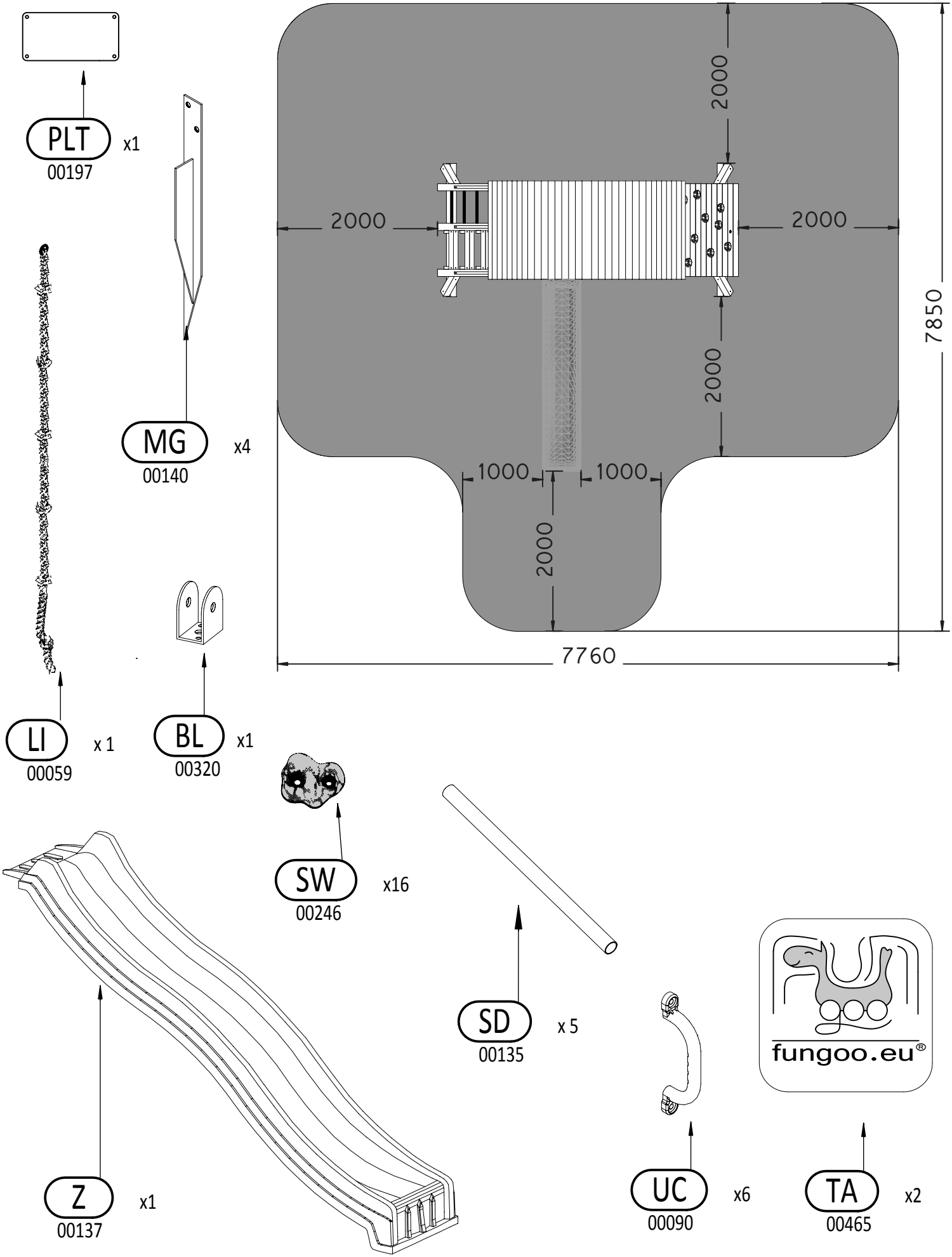
PLT x1
00197
MG x4
00140
LI x 1
00059
BL x1
00320
SW x16
00246
SD x 5
00135
Z x1
00137
UC x6
00090
TA x2
00465
2000
2000
2000
2000
1000
1000
2000
7850
7760
fungoo.eu®

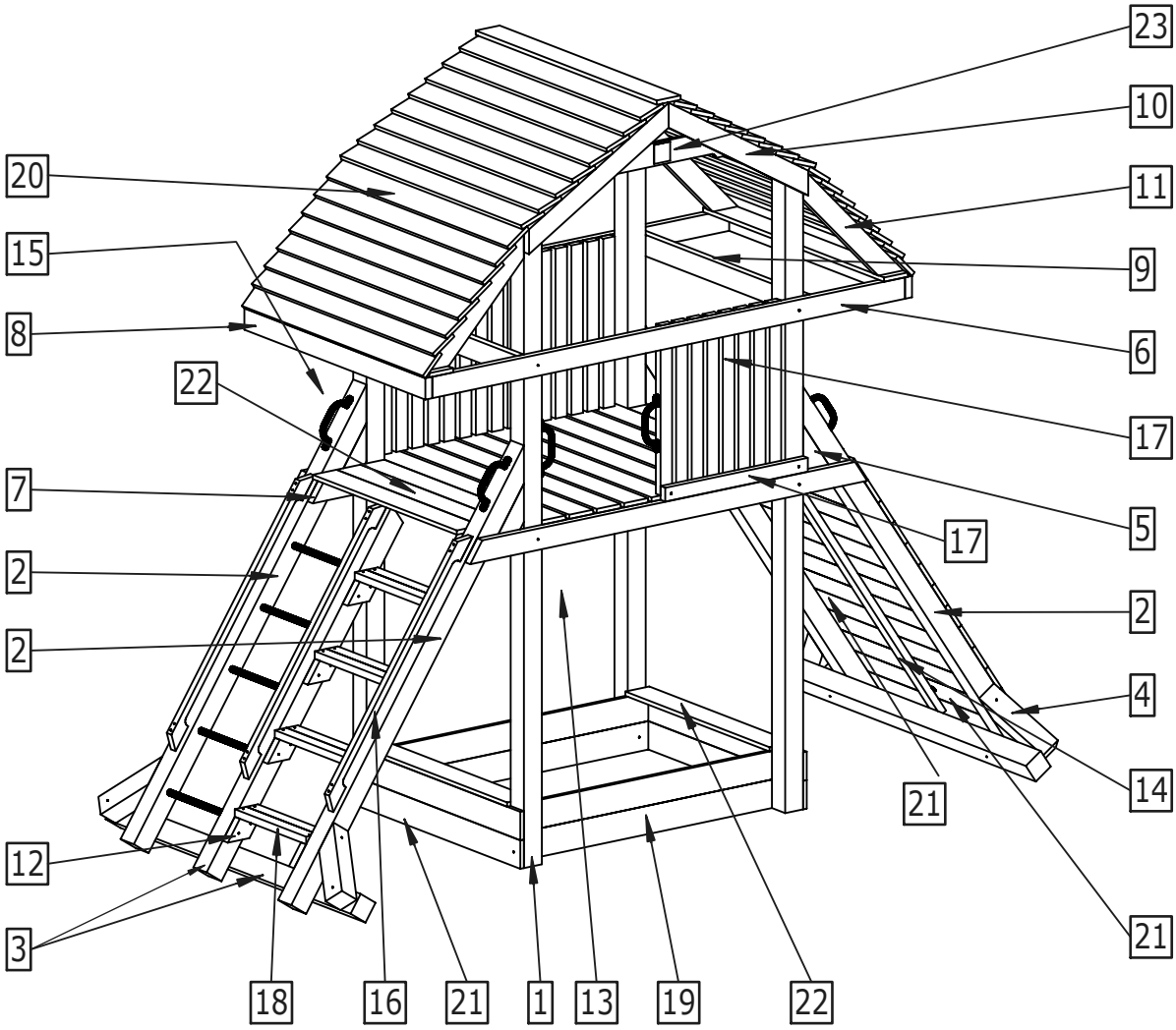
23
10
20
11
15
9
8
6
22
17
7
5
17
2
2
2
4
14
21
12
21
3
18
16
21
1
13
19
22

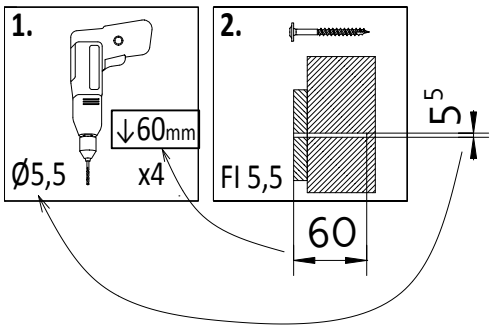
1.
↓60mm
Ø5,5
x4
2.
Fl 5,5
5
60

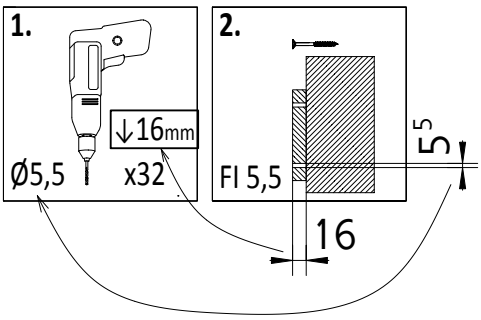
1.
↓16mm
Ø5,5
x32
2.
Fl 5,5
5
16

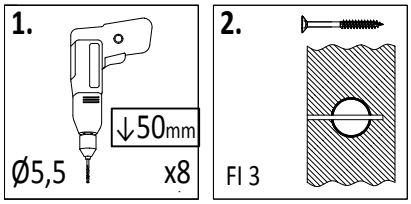
1.
↓50mm
Ø5,5
x8
2.
Fl 3

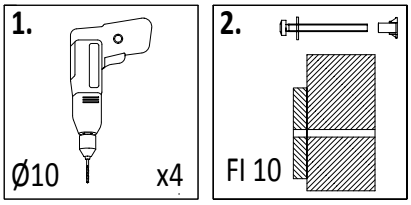
1.
Ø10
x4
2.
Fl 10

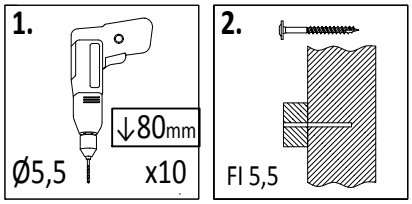
1.
↓80mm
Ø5,5
x10
2.
Fl 5,5

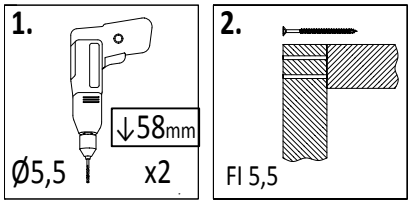
1.
↓58mm
Ø5,5
x2
2.
Fl 5,5

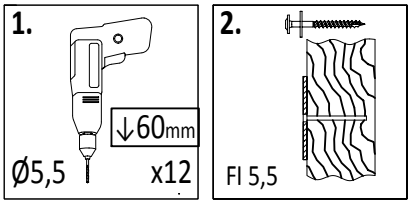
1.
↓60mm
Ø5,5
x12
2.
Fl 5,5

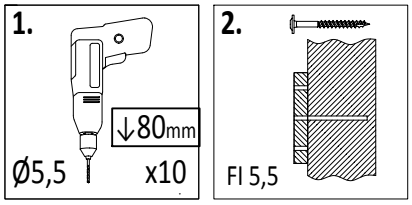
1.
↓80mm
Ø5,5
x10
2.
Fl 5,5

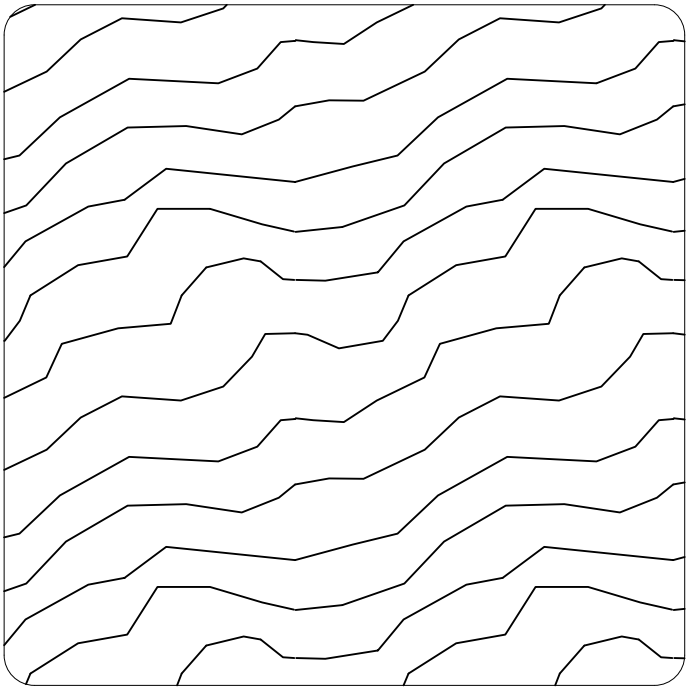

9 x 9 cm

Lp.	Wymiary [mm]	szt.
1	90x90x2700mm	4
2a	90x90x2085mm	3
2b	90x90x2085mm	1
3a	90x90x1665mm	1
3b	90x90x1665mm	1
3c	90x90x1665mm	1
4a	90x90x350mm	4
5a	90x90x270mm	4

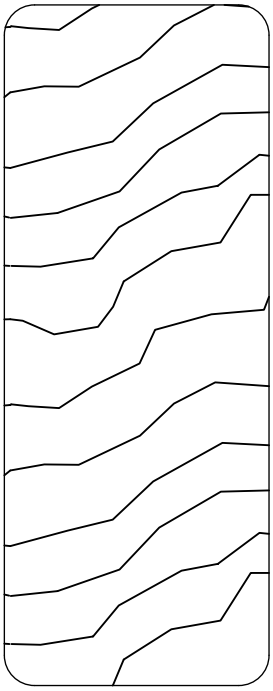

3,5 x 9,0 cm

Lp.	Wymiary [mm]	szt.
6a	35x90x2370mm	2
7a	35x90x1990mm	4
8a	35x90x1230mm	2
9a	35x90x1160mm	2
10a	35x90x863mm	4
11a	35x90x720mm	4
12a	35x90x170mm	8

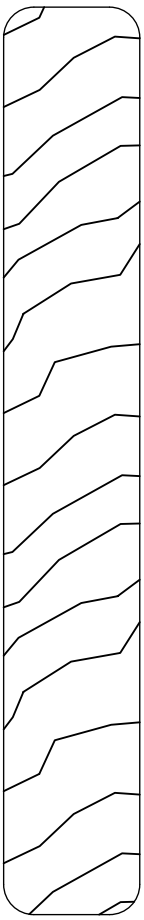

1,8 x 12,0 cm

Lp.	Wymiary [mm]	szt.
19	18x120x1400mm	2
19a	18x120x1400mm	2
20	18x120x1230mm	35
21	18x120x1160mm	24
21a	18x120x1160mm	2
21b	18x120x1160mm	1
22	18x120x980mm	8
23a	18x120x980mm	2

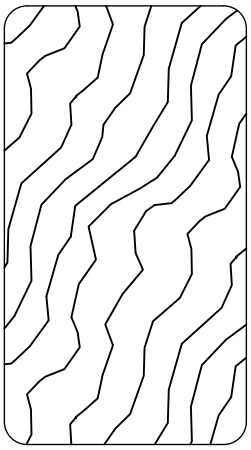

3,2 x 5,8 cm

Lp.	Wymiary [mm]	szt.
13a	32x58x1895mm	1
14	32x58x1600mm	1
15a	32x58x1400mm	1
16a	32x58x1250mm	3
17	32x58x715mm	23
17a	32x58x715mm	1
18a	32x58x485mm	4
18b	32x58x485mm	4

1

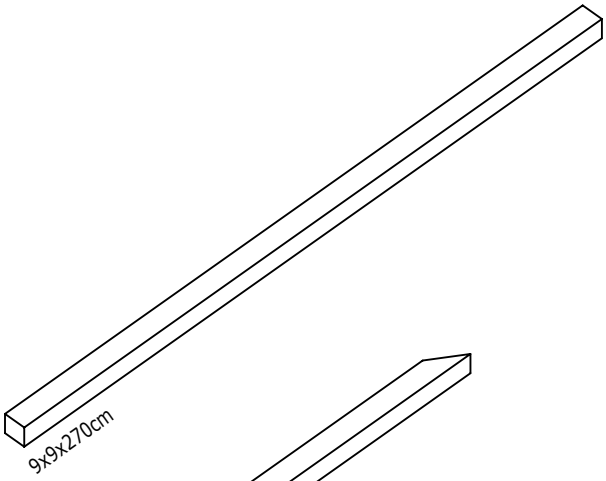

2a

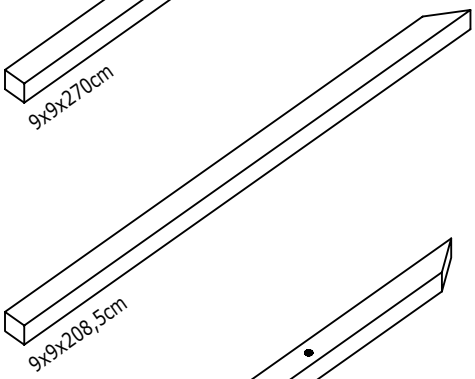

2b

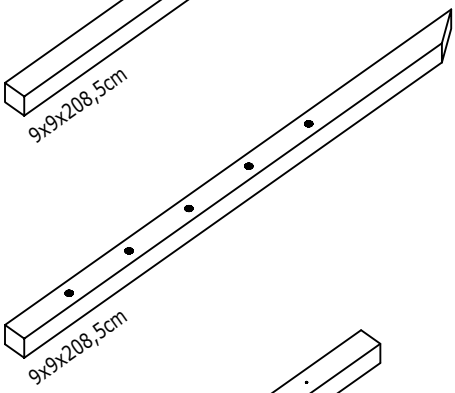

3a

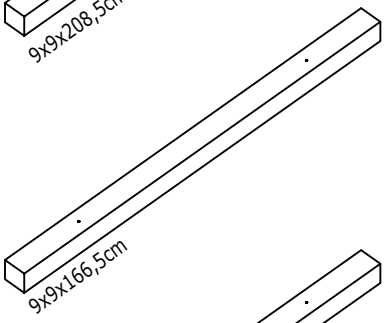

3b

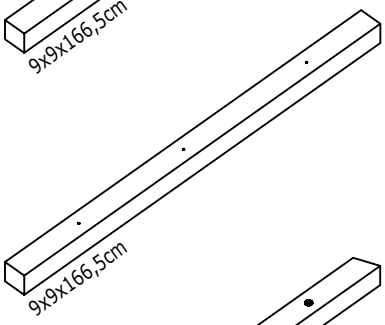

3c

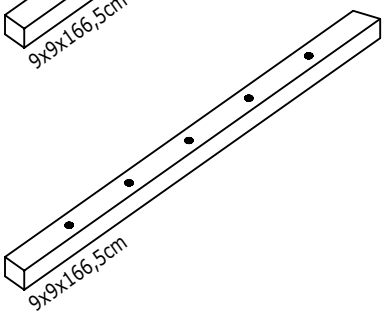

4a

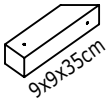

5a

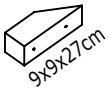

6a

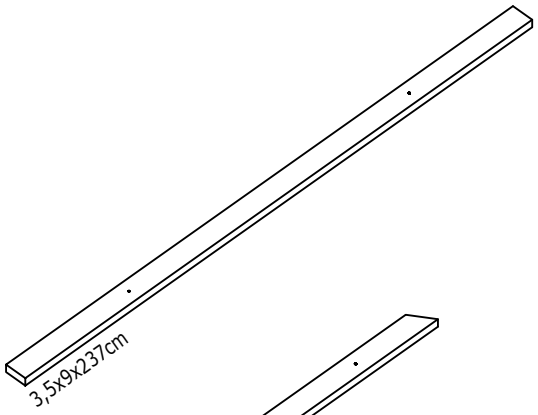

7a

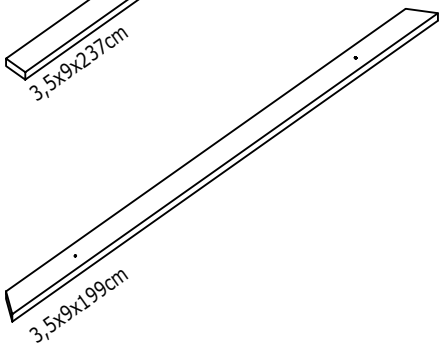

8a

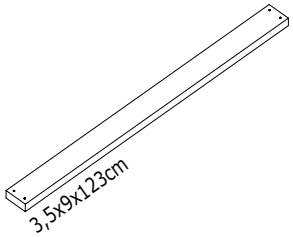

9a

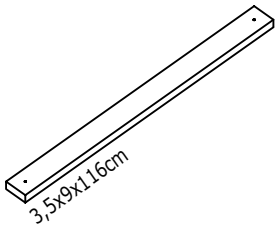

10a

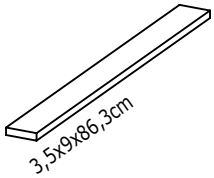

11a

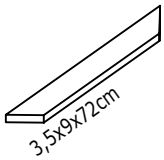

12a

13a

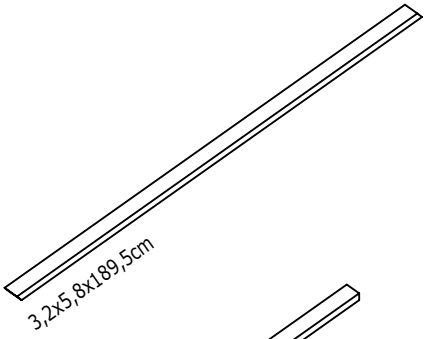

14

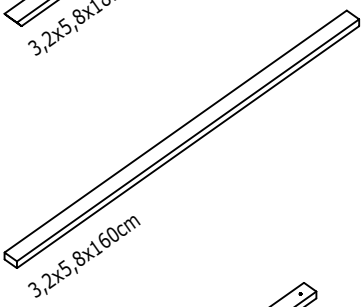

15a

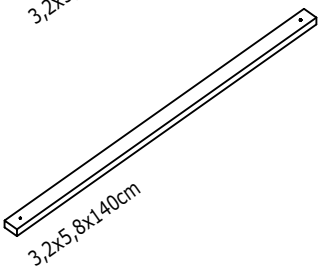

16a

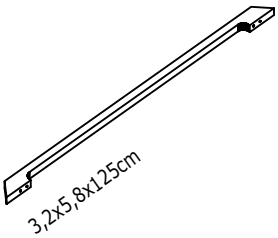

17

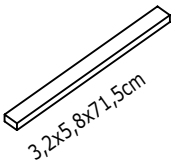

17a

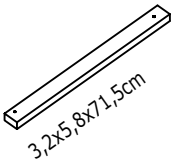

18a

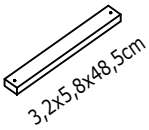

18b

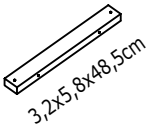

19

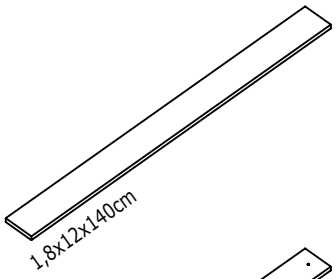

19a

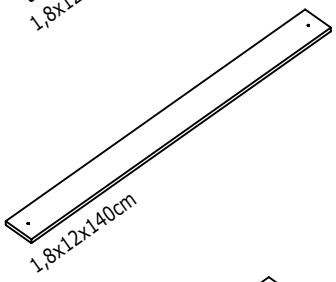

20

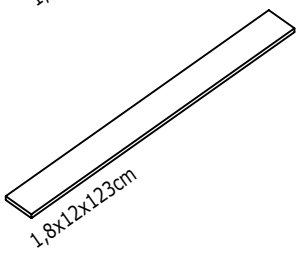

21

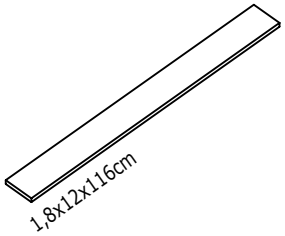

21a

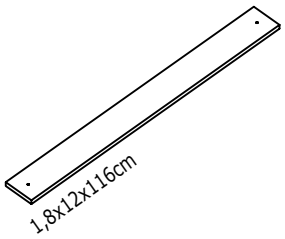

21b

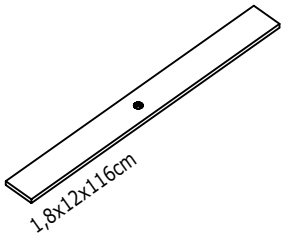

22

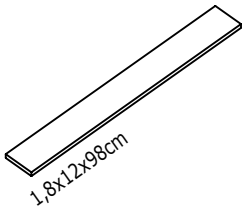

23a

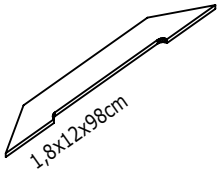

01

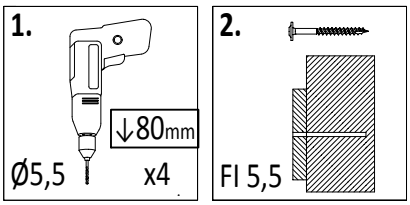

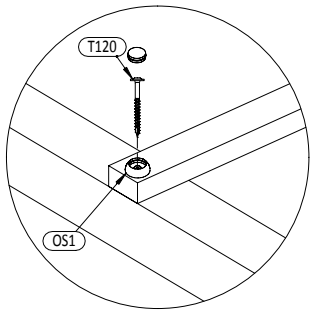

!!! x2

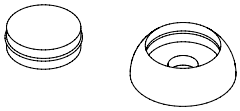

OS1 x4*2 = 8

W80 x8*2 = 16

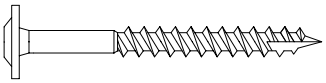

T80 x2*2 = 4

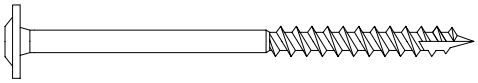

T120 x2*2 = 4

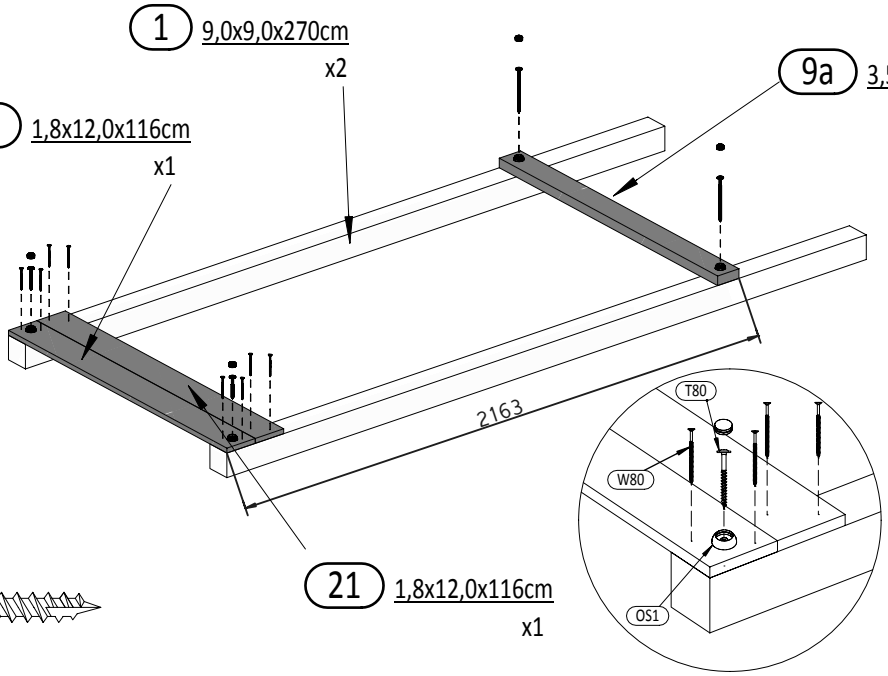

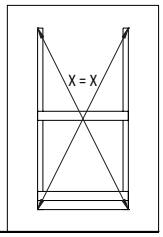

02

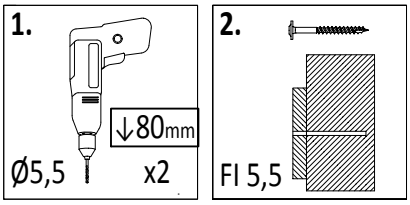

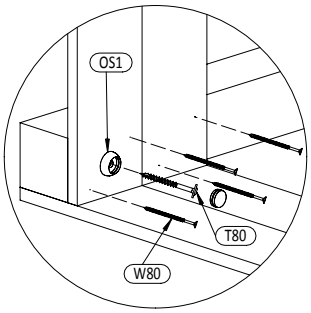

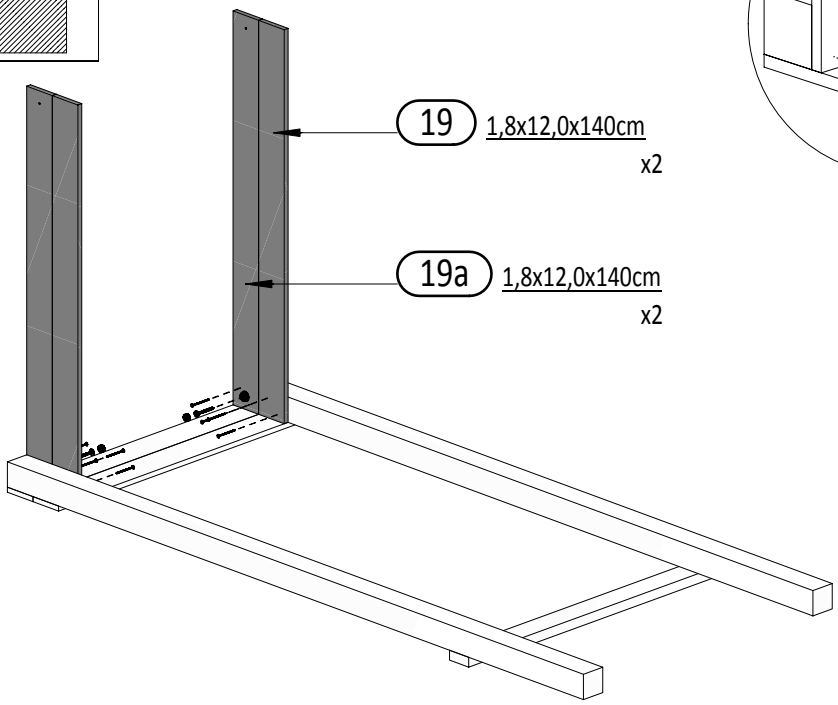

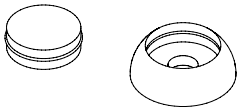

OS1 x2

W80 x8

T80 x2

Zgodne z normą PN-EN 71 stosuj zalecenia producenta odnośnie odległości oraz metody mocowania poszczególnych elementów

In compliance with the standard PN-EN 71, apply guidelines of the producer in relation to distances and methods of fastening individual elements

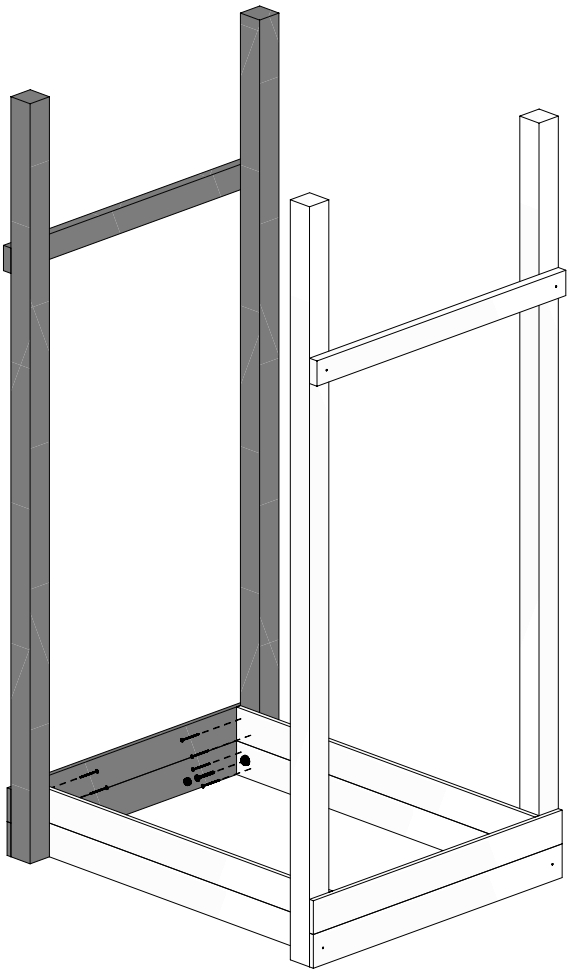

03

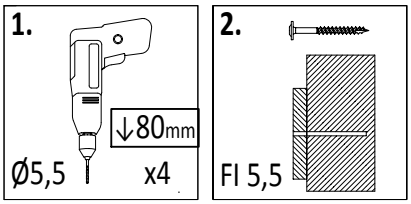

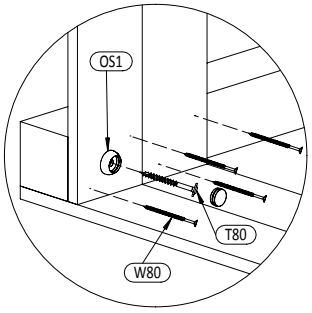

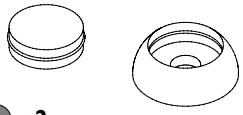

OS1 x2

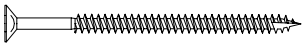

W80 x8

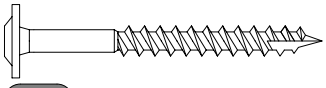

T80 x2

04

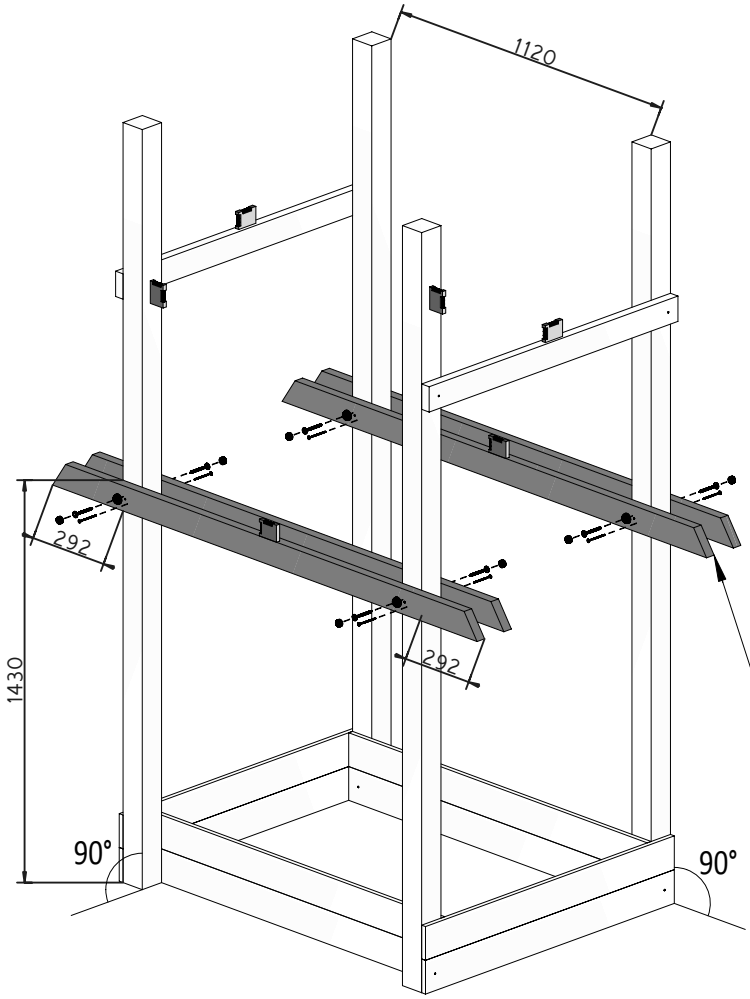

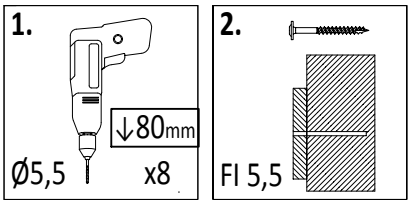

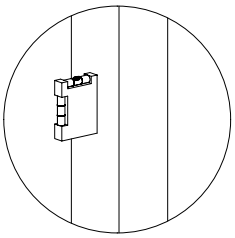

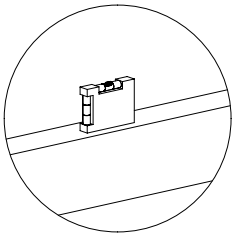

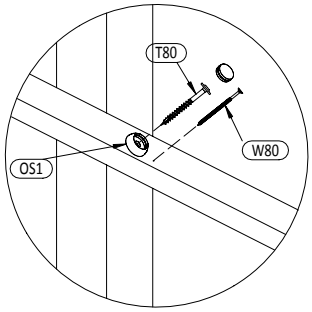

7a 3,5x9,0x199cm
x4

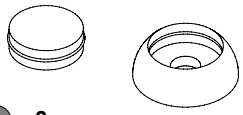

OS1 x8

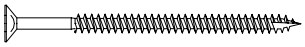

W80 x8

T80 x8

05

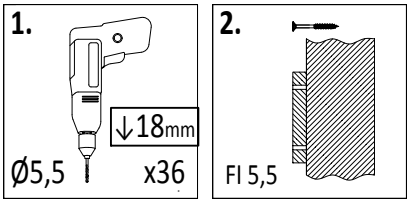

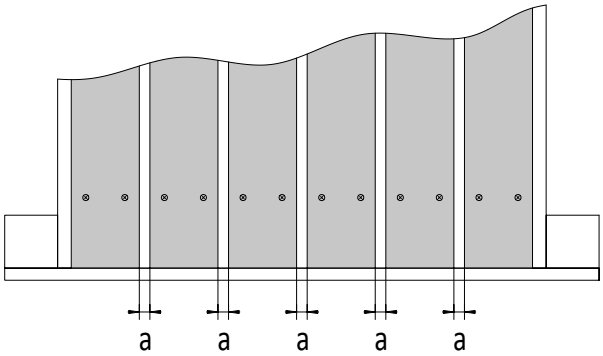

!!!min 13mm< **a** <!!!max 16mm

21 1,8x12,0x116cm

x9

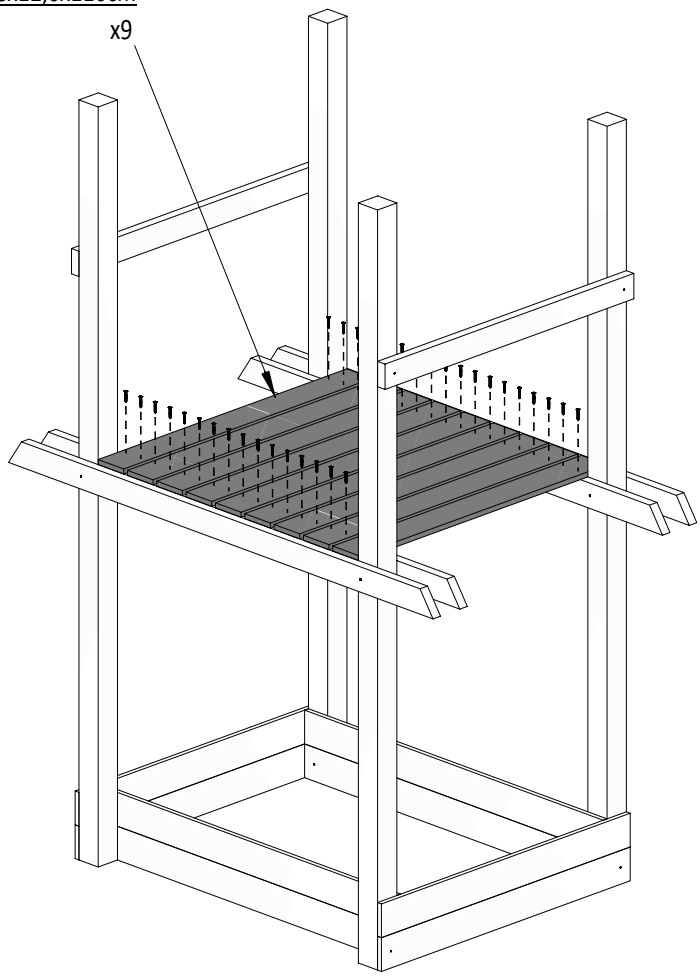

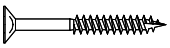

W50 **x36**

06

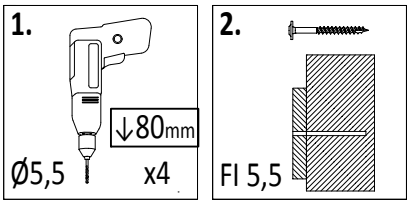

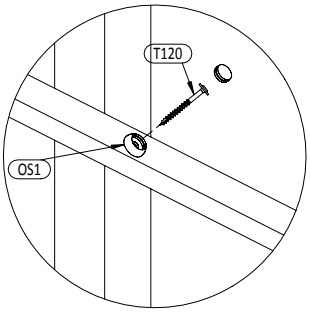

6a 3,5x9,0x237cm

x2

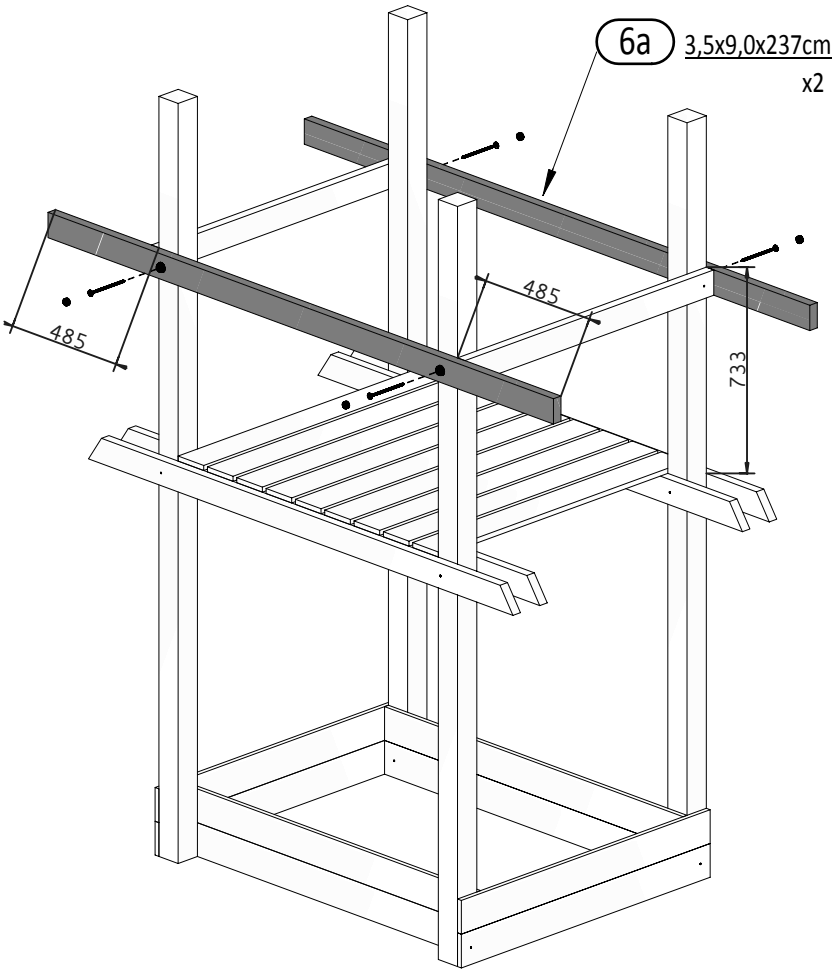

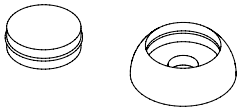

OS1 **x4**

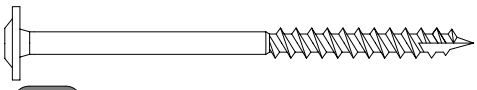

T120 **x4**

Zgodne z normą PN-EN 71 stosuj zalecenia producenta odnośnie odległości oraz metody mocowania poszczególnych elementów

In compliance with the standard PN-EN 71, apply guidelines of the producer in relation to distances and methods of fastening individual elements

07

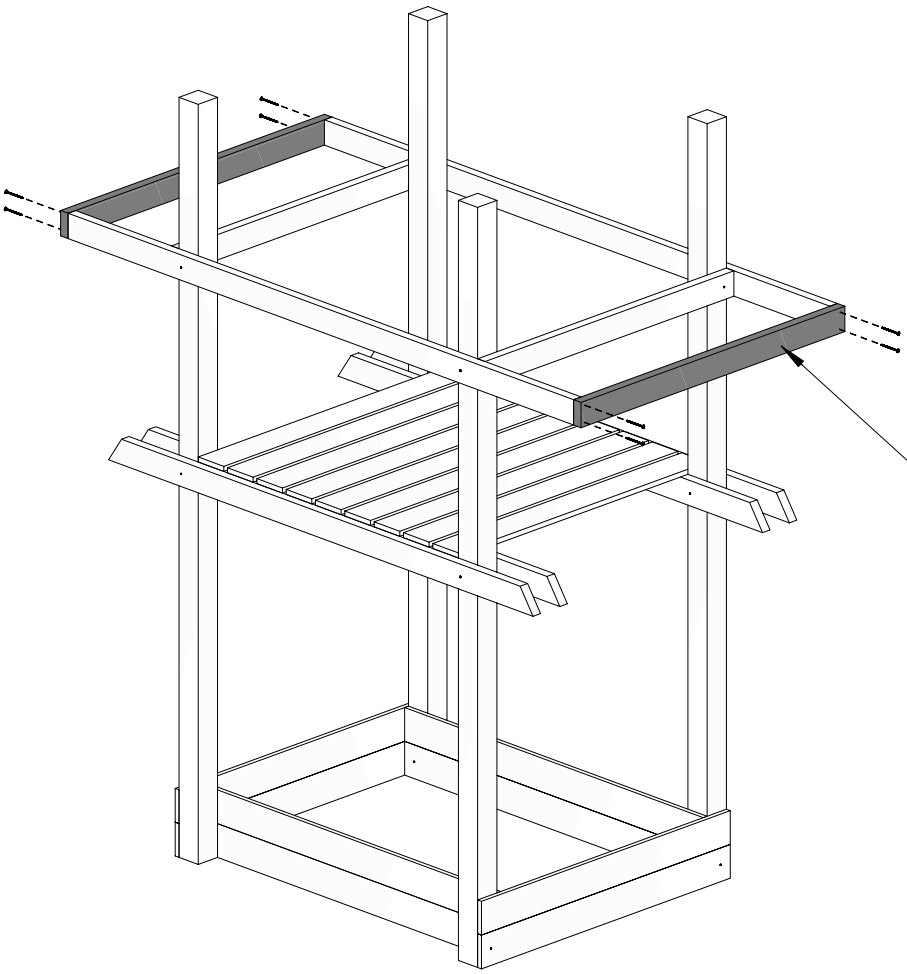

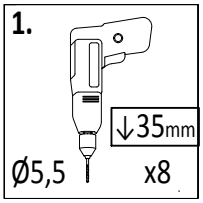

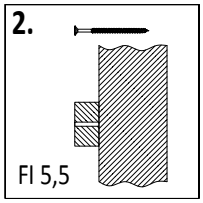

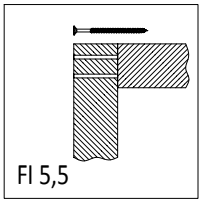

8a 3,5x9,0x123cm
x2

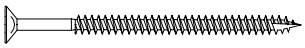

W80 x8

08

15a 3,2x5,8x140cm
x1

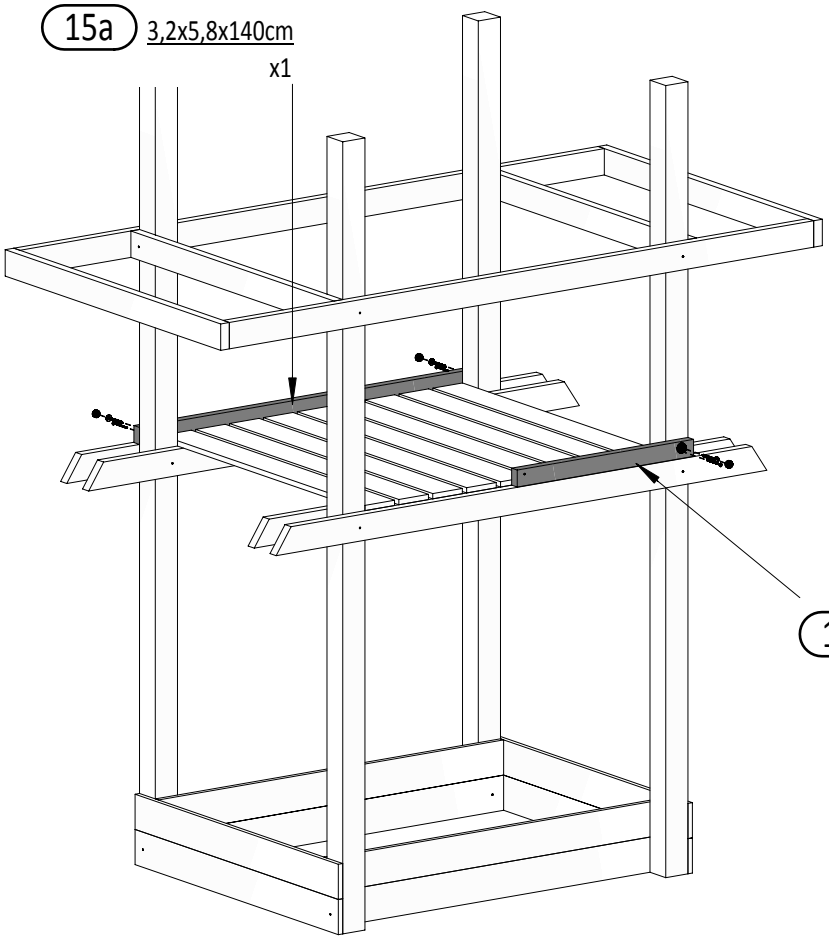

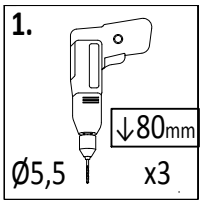

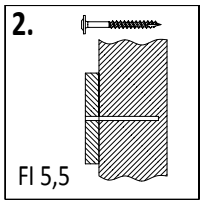

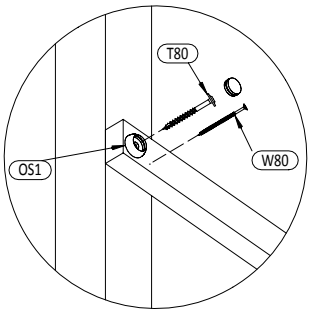

17a 3,2x5,8x71,5cm
x1

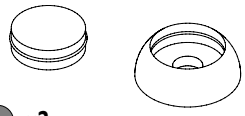

OS1 x3

W80 x3

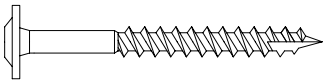

T80 x3

09

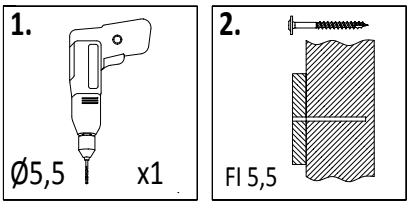

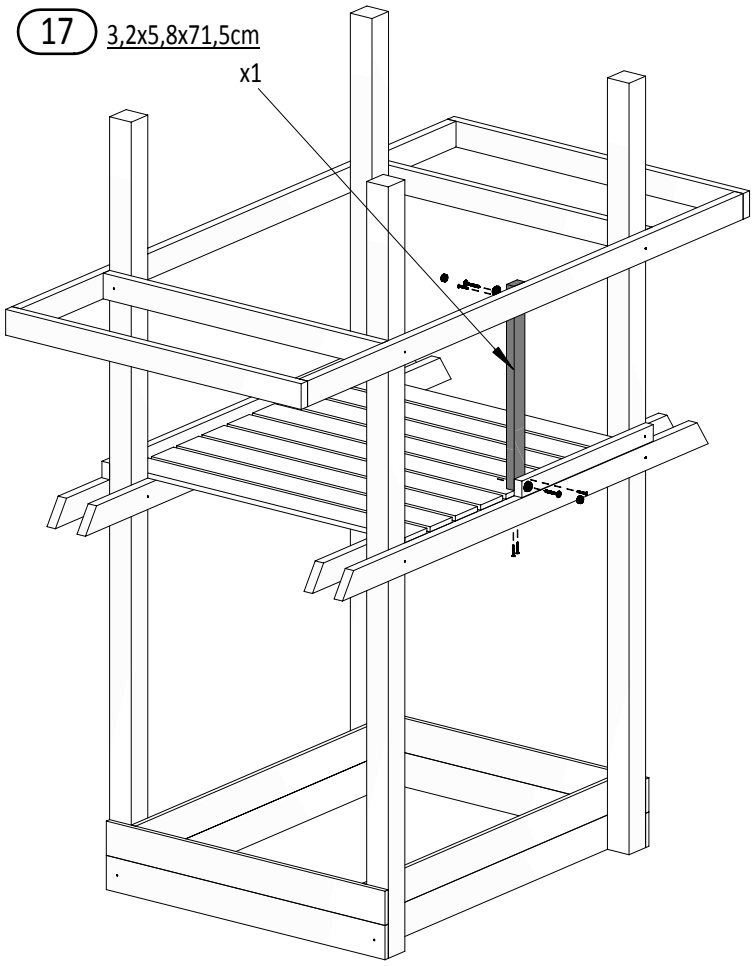

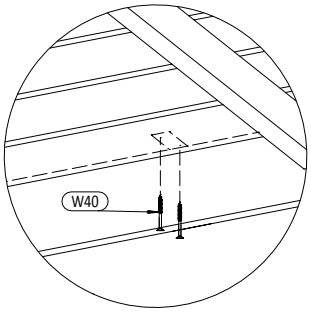

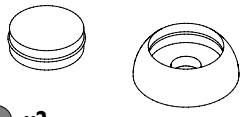

OS1 x2

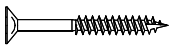

W50 x4

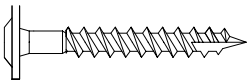

T60 x2

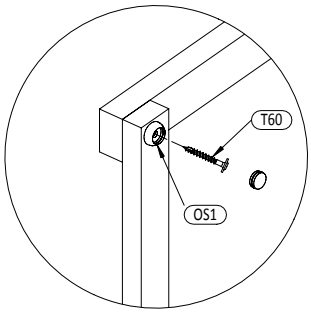

10

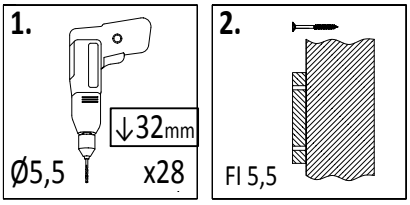

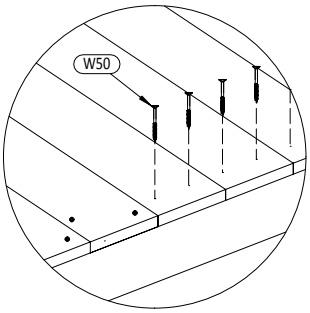

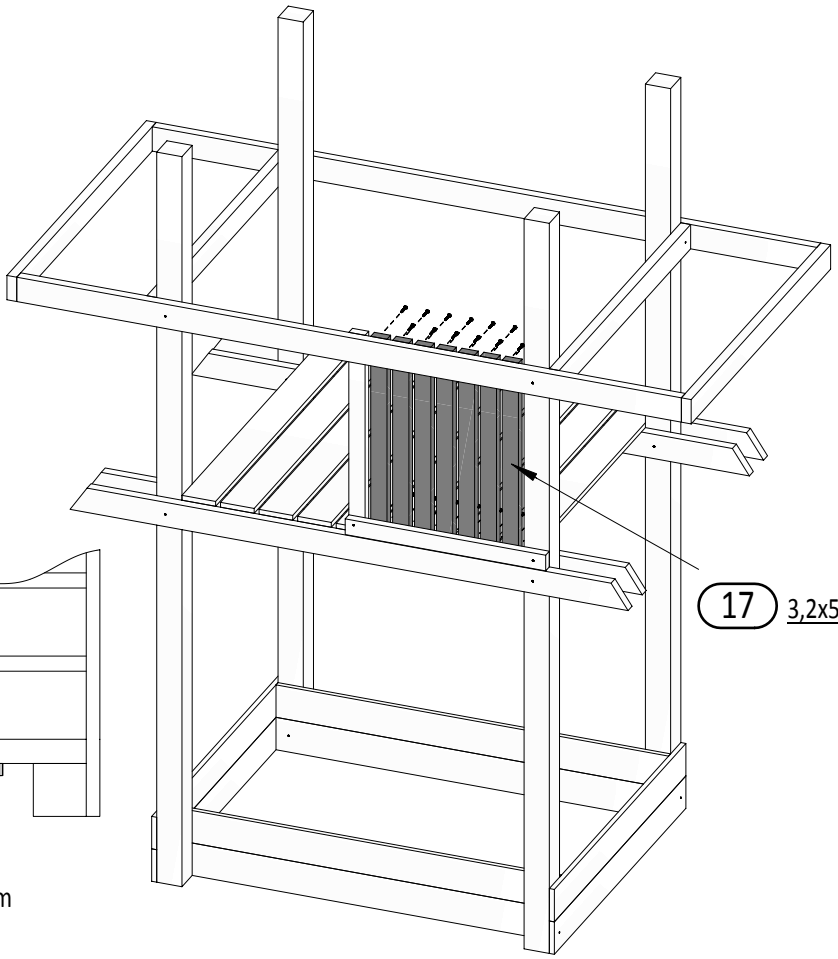

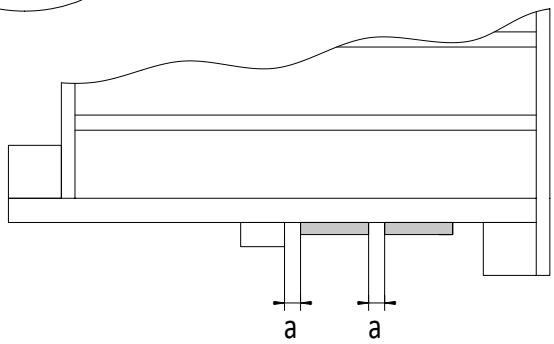

!!!min 13mm< **a** <!!!max 20mm

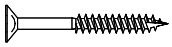

W50 x28

Zgodne z normą PN-EN 71 stosuj zalecenia producenta odnośnie odległości oraz metody mocowania poszczególnych elementów

In compliance with the standard PN-EN 71, apply guidelines of the producer in relation to distances and methods of fastening individual elements

11

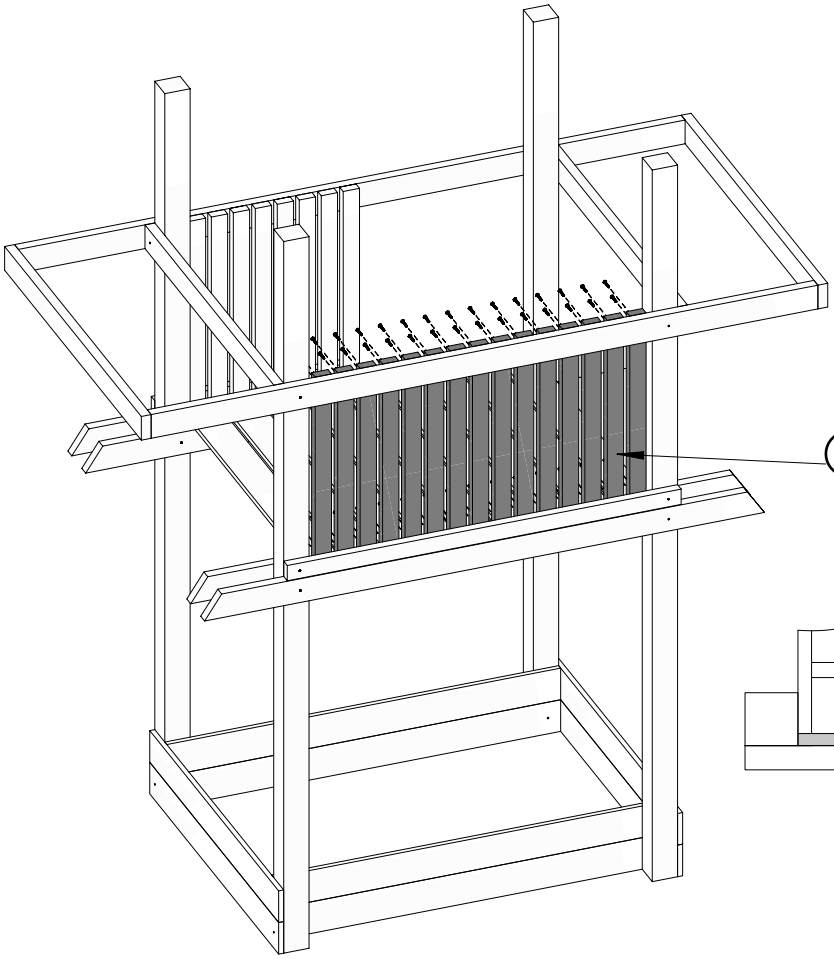

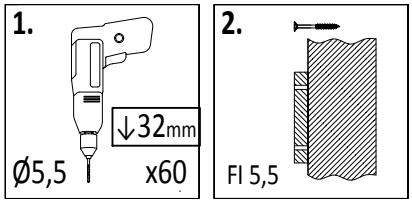

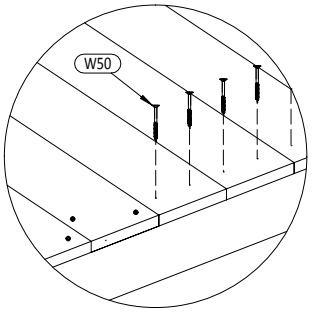

17 3,2x5,8x71,5cm
x15

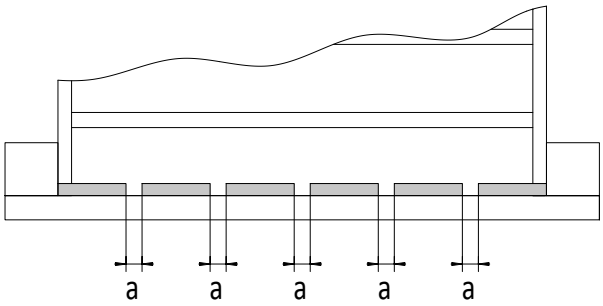

!!!min 13mm< **a** <!!!max 23mm

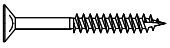

W50 **x60**

12

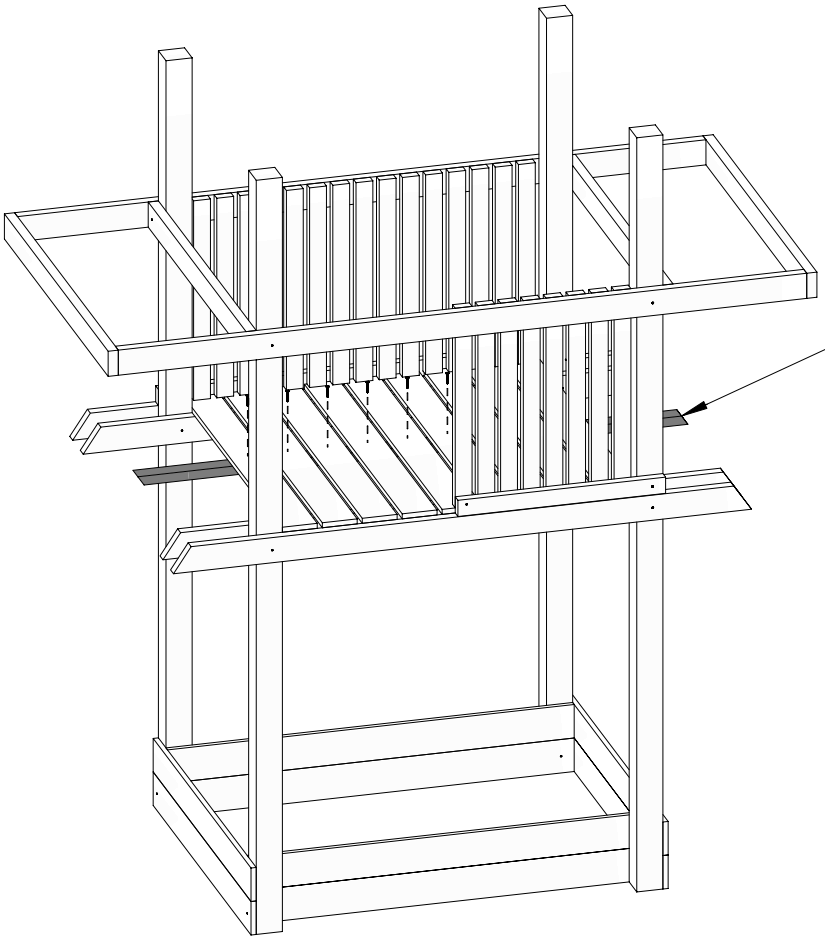

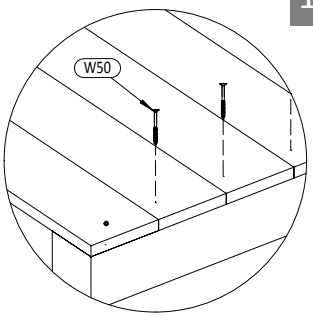

13a 3,2x5,8x189,5cm
x1

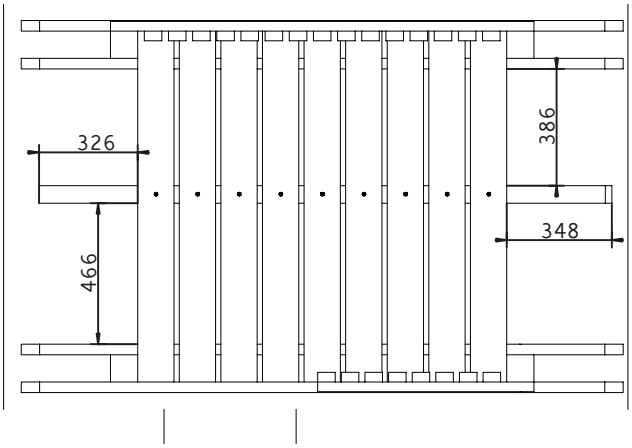

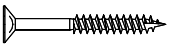

W50 **x9**

13

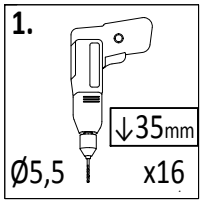

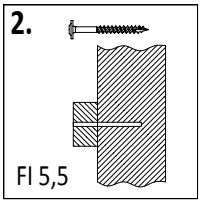

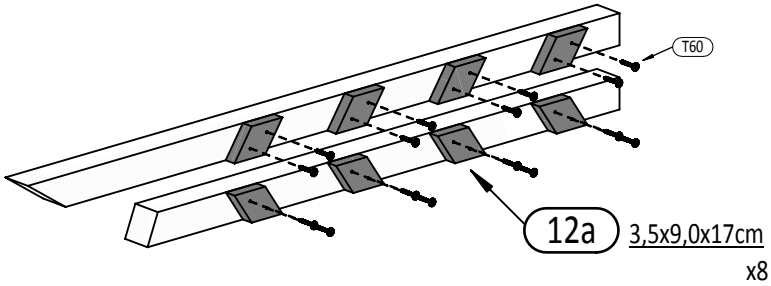

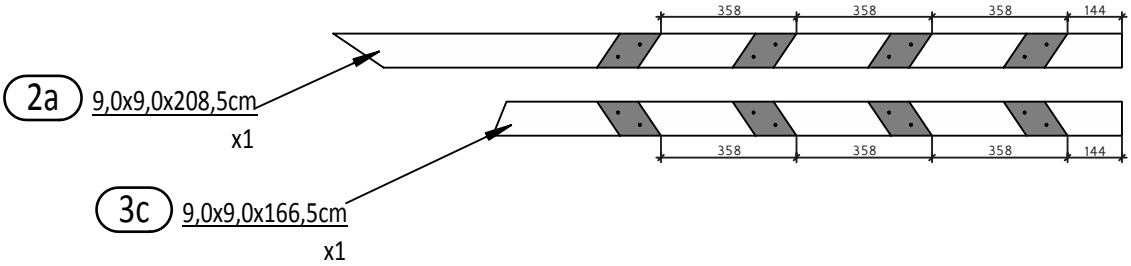

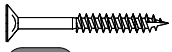
W40 x8

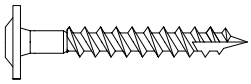
T60 x16

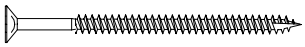
W80 x16

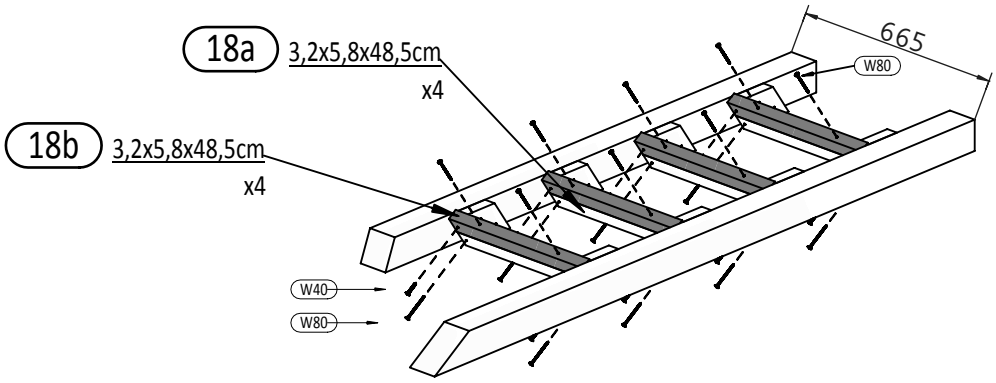

14

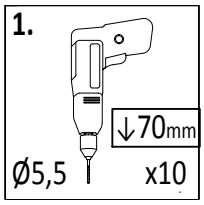

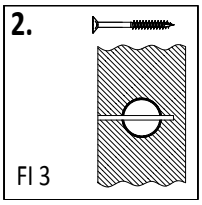

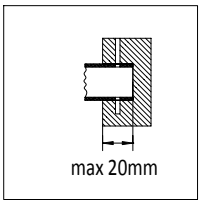

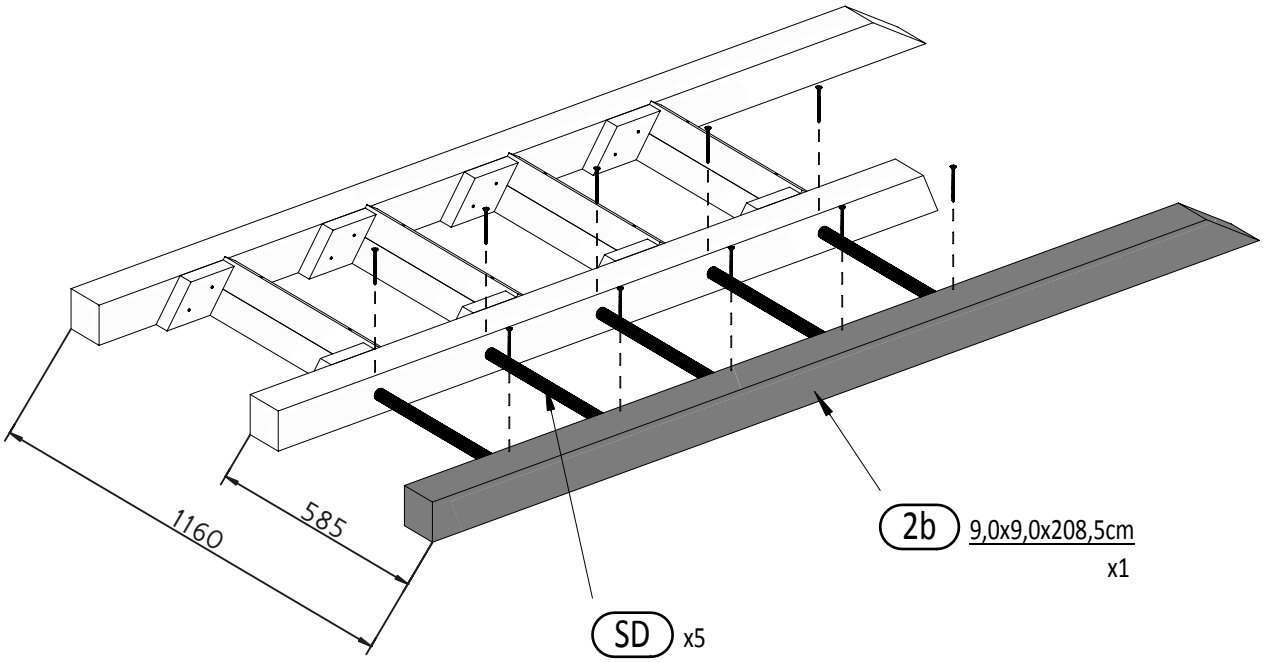

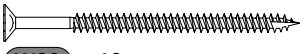
W80 x10

Zgodne z normą PN-EN 71 stosuj zalecenia producenta odnośnie odległości oraz metody mocowania poszczególnych elementów

In compliance with the standard PN-EN 71, apply guidelines of the producer in relation to distances and methods of fastening individual elements

15

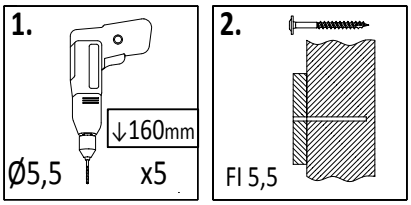

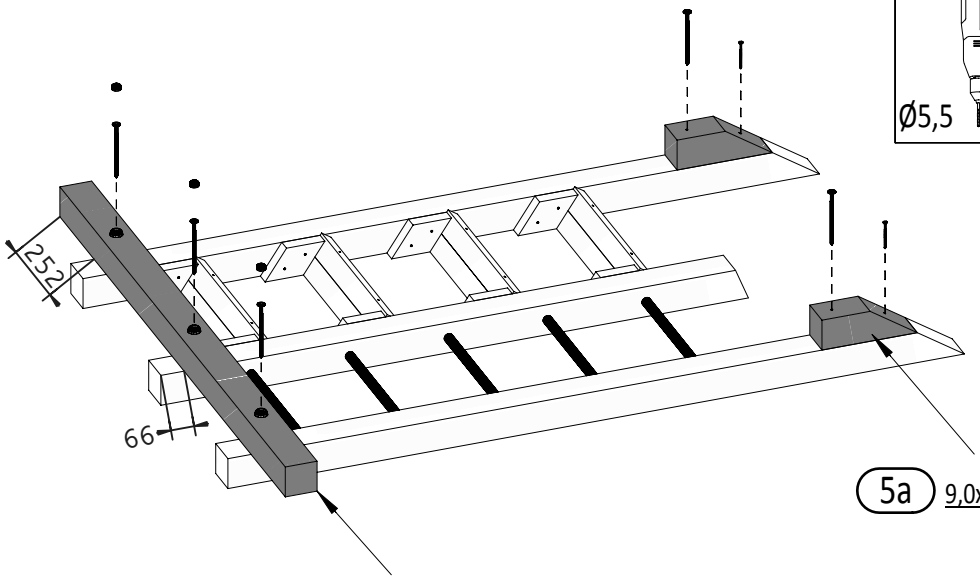

5a 9,0x9,0x270cm
x2

3b 9,0x9,0x166,5cm
x1

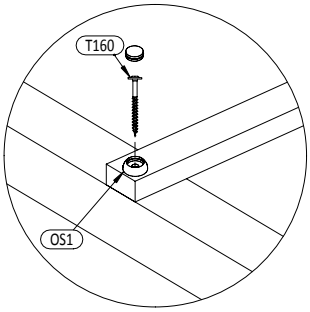

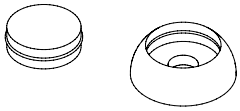

OS1 x3

W80 x2

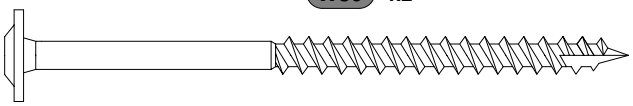

T160 x5

16

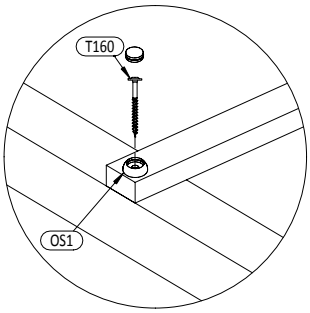

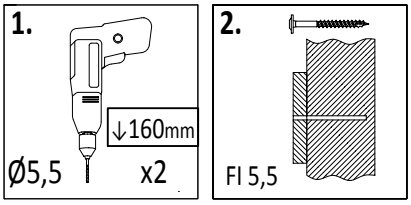

4a 9,0x9,0x350cm
x2

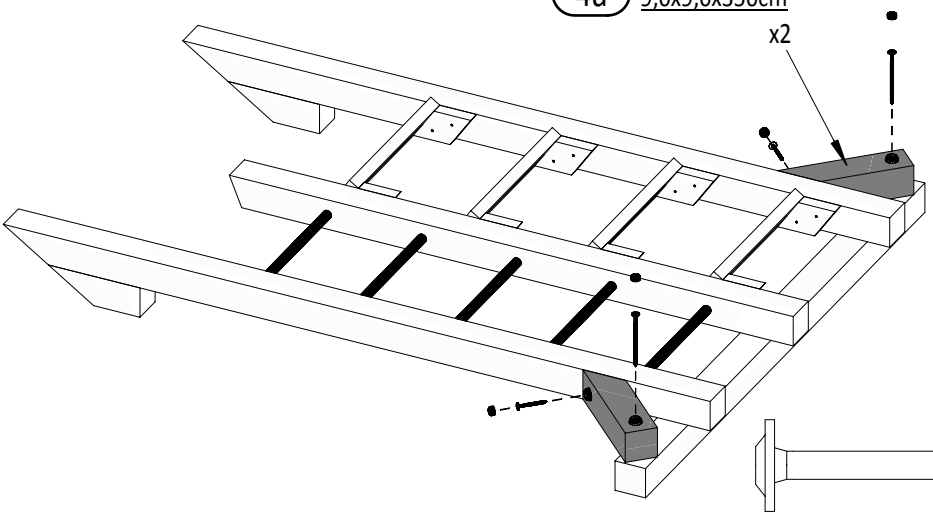

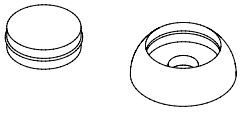

OS1 x4

T80 x2

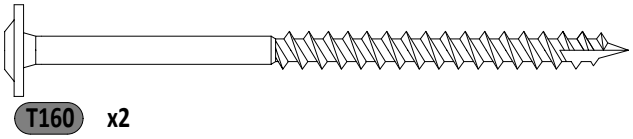

T160 x2

17

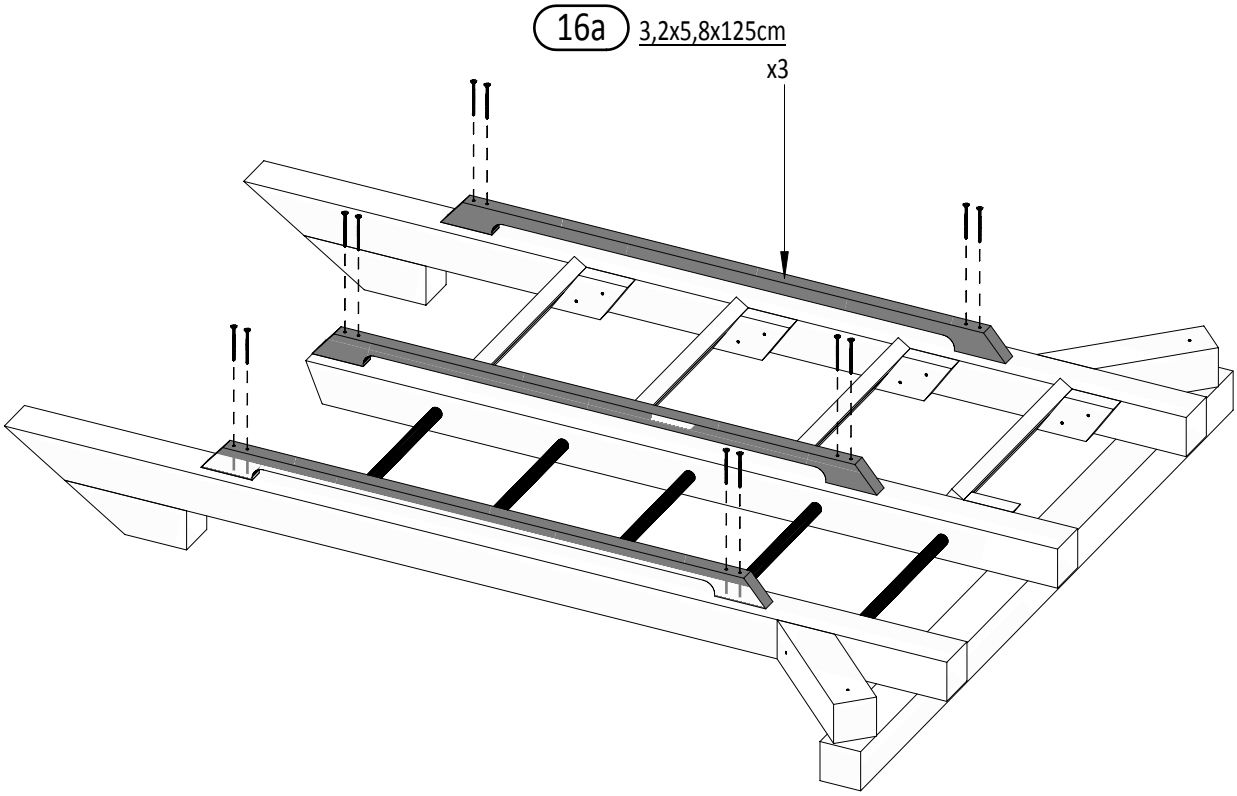

W80 x12

18

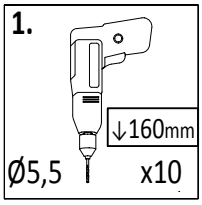

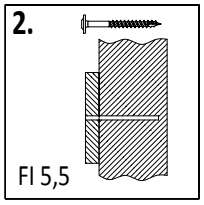

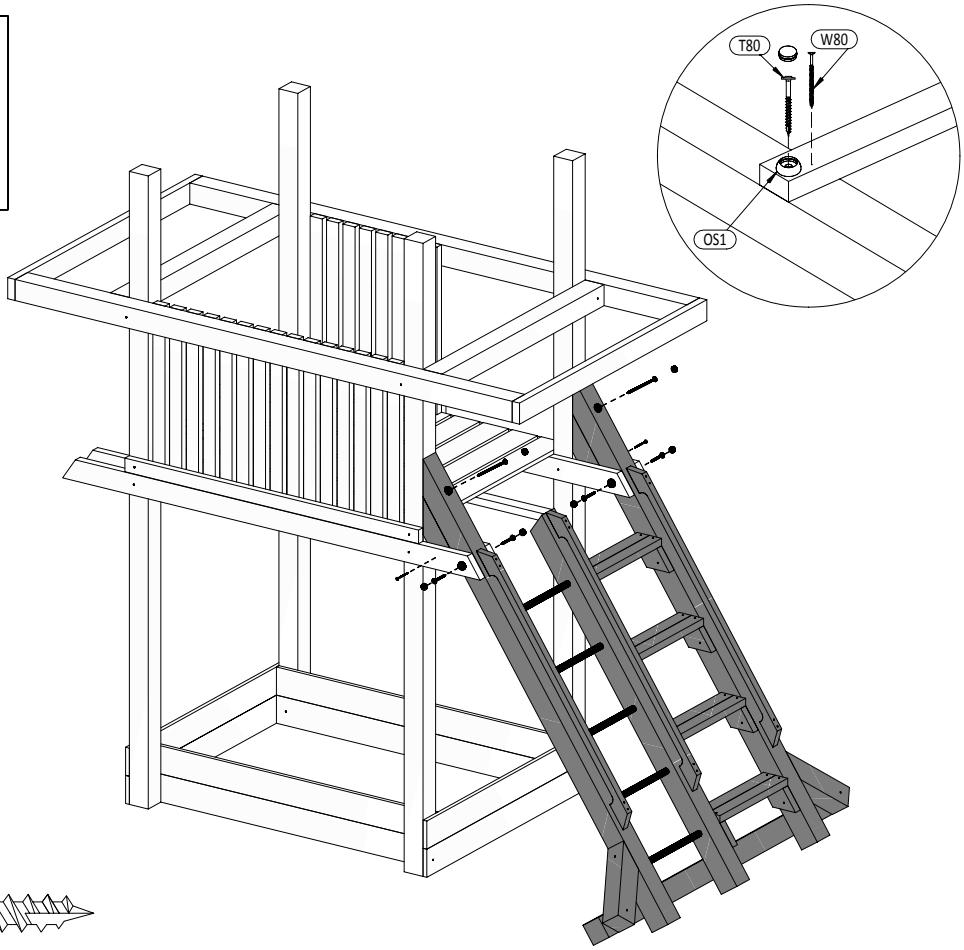

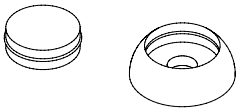

OS1 x6

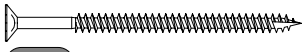

W80 x2

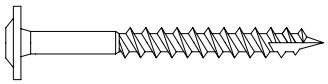

T80 x4

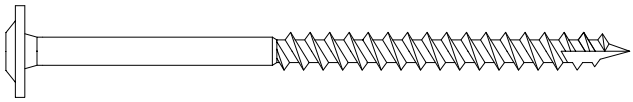

T160 x2

Zgodne z normą PN-EN 71 stosuj zalecenia producenta odnośnie odległości oraz metody mocowania poszczególnych elementów

In compliance with the standard PN-EN 71, apply guidelines of the producer in relation to distances and methods of fastening individual elements

19

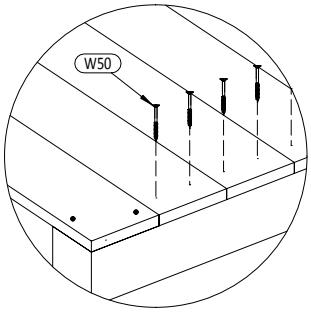

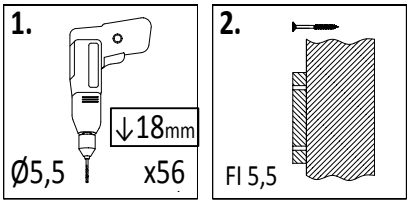

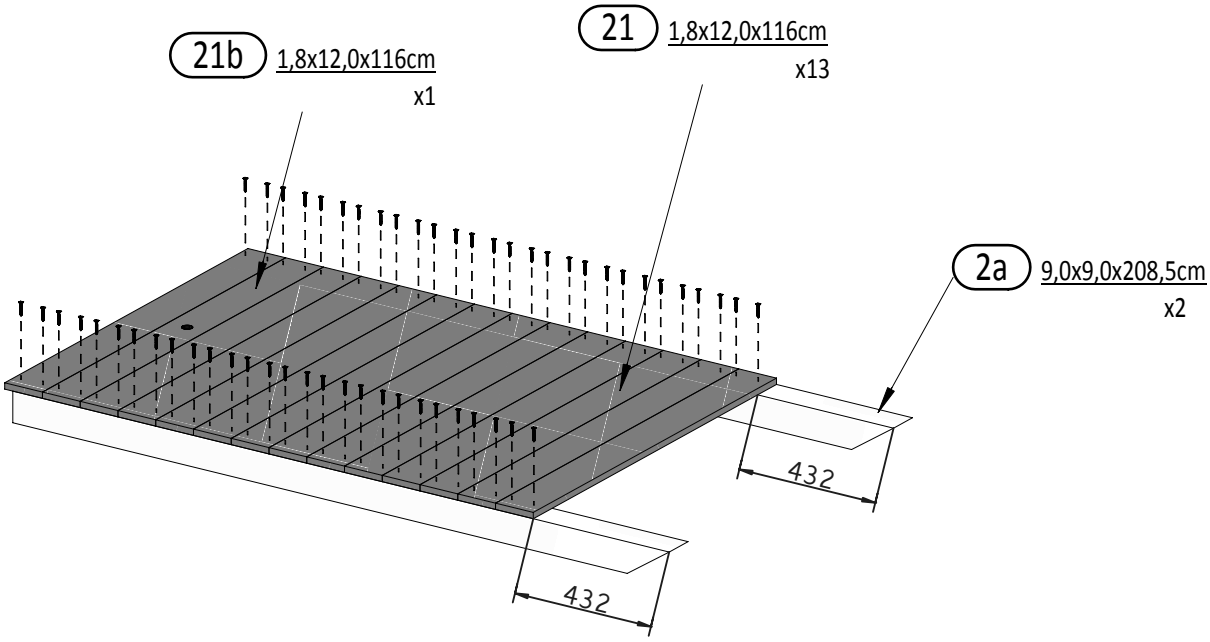

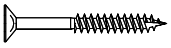

W50 x56

20

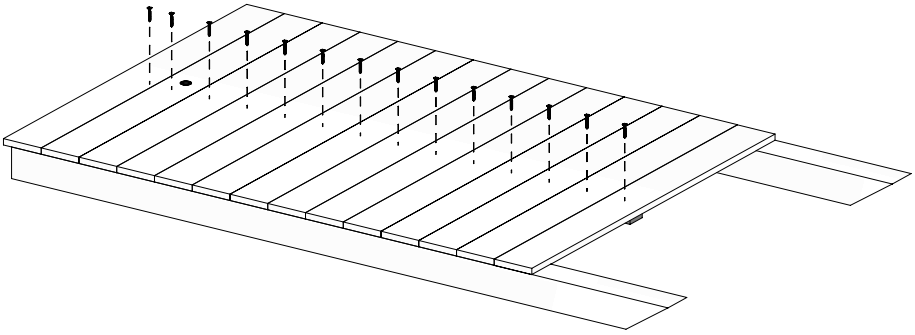

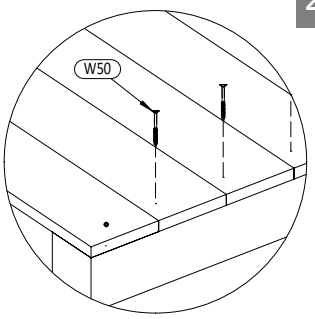

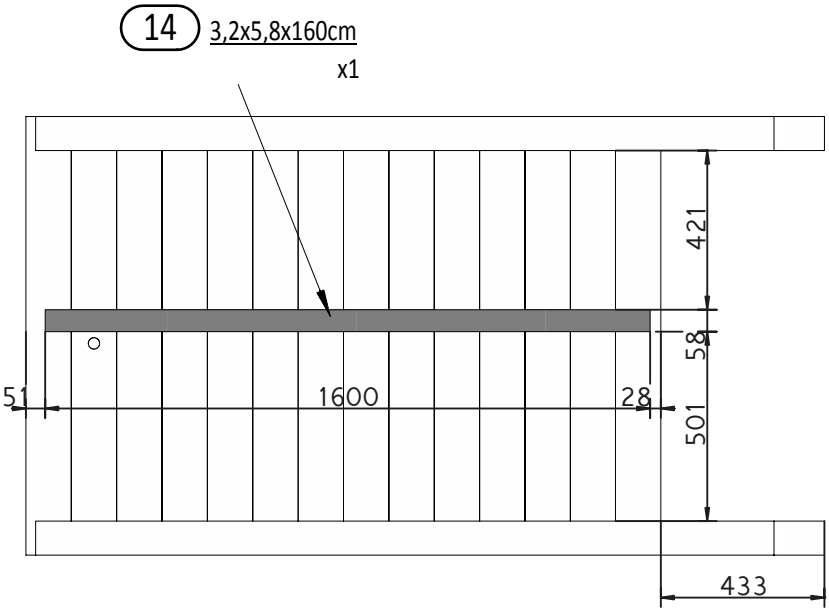

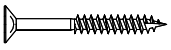

W50 x14

21

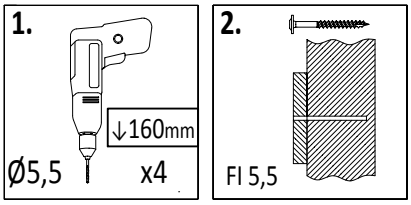

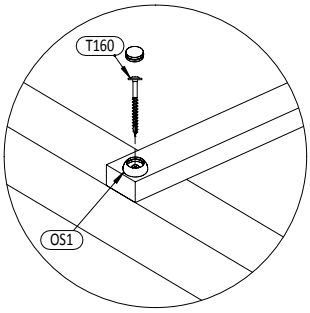

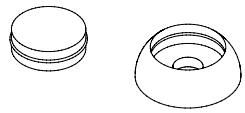

OS1 x2

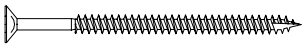

W80 x2

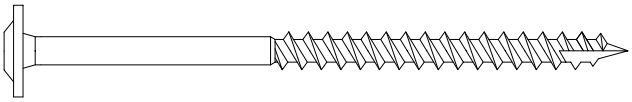

T160 x4

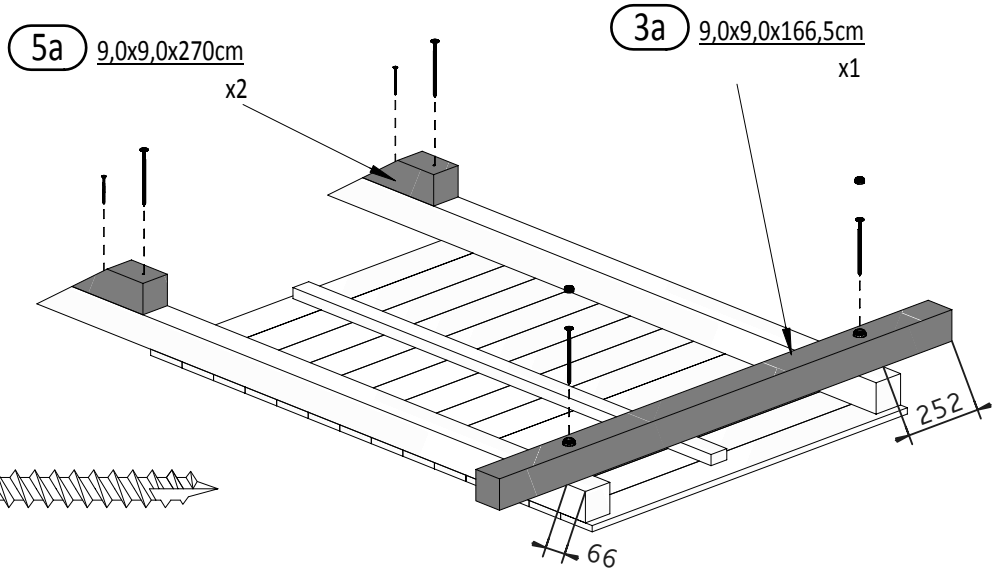

22

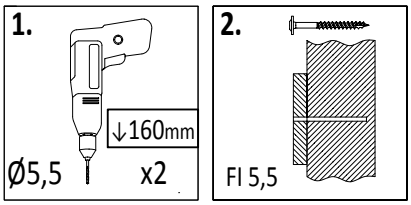

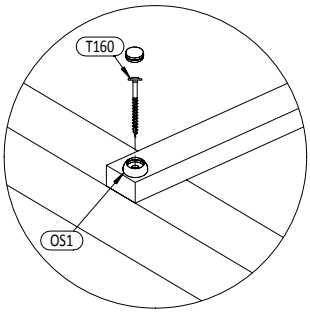

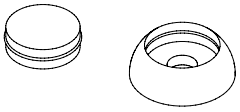

OS1 x4

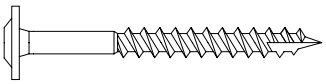

T80 x2

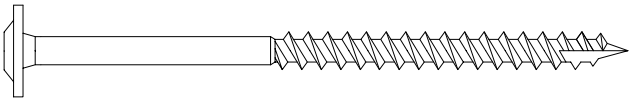

T160 x2

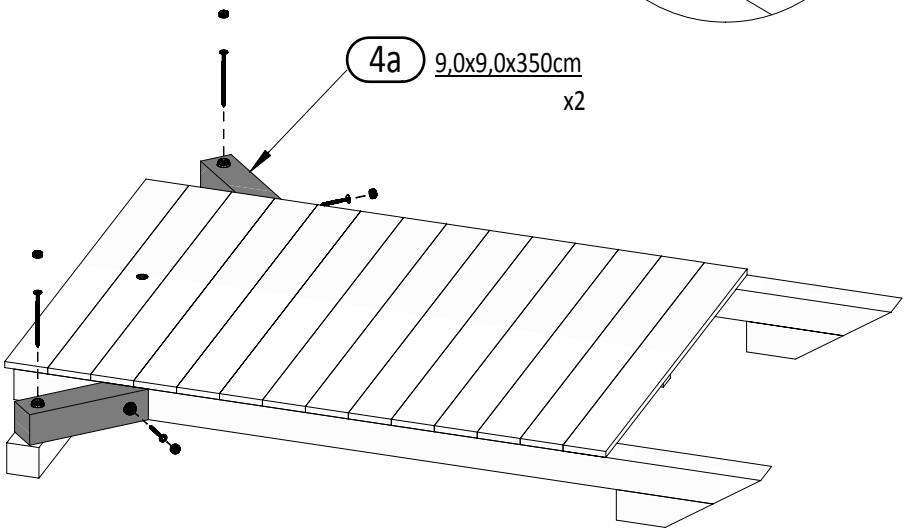

Zgodne z normą PN-EN 71 stosuj zalecenia producenta odnośnie odległości oraz metody mocowania poszczególnych elementów

In compliance with the standard PN-EN 71, apply guidelines of the producer in relation to distances and methods of fastening individual elements

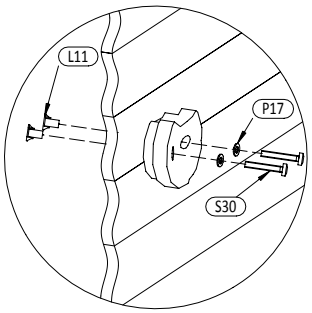
L11
P17
S30

23

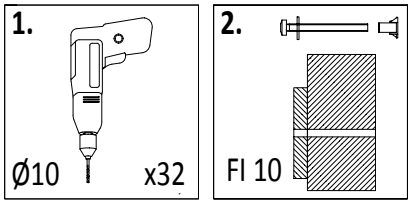
1.
Ø10
x32
2.
Fl 10

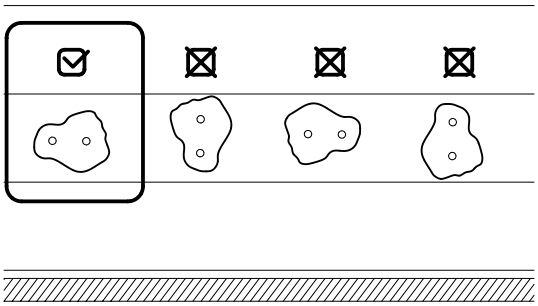

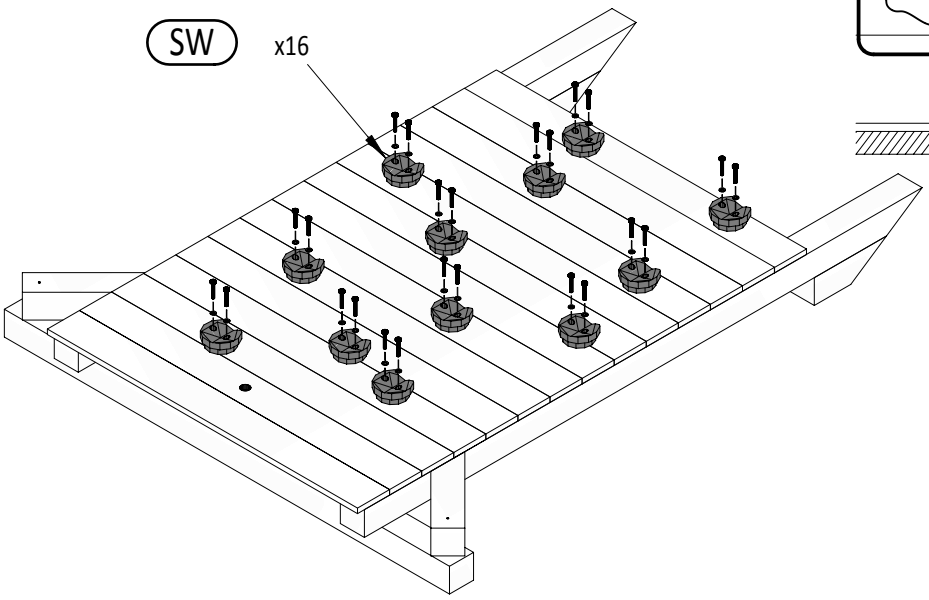
SW
x16

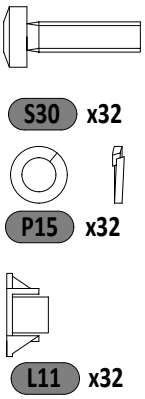
S30 x32
P15 x32
L11 x32

24

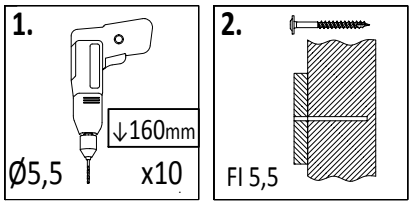
1.
↓160mm
Ø5,5
x10
2.
Fl 5,5

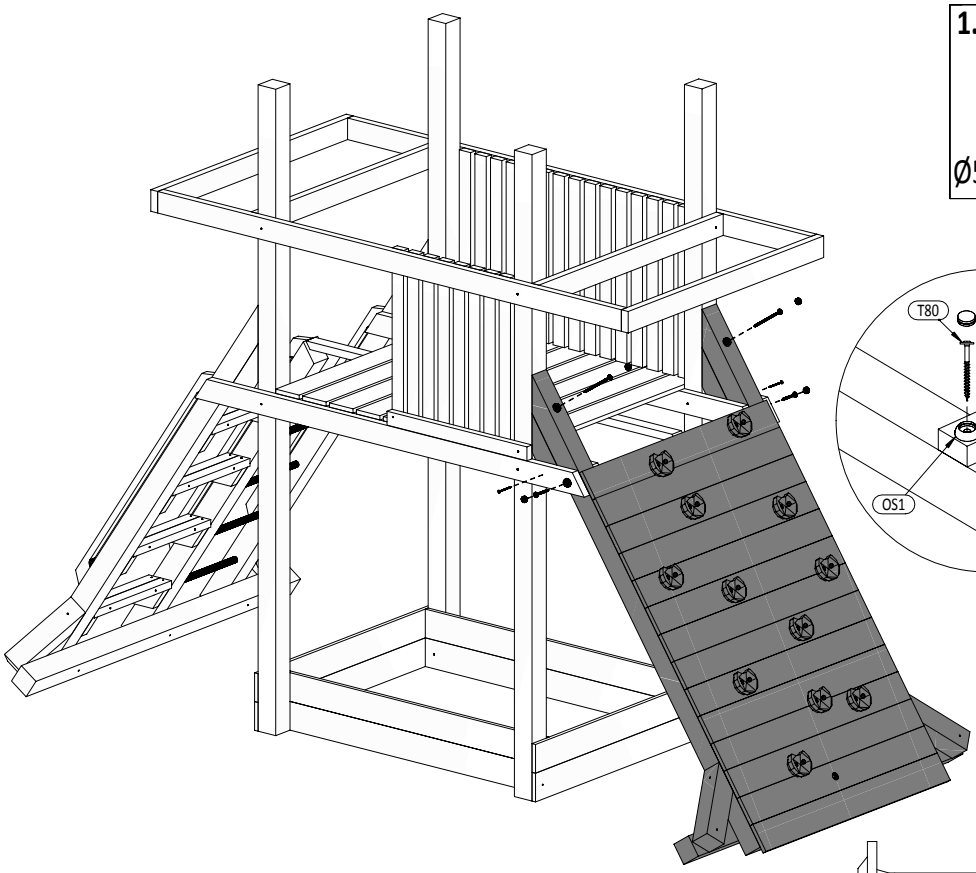

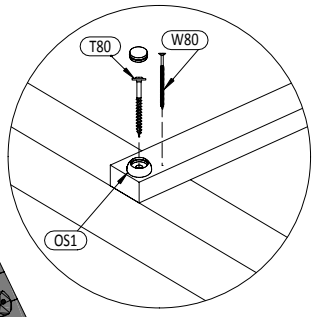
T80
W80
OS1

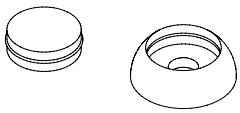
OS1 x6

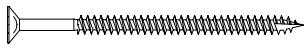
W80 x2

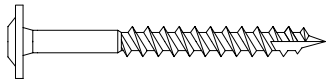
T80 x4

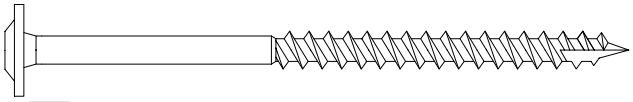
T160 x2

25

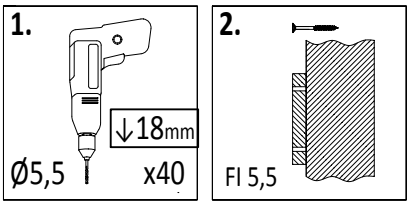

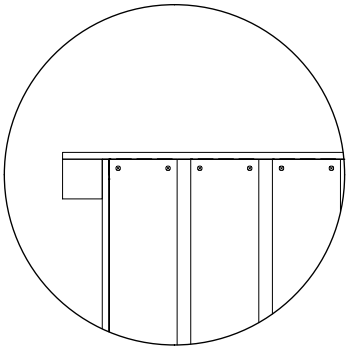

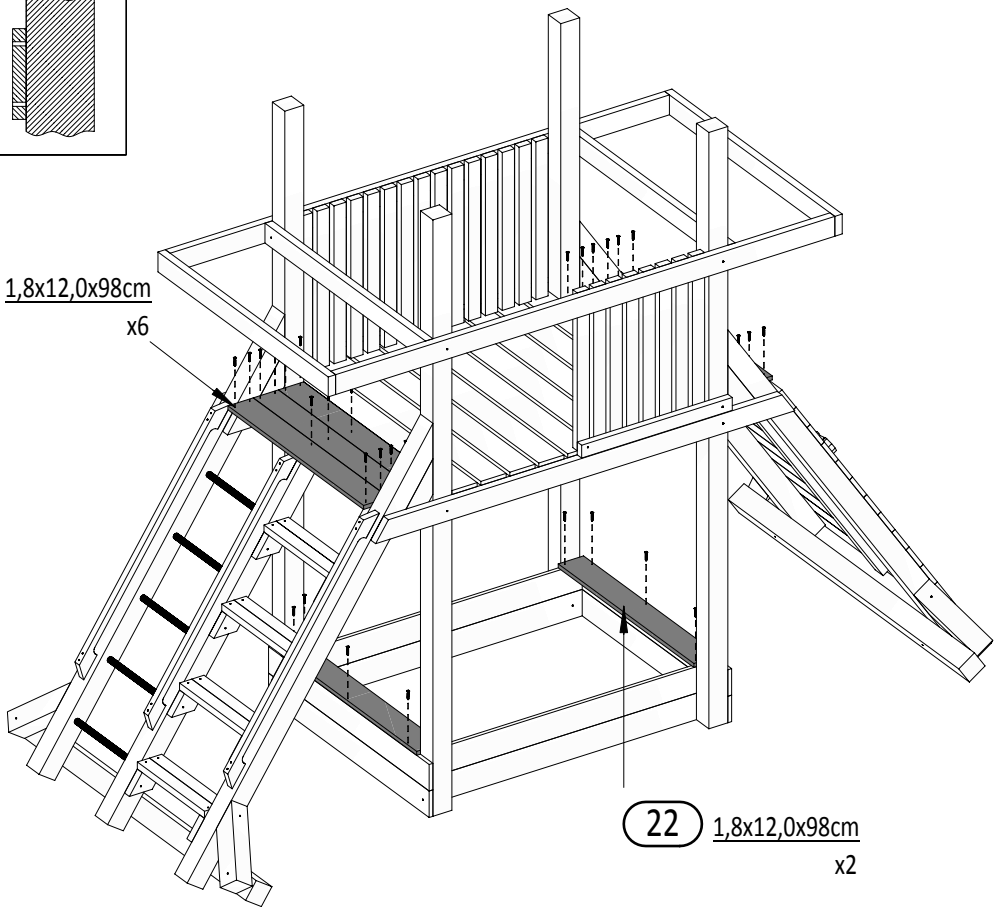

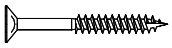

W50 x40

26

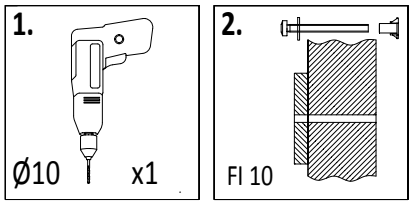

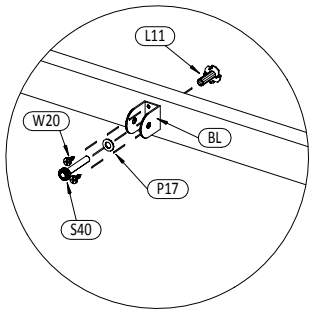

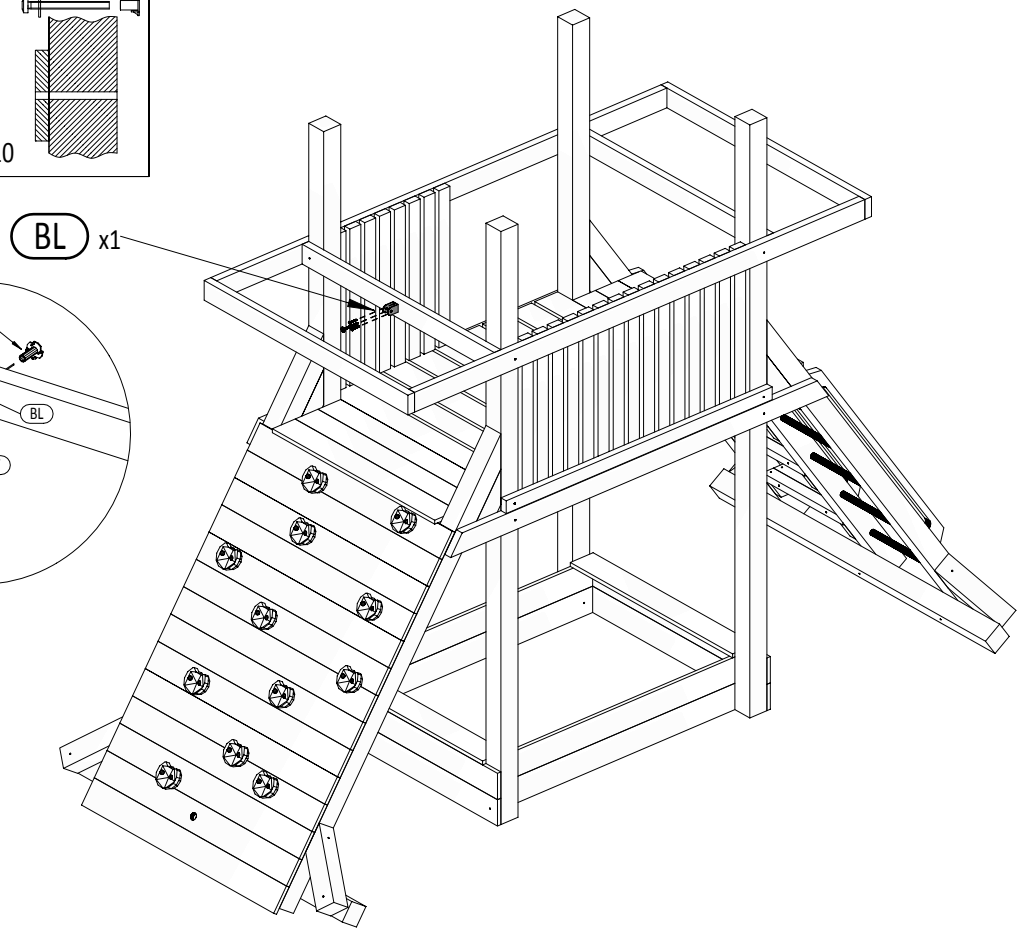

W20 x2

P17 x1

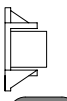

L11 x1

S40 x1

Zgodne z normą PN-EN 71 stosuj zalecenia producenta odnośnie odległości oraz metody mocowania poszczególnych elementów

In compliance with the standard PN-EN 71, apply guidelines of the producer in relation to distances and methods of fastening individual elements

27

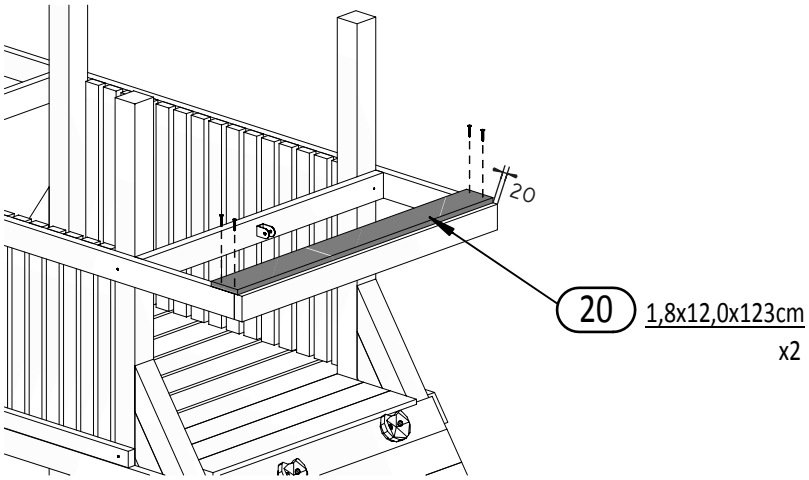

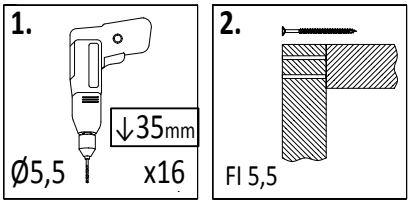

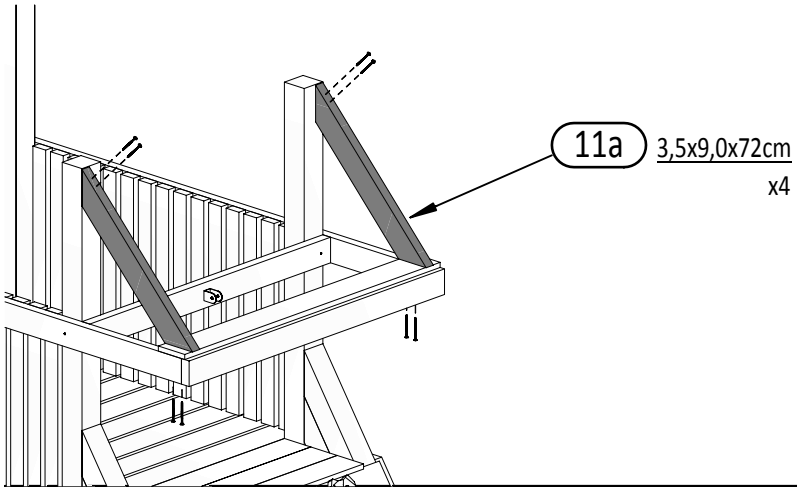

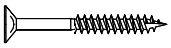

W50 x8

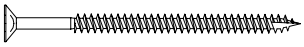

W80 x16

28

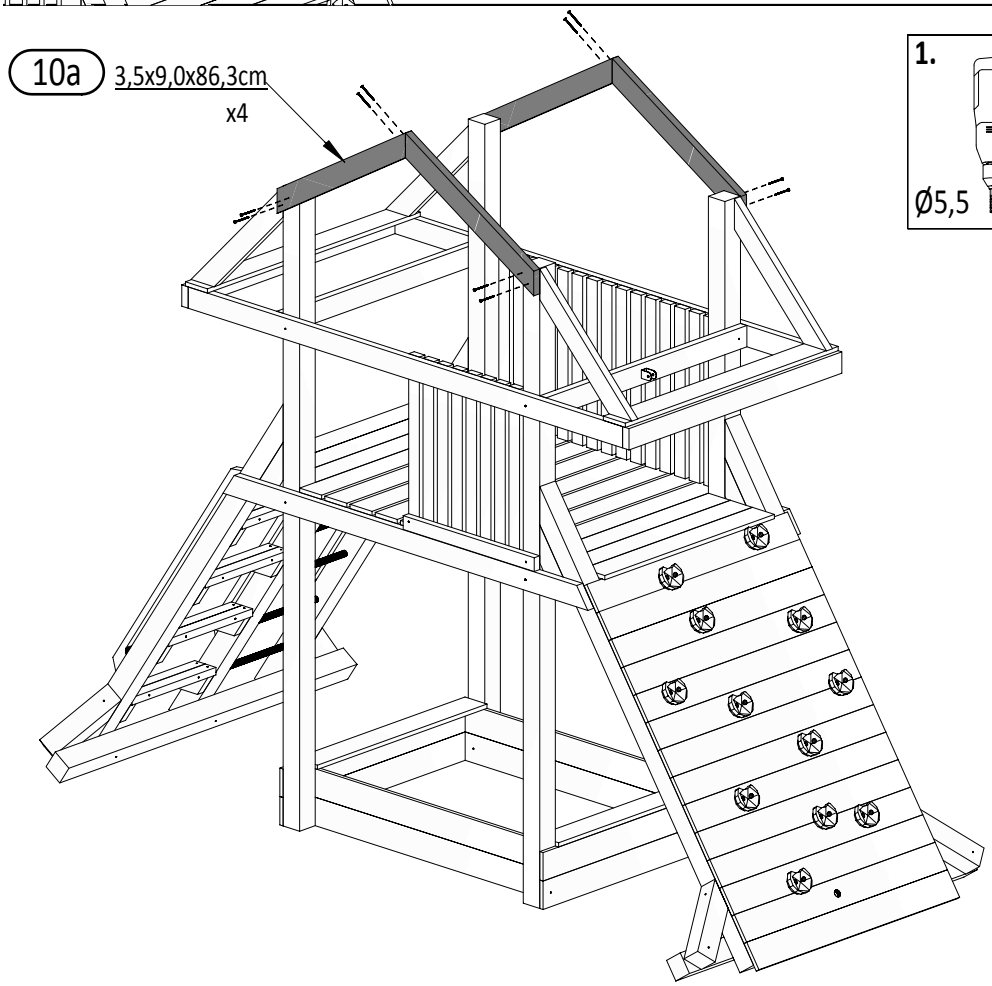

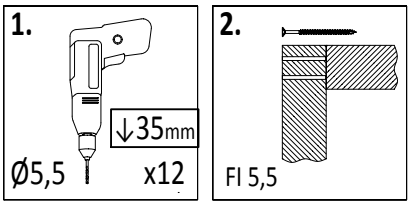

W80 x12

29

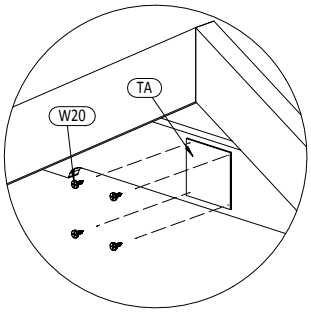

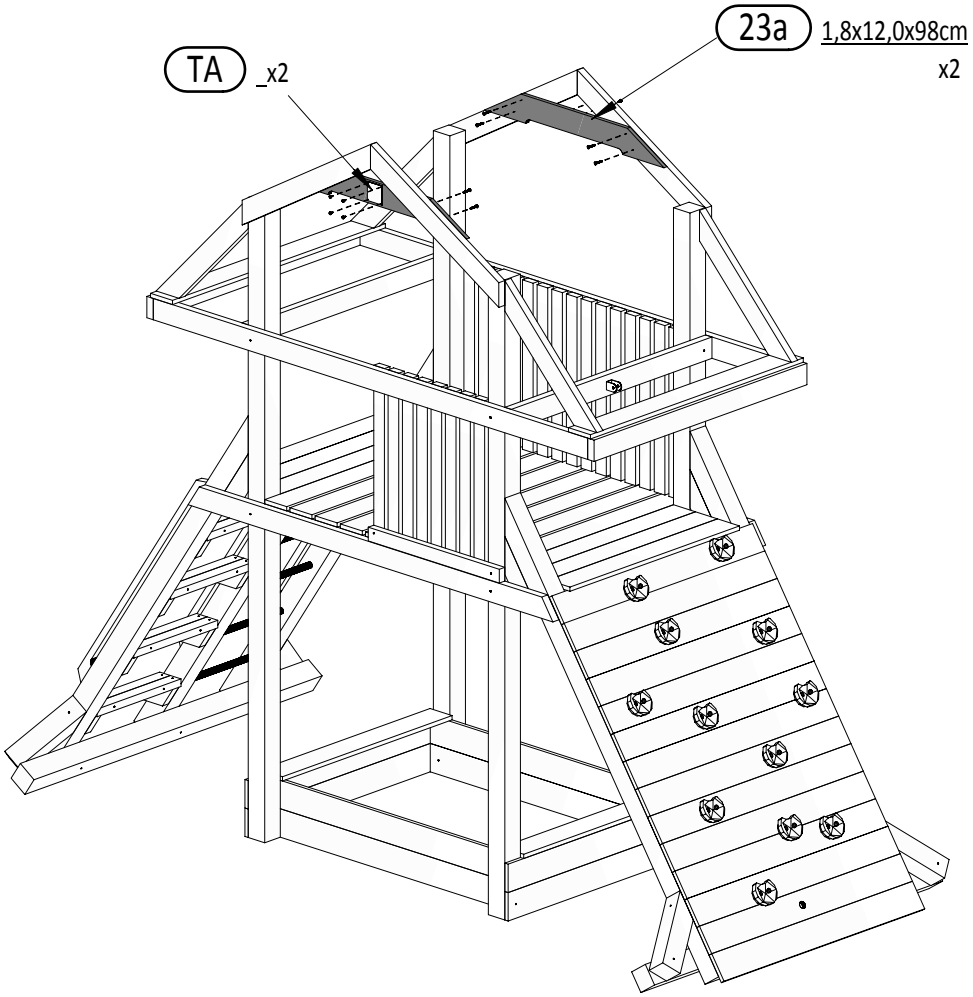

W20 x8

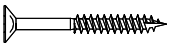

W50 x8

30

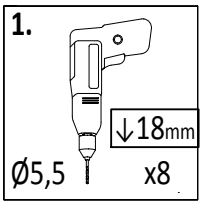

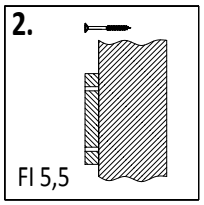

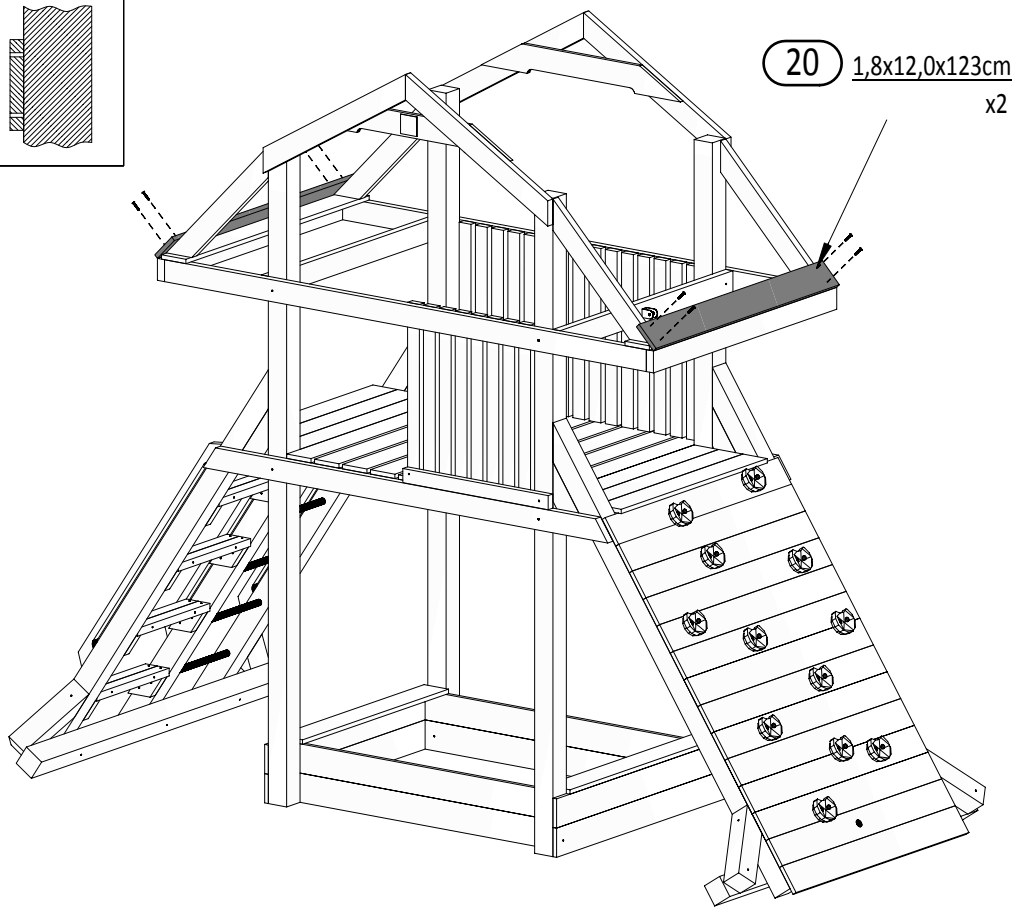

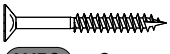

W50 x8

Zgodne z normą PN-EN 71 stosuj zalecenia producenta odnośnie odległości oraz metody mocowania poszczególnych elementów

In compliance with the standard PN-EN 71, apply guidelines of the producer in relation to distances and methods of fastening individual elements

31

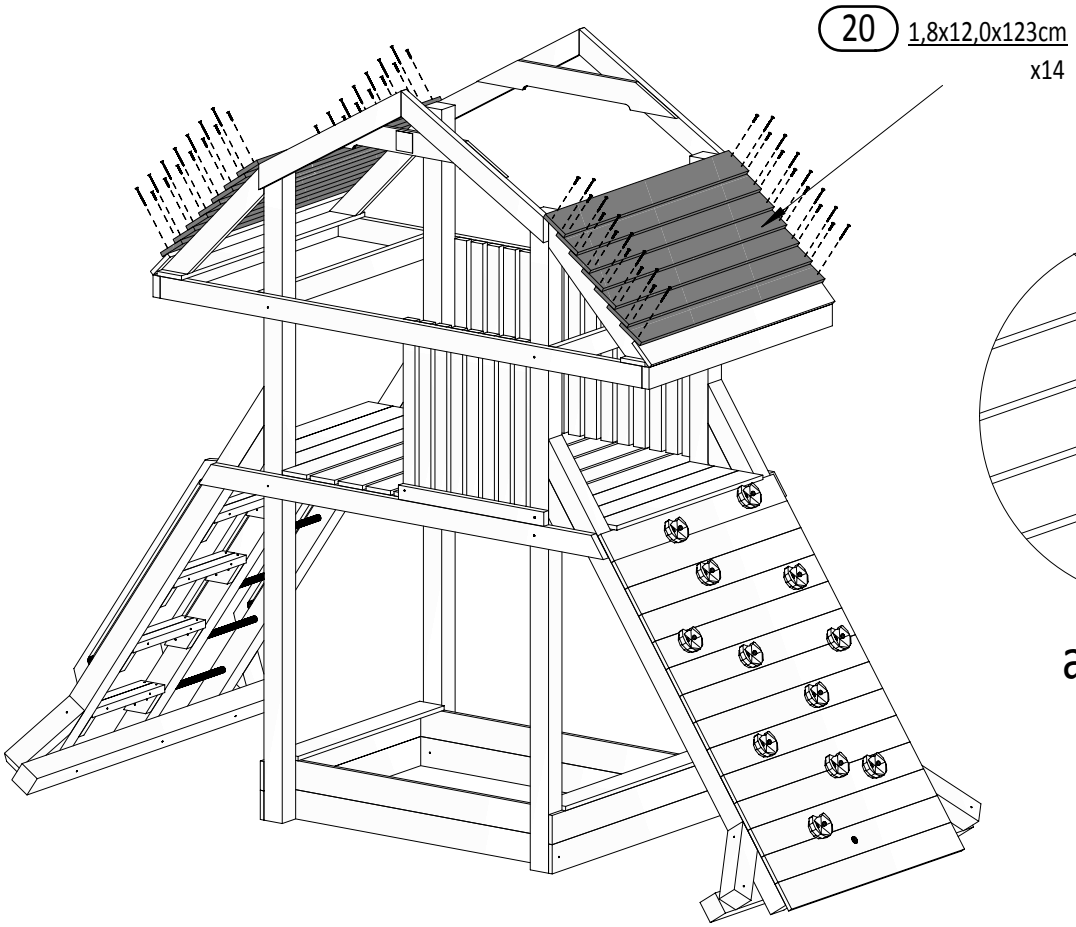

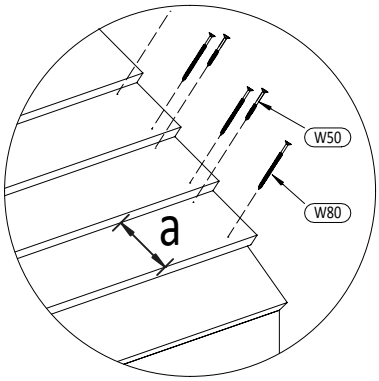

a ≈ 87mm

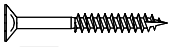

W50 x28

W80 x28

32

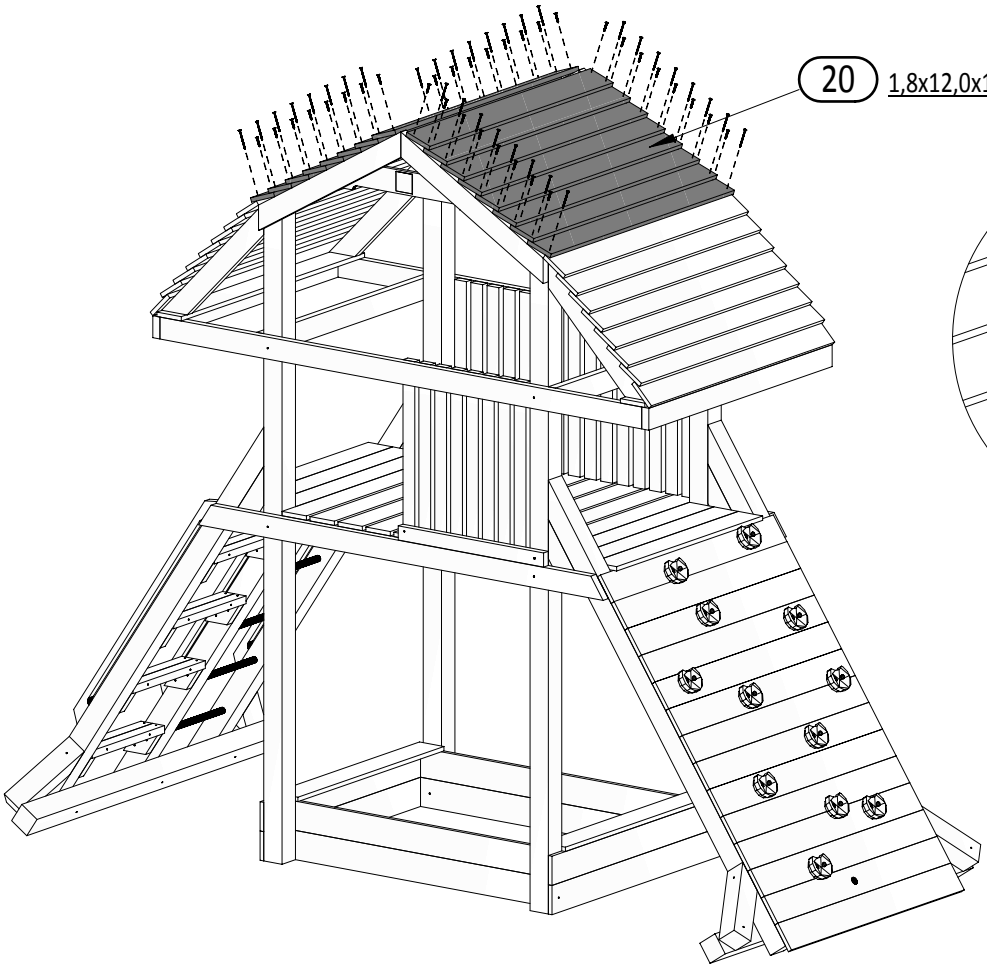

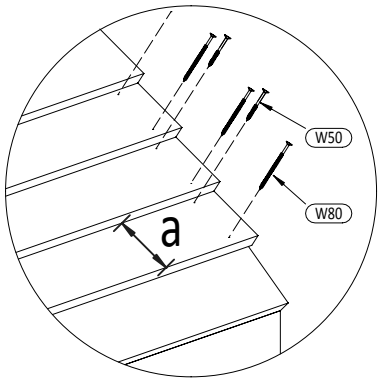

a ≈ 96mm

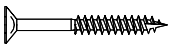

W50 x32

W80 x32

33

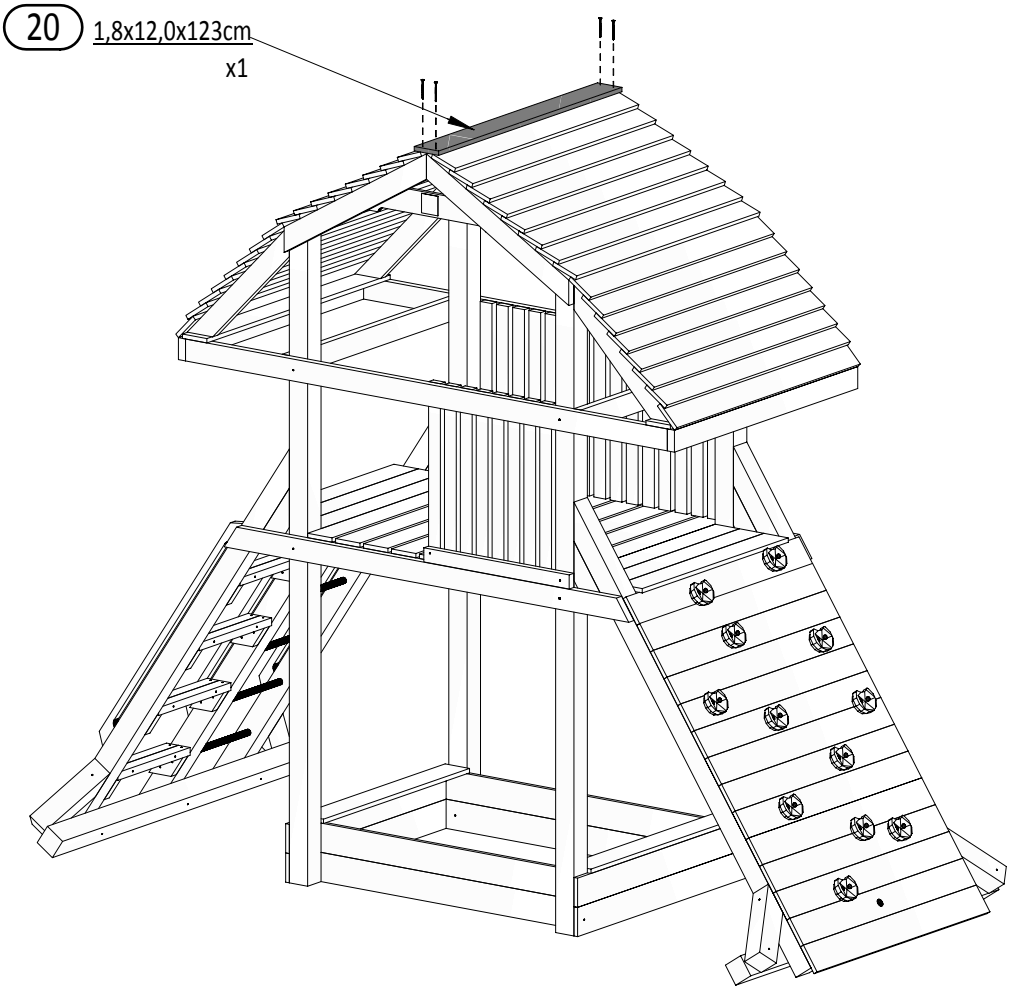

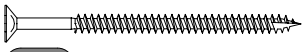

W80 x4

34

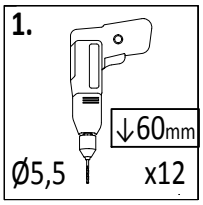

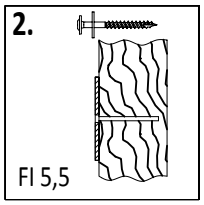

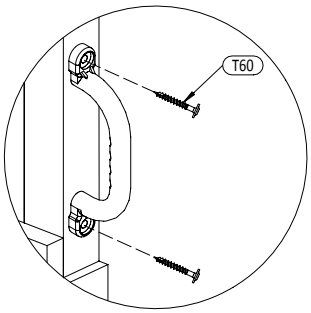

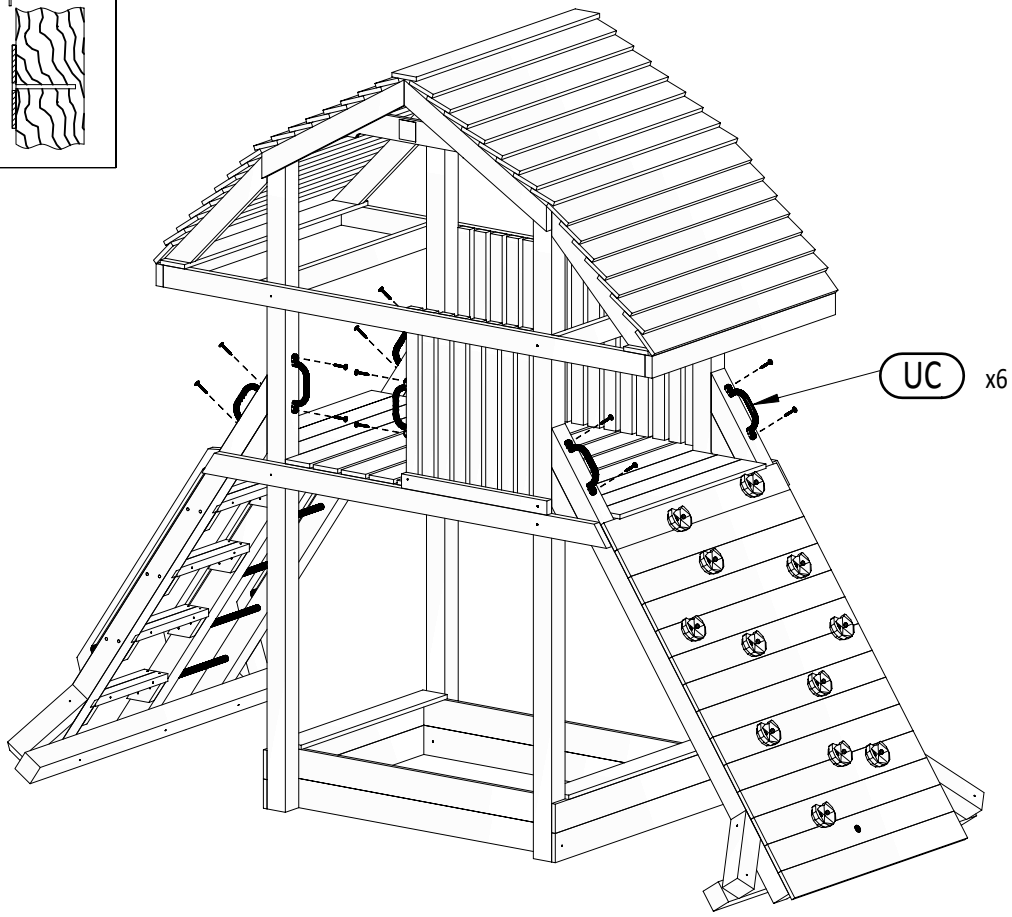

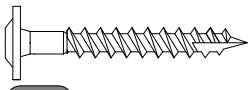

T60 x12

Zgodne z normą PN-EN 71 stosuj zalecenia producenta odnośnie odległości oraz metody mocowania poszczególnych elementów

In compliance with the standard PN-EN 71, apply guidelines of the producer in relation to distances and methods of fastening individual elements

35

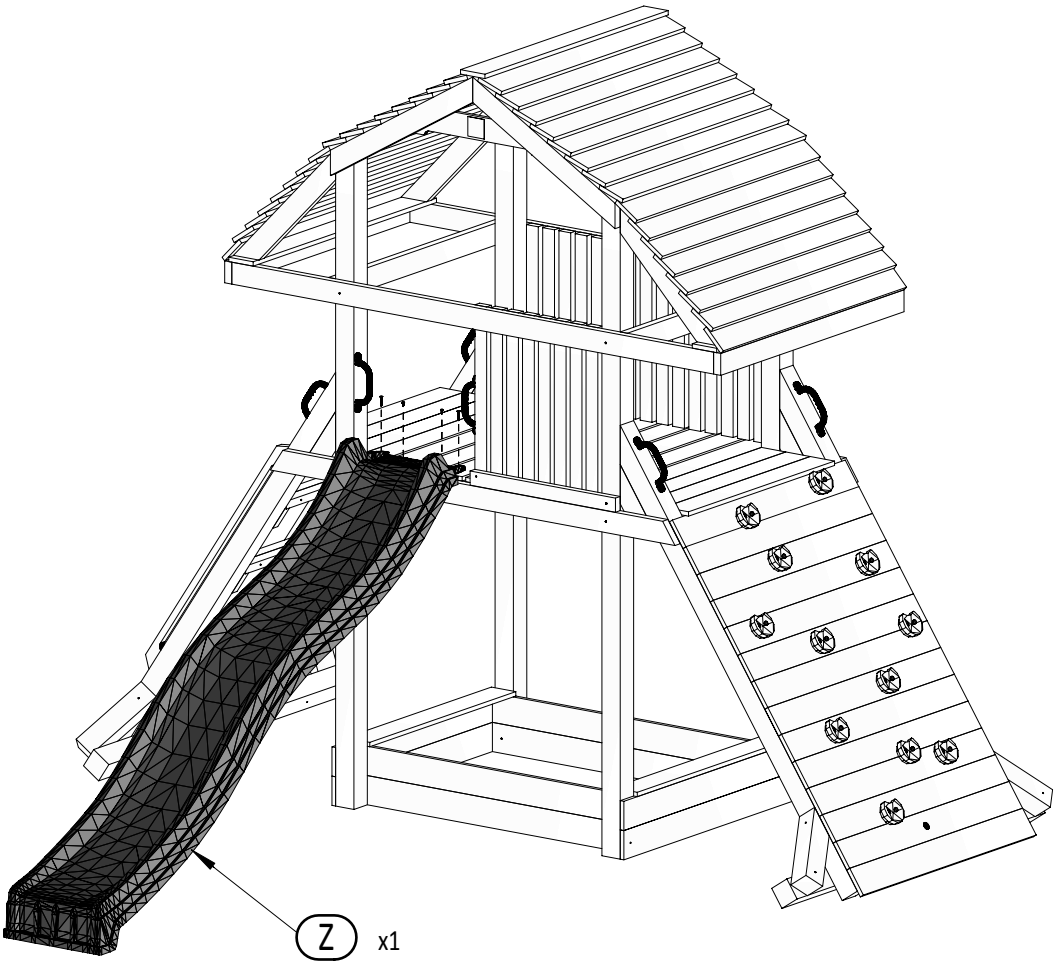

W20 x2

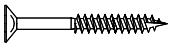
W50 x2

36

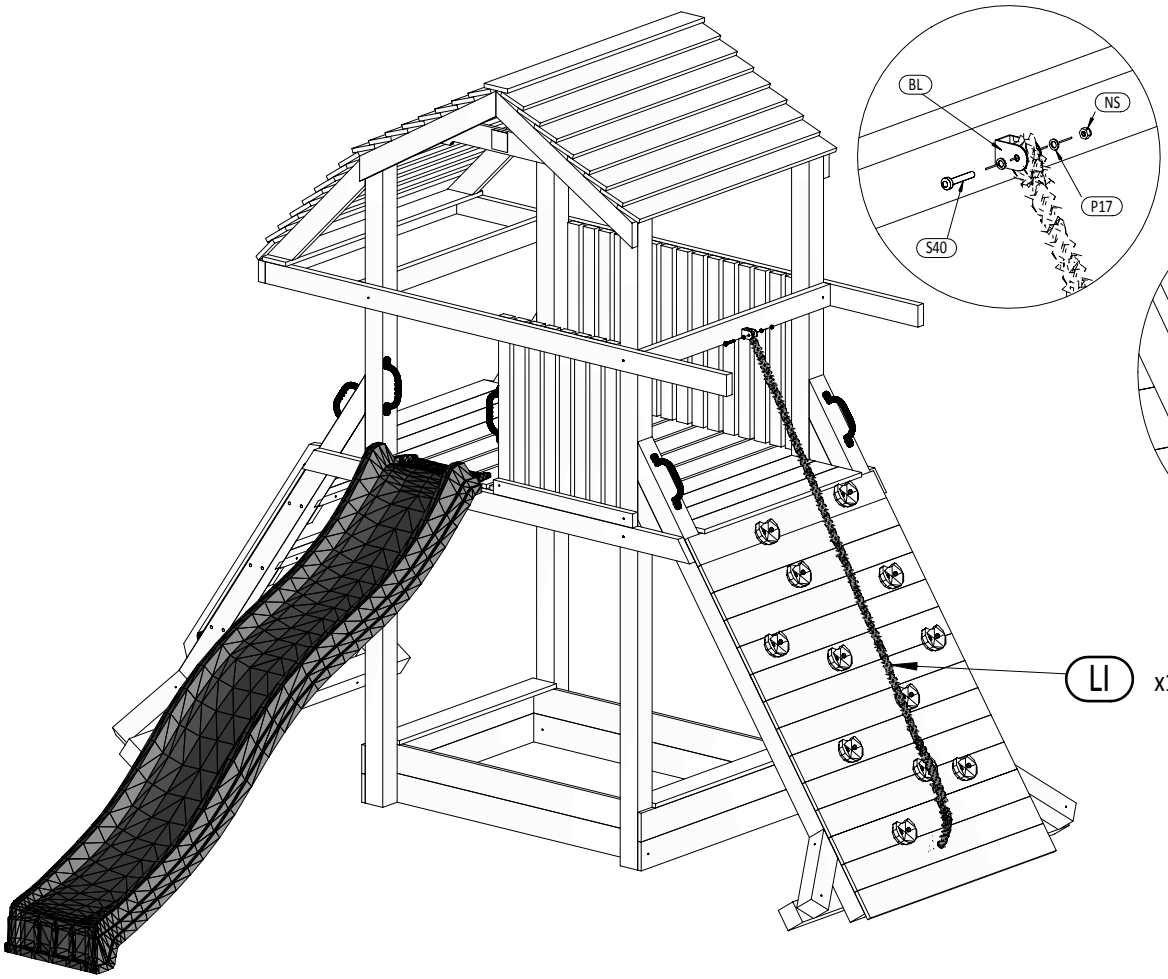

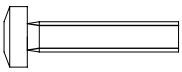
S40 x1

P17 x2

NS x1

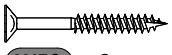
W50 x2

37

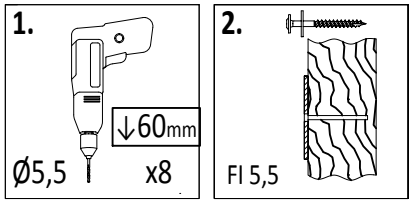

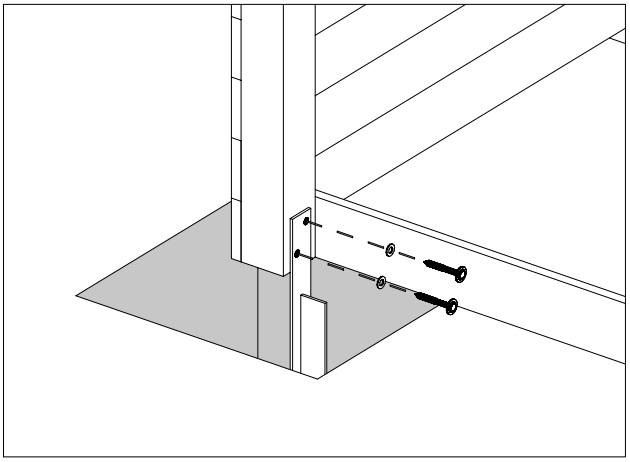

P17 x8

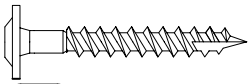

T60 x8

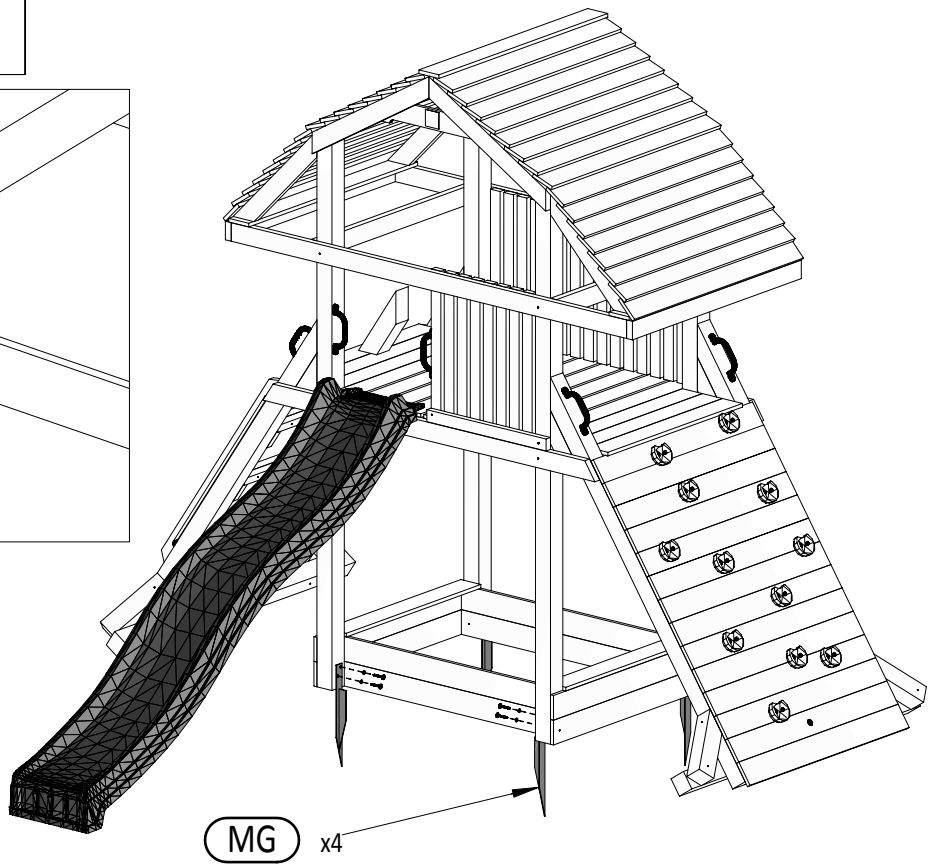

38

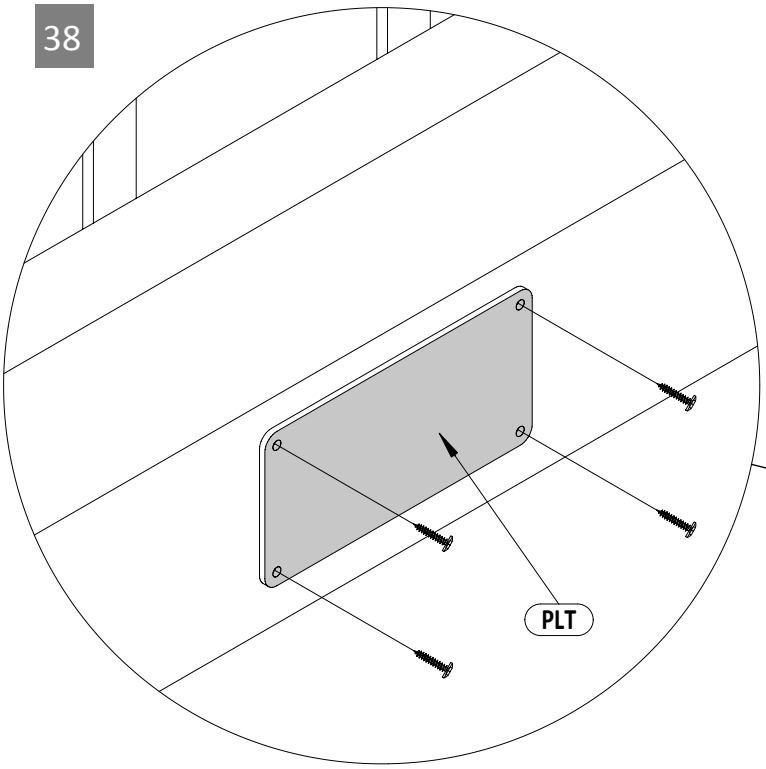

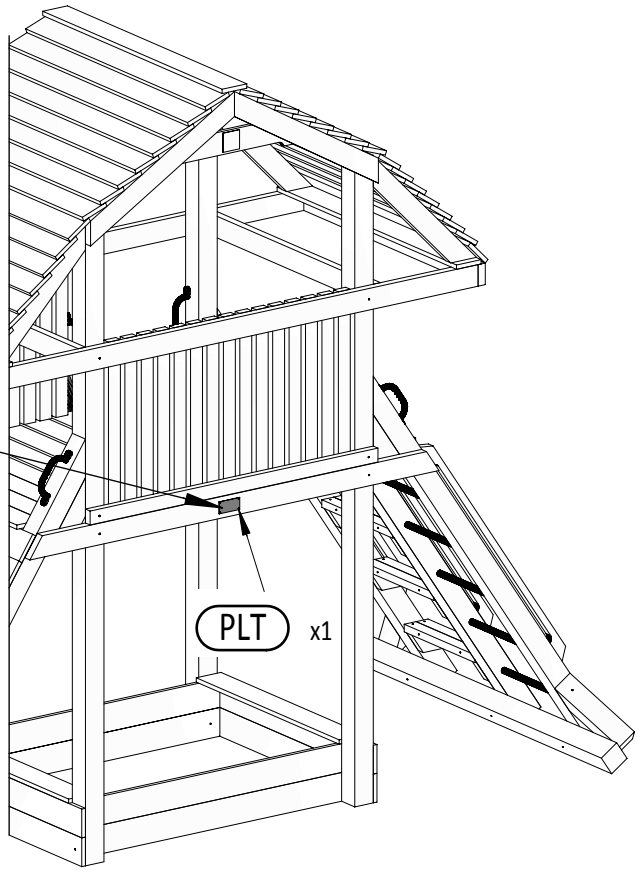

W20 x4

Zgodne z normą PN-EN 71 stosuj zalecenia producenta odnośnie odległości oraz metody mocowania poszczególnych elementów

In compliance with the standard PN-EN 71, apply guidelines of the producer in relation to distances and methods of fastening individual elements