MODULE
DRIVER sto

(155 x 113 x h125cm)

03370_14102015

INSTALLATION INSTRUCTIONS

MODUŁ
DRIVER sto

(155 x 113 x h125cm)

03370_14102015

INSTRUKCJA MONTAŻU

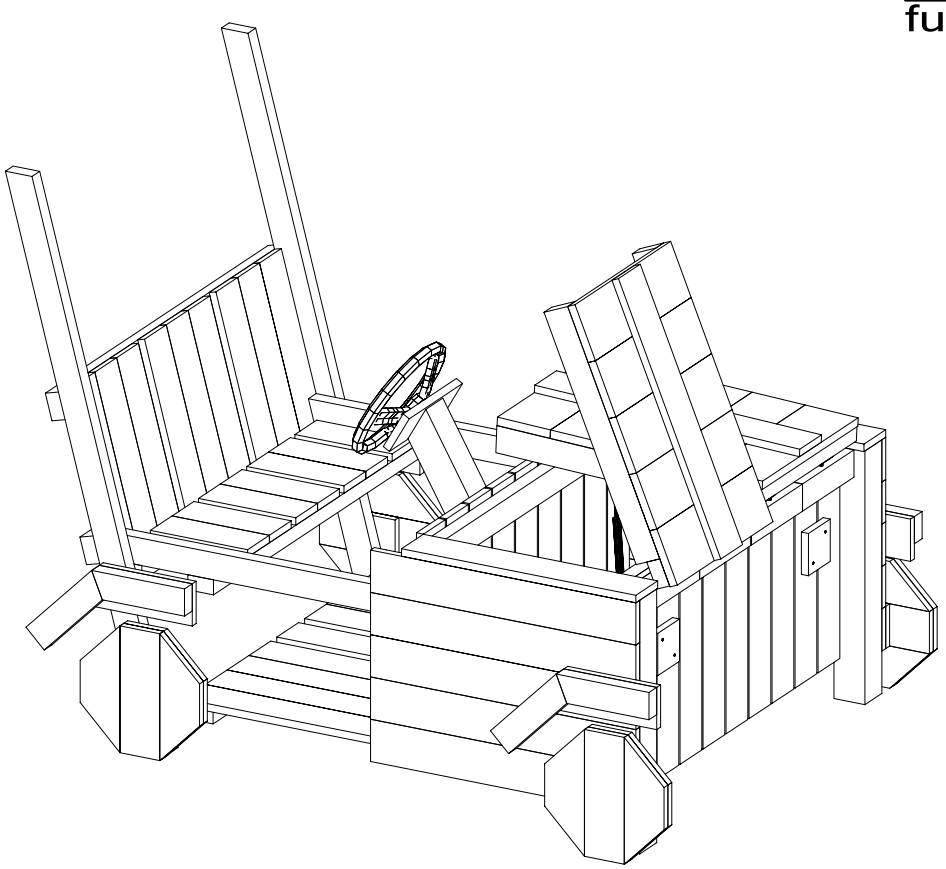

WARNINGS!

Only for home use.

Dedicated for external use only.

Not suitable for children under 3 years old.

Risk of falling down and/or hitting.

Maximum user weight is up to 50 kg.

Maximum number of users staying on the playground at the same time: 2.

OSTRZEŻENIA!

Tylko do użytku domowego.

Przeznaczony do użytku na zewnątrz.

Nie przeznaczony dla dzieci poniżej 3 roku życia.

Niebezpieczeństwo upadku i/lub uderzenia.

Maksymalna waga użytkownika to 50 kg.

Maksymalna liczba użytkowników przebywających na placu zabaw w tym samym czasie: 2.

W80 x66

W40 x358

W30 x82

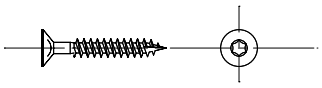

W20 x4

T80 x23

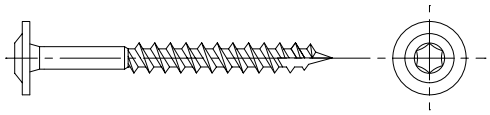

T60 x2

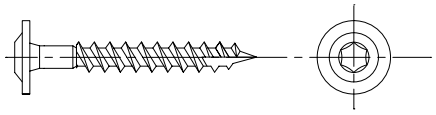

S80 x6

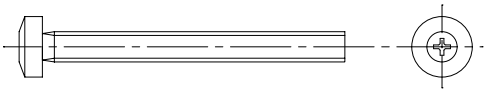

P17 x6

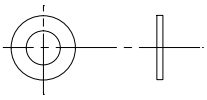

L11 x6

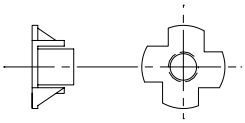

OS1 x22

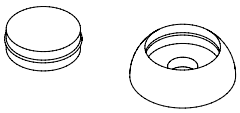

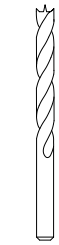

Ø5,5
01372
x1

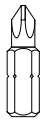

PH3
00068
x1

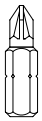

PZ2
00241
x1

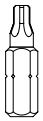

TX25
00190
x1

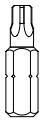

TX30
00316
x1

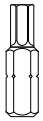

TX40
00242
x1

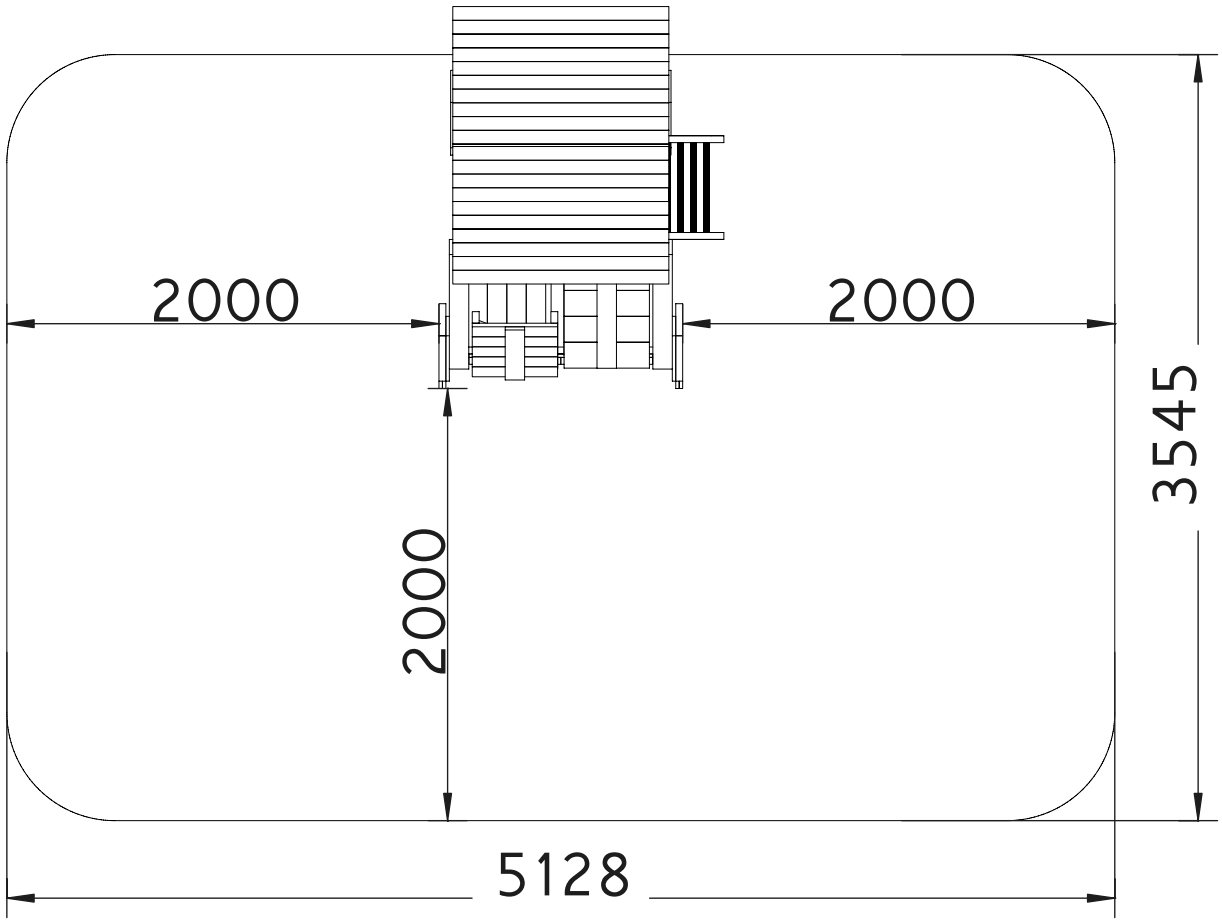

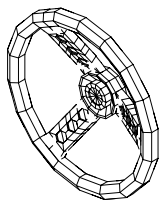

DW x1
00067

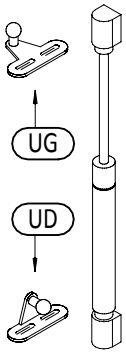

ST x2
00738

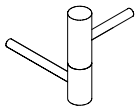

ZD x4
00338

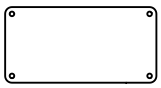

PLT x1
00197

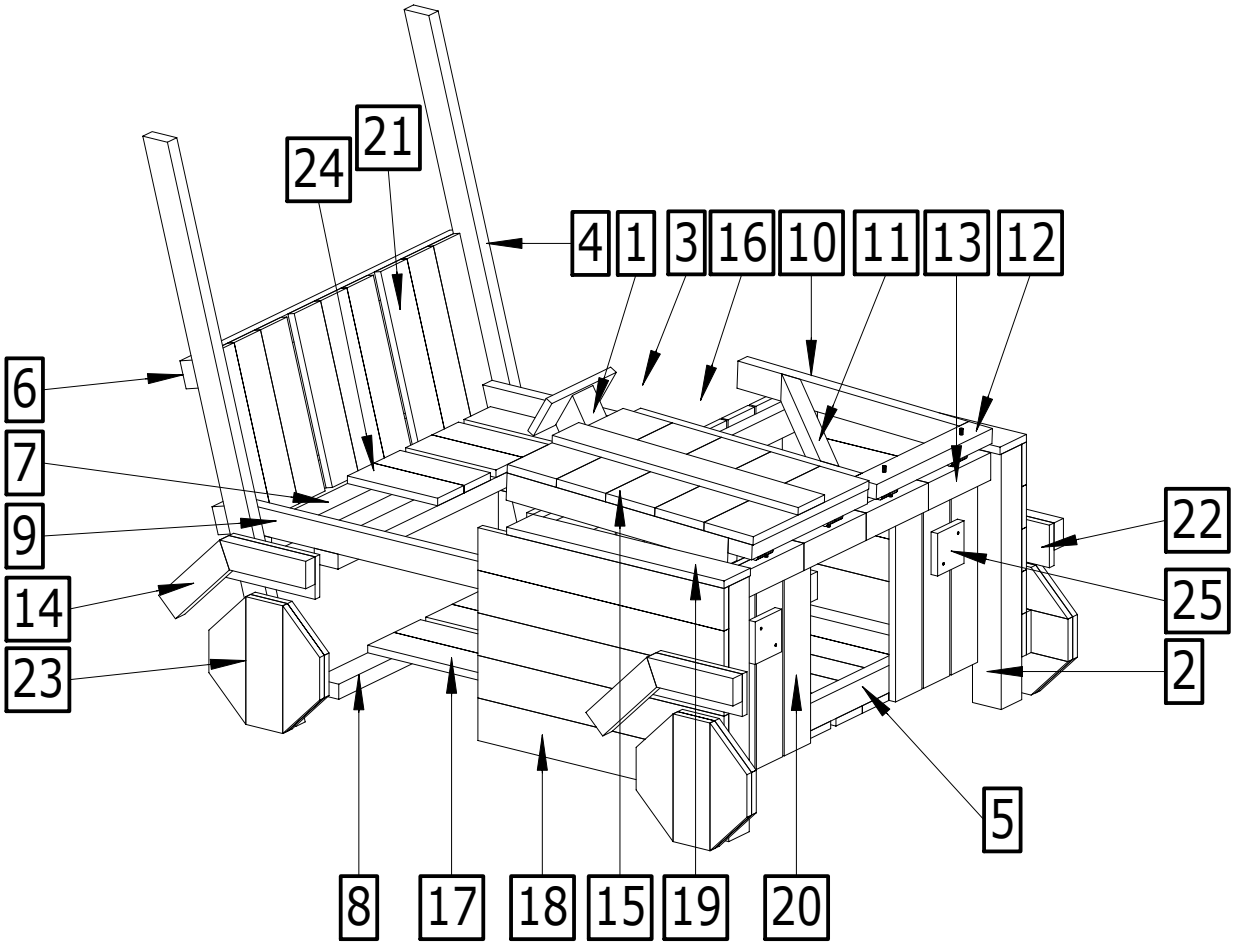
24
21
4
1
3
16
10
11
13
12
6
7
9
14
23
22
25
2
5
8
17
18
15
19
20

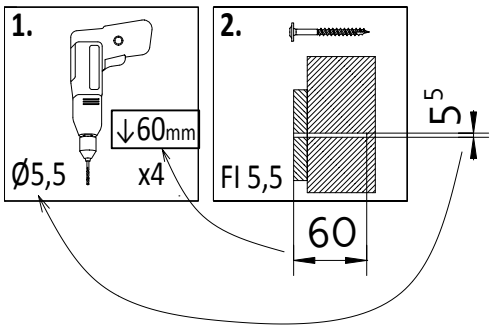
1.
↓60mm
Ø5,5
x4
2.
Fl 5,5
5
60

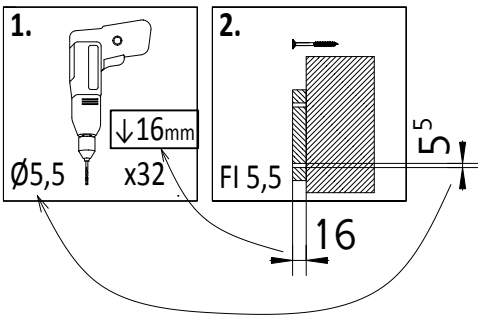
1.
↓16mm
Ø5,5
x32
2.
Fl 5,5
5
16

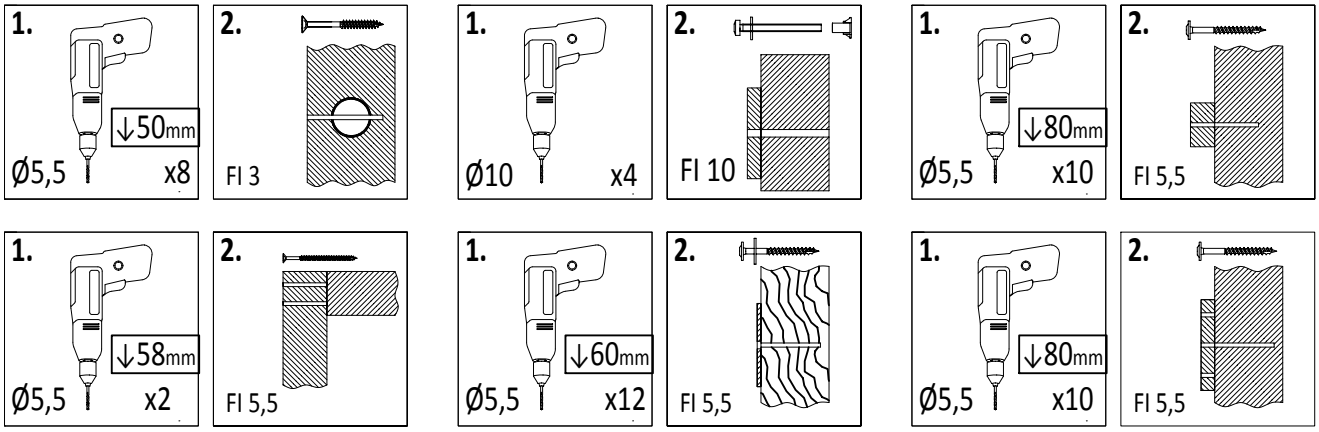
1.
↓50mm
Ø5,5
x8
2.
Fl 3
1.
Ø10
x4
2.
Fl 10
1.
↓80mm
Ø5,5
x10
2.
Fl 5,5
1.
↓58mm
Ø5,5
x2
2.
Fl 5,5
1.
↓60mm
Ø5,5
x12
2.
Fl 5,5
1.
↓80mm
Ø5,5
x10
2.
Fl 5,5

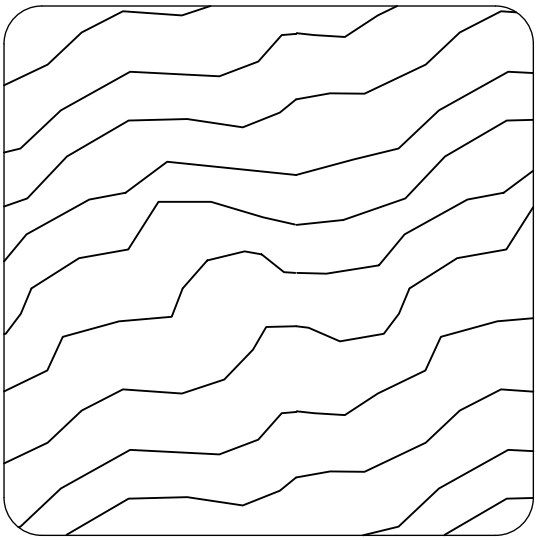

7,0 x 7,0 cm

Lp.	Wymiary [mm]	szt.
1	70x70x550mm	2
2	70x70x540mm	1
3	70x70x300mm	1

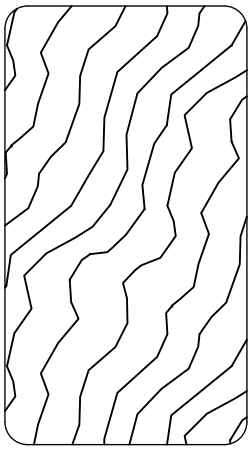

3,2 x 5,8 cm

Lp.	Wymiary [mm]	szt.
4	32x58x1225mm	2
5	32x58x1000mm	4
6	32x58x920mm	2
7	32x58x860mm	2
8	32x58x828mm	1
9	32x58x695mm	2
10	32x58x540mm	4
11	32x58x500mm	2
12a	32x58x395mm	2
13	32x58x212mm	4
13a	32x58x212mm	4
13b	32x58x212mm	2
13c	32x58x212mm	2
14	32x58x210mm	8

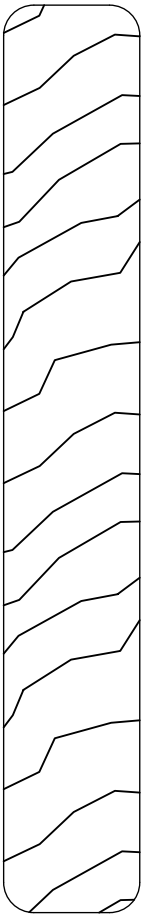

1,8 x 12,0 cm

Lp.	Wymiary [mm]	szt.
15	18x120x395mm	10
16a	18x120x360mm	4
16b	18x120x360mm	2

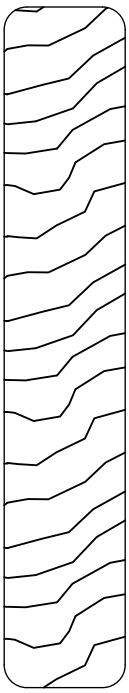

1,6 x 9,0 cm

Lp.	Wymiary [mm]	szt.
17	16x90x1000mm	9
18	16x90x600mm	12
19	16x90x530mm	2
20	16x90x450mm	18
21	16x90x360mm	9
22	16x90x300mm	4
23	16x90x270mm	16
23a	16x90x270mm	8
24	16x90x220mm	9
25a	16x90x90mm	6

1

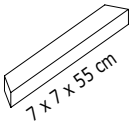

2

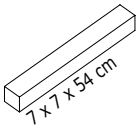

3

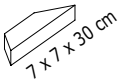

4

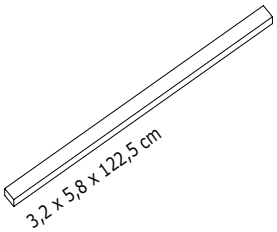

5

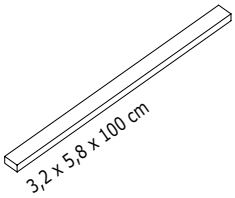

6

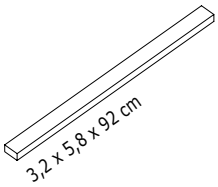

7

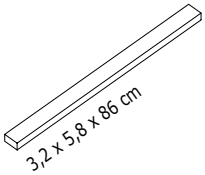

8

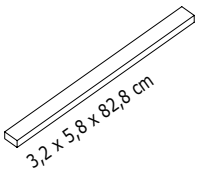

9

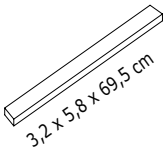

10

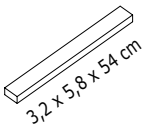

11

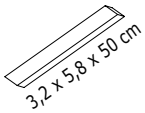

12a

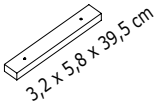

13

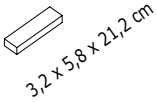

13a

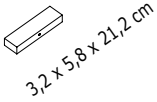

13b

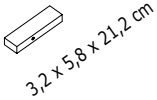

13c

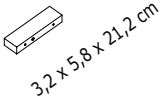

14

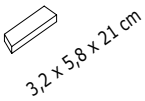

15

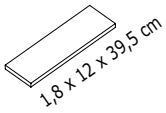

16a

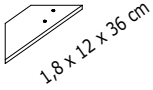

16b

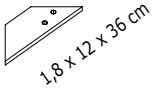

17

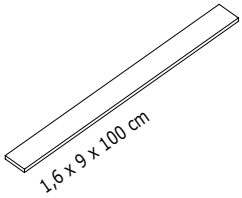

18

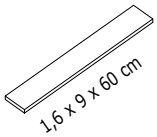

19

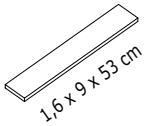

20

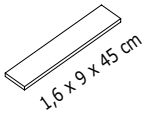

21

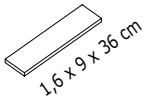

22

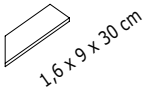

23

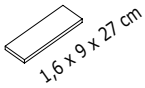

23a

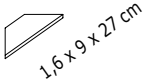

24

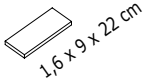

25a

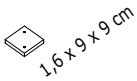

01

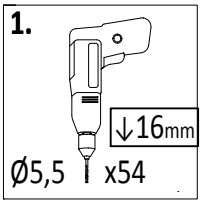

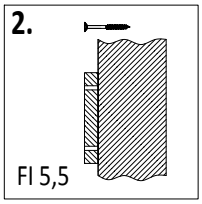

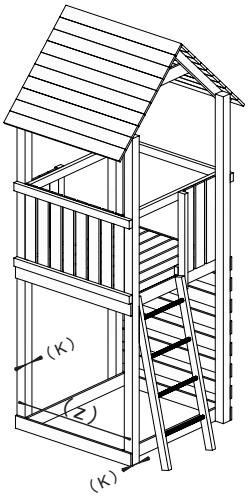

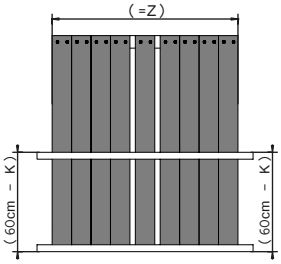

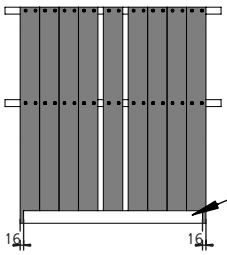

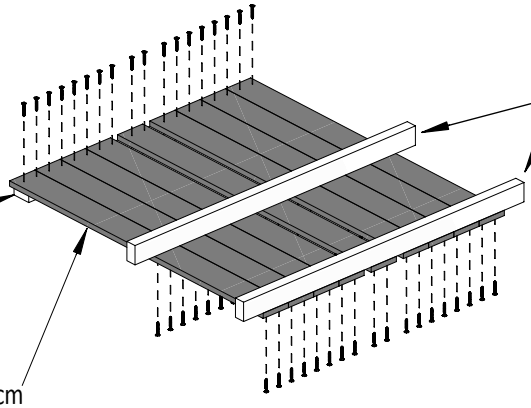

5 3,2x5,8x100cm x2

8 3,2x5,8x82,8cm x1

17 1,6x9,0x100cm x9

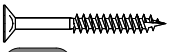

W40 x54

02

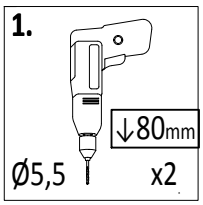

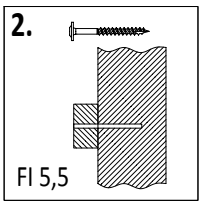

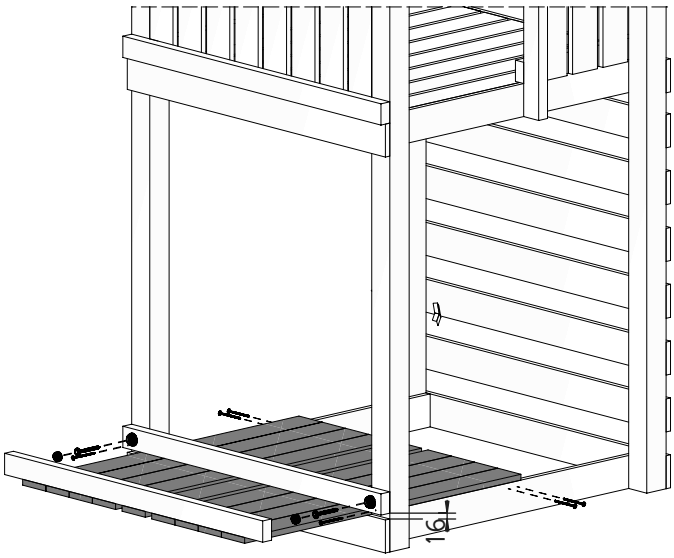

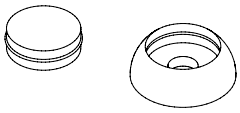

OS1 x2

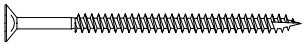

W80 x6

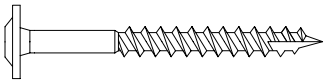

T80 x2

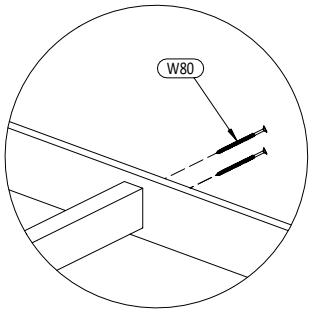

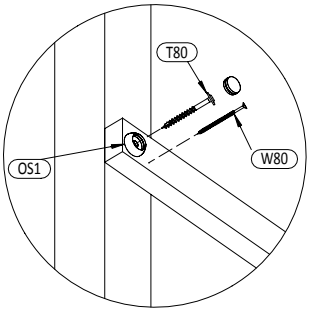

Zgodne z normą PN-EN 71 stosuj zalecenia producenta odnośnie odległości oraz metody mocowania poszczególnych elementów

In compliance with the standard PN-EN 71, apply guidelines of the producer in relation to distances and methods of fastening individual elements

03

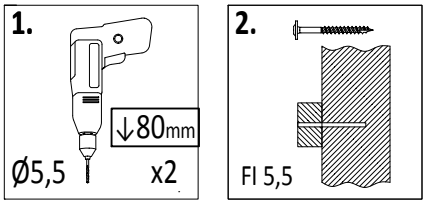
1.
↓80mm
Ø5,5
x2
2.
Fl 5,5

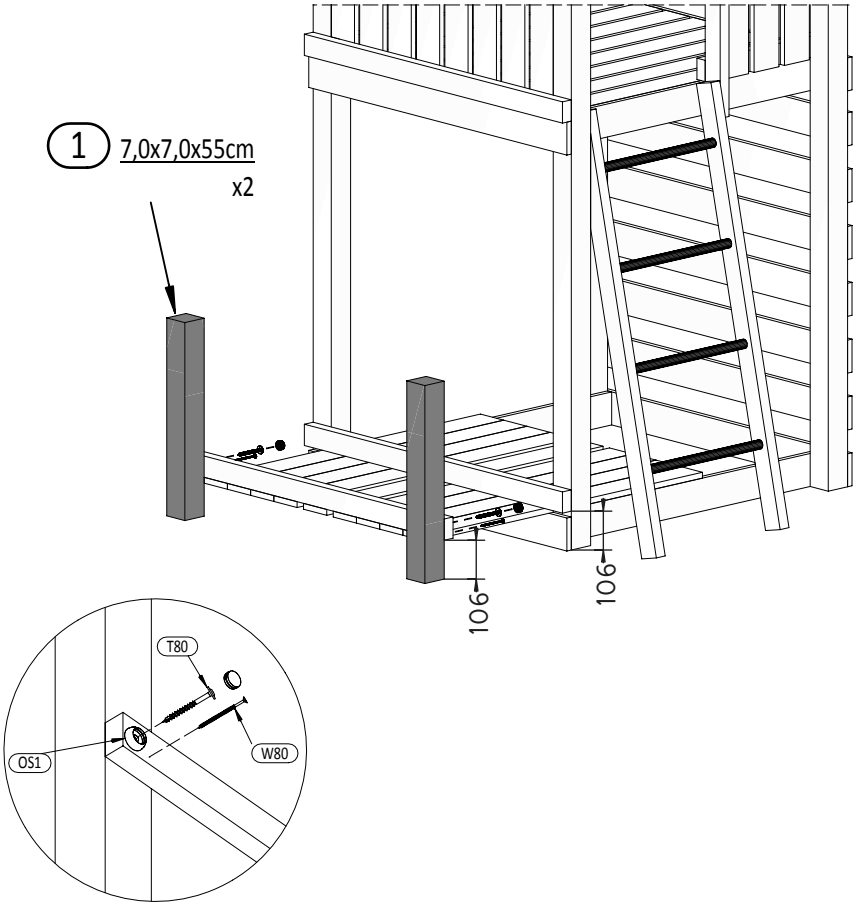
1
7,0x7,0x55cm
x2
106
106
T80
OS1
W80

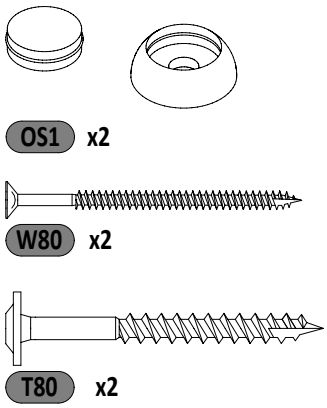
OS1 x2
W80 x2
T80 x2

04

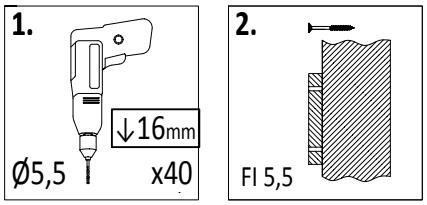
1.
↓16mm
Ø5,5
x40
2.
Fl 5,5

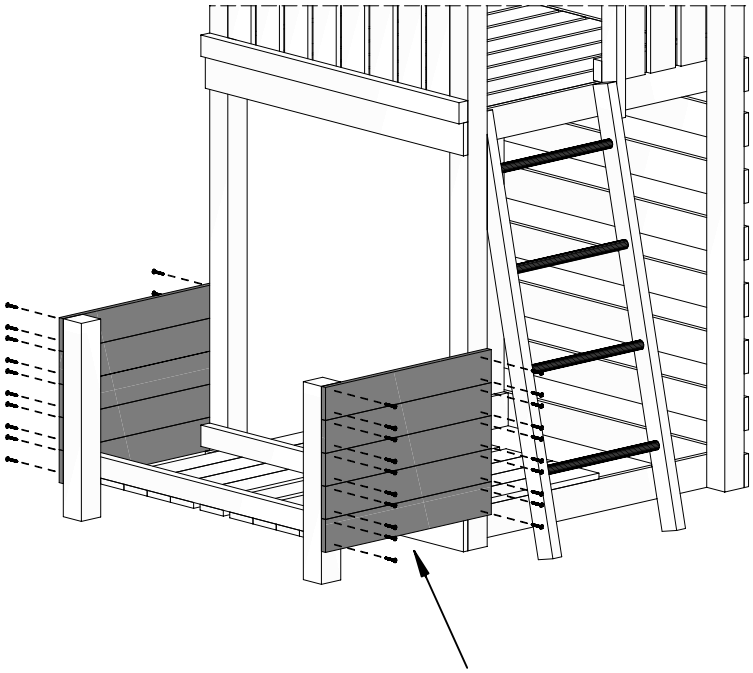
18
1,6x9,0x60cm
x10

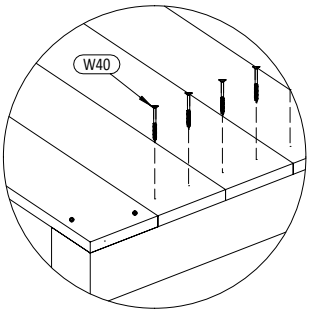
W40

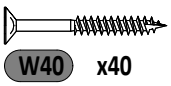
W40 x40

05

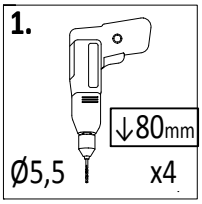

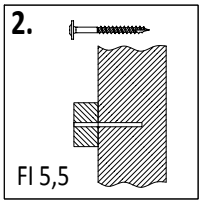

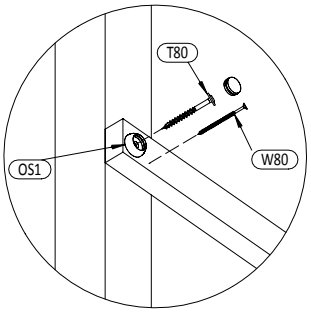

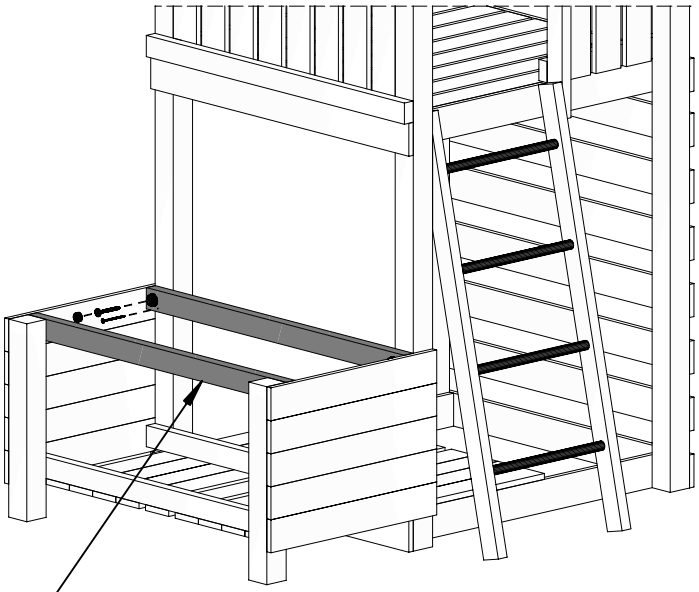

5 3,2x5,8x100cm
x2

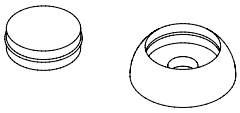

OS1 x4

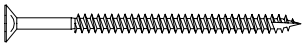

W80 x4

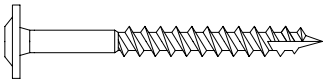

T80 x4

06

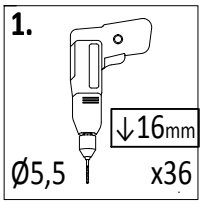

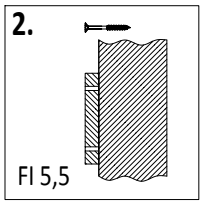

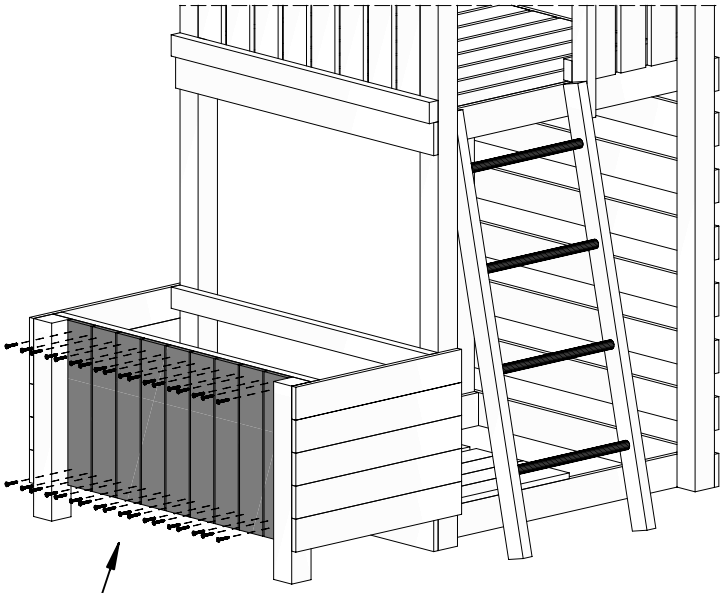

20 1,6x9,0x450cm
x9

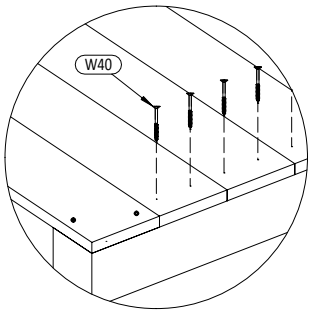

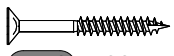

W40 x36

Zgodne z normą PN-EN 71 stosuj zalecenia producenta odnośnie odległości oraz metody mocowania poszczególnych elementów

In compliance with the standard PN-EN 71, apply guidelines of the producer in relation to distances and methods of fastening individual elements

07

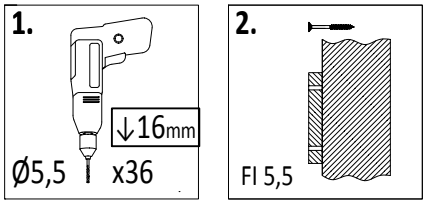

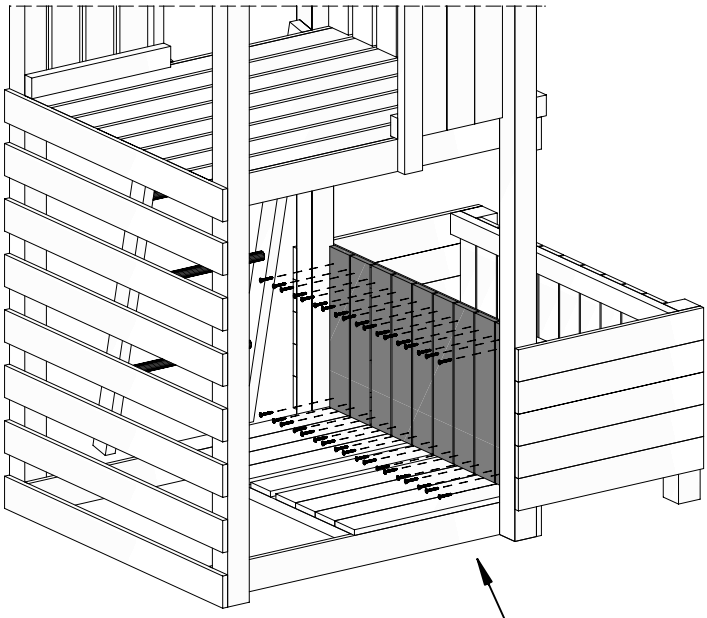

20 1,6x9,0x45cm
x9

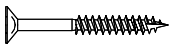

W40 x36

08

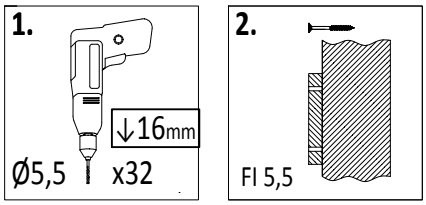

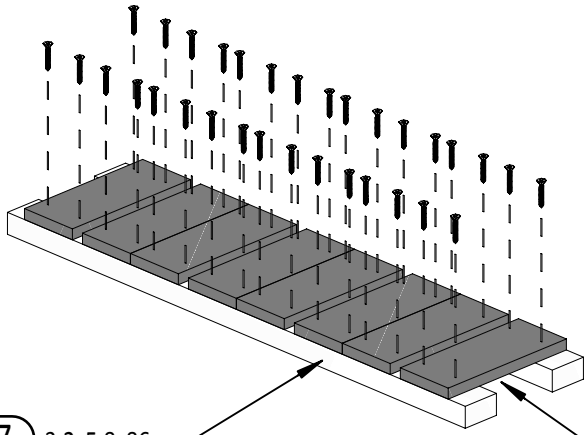

7 3,2x5,8x86cm
x2

24 1,6x9,0x22cm
x8

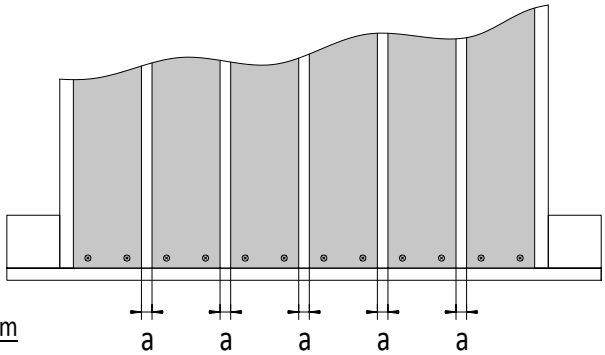

!!!min 13mm< **a** <!!!max 20mm

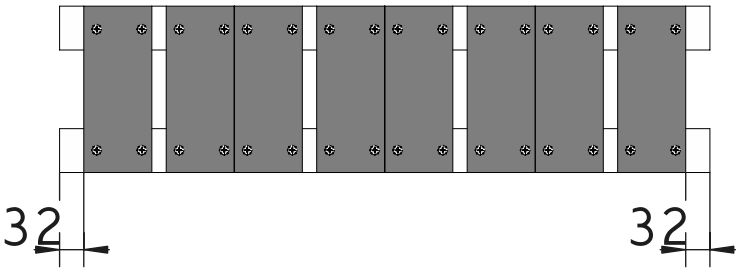

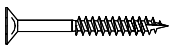

W40 x32

09

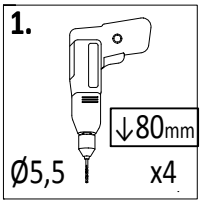

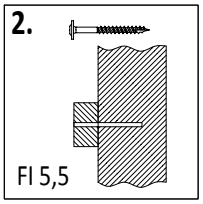

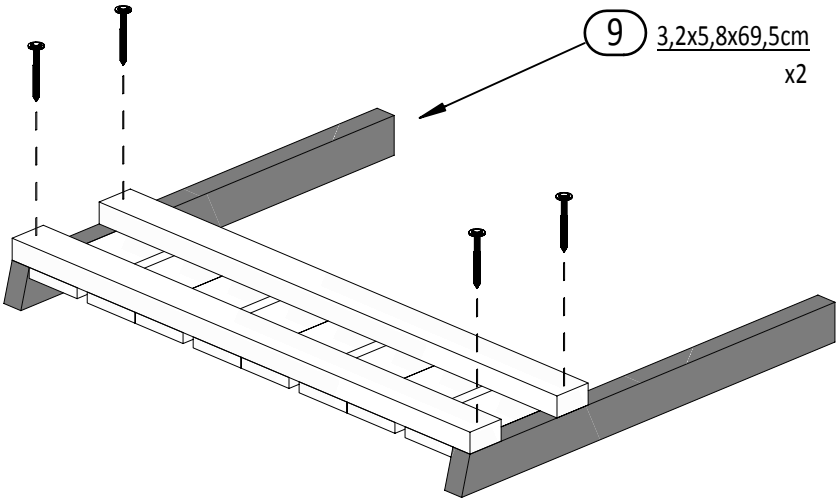

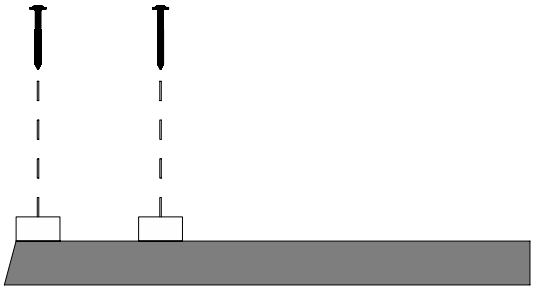

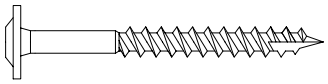

T80 x4

10

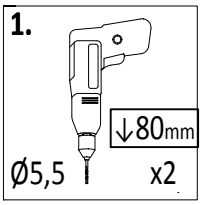

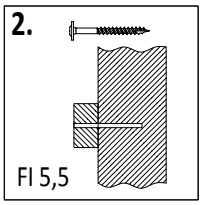

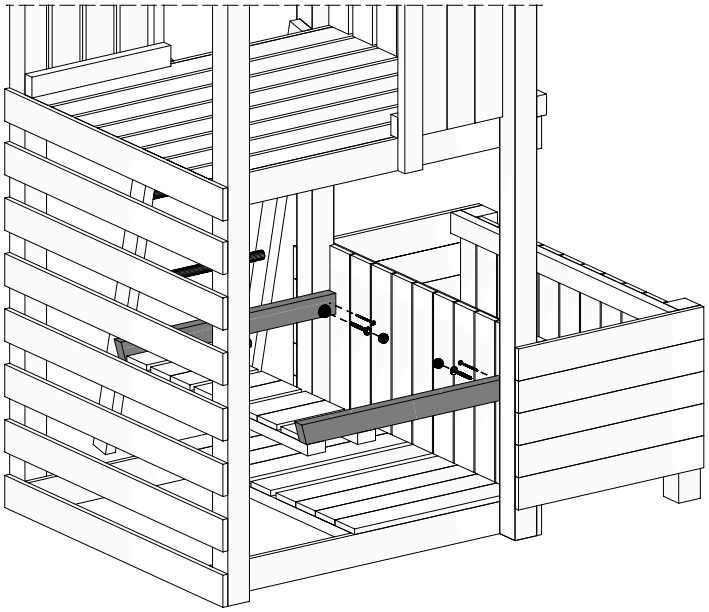

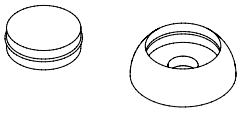

OS1 x2

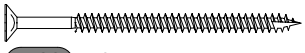

W80 x2

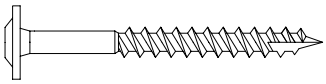

T80 x2

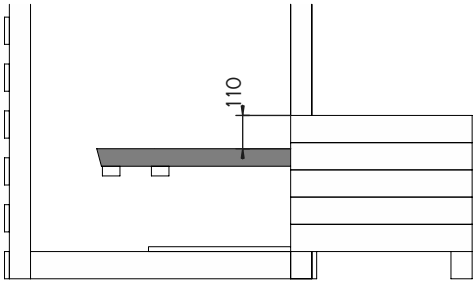

Zgodne z normą PN-EN 71 stosuj zalecenia producenta odnośnie odległości oraz metody mocowania poszczególnych elementów

In compliance with the standard PN-EN 71, apply guidelines of the producer in relation to distances and methods of fastening individual elements

11

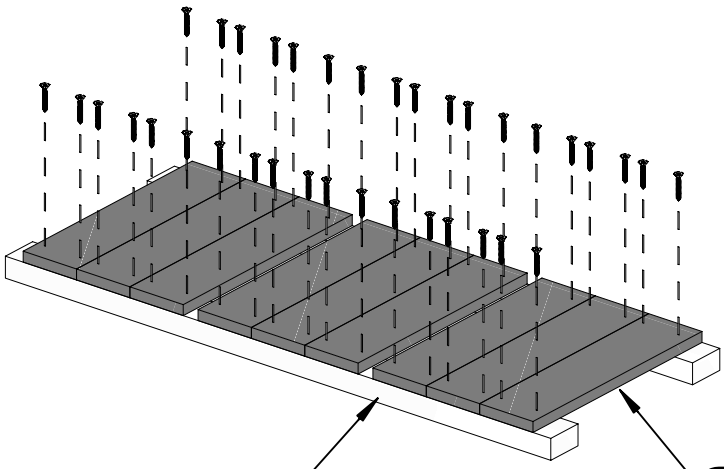

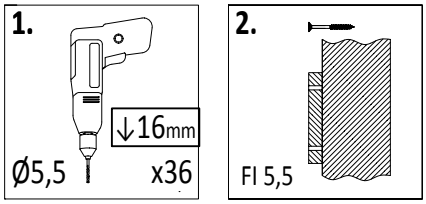

8 3,2x5,8x92cm
x2

21 1,6x9,0x36cm
x9

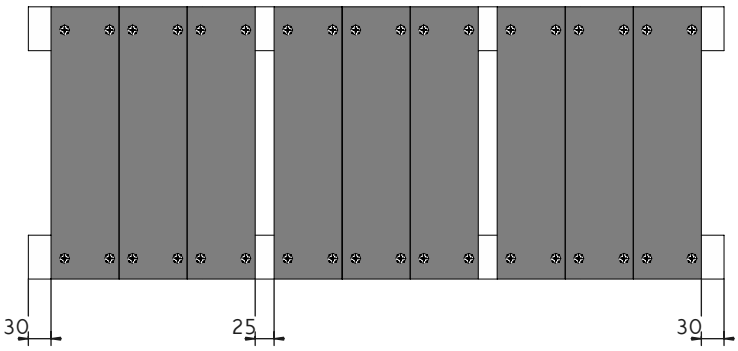

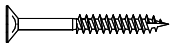

W40 x36

12

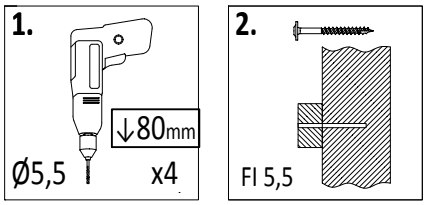

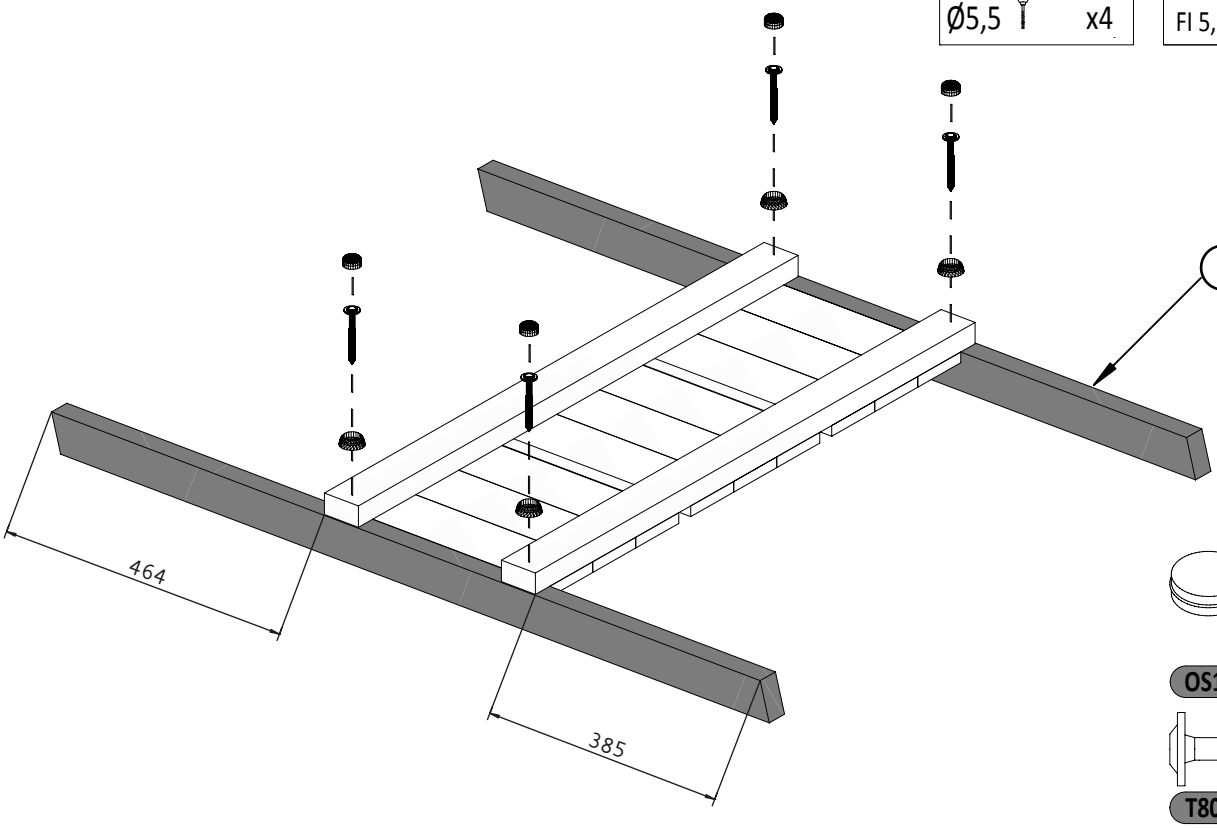

4 3,2x5,8x122,5cm
x2

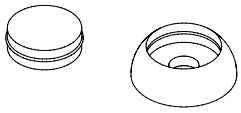

OS1 x4

T80 x4

13

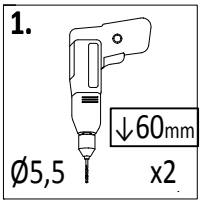

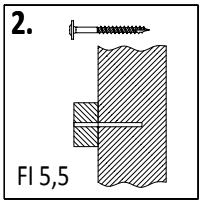

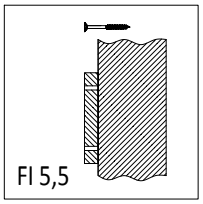

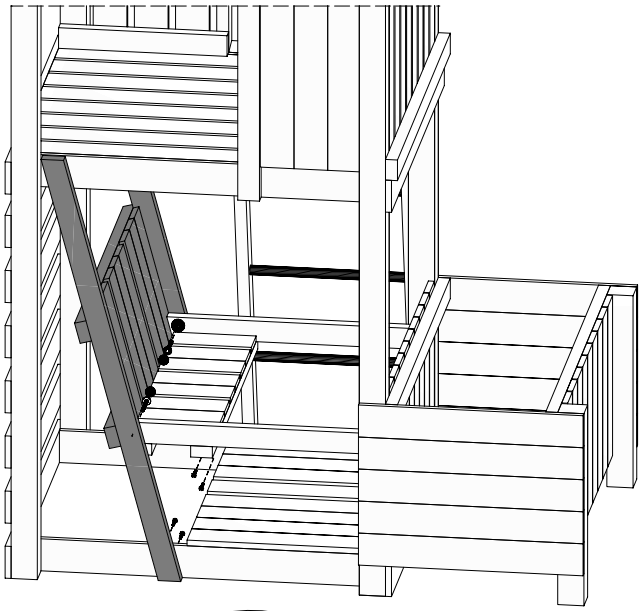

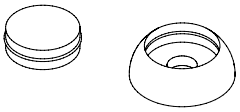

OS1 x2

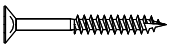

W40 x8

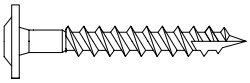

T60 x2

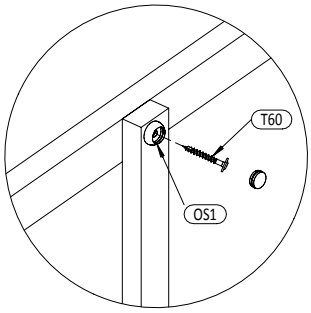

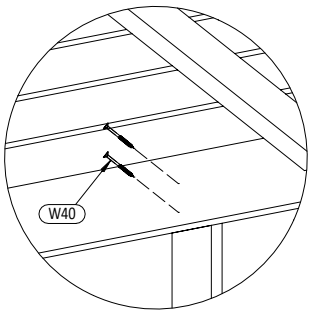

14

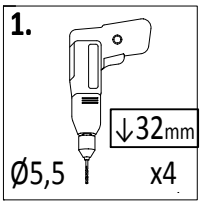

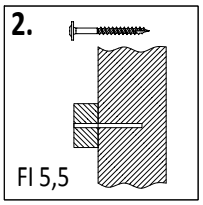

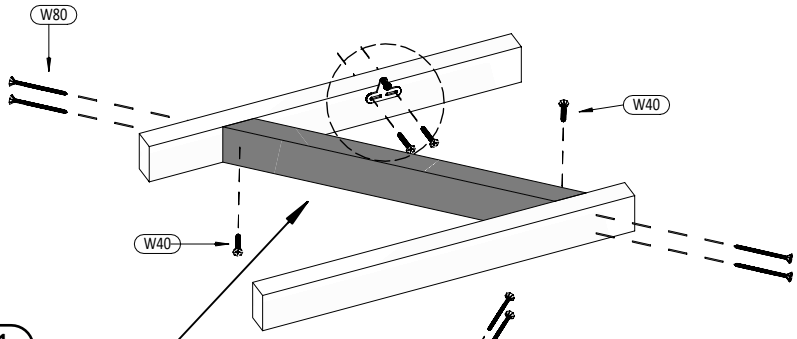

11 3,2x5,8x50cm
x2

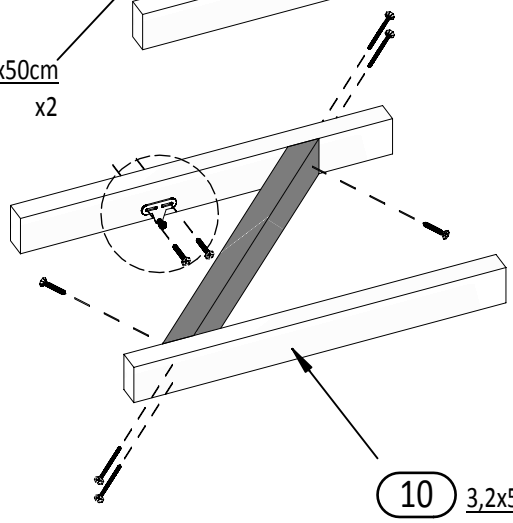

10 3,2x5,8x54cm
x4

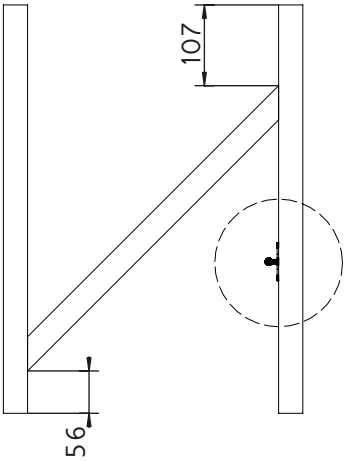

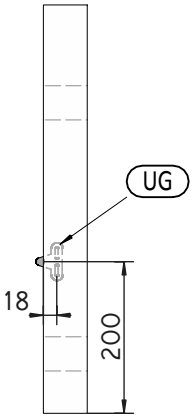

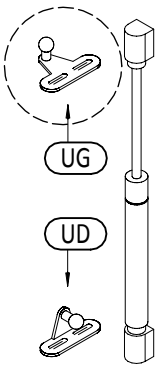

W30 x4

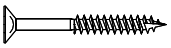

W40 x4

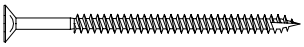

W80 x8

Zgodne z normą PN-EN 71 stosuj zalecenia producenta odnośnie odległości oraz metody mocowania poszczególnych elementów

In compliance with the standard PN-EN 71, apply guidelines of the producer in relation to distances and methods of fastening individual elements

15

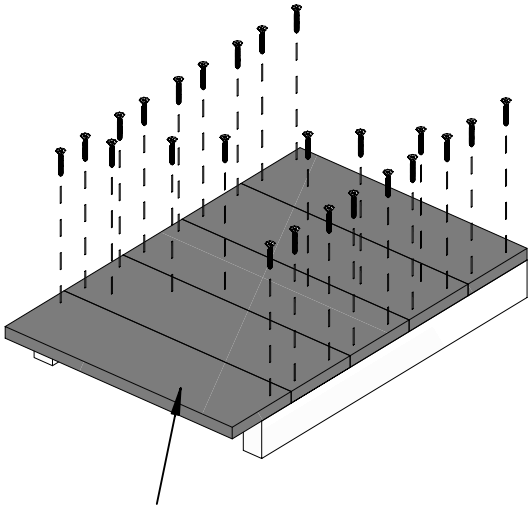

15 1,8x12,0x39,5cm
x5*2=10

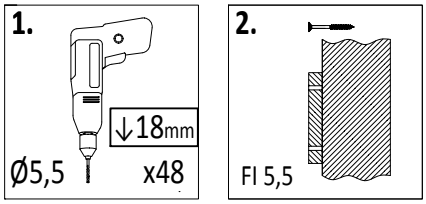

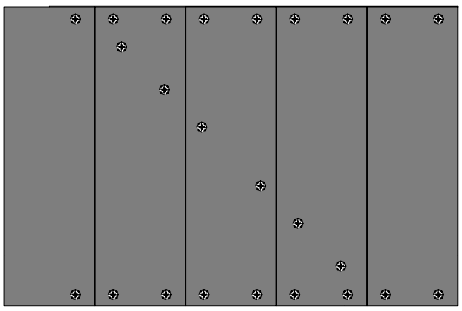

W30 x24*2 = 48

16

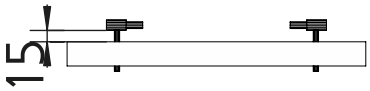

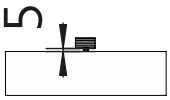

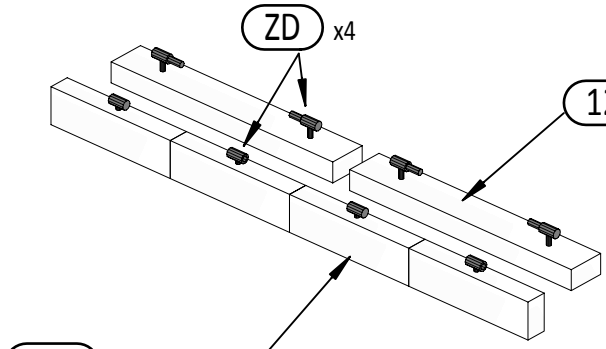

ZD x4

12a 3,2x5,8x39,5cm
x2

13a 3,2x5,8x21,2cm
x4

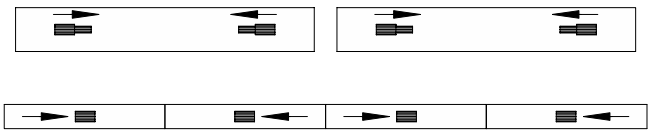

17

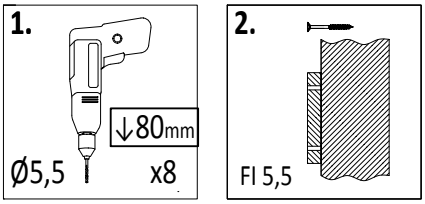

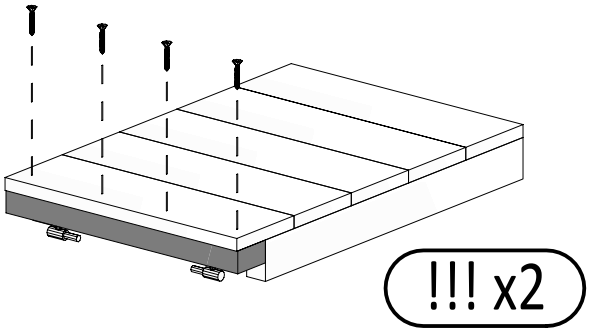

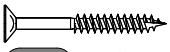

W40 x4*2 = 8

18

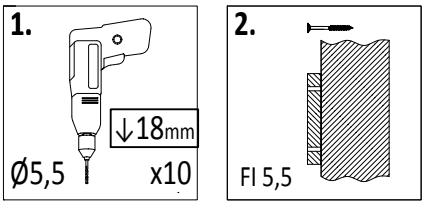

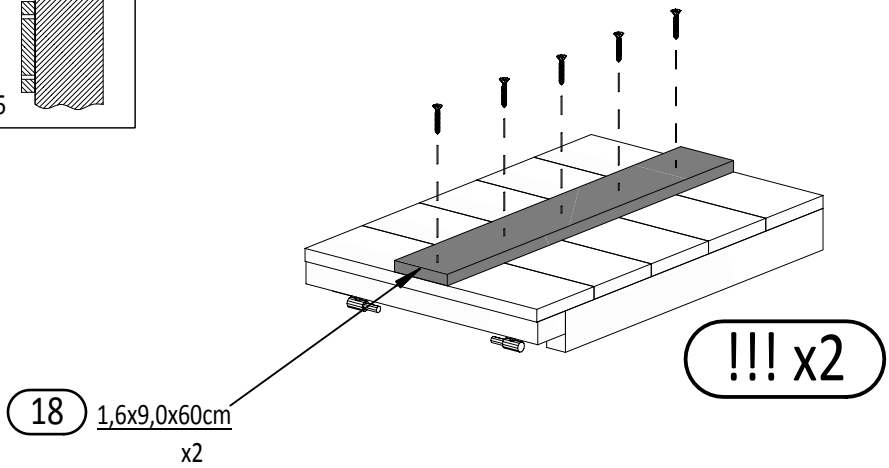

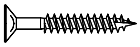

W30 x5*2 = 10

Zgodne z normą PN-EN 71 stosuj zalecenia producenta odnośnie odległości oraz metody mocowania poszczególnych elementów

In compliance with the standard PN-EN 71, apply guidelines of the producer in relation to distances and methods of fastening individual elements

19

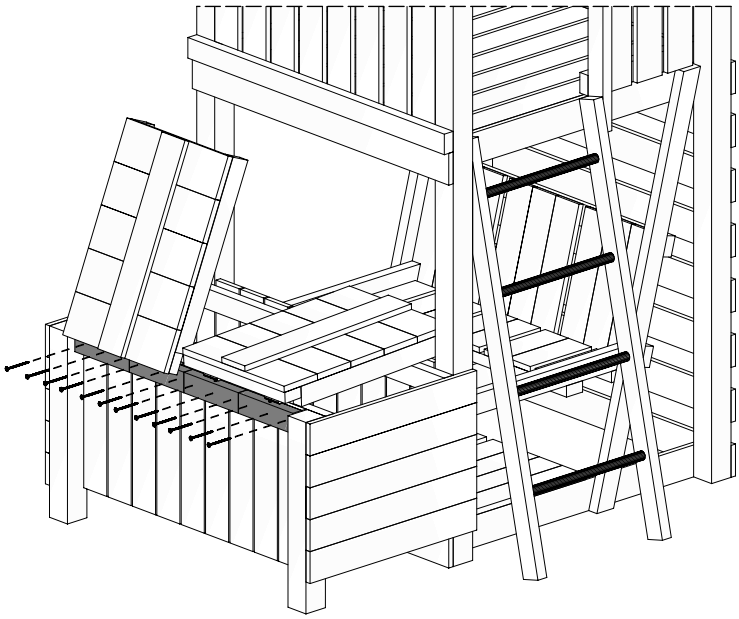

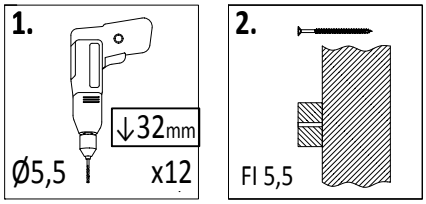

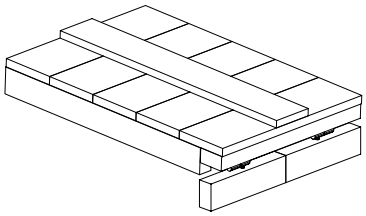

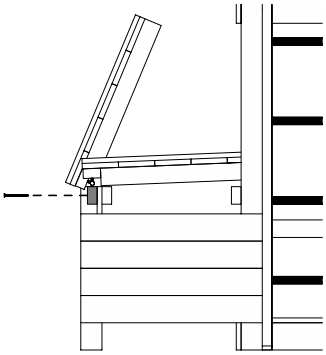

W80 x12

20

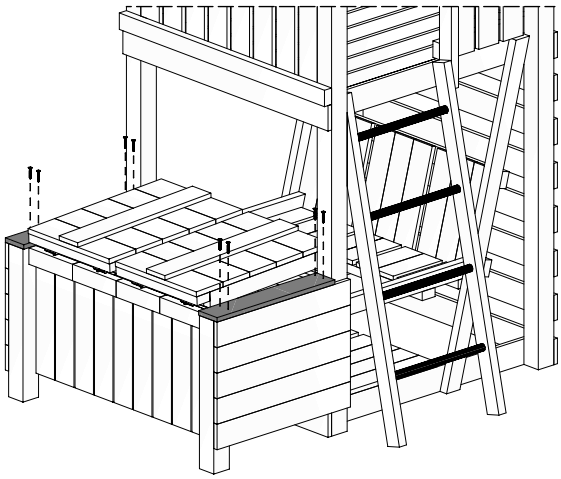

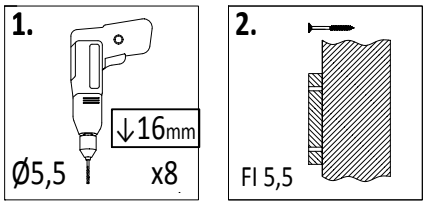

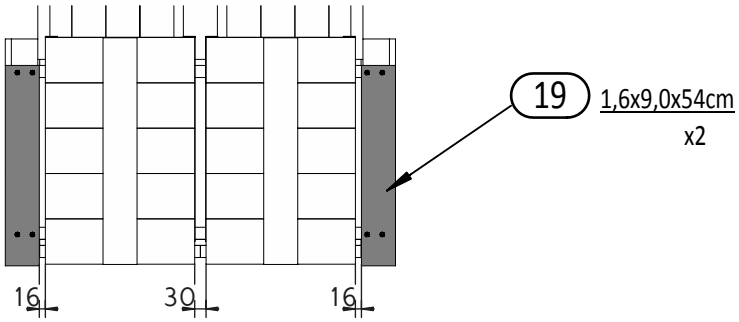

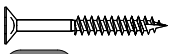

W40 x8

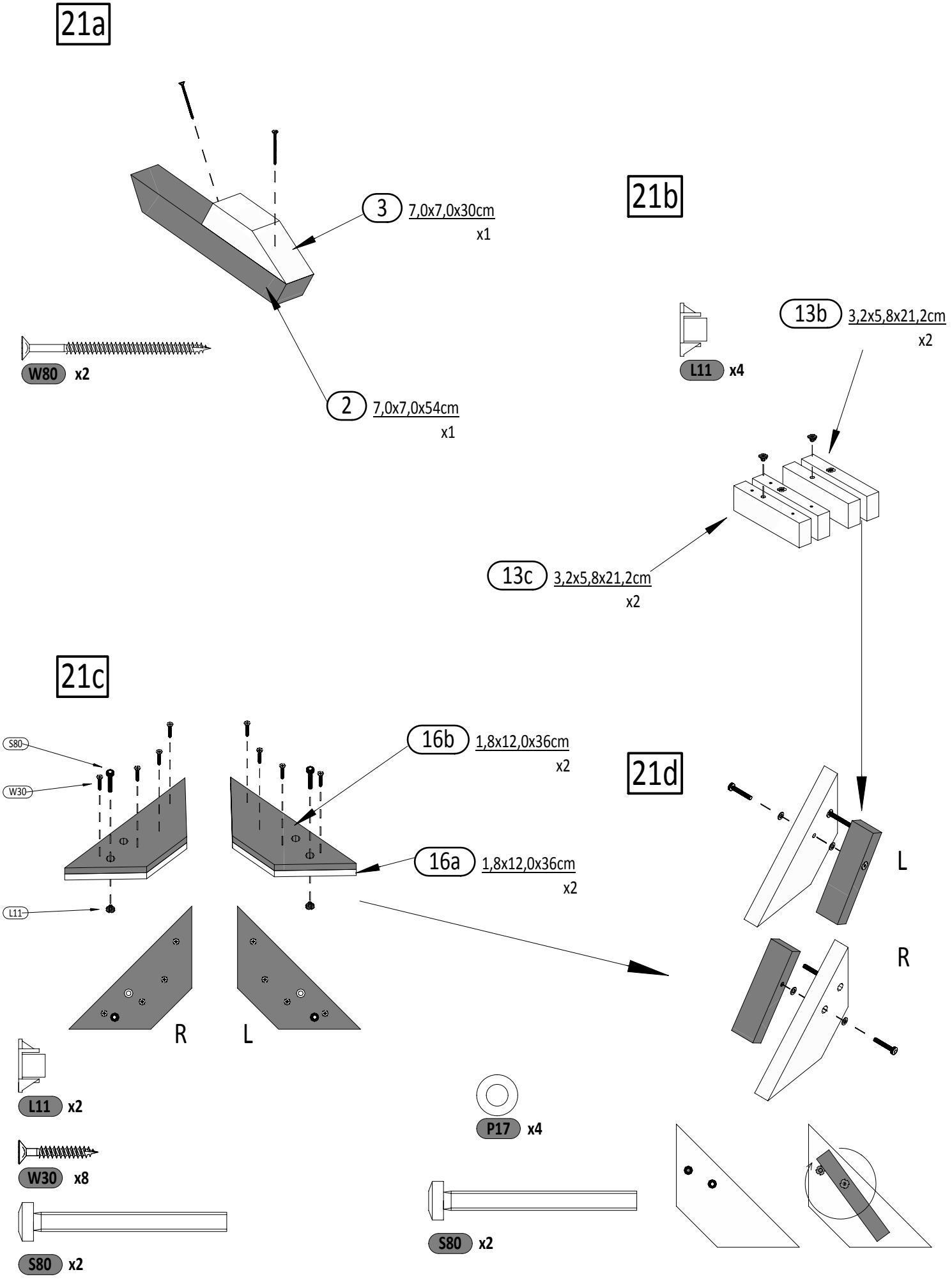

Zgodne z normą PN-EN 71 stosuj zalecenia producenta odnośnie odległości oraz metody mocowania poszczególnych elementów

In compliance with the standard PN-EN 71, apply guidelines of the producer in relation to distances and methods of fastening individual elements

22a

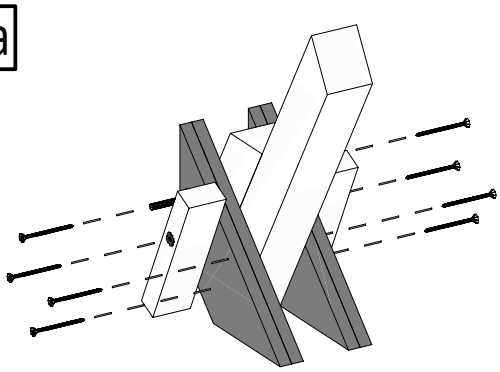

W80 x8

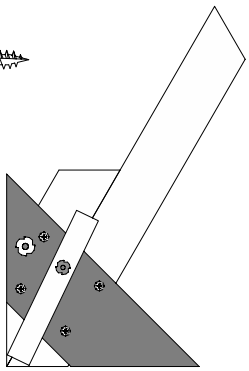

22b

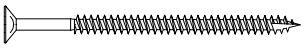

W80 x4

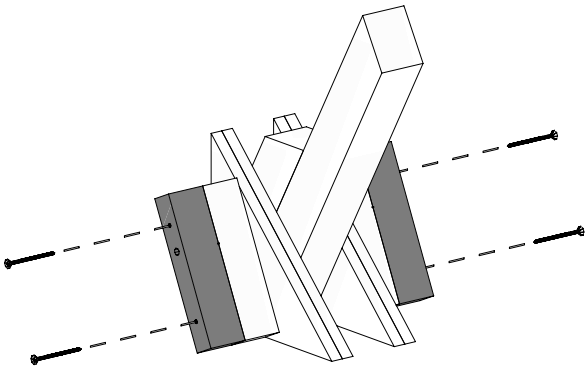

22c

13 3,2x5,8x21,2cm x4

16a 1,8x12,0x36cm x2

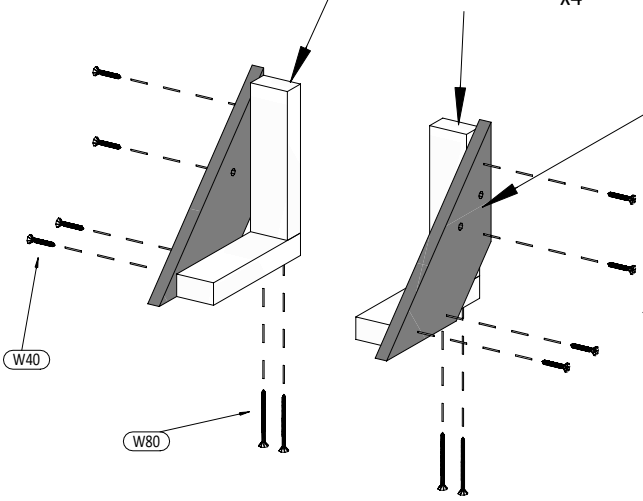

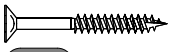

W40 x8

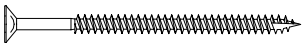

W80 x4

22d

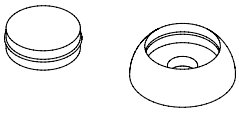

OS1 x2

P17 x2

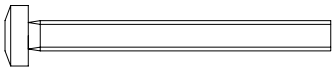

S80 x2

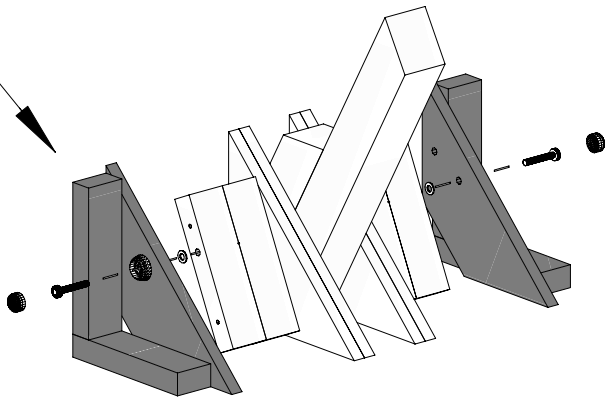

23

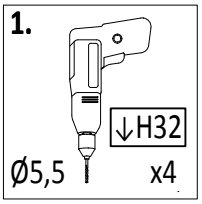

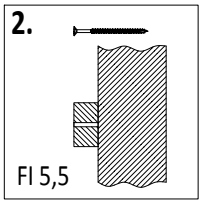

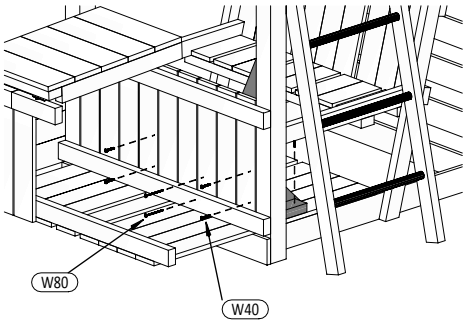

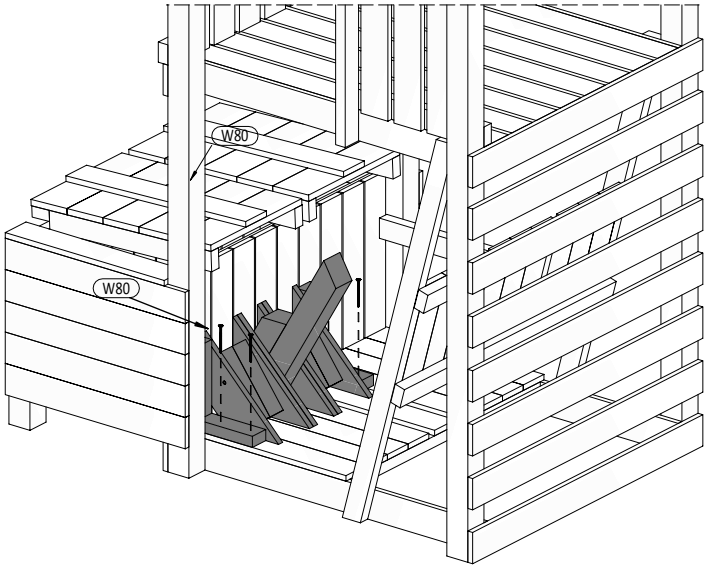

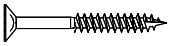

W40 **x4**

W80 **x6**

24

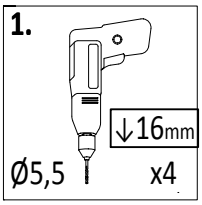

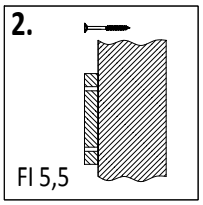

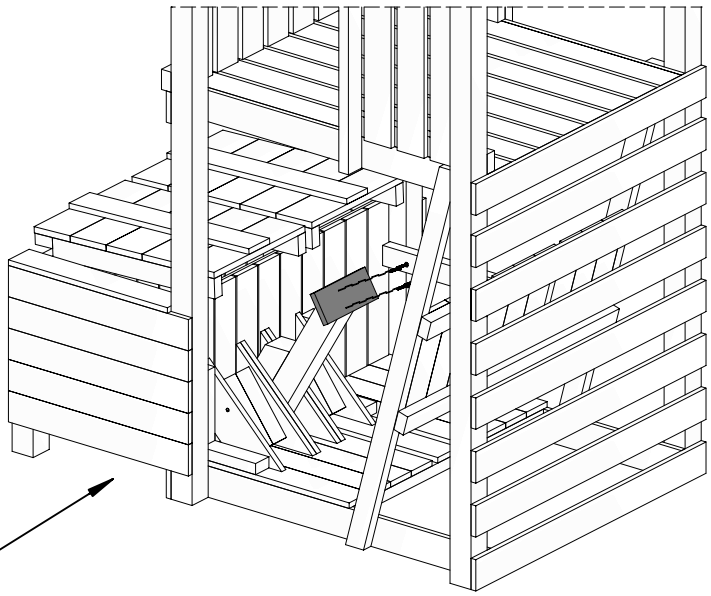

24 1,6x9,0x22cm
x1

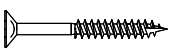

W40 **x4**

Zgodne z normą PN-EN 71 stosuj zalecenia producenta odnośnie odległości oraz metody mocowania poszczególnych elementów

In compliance with the standard PN-EN 71, apply guidelines of the producer in relation to distances and methods of fastening individual elements

25

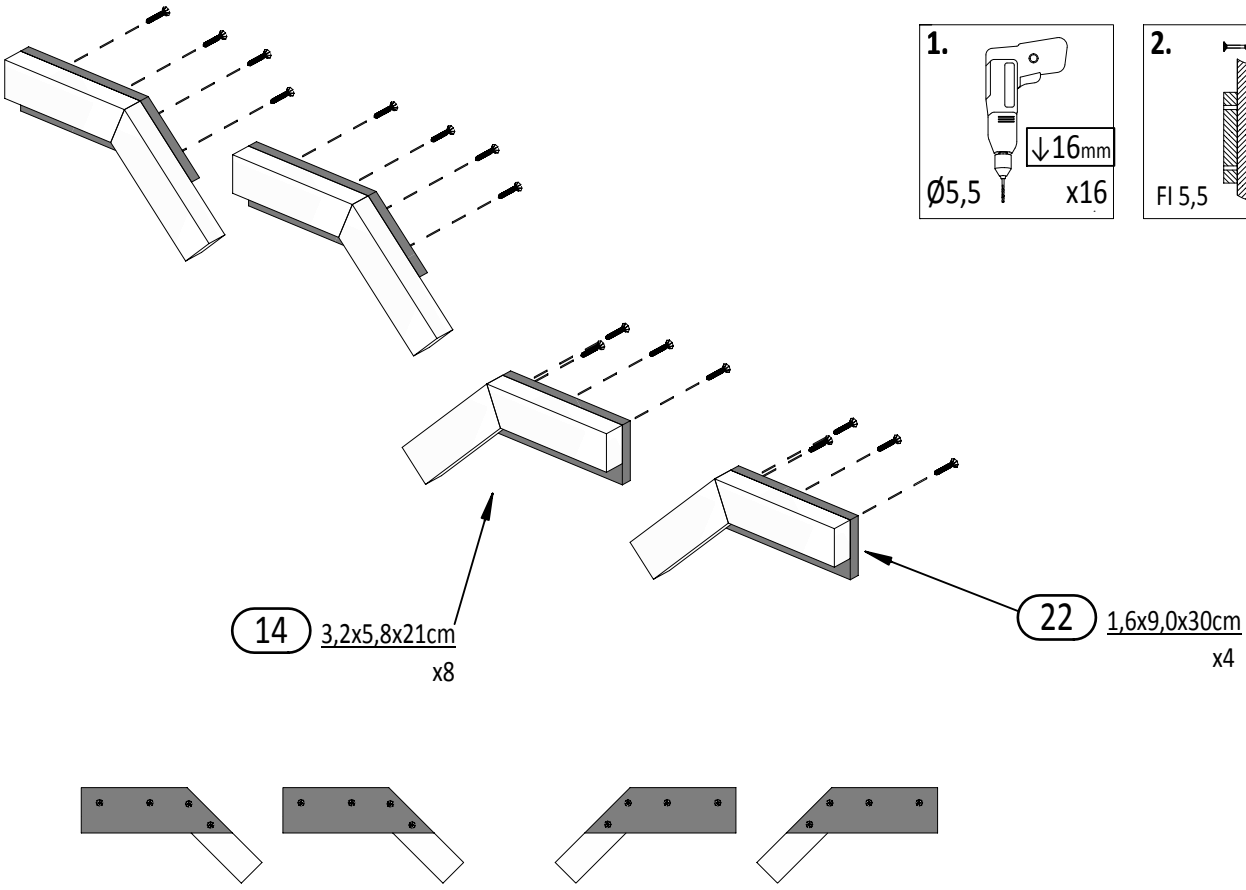
1.
↓16mm
Ø5,5
x16
2.
Fl 5,5
14 3,2x5,8x21cm
x8
22 1,6x9,0x30cm
x4

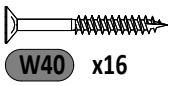
W40 x16

26

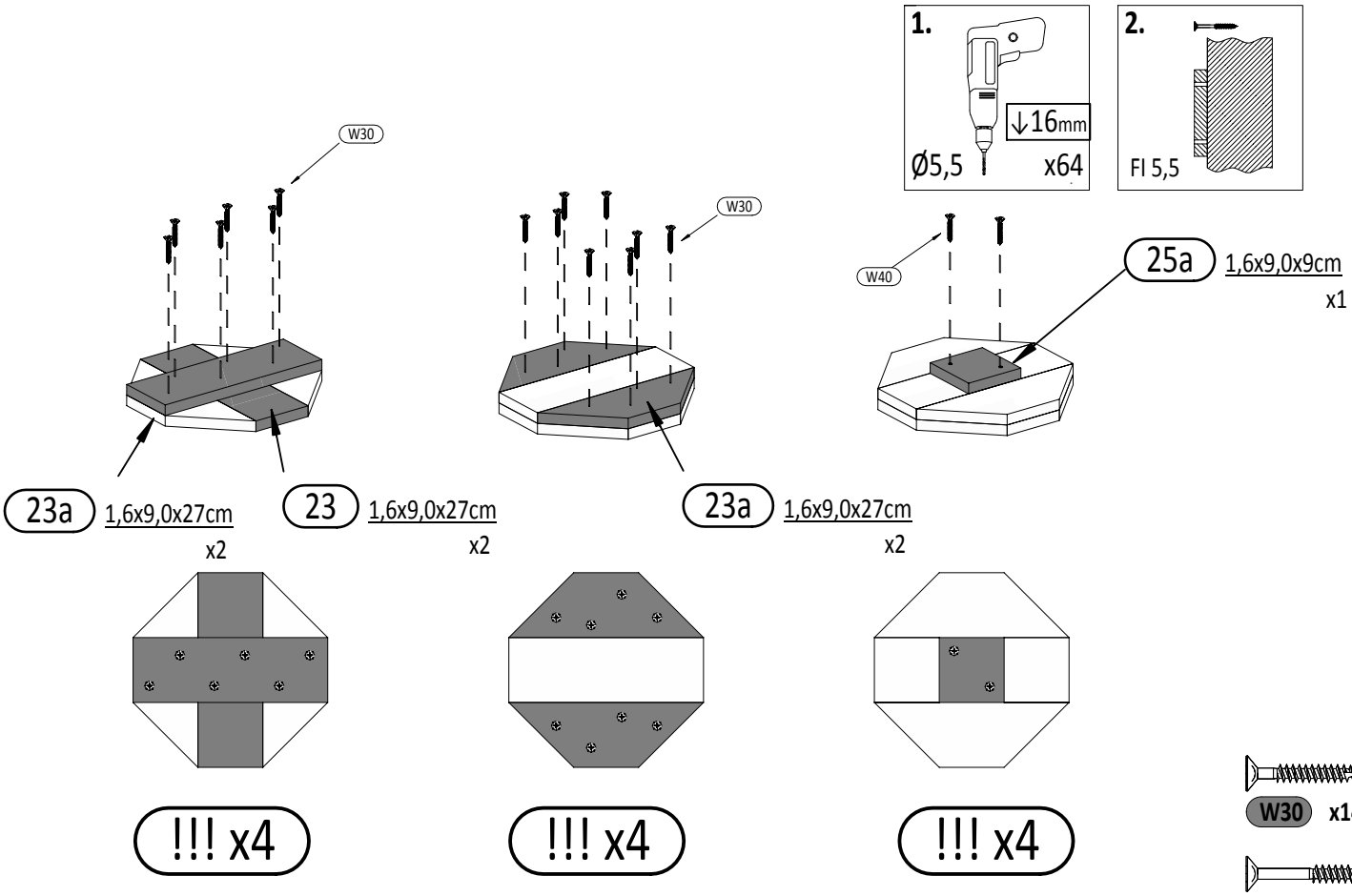
1.
↓16mm
Ø5,5
x64
2.
Fl 5,5
W30
W30
W40
25a 1,6x9,0x9cm
x1
23a 1,6x9,0x27cm
x2
23 1,6x9,0x27cm
x2
23a 1,6x9,0x27cm
x2
!!! x4
!!! x4
!!! x4

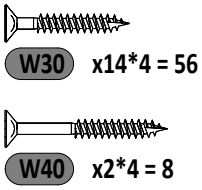
W30 x14*4 = 56
W40 x2*4 = 8

27

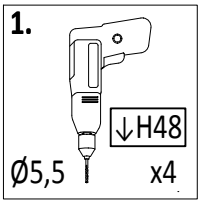

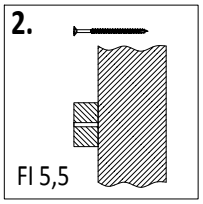

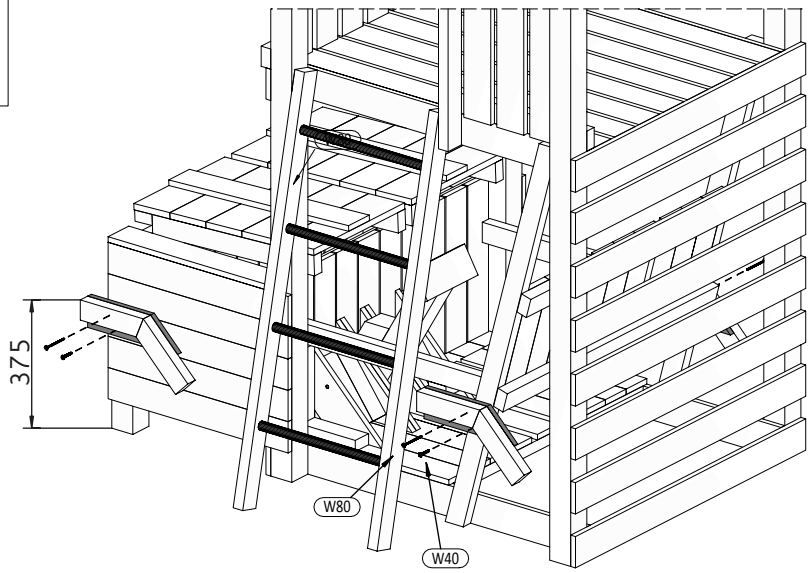

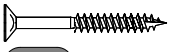

W40 x4

W80 x4

28

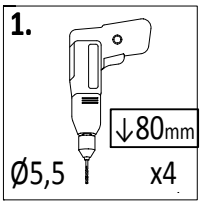

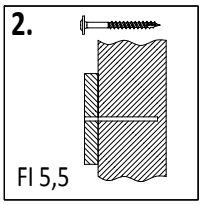

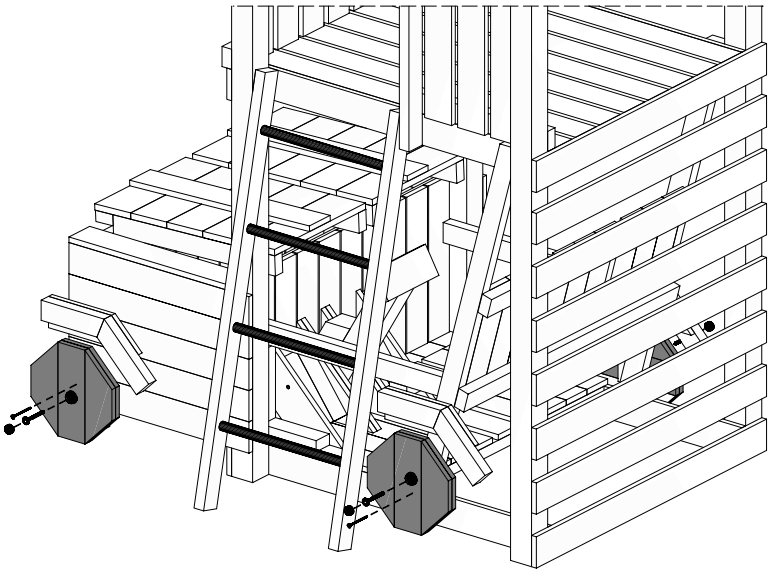

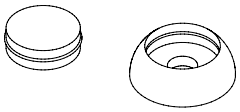

OS1 x4

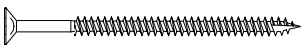

W80 x4

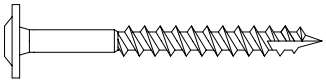

T80 x4

Zgodne z normą PN-EN 71 stosuj zalecenia producenta odnośnie odległości oraz metody mocowania poszczególnych elementów

In compliance with the standard PN-EN 71, apply guidelines of the producer in relation to distances and methods of fastening individual elements

29

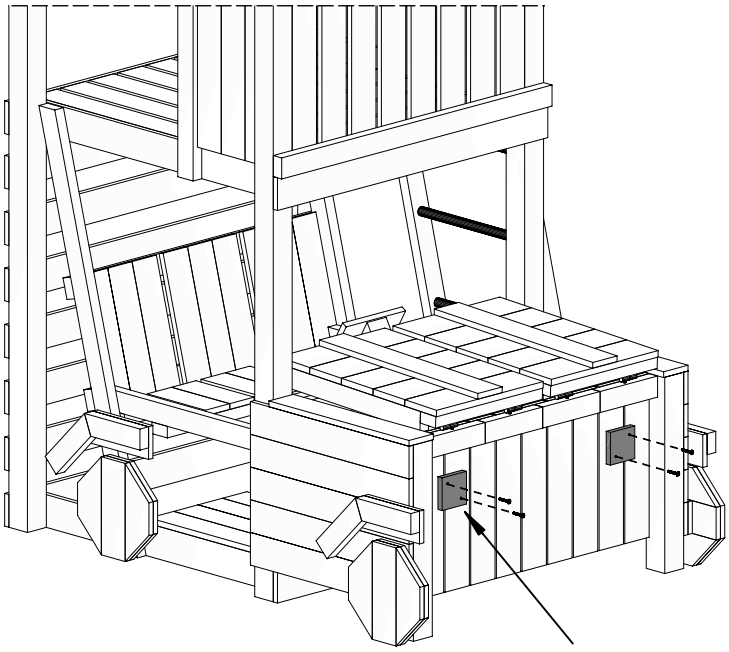

25a 1,6x9,0x9,0cm
x2

W30 x4

30

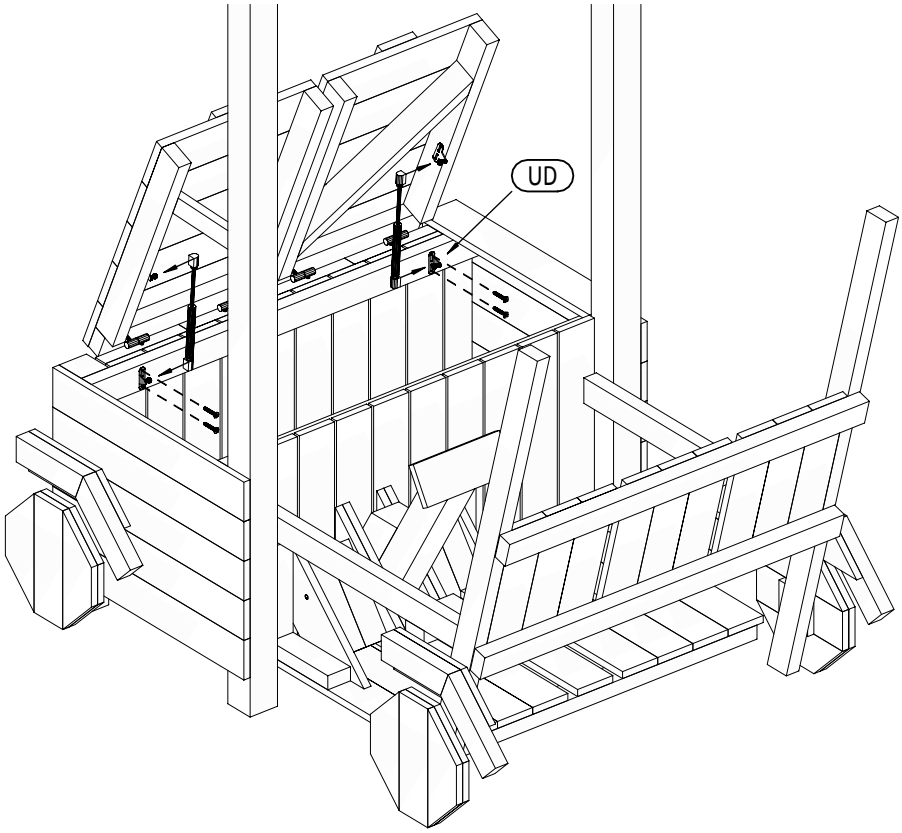

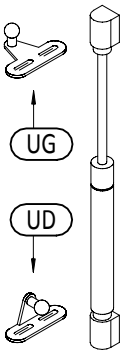

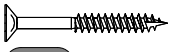

W40 x4

31

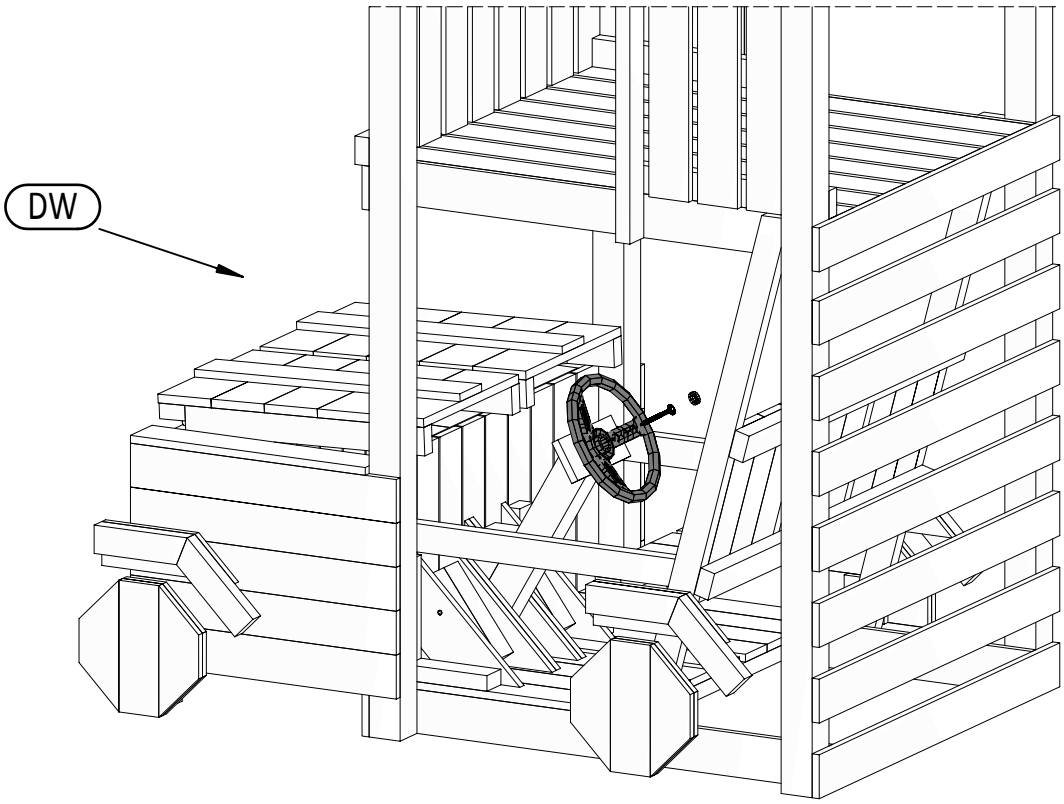

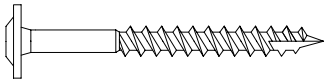

T80 x1

32

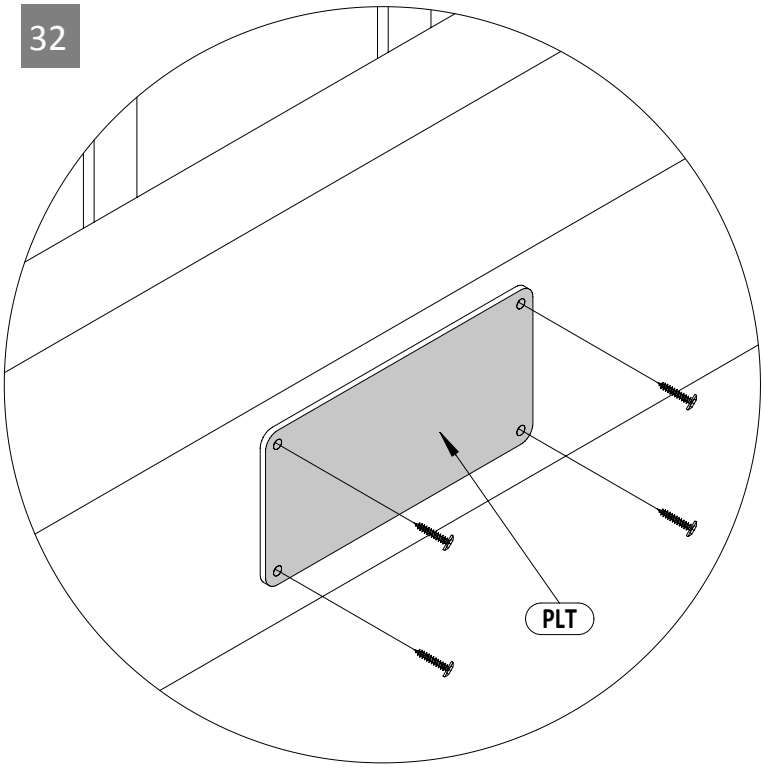

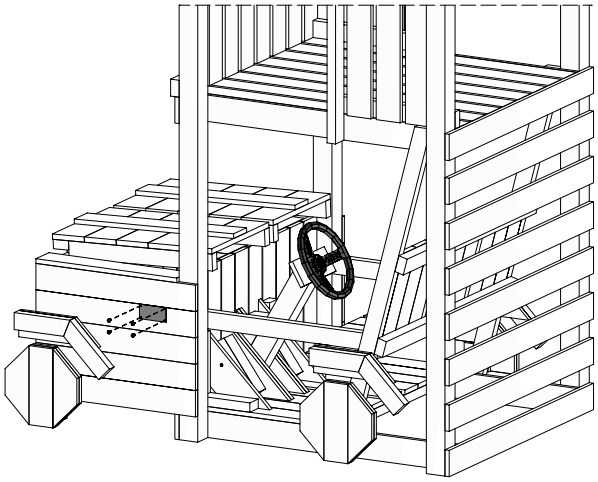

W20 x4

Zgodne z normą PN-EN 71 stosuj zalecenia producenta odnośnie odległości oraz metody mocowania poszczególnych elementów

In compliance with the standard PN-EN 71, apply guidelines of the producer in relation to distances and methods of fastening individual elements