PLAYGROUND
MY HOUSE

(440 x 163 x h284cm)

01075_30072015

INSTALLATION INSTRUCTIONS

PLAC ZABAW
MY HOUSE

(440 x 163 x h284cm)

01075_30072015

INSTRUKCJA MONTAŻU

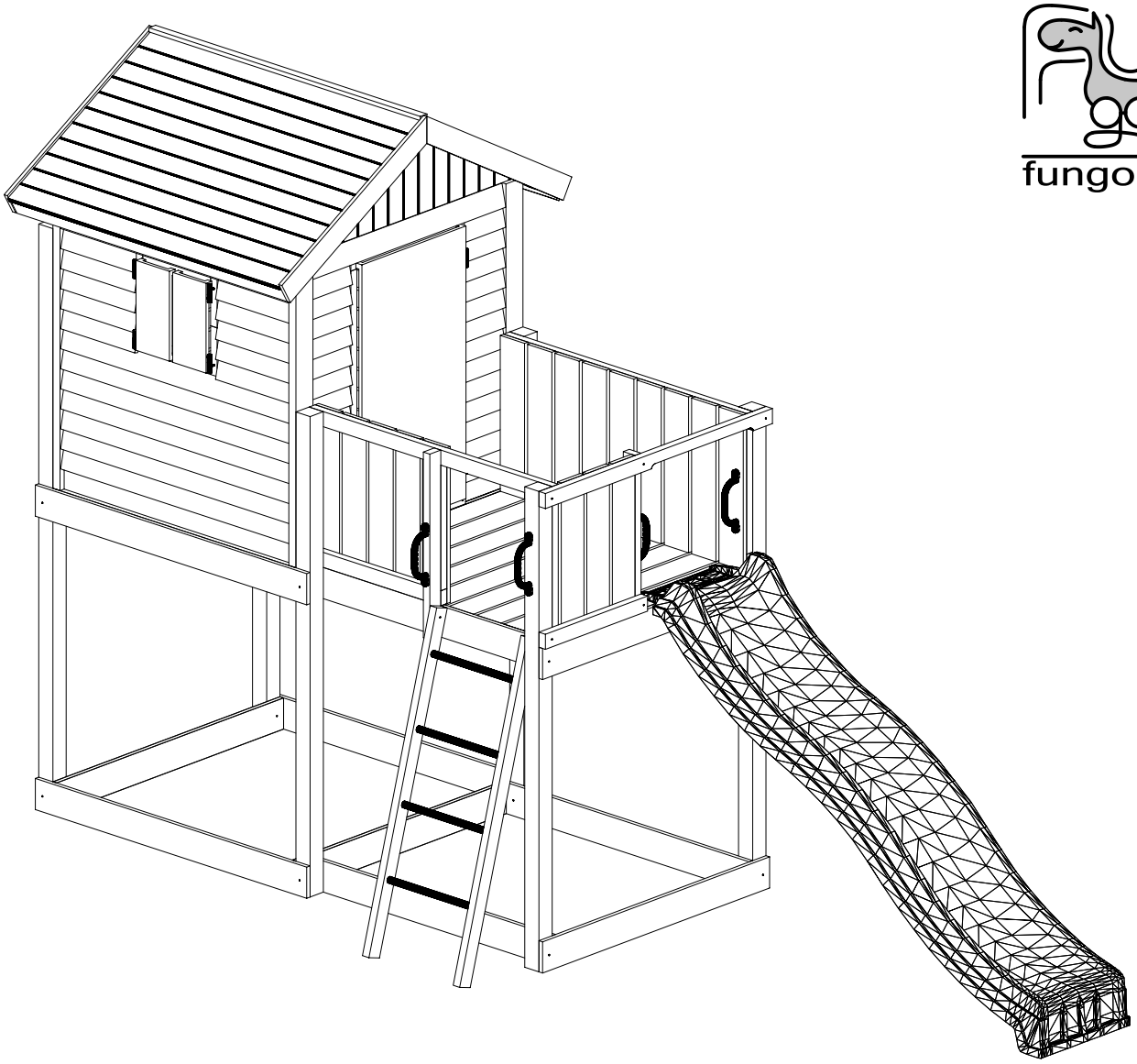

WARNINGS!

Only for home use.

Dedicated for external use only.

Not suitable for children under 3 years old.

Risk of falling down and/or hitting.

Maximum user weight is up to 50 kg.

Maximum number of users staying on the playground at the same time: 7.

OSTRZEŻENIA!

Tylko do użytku domowego.

Przeznaczony do użytku na zewnątrz.

Nie przeznaczony dla dzieci poniżej 3 roku życia.

Niebezpieczeństwo upadku i/lub uderzenia.

Maksymalna waga użytkownika to 50 kg.

Maksymalna liczba użytkowników przebywających na placu zabaw w tym samym czasie: 7.

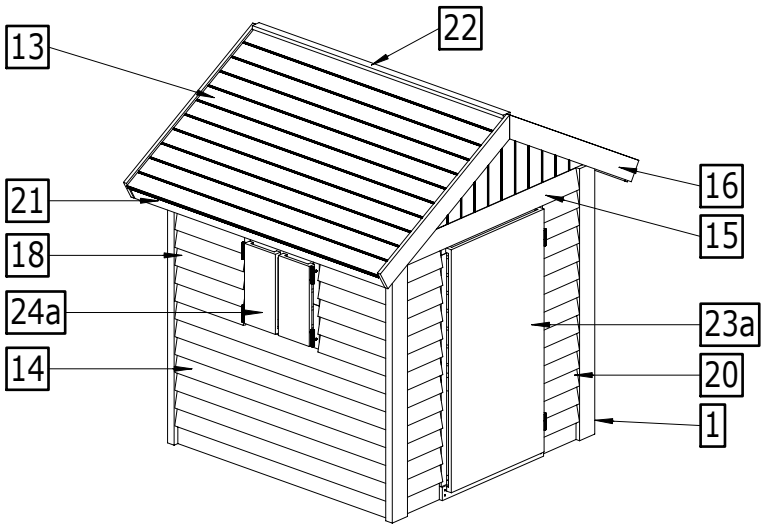

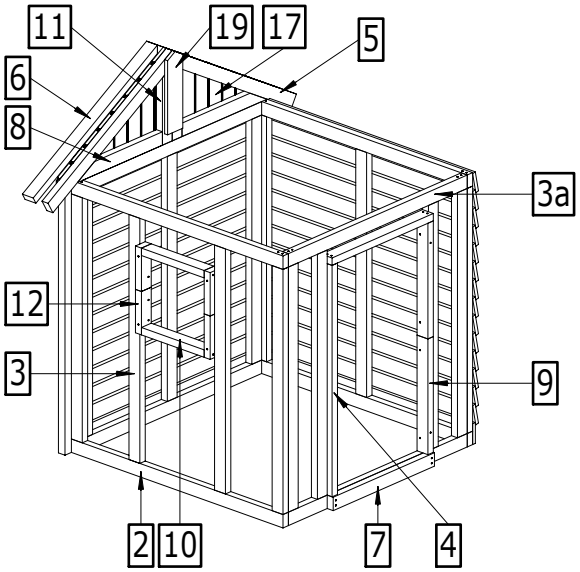

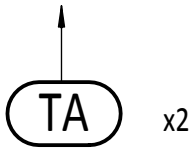

x2

00465

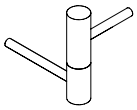

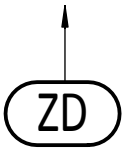

x 6

00338

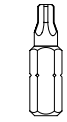

TX25

00190

x1

Ø5,5

01372

x1

2 MY HOUSE

H-1

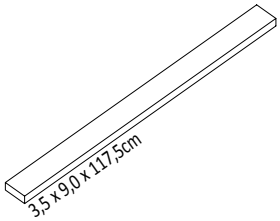

H-2a

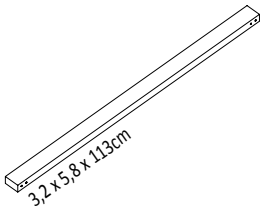

H-3

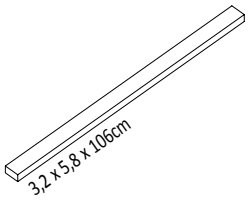

H-3a

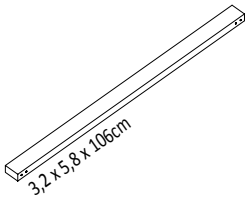

H-4a

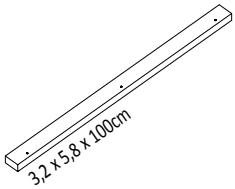

H-5

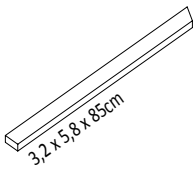

H-6

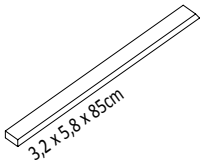

H-7a

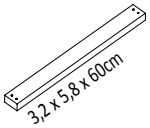

H-9a

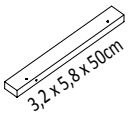

H-10

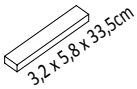

H-12a

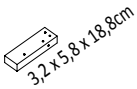

H-13

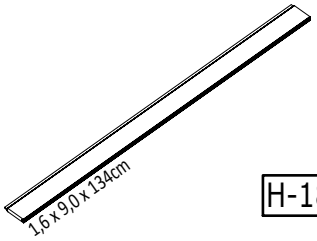

H-14

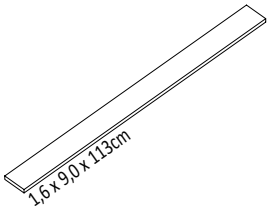

H-15

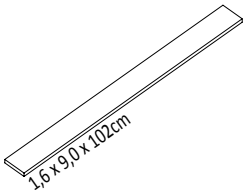

H-16

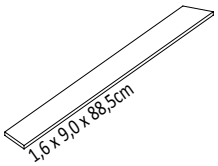

H-17

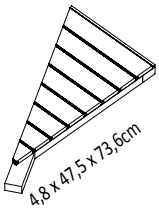

H-18

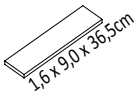

H-19

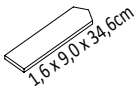

H-20

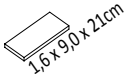

H-1	35x90x1175mm	4
H-2a	32x58x1130mm	4
H-3	32x58x1060mm	14
H-3a	32x58x1060mm	4
H-4a	32x58x1000mm	1
H-5	32x58x850mm	2
H-6	32x58x850mm	4
H-7a	32x58x600mm	2
H-9a	32x58x500mm	2
H-10	32x58x335mm	2
H-12a	32x58x187mm	4
H-13	16x90x1340mm	22
H-14	16x90x1130mm	25
H-15	16x90x1020mm	18
H-16	16x90x885mm	4
H-18	16x90x365mm	10
H-19	16x90x345mm	2
H-20	16x90x210mm	28
H-21	16x70x1340mm	2
H-22	16x35x1340mm	1
H-23a	15x550x1050mm	1
H-24a	15x165x345mm	2
H-17	półszczyt	4

H-21

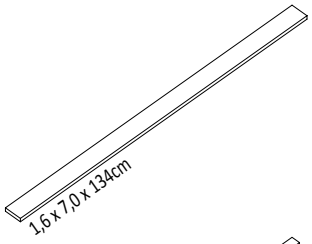

H-22

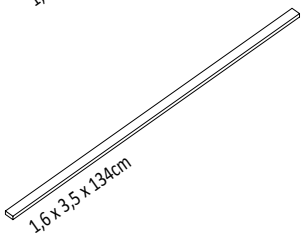

H-23a

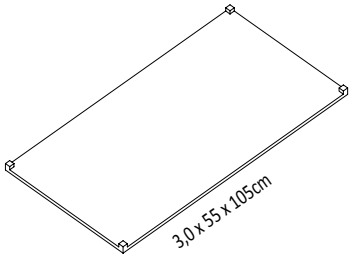

H-24a

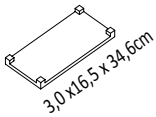

MY HOUSE 3

W80 x203

W40 x622

W20 x14

T80 x43

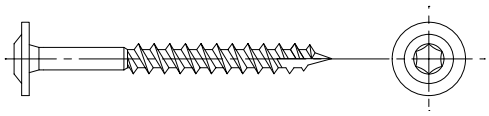

T60 x16

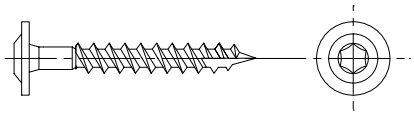

S50 x8

S40 x2

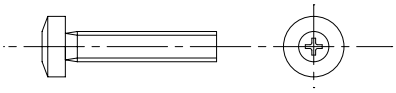

L11 x10

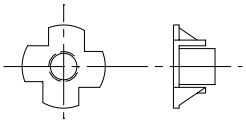

P17 x18

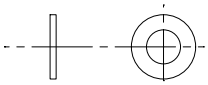

OS1 x40

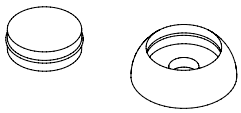

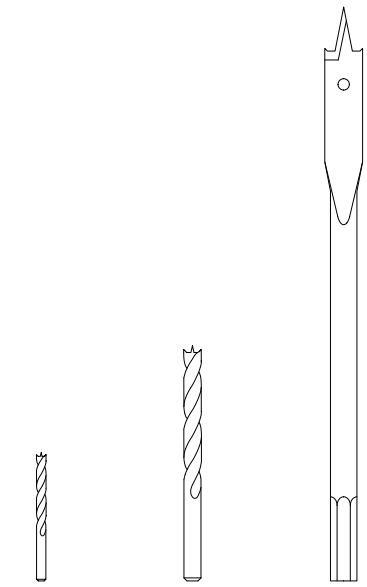

Ø3 00239 x1

Ø5,5 01372 x1

Ø10 00188 x1

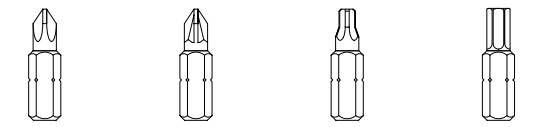

PH3 00068 x1

PZ2 00241 x1

TX25 00190 x1

TX40 00242 x1

4 MY HOUSE

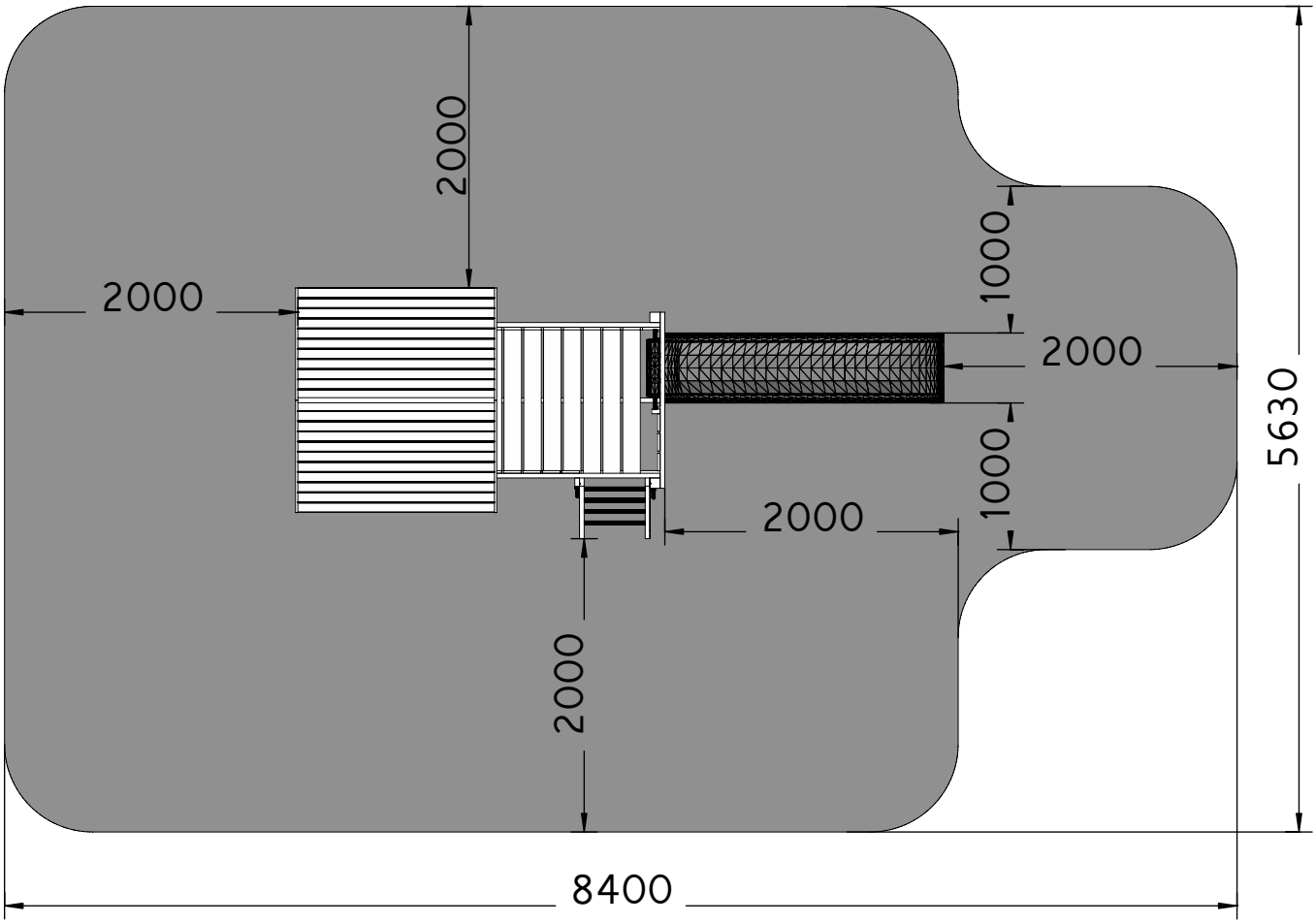
2000
2000
1000
2000
1000
2000
2000
5630
8400

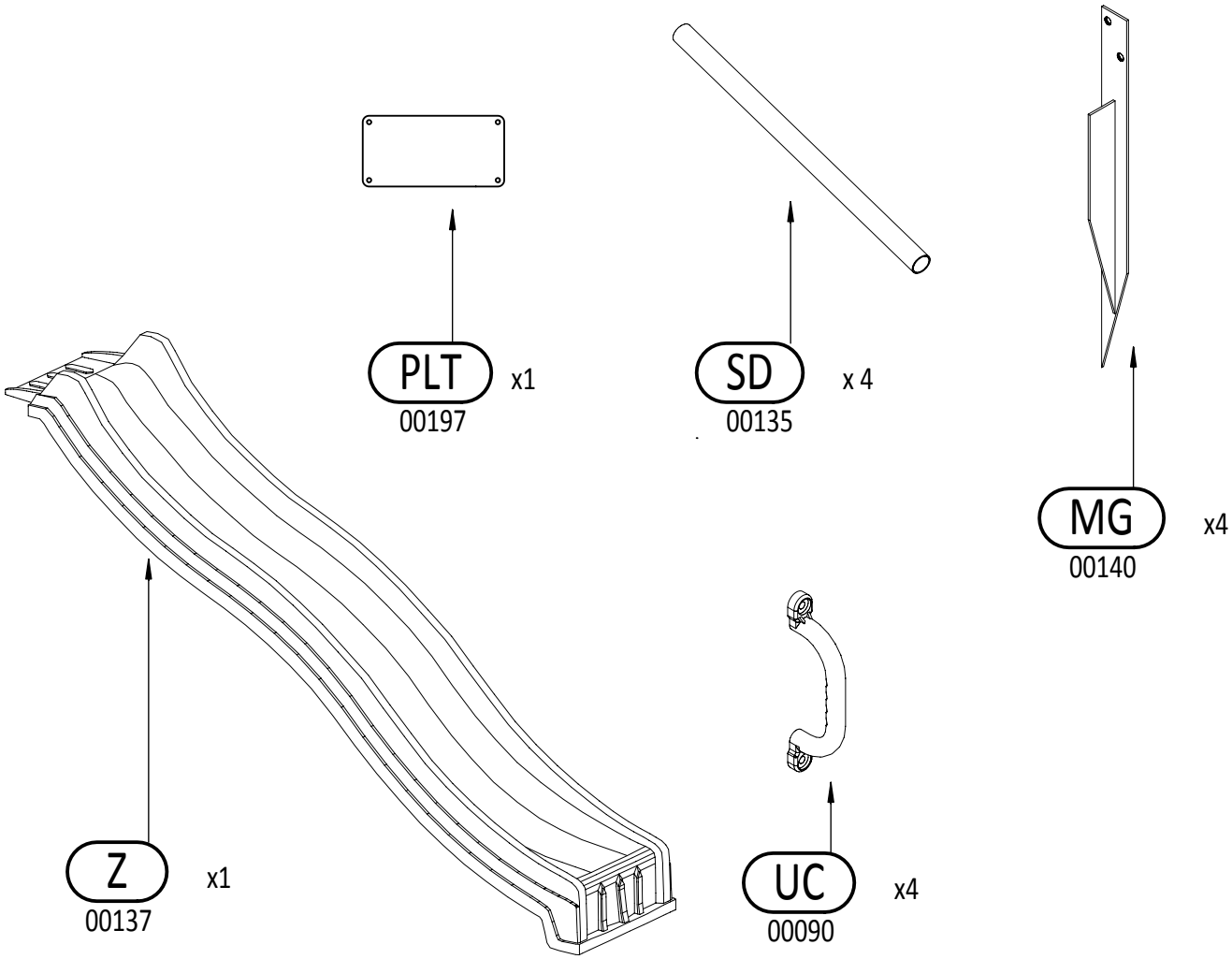
PLT x1
00197
SD x 4
00135
MG x4
00140
Z x1
00137
UC x4
00090

MY HOUSE 5

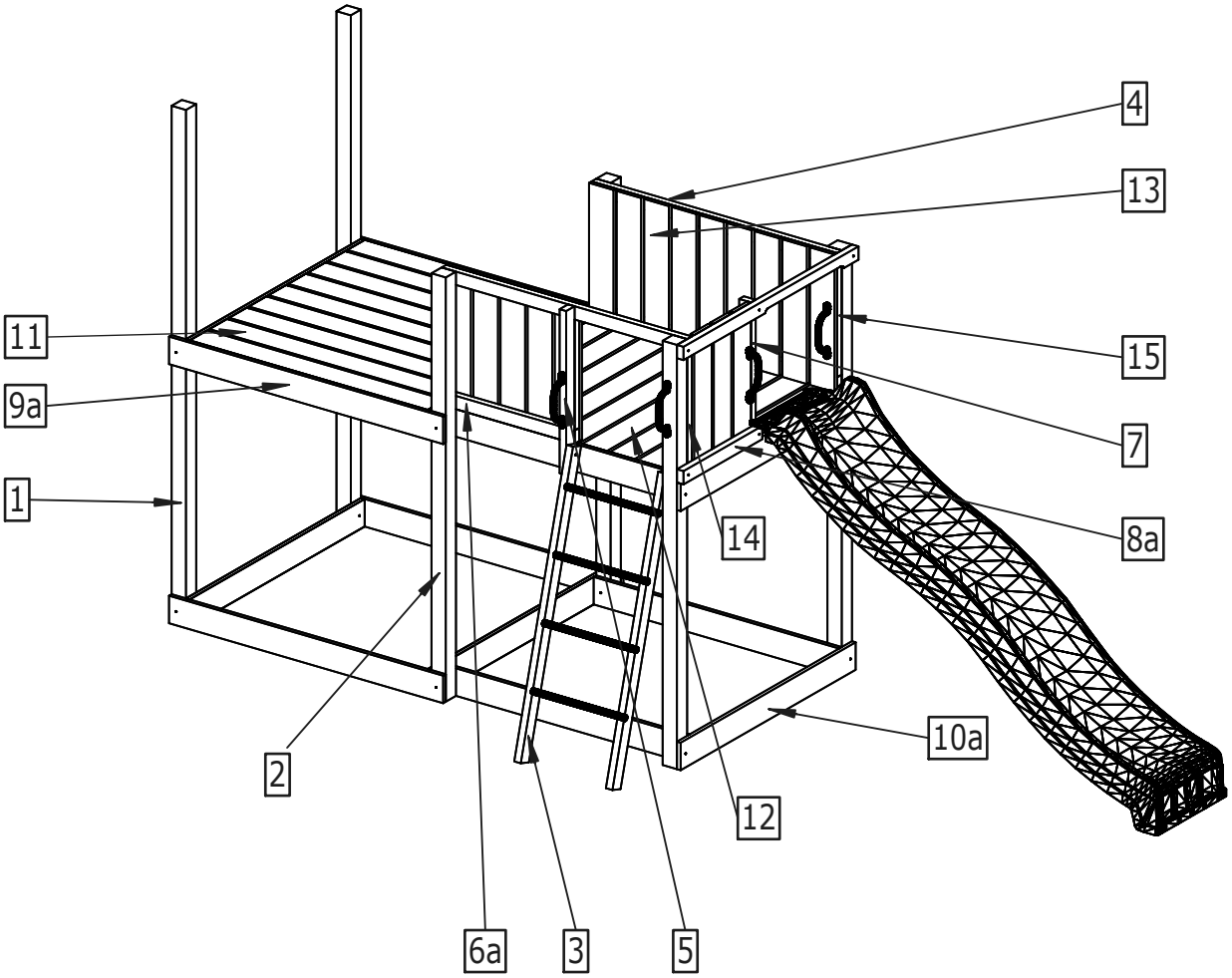
4
13
11
15
9a
7
1
14
8a
10a
2
12
6a
3
5

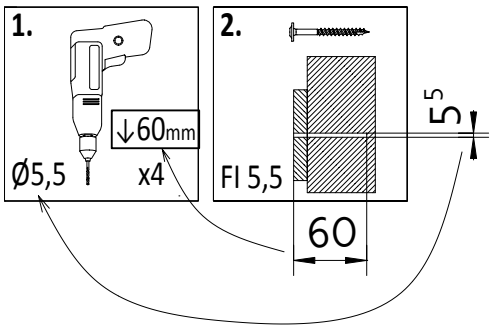
1.
↓60mm
Ø5,5
x4
2.
Fl 5,5
5
60

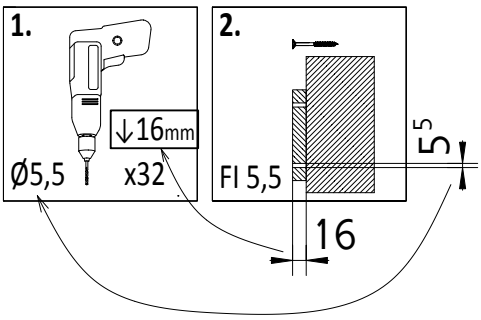
1.
↓16mm
Ø5,5
x32
2.
Fl 5,5
5
16

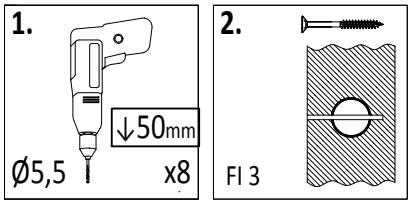
1.
↓50mm
Ø5,5
x8
2.
Fl 3

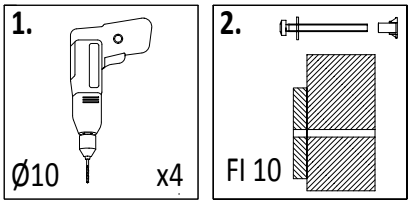
1.
Ø10
x4
2.
Fl 10

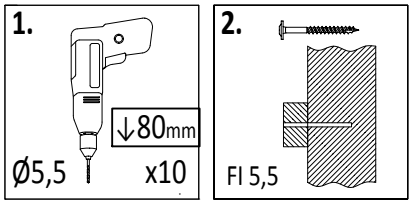
1.
↓80mm
Ø5,5
x10
2.
Fl 5,5

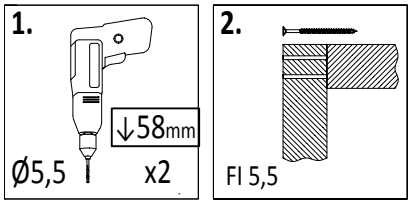
1.
↓58mm
Ø5,5
x2
2.
Fl 5,5

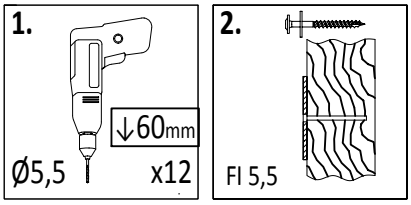
1.
↓60mm
Ø5,5
x12
2.
Fl 5,5

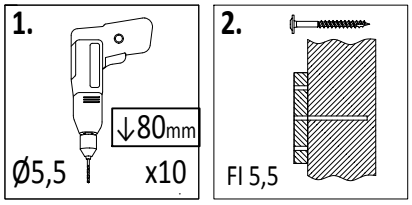
1.
↓80mm
Ø5,5
x10
2.
Fl 5,5

6 MY HOUSE

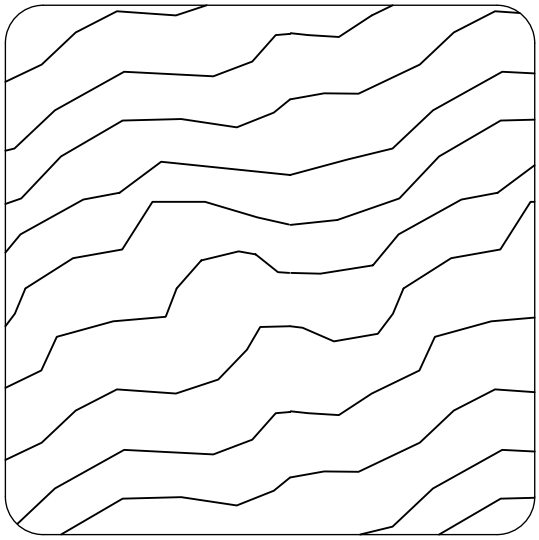

7,0 x 7,0 cm

Lp.	Wymiary [mm]	szt.
P-1	70x70x2250mm	2
P-2	70x70x1850mm	4

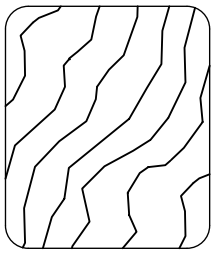

2,7 x 3,2 cm

Lp.	Wymiary [mm]	szt.
P-14	32x27x542mm	1
P-15	32x27x484mm	2

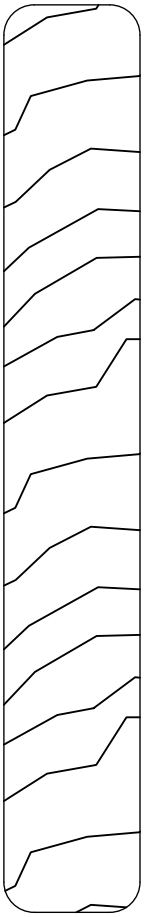

Lp.	Wymiary [mm]	szt.
P-9a	18x120x1340mm	4
P-10a	18x120x1200mm	10
P-11	18x120x1164mm	9
P-12	18x120x1024mm	9
P-13	18x120x600mm	17

1,8 x 12,0 cm

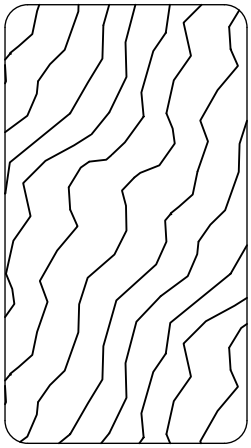

3,2 x 5,8 cm

Lp.	Wymiary [mm]	szt.
P-3a	32x58x1300mm	2
P-4	32x58x1200mm	6
P-4a	32x58x1200mm	2
P-4b	32x58x1200mm	1
P-4c	32x58x1200mm	1
P-5	32x58x715mm	1
P-6a	32x58x650mm	1
P-7	32x58x600mm	1
P-8a	32x58x540mm	1

MY HOUSE 7

P-1

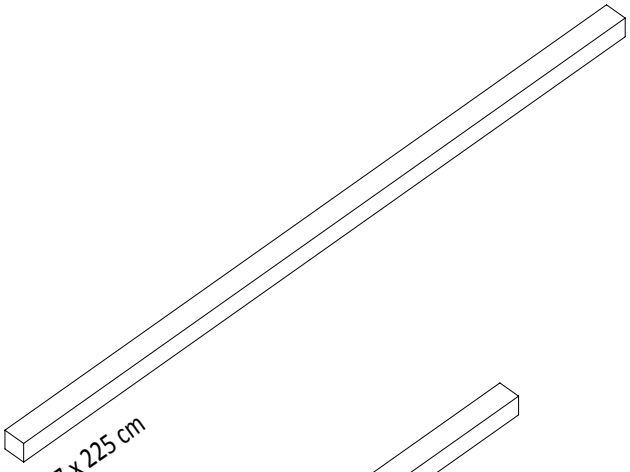

P-2

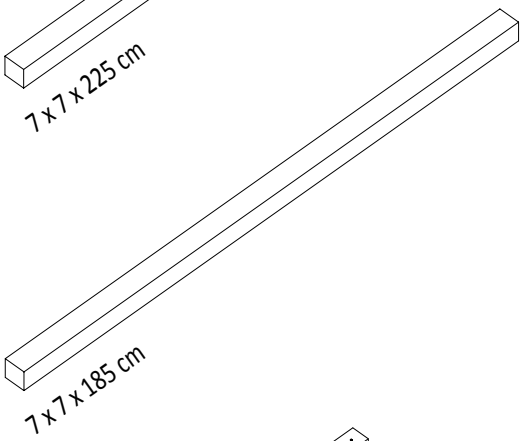

P-3a

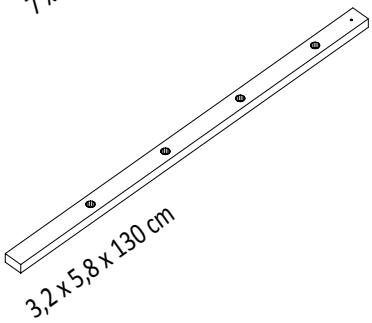

P-4

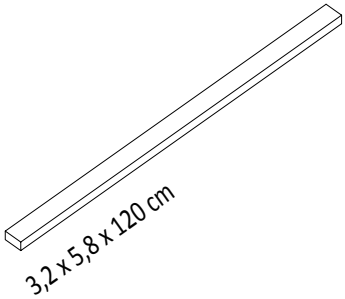

P-4a

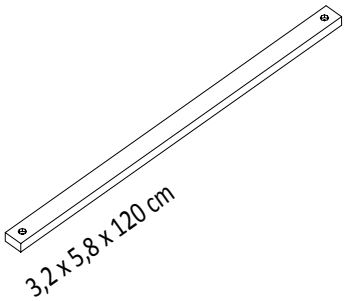

P-4b

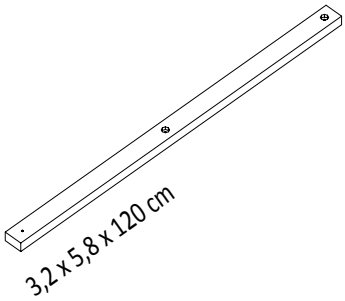

P-4c

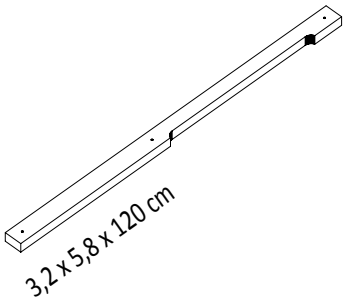

P-5

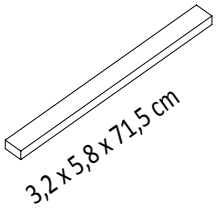

P-6a

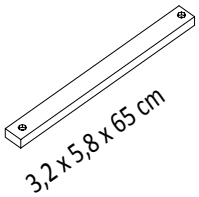

P-7

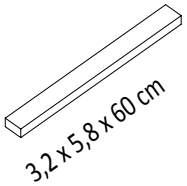

P-8a

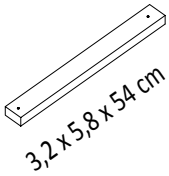

8 MY HOUSE

P-9a

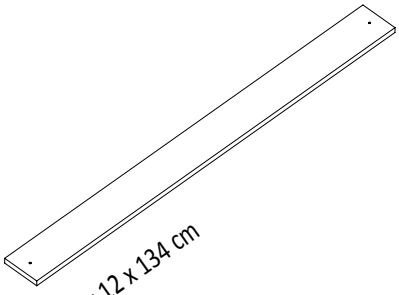

P-10a

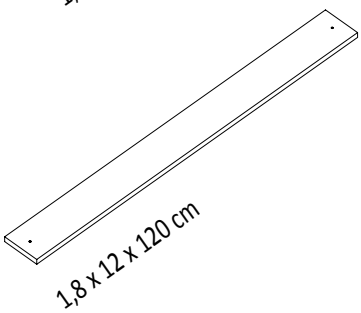

P-11

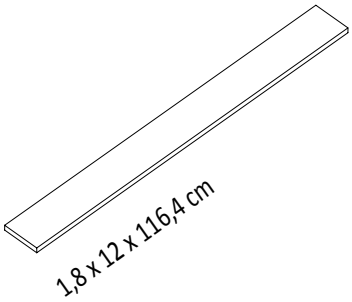

P-12

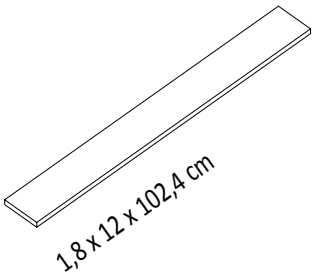

P-13

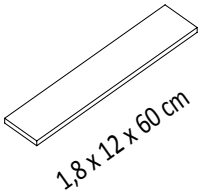

P-14

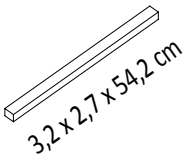

P-15

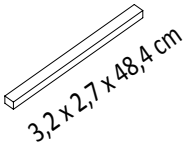

MY HOUSE 9

01

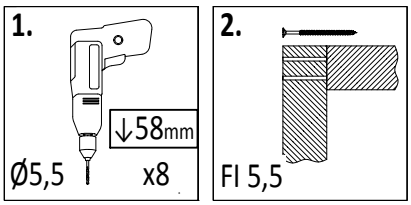

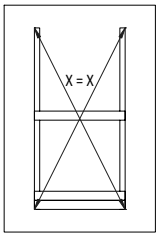

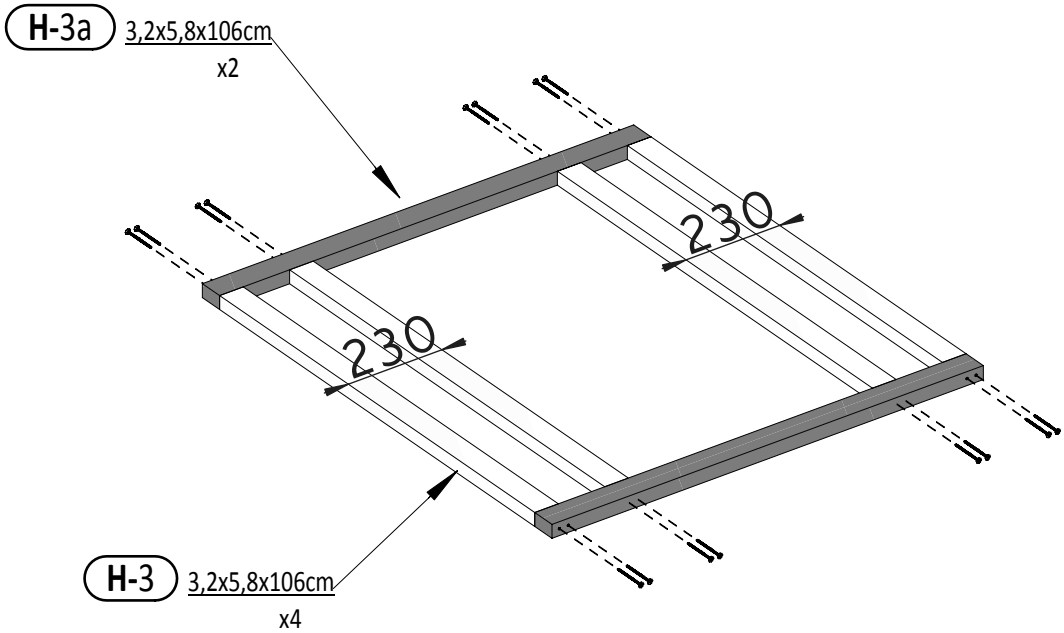

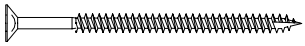

W80 x16

02

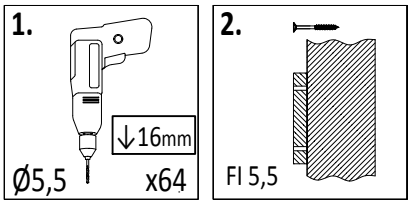

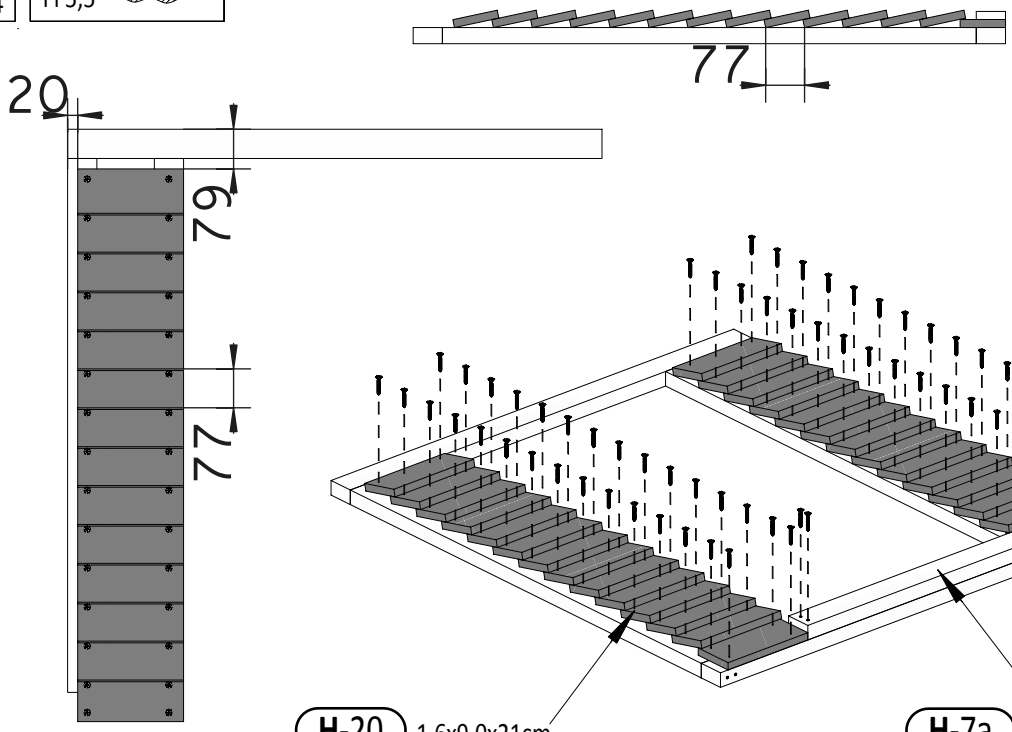

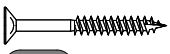

W40 x64

Zgodne z normą PN-EN 71 stosuj zalecenia producenta odnośnie odległości oraz metody mocowania poszczególnych elementów

In compliance with the standard PN-EN 71, apply guidelines of the producer in relation to distances and methods of fastening individual elements

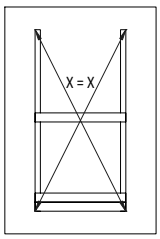

03

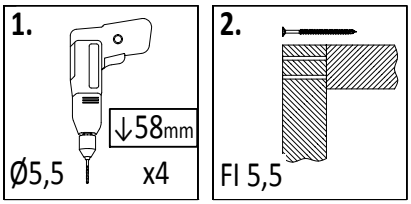

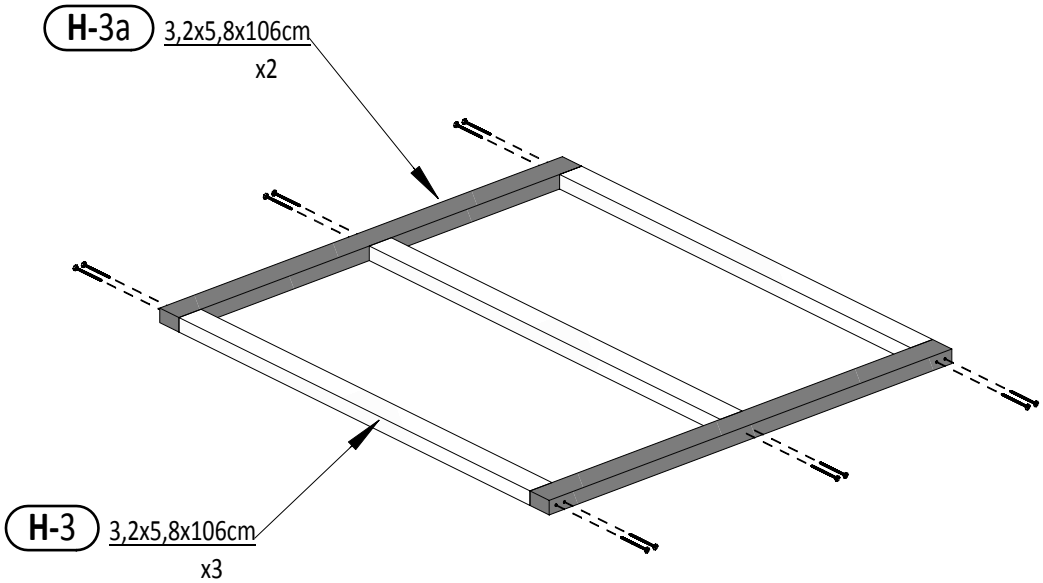

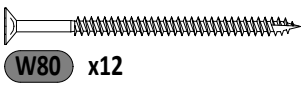

04

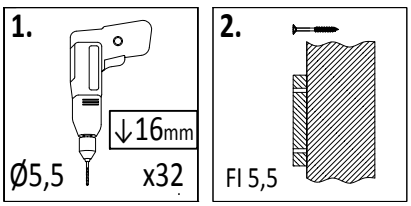

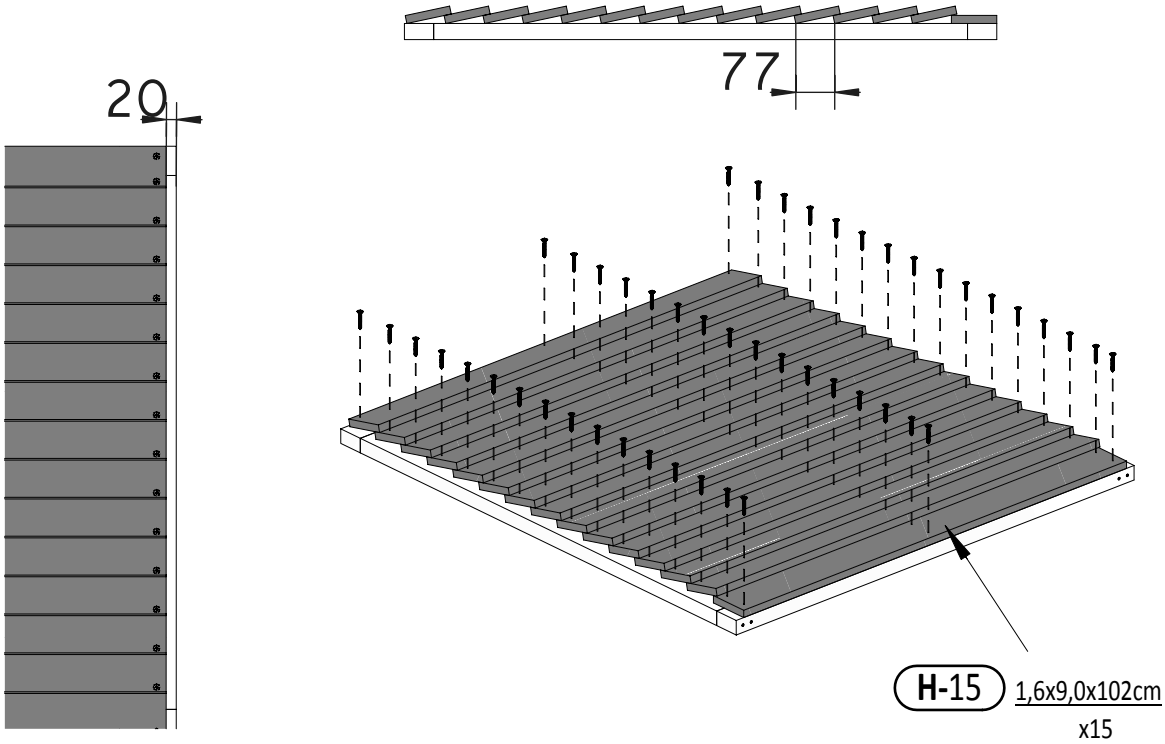

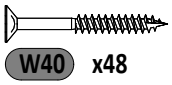

Zgodne z normą PN-EN 71 stosuj zalecenia producenta odnośnie odległości oraz metody mocowania poszczególnych elementów

In compliance with the standard PN-EN 71, apply guidelines of the producer in relation to distances and methods of fastening individual elements

05

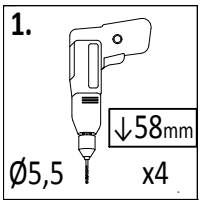

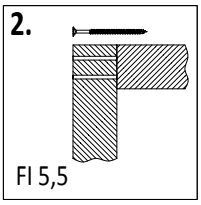

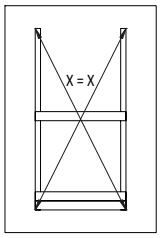

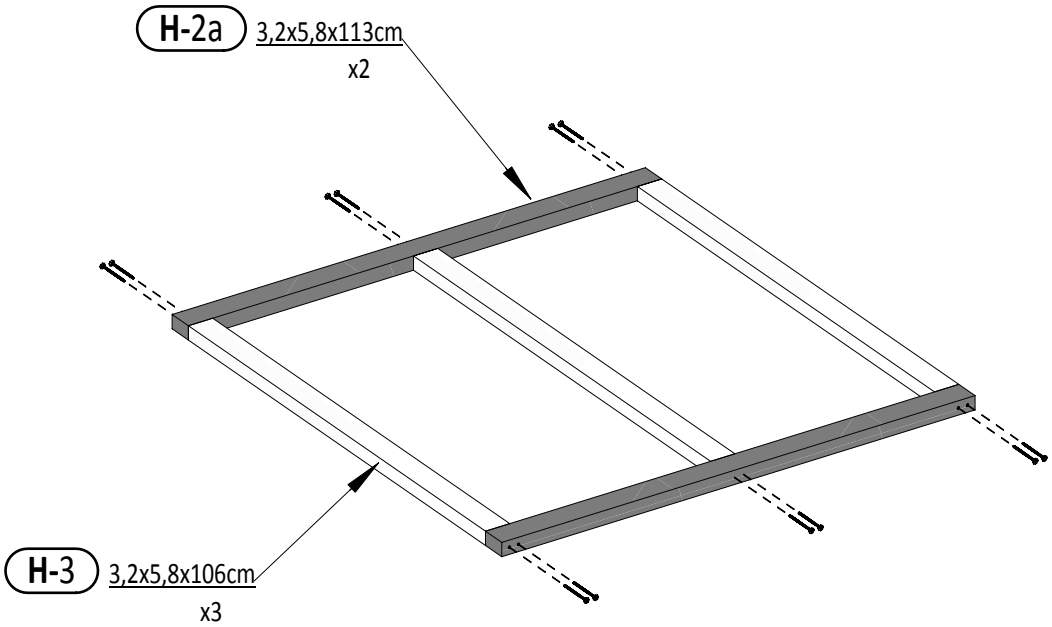

W80 x12

06

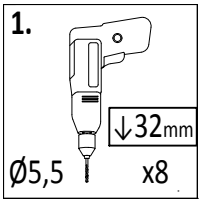

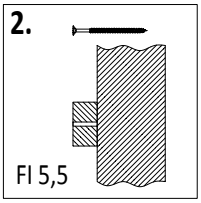

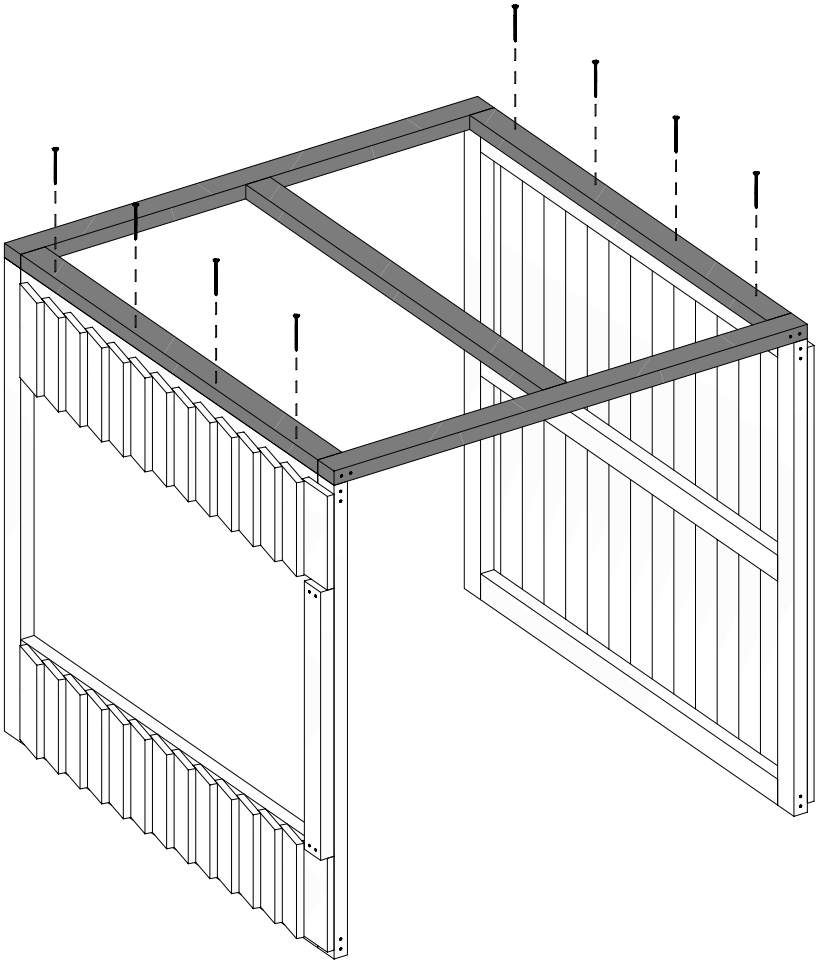

W80 x8

Zgodne z normą PN-EN 71 stosuj zalecenia producenta odnośnie odległości oraz metody mocowania poszczególnych elementów

In compliance with the standard PN-EN 71, apply guidelines of the producer in relation to distances and methods of fastening individual elements

07

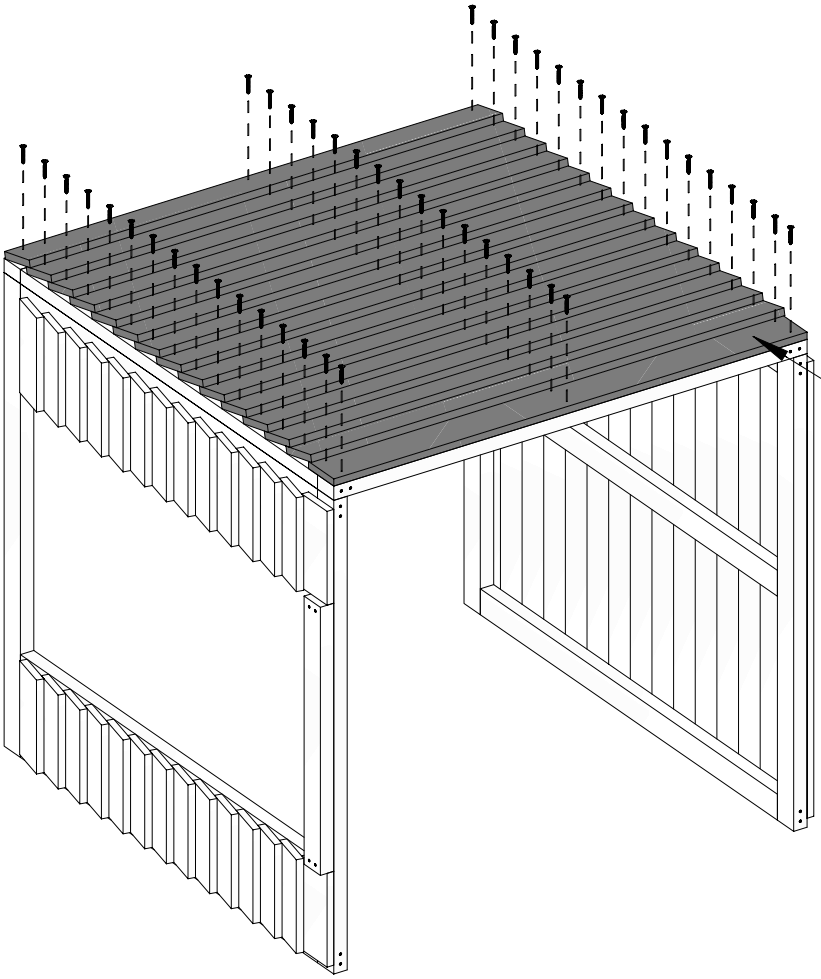

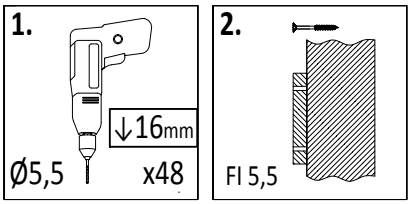

H-14 1,6x9,0x113cm
x15

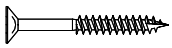

W40 x48

08

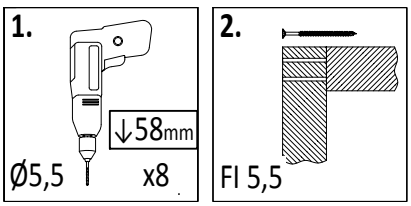

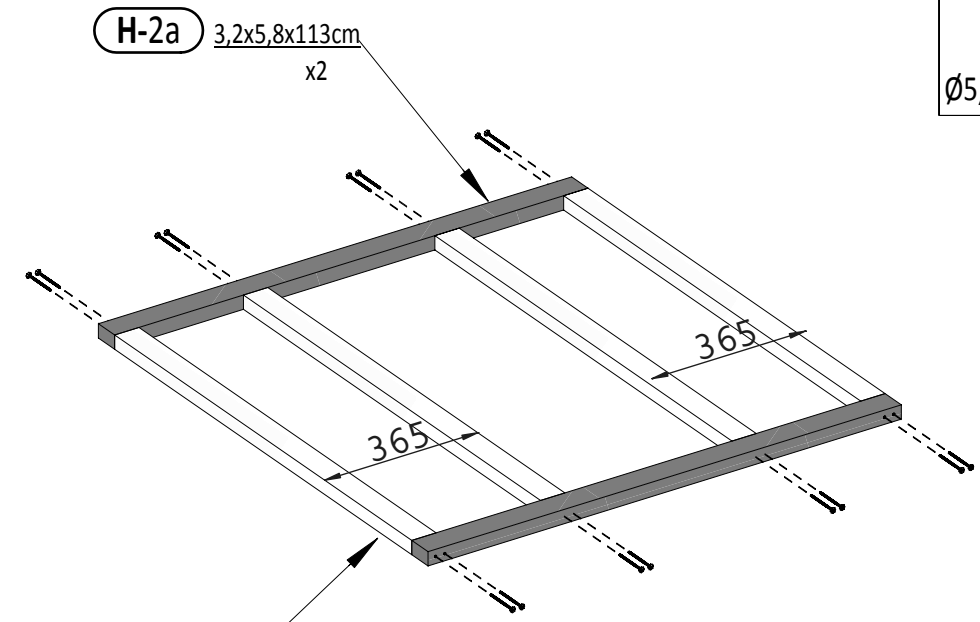

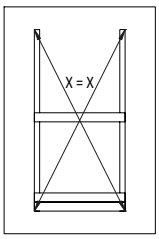

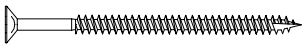

W80 x16

09

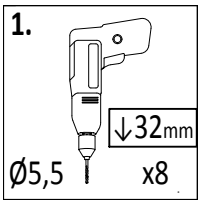

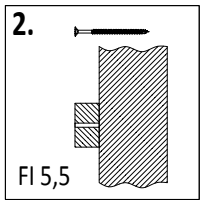

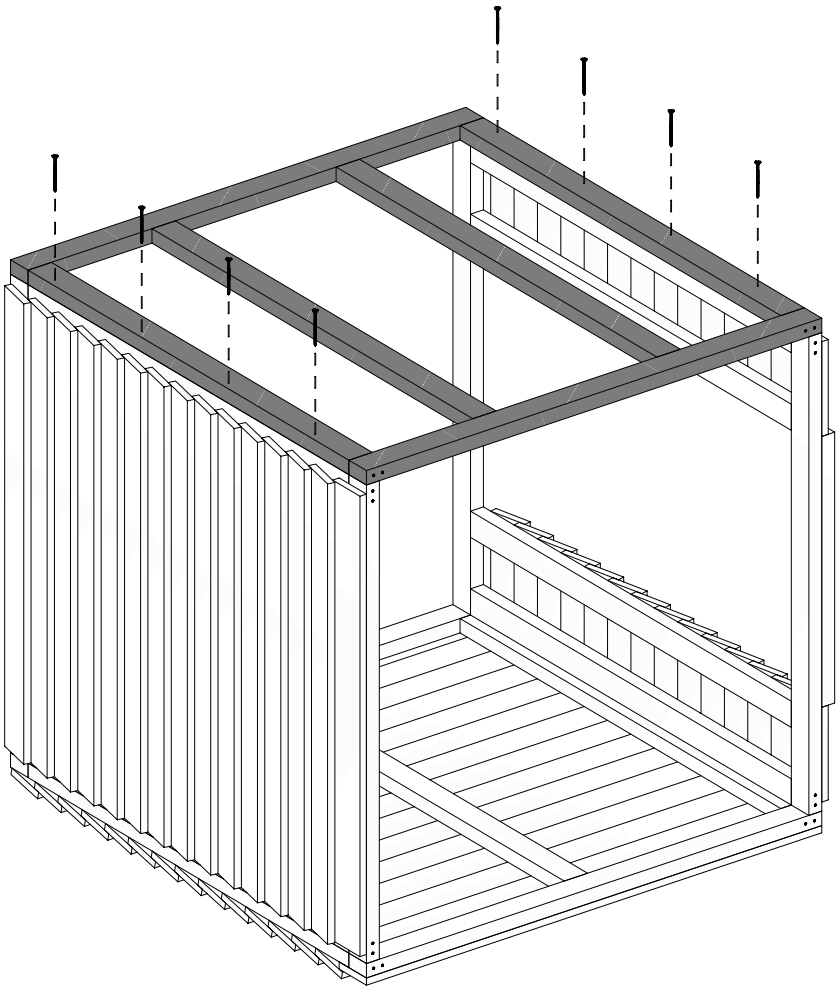

W80 x8

10

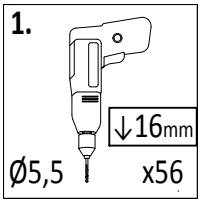

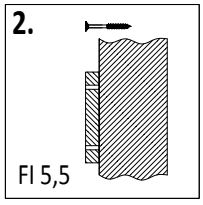

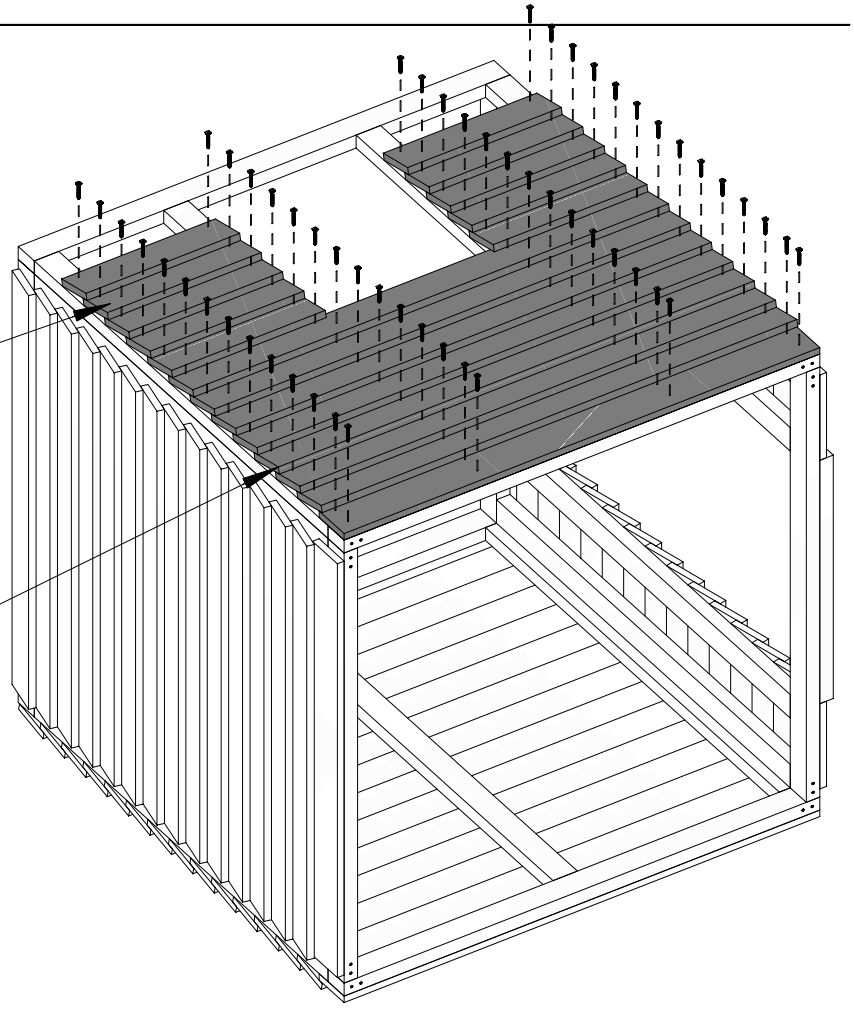

H-18 1,6x9,0x36,5cm
x10

H-14 1,6x9,0x113cm
x8

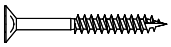

W40 x56

Zgodne z normą PN-EN 71 stosuj zalecenia producenta odnośnie odległości oraz metody mocowania poszczególnych elementów

In compliance with the standard PN-EN 71, apply guidelines of the producer in relation to distances and methods of fastening individual elements

11

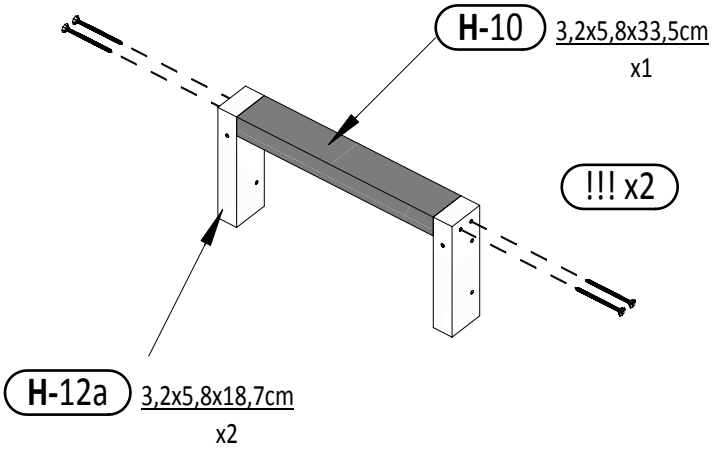

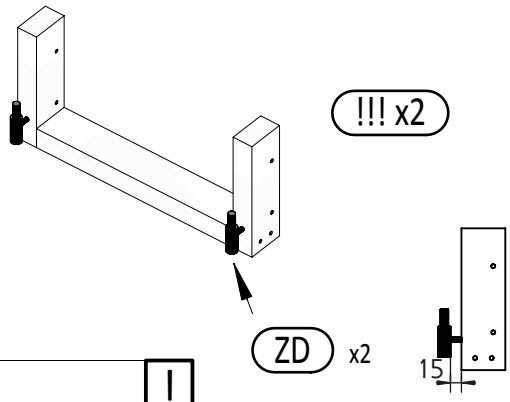

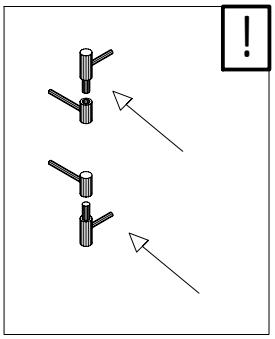

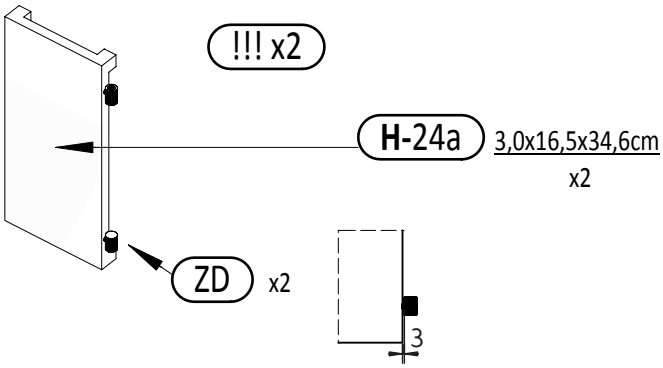

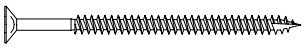

W80 x4*2 = 8

12

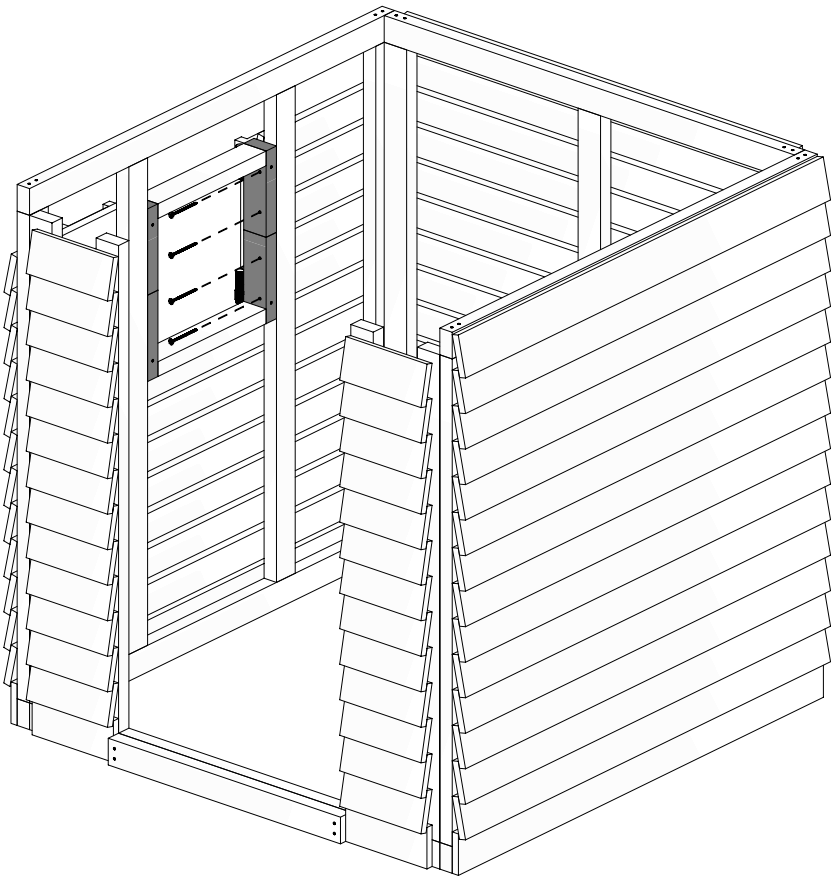

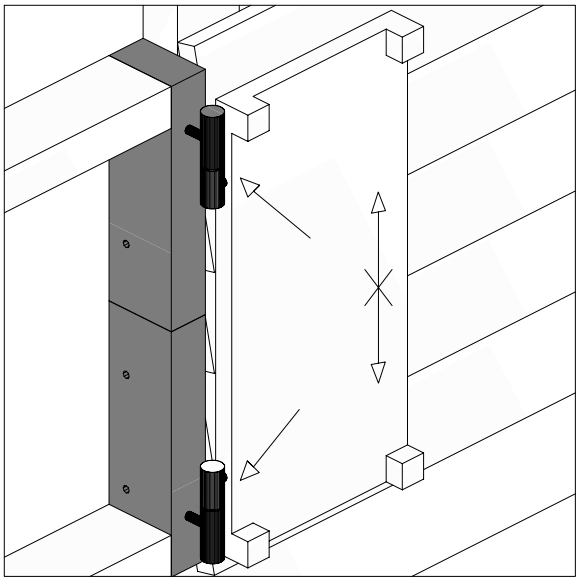

W80 x8

13

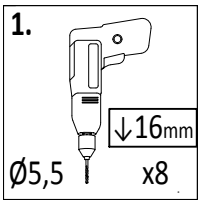

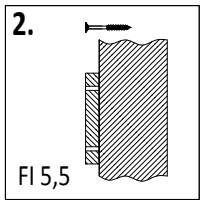

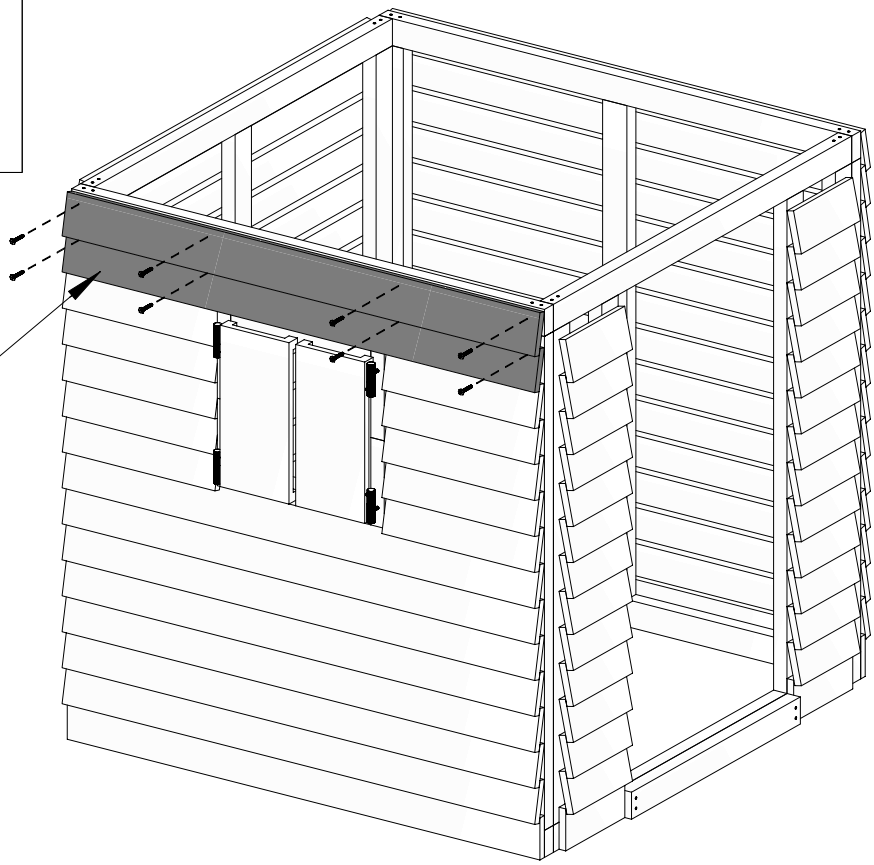

H-13 1,6x9,0x113cm
x2

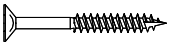

W40 **x8**

14

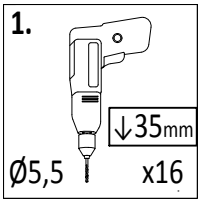

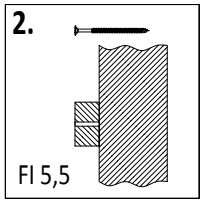

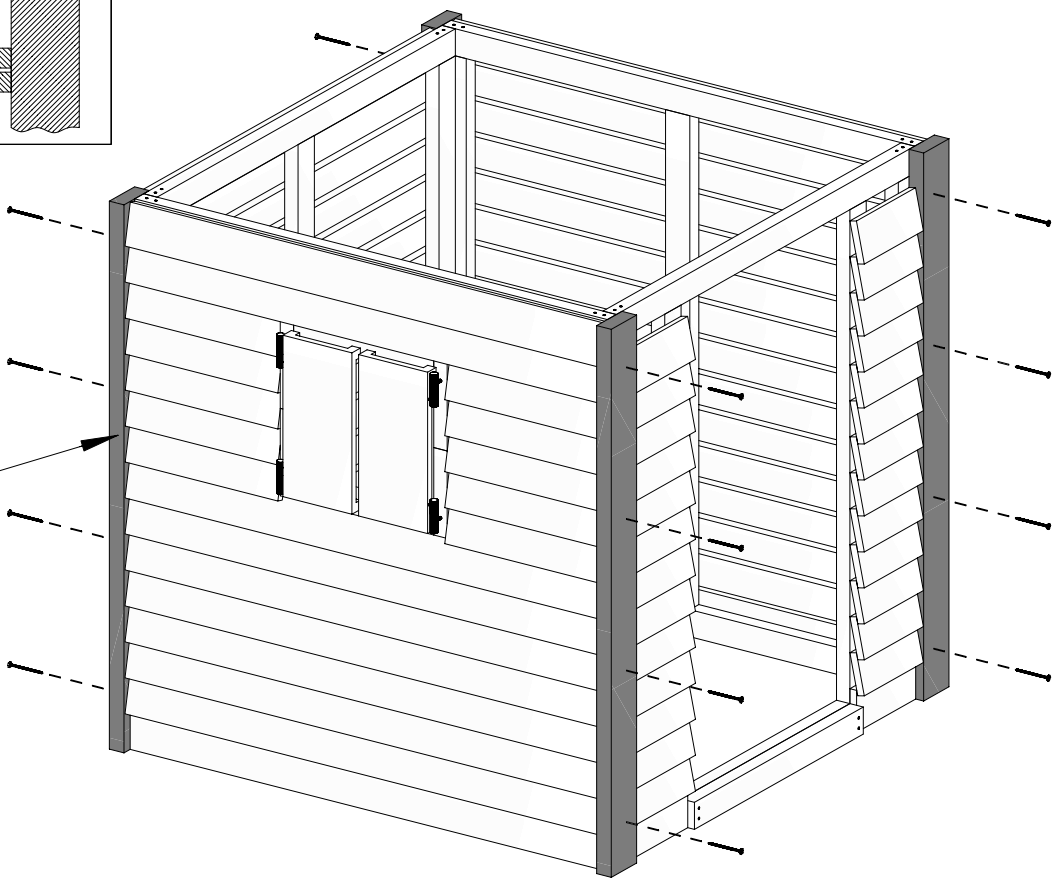

H-1 3,5x9,0x117,5cm
x4

W80 **x16**

Zgodne z normą PN-EN 71 stosuj zalecenia producenta odnośnie odległości oraz metody mocowania poszczególnych elementów

In compliance with the standard PN-EN 71, apply guidelines of the producer in relation to distances and methods of fastening individual elements

15

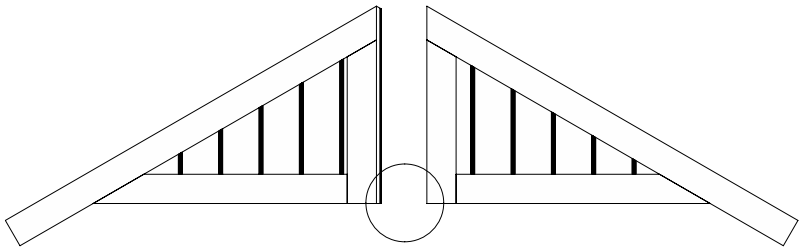

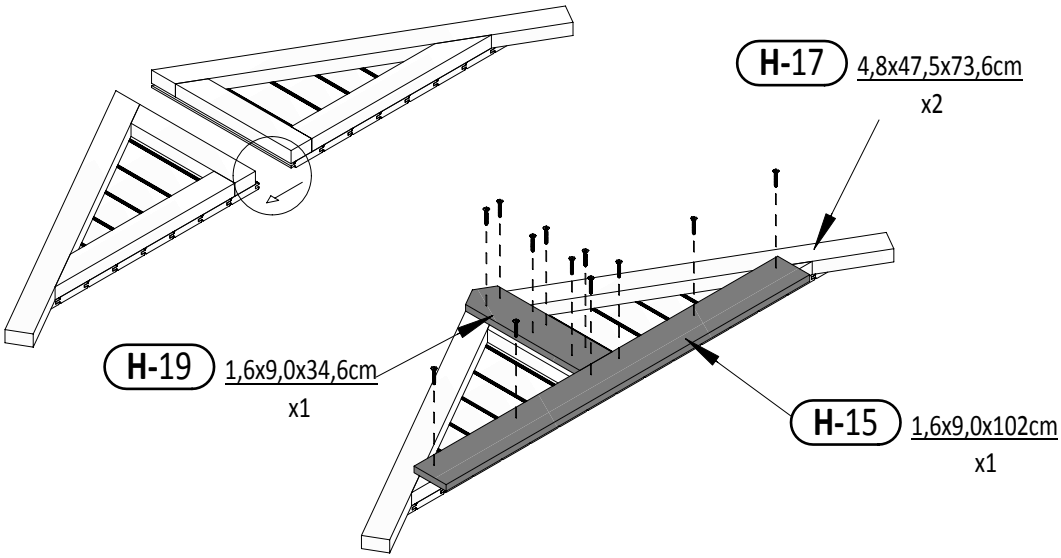

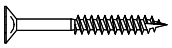

W40 x12*2 = 24

16

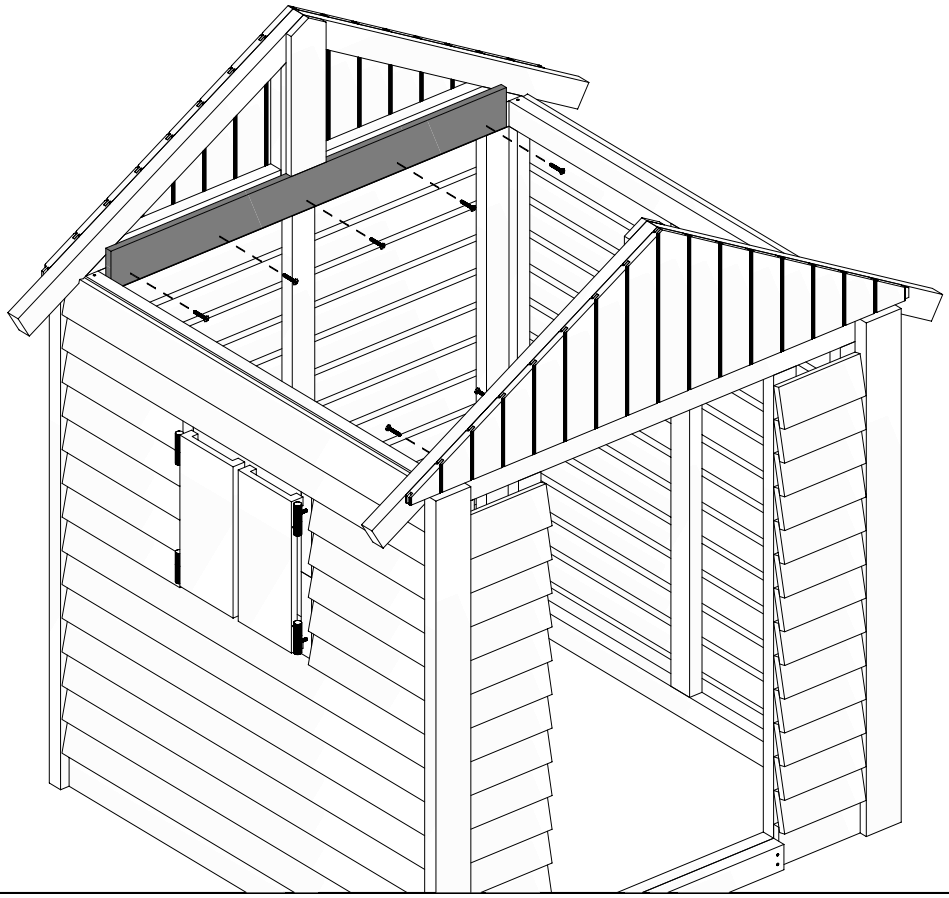

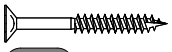

W40 x10

17

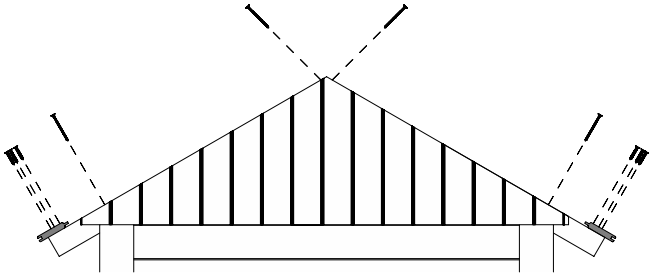

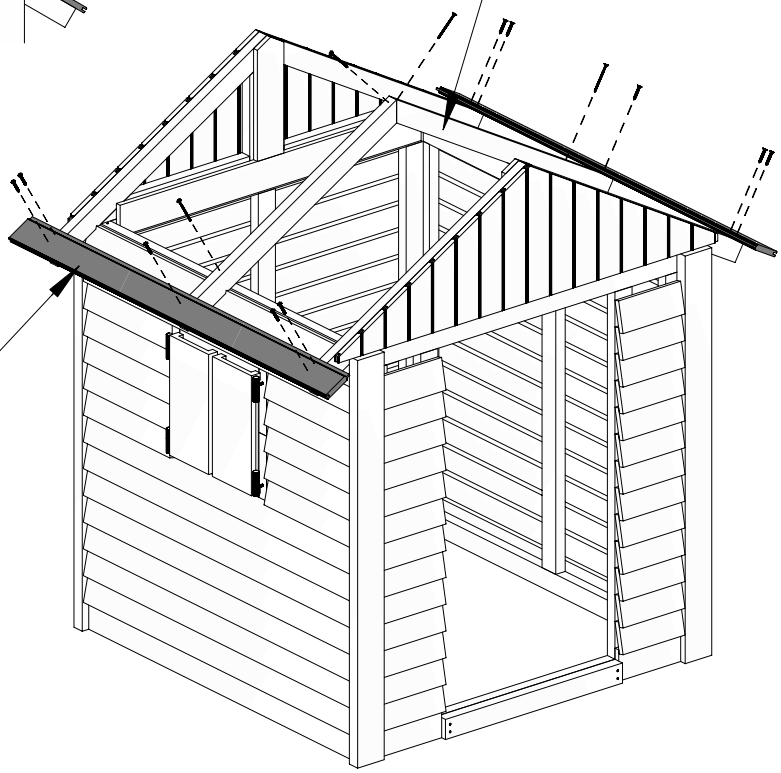

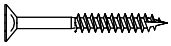

W40 x10

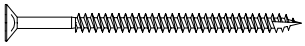

W80 x4

18

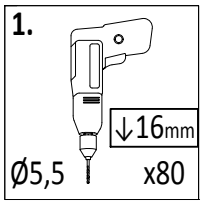

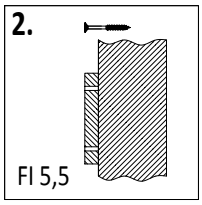

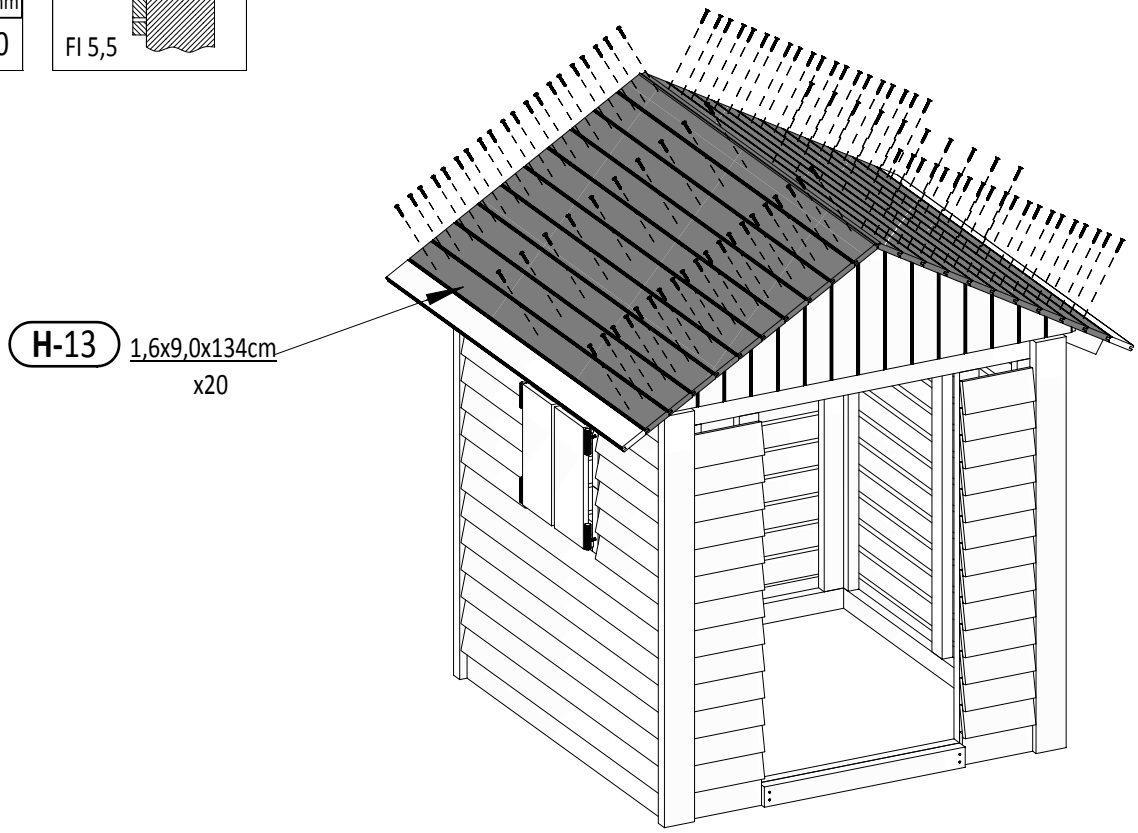

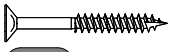

W40 x100

Zgodne z normą PN-EN 71 stosuj zalecenia producenta odnośnie odległości oraz metody mocowania poszczególnych elementów

In compliance with the standard PN-EN 71, apply guidelines of the producer in relation to distances and methods of fastening individual elements

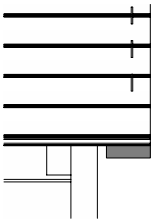

19

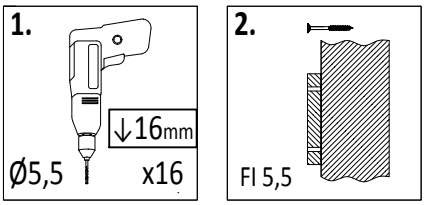

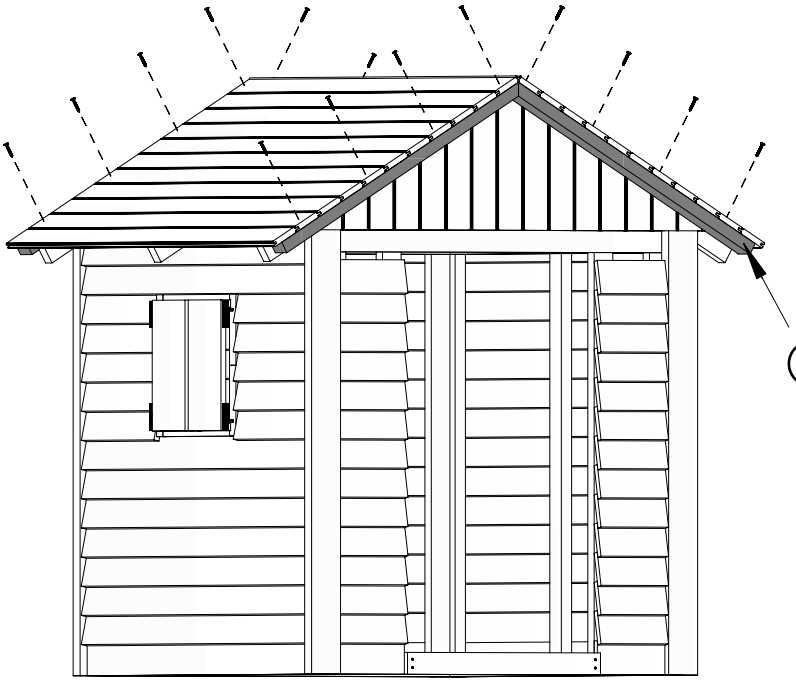

H-6 3,2x5,8x85cm
x4

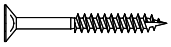

W40 **x16**

20

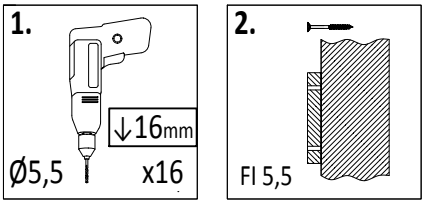

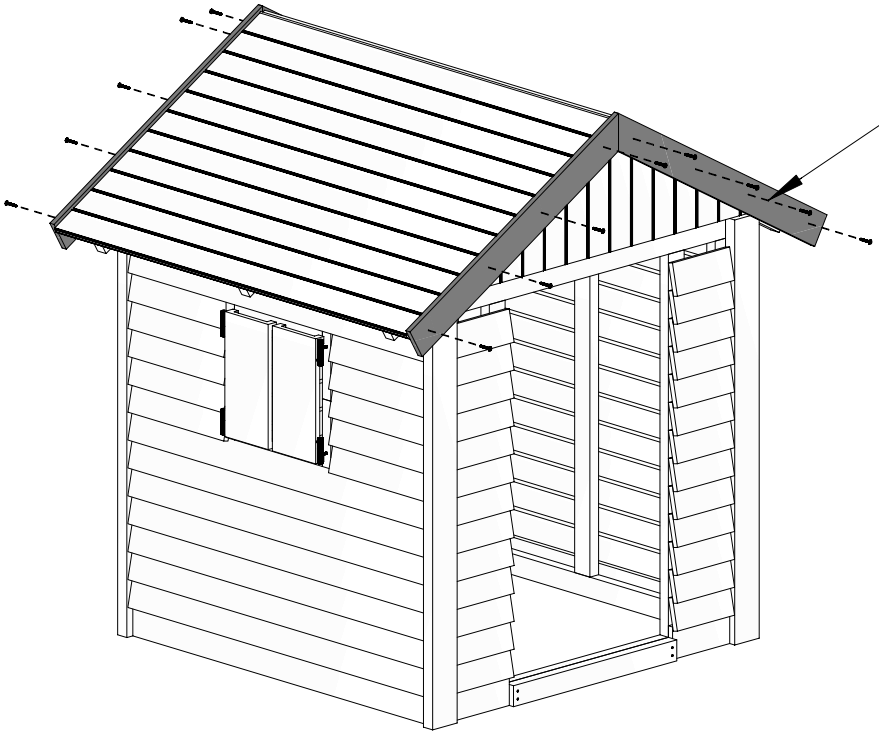

H-16 1,6x9,0x88,5cm
x4

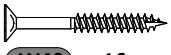

W40 **x16**

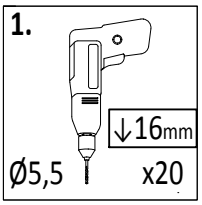

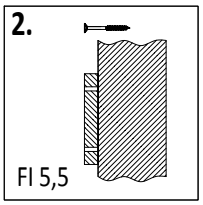

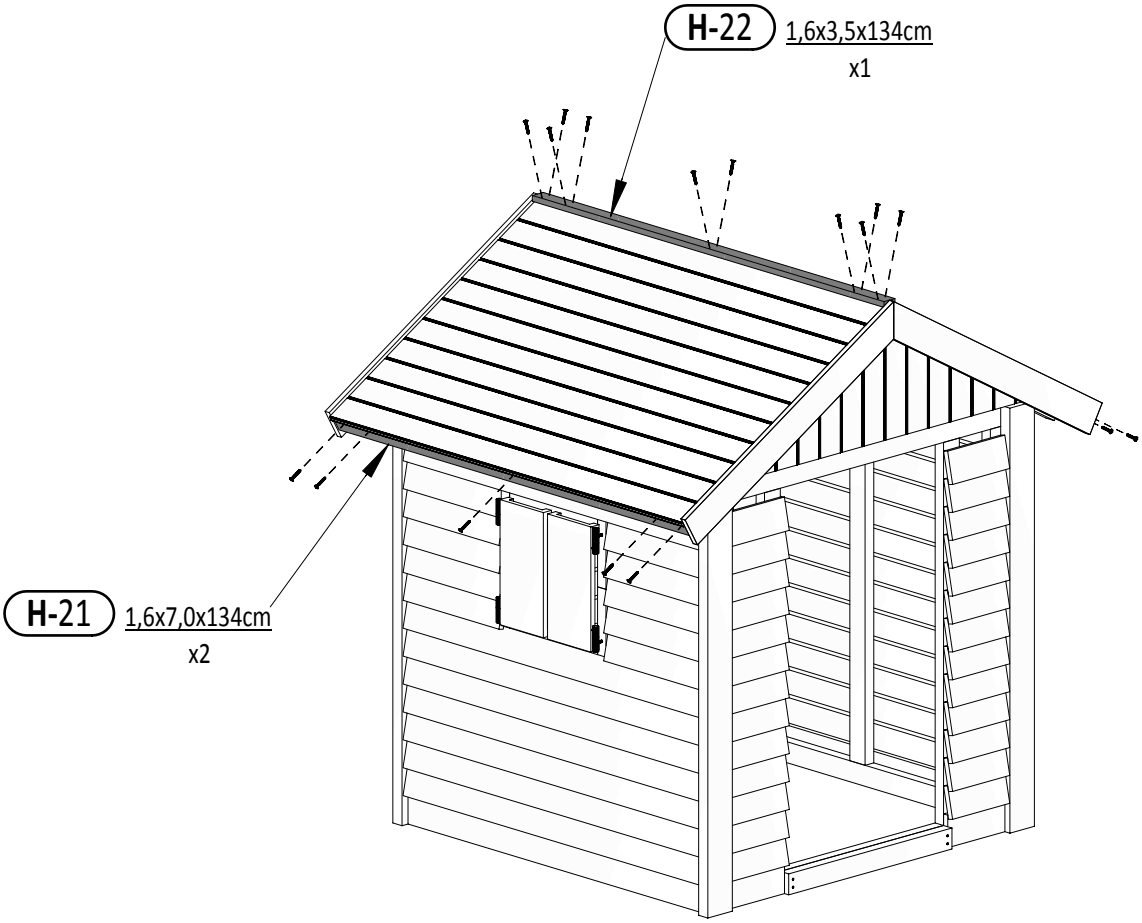

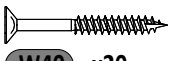

W40 x20

Zgodne z normą PN-EN 71 stosuj zalecenia producenta odnośnie odległości oraz metody mocowania poszczególnych elementów

In compliance with the standard PN-EN 71, apply guidelines of the producer in relation to distances and methods of fastening individual elements

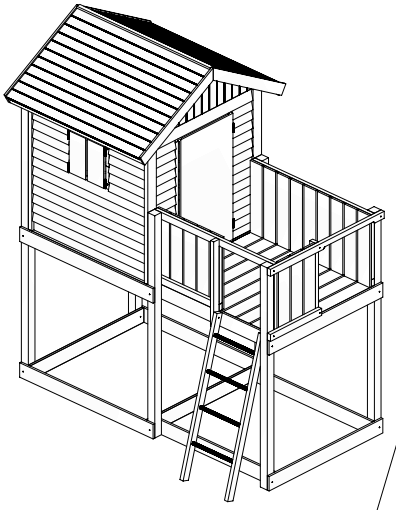

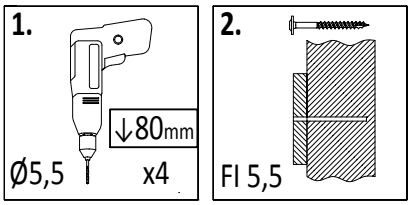

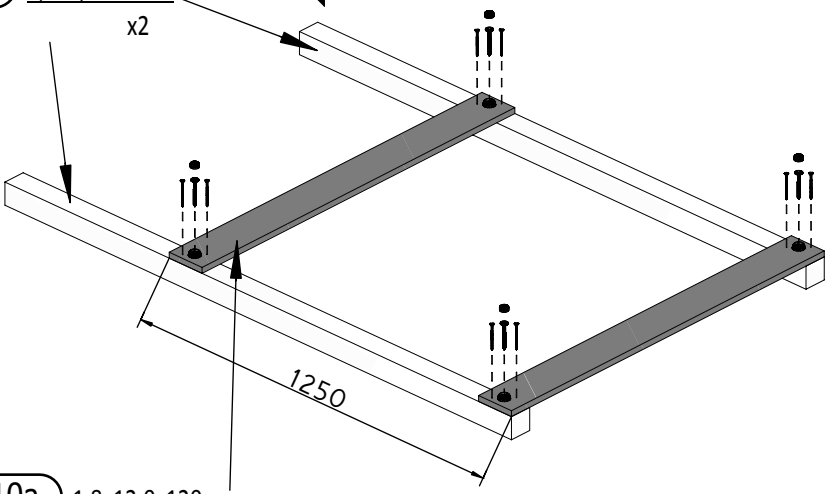

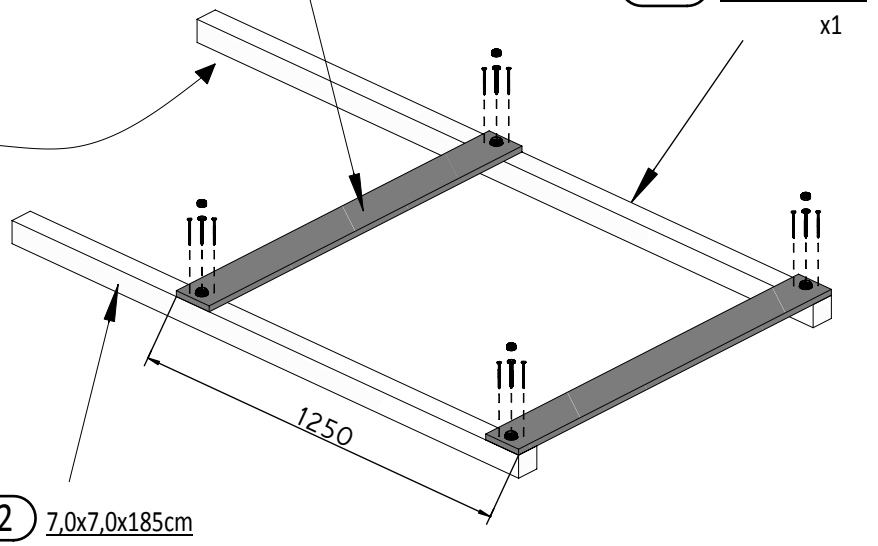

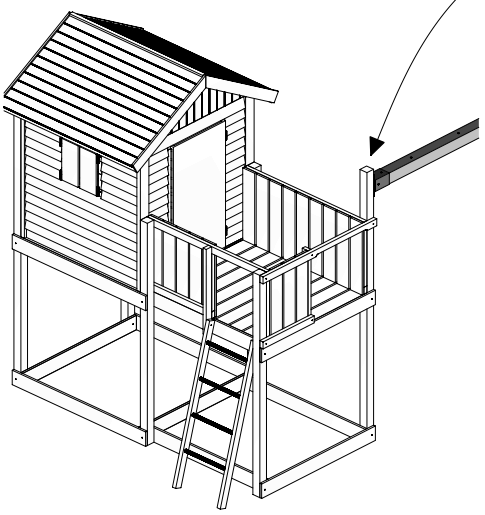

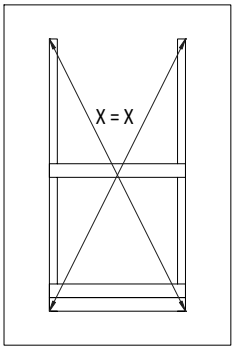

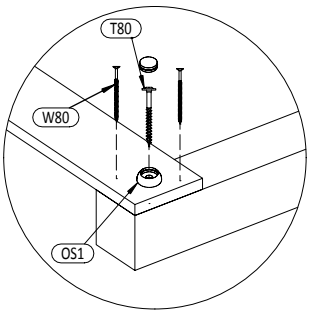

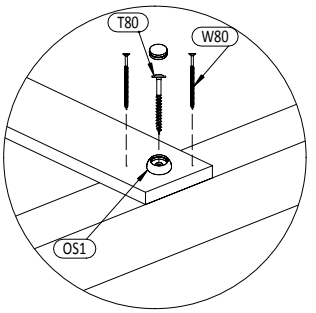

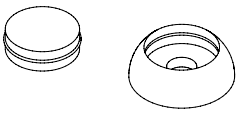

OS1 x4

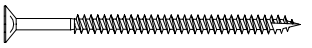

W80 x8

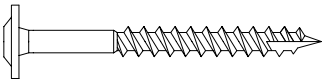

T80 x4

23

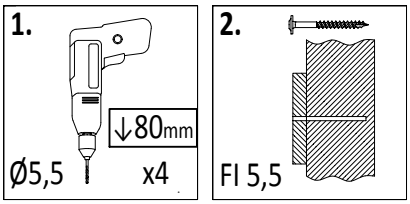

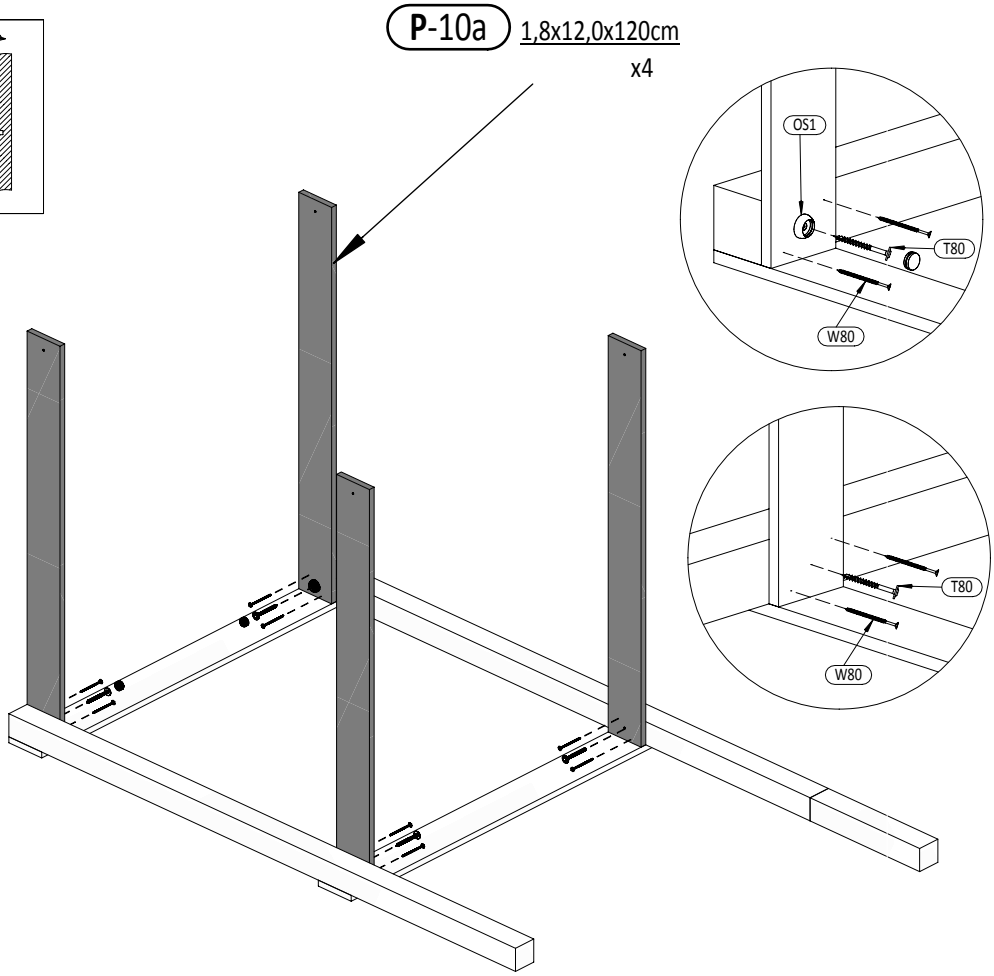

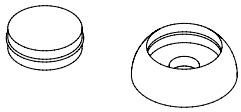

OS1 x2

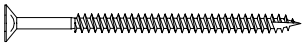

W80 x8

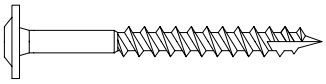

T80 x4

24

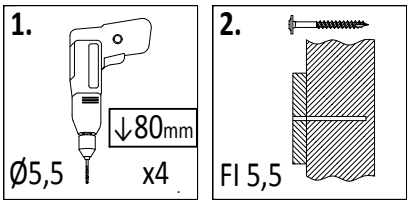

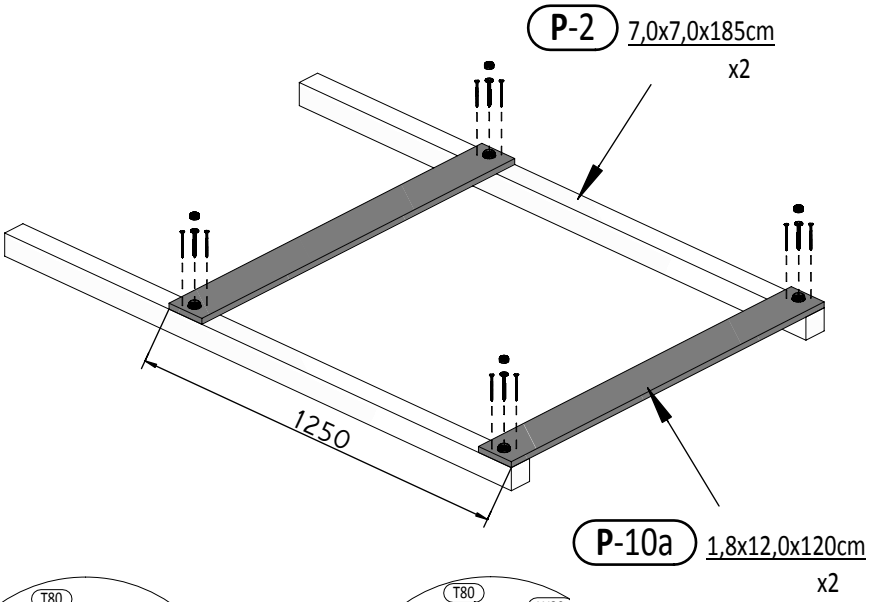

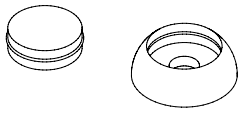

OS1 x4

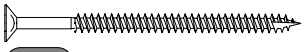

W80 x8

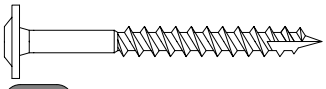

T80 x4

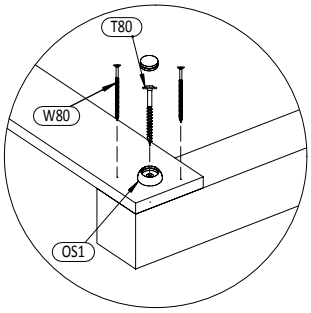

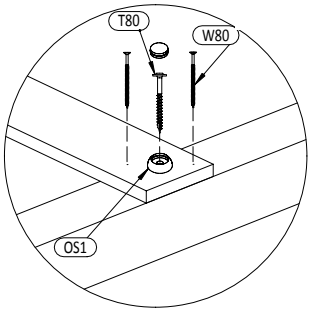

Zgodne z normą PN-EN 71 stosuj zalecenia producenta odnośnie odległości oraz metody mocowania poszczególnych elementów

In compliance with the standard PN-EN 71, apply guidelines of the producer in relation to distances and methods of fastening individual elements

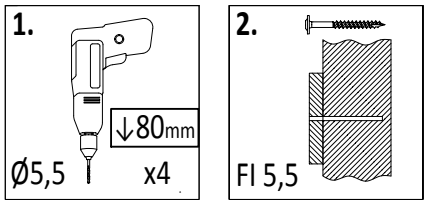

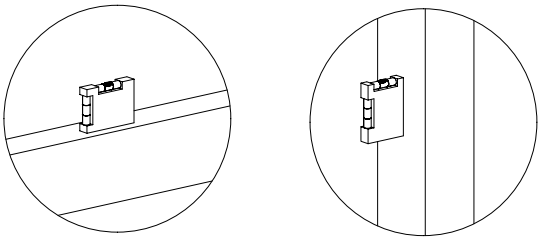

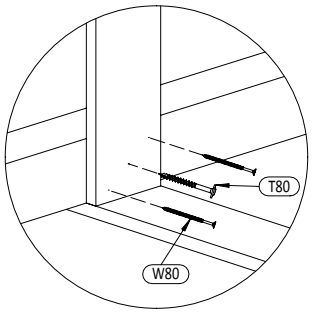

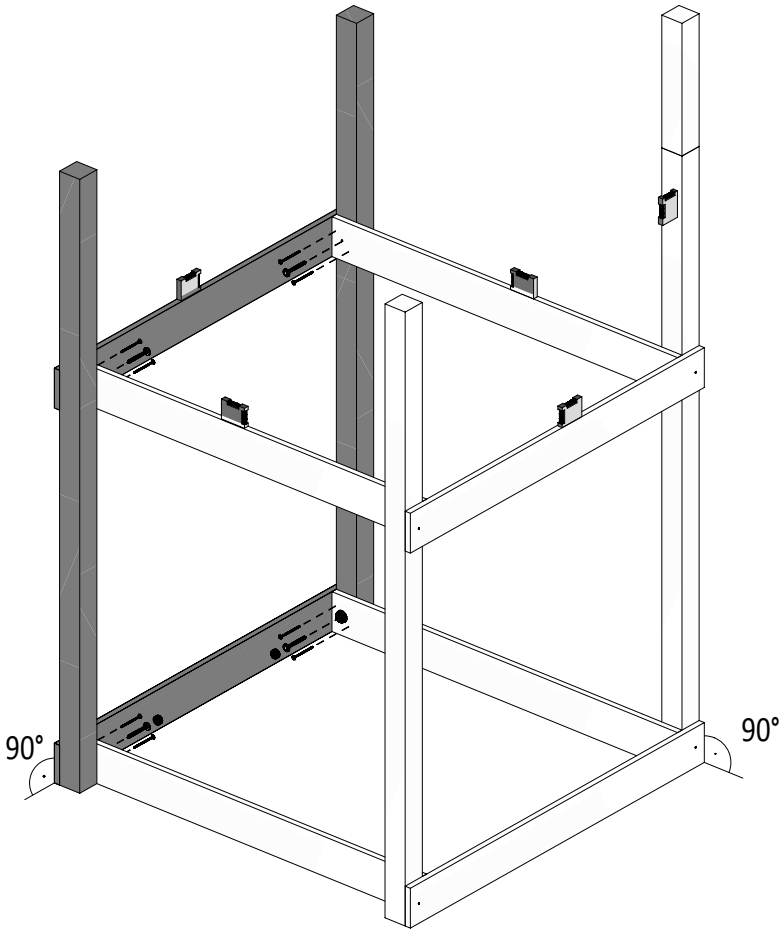

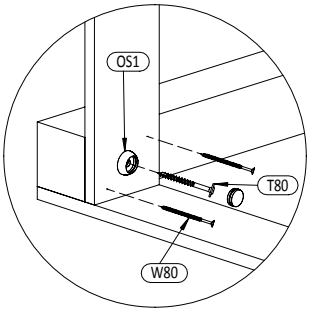

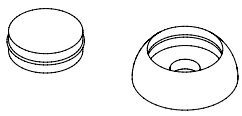

OS1 x2

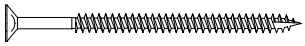

W80 x8

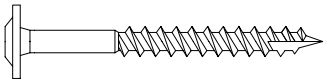

T80 x4

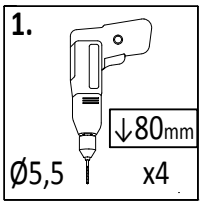

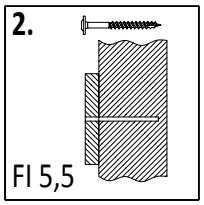

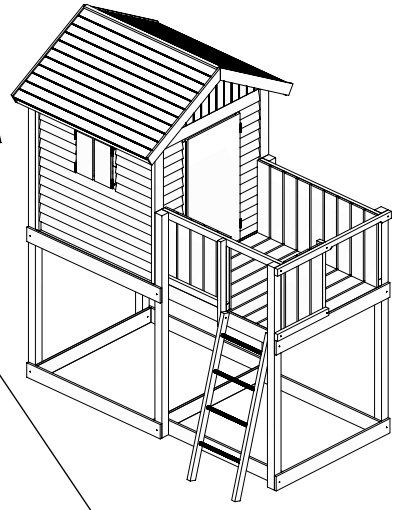

P-1 7,0x7,0x225cm x2

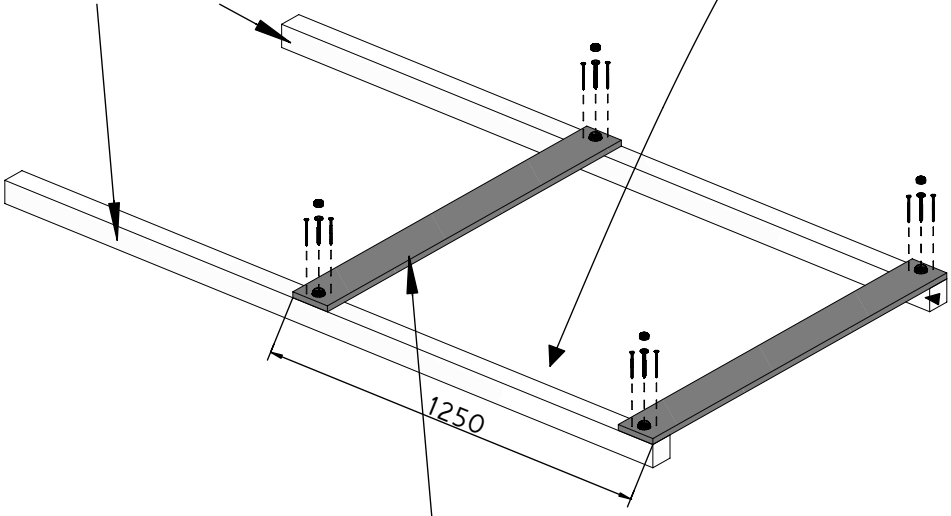

P-10a 1,8x12,0x120cm x2

P-2 7,0x7,0x185cm x1

P-1 7,0x7,0x225cm x1

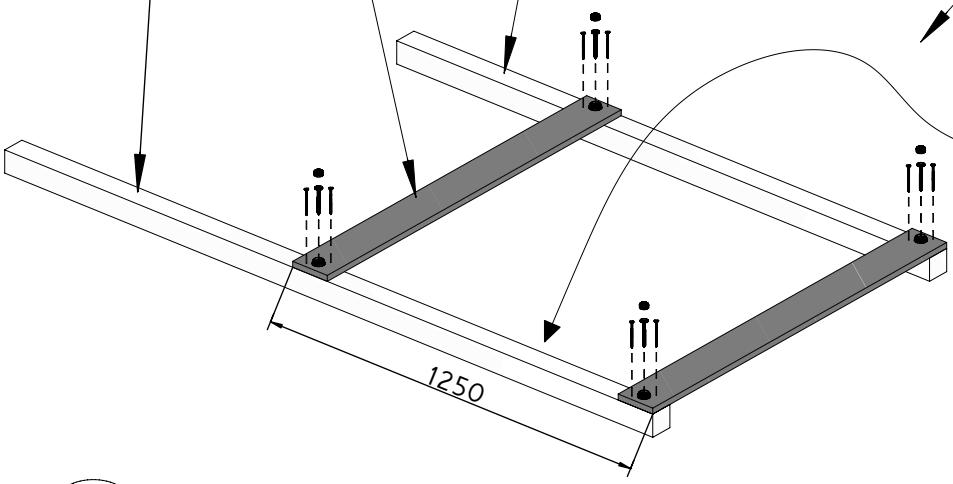

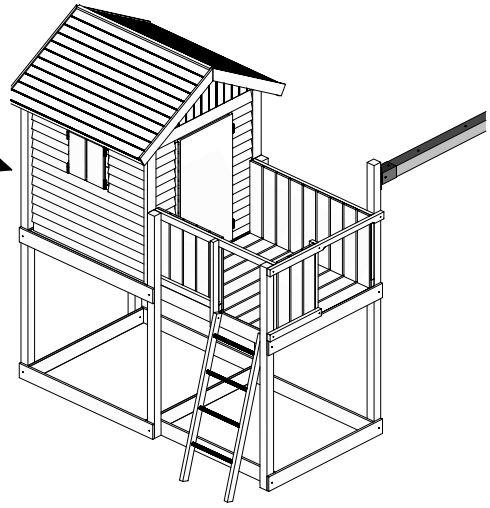

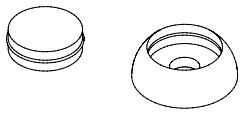

OS1 x4

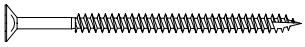

W80 x8

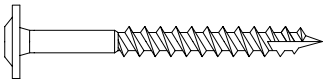

T80 x4

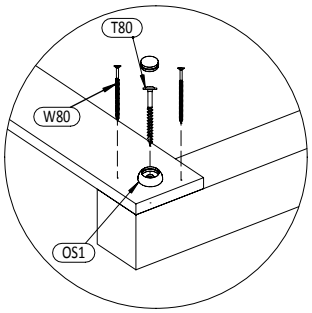

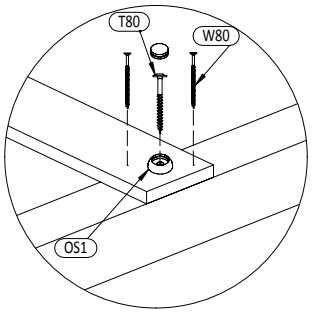

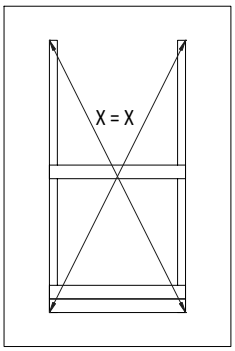

Zgodne z normą PN-EN 71 stosuj zalecenia producenta odnośnie odległości oraz metody mocowania poszczególnych elementów

In compliance with the standard PN-EN 71, apply guidelines of the producer in relation to distances and methods of fastening individual elements

27

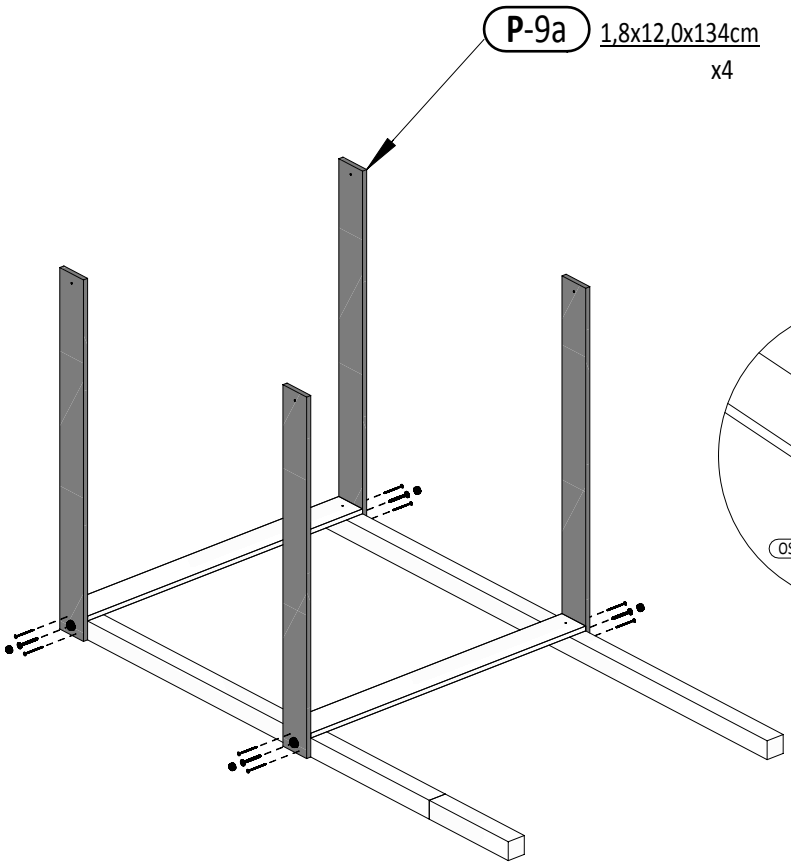

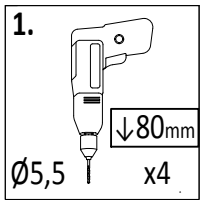

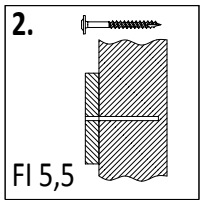

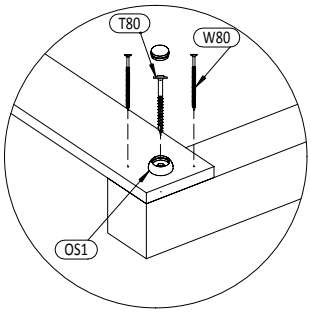

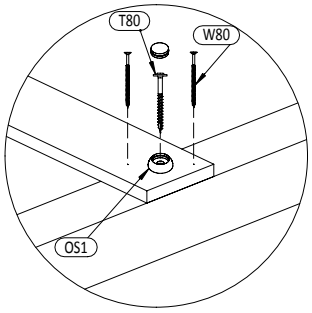

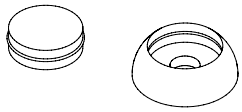

OS1 x4

W80 x8

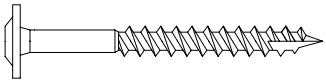

T80 x4

28

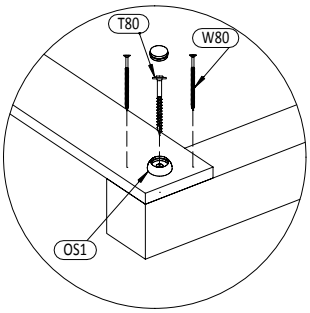

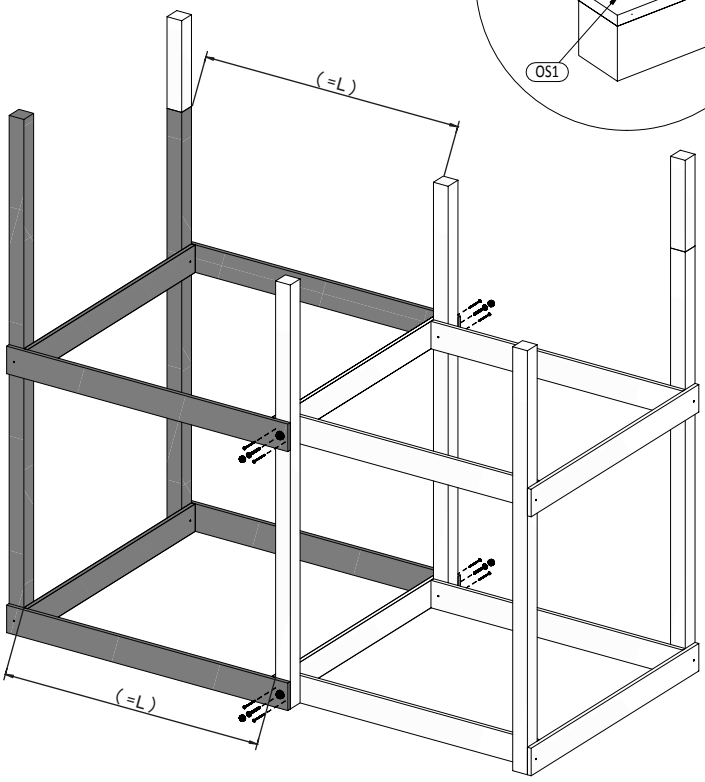

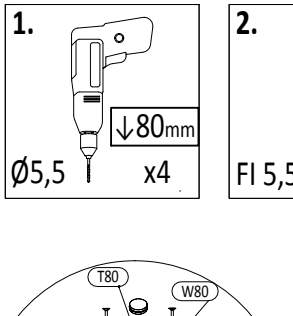

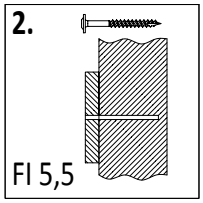

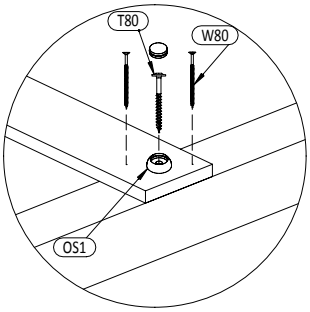

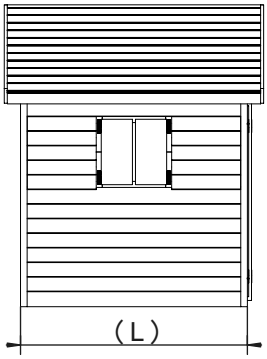

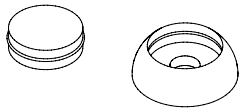

OS1 x4

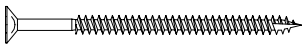

W80 x8

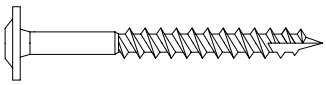

T80 x4

29

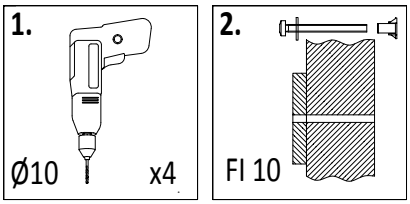

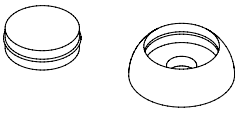

OS1 x4

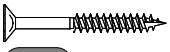

W40 x4

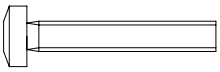

S50 x4

P17 x4

L11 x4

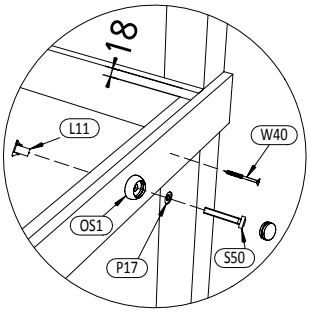

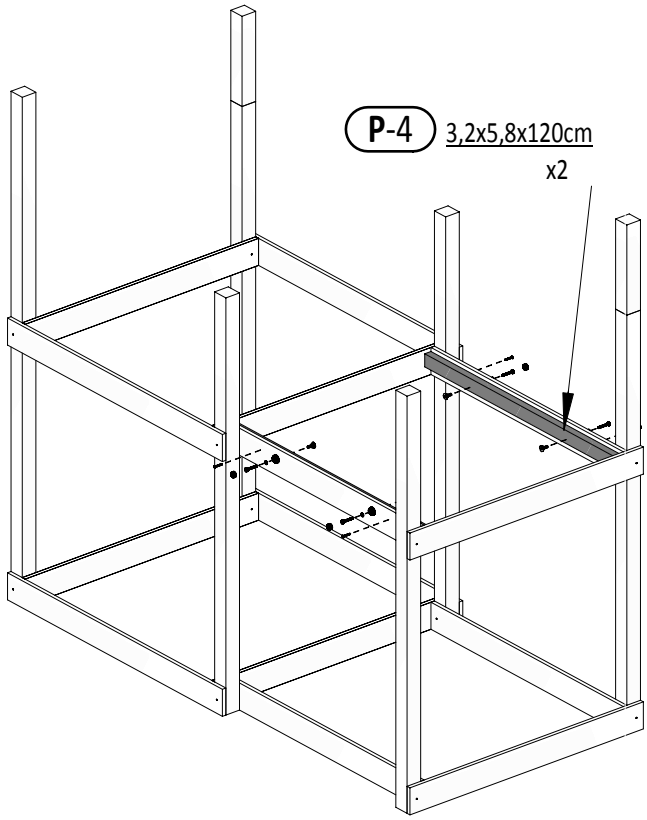

30

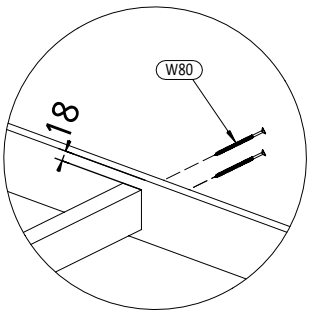

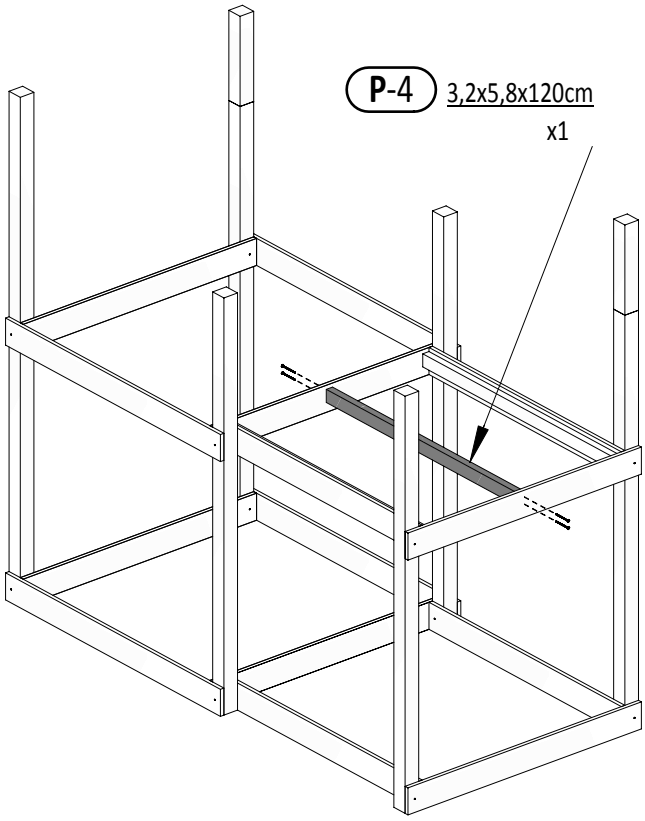

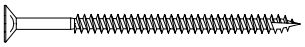

W80 x4

Zgodne z normą PN-EN 71 stosuj zalecenia producenta odnośnie odległości oraz metody mocowania poszczególnych elementów

In compliance with the standard PN-EN 71, apply guidelines of the producer in relation to distances and methods of fastening individual elements

31

P-4 3,2x5,8x120cm
x2

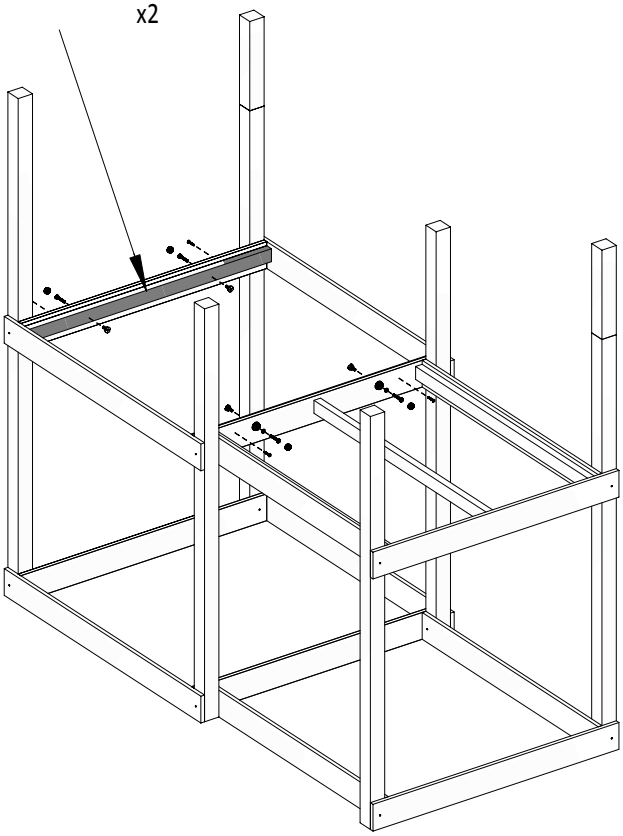

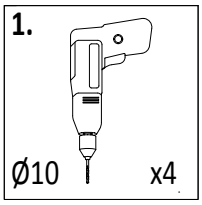

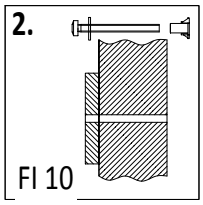

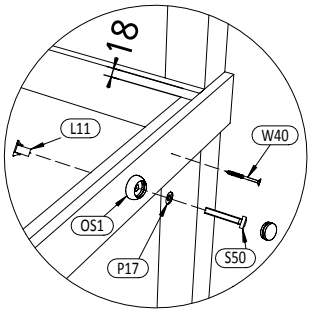

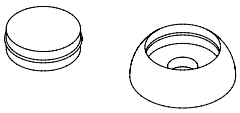

OS1 x4

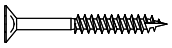

W40 x4

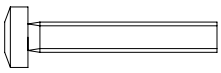

S50 x4

P17 x4

L11 x4

32

P-4 3,2x5,8x120cm
x1

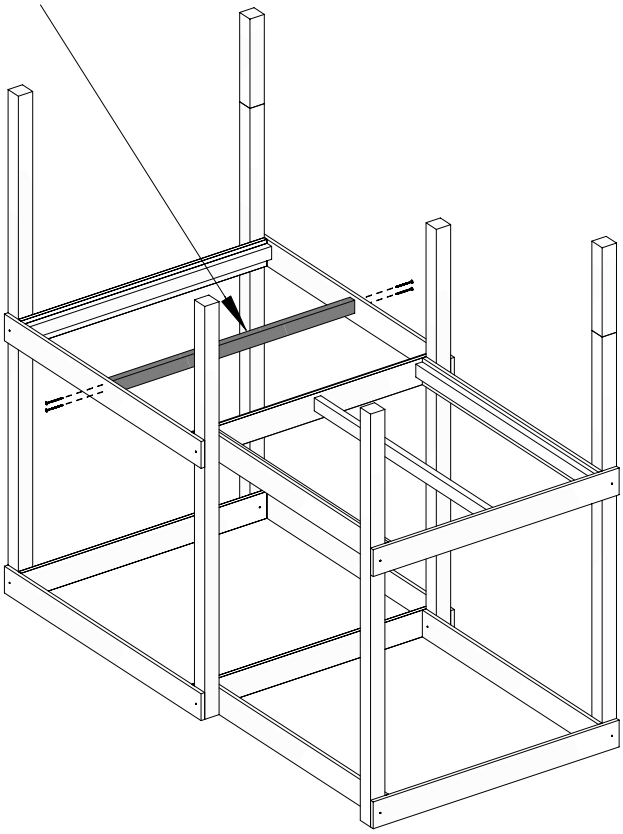

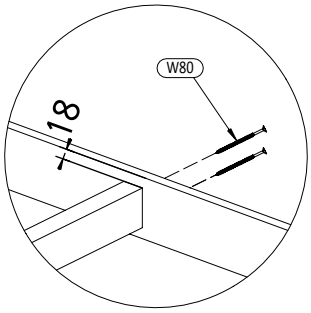

W80 x4

33

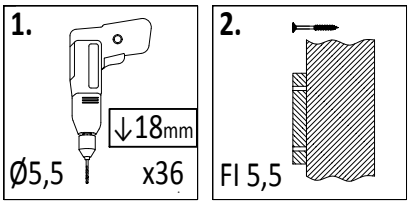

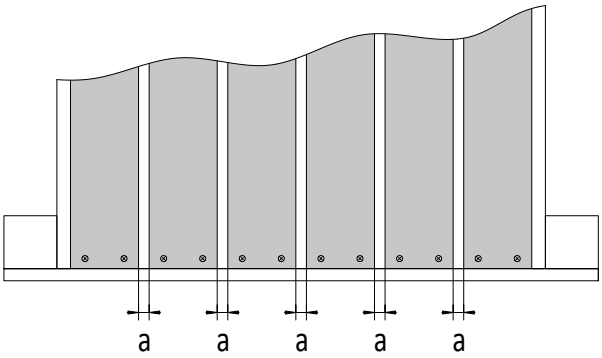

!!!min 13mm< **a** <!!!max 16mm

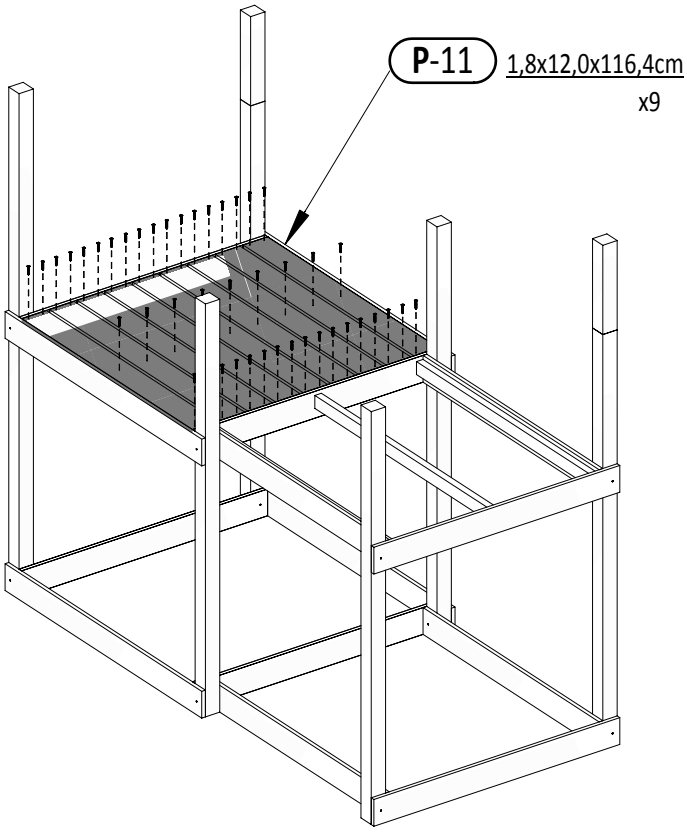

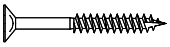

W40 **x45**

34

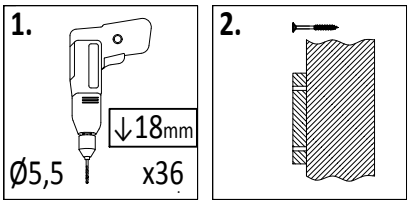

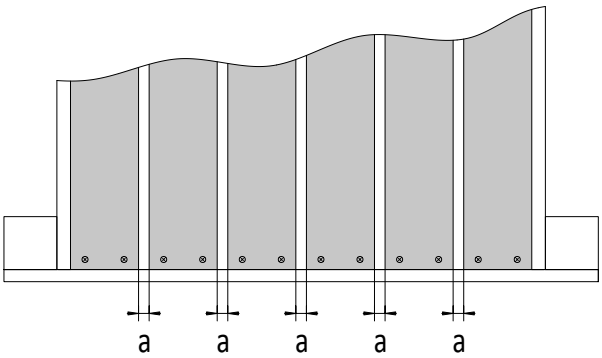

!!!min 13mm< **a** <!!!max 16mm

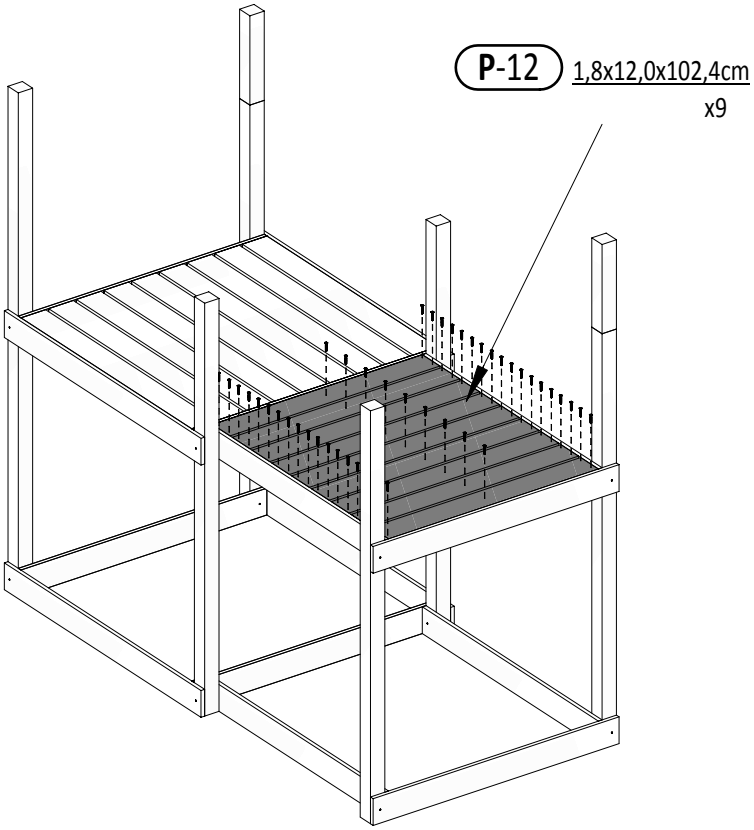

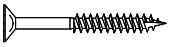

W40 **x45**

Zgodne z normą PN-EN 71 stosuj zalecenia producenta odnośnie odległości oraz metody mocowania poszczególnych elementów

In compliance with the standard PN-EN 71, apply guidelines of the producer in relation to distances and methods of fastening individual elements

35

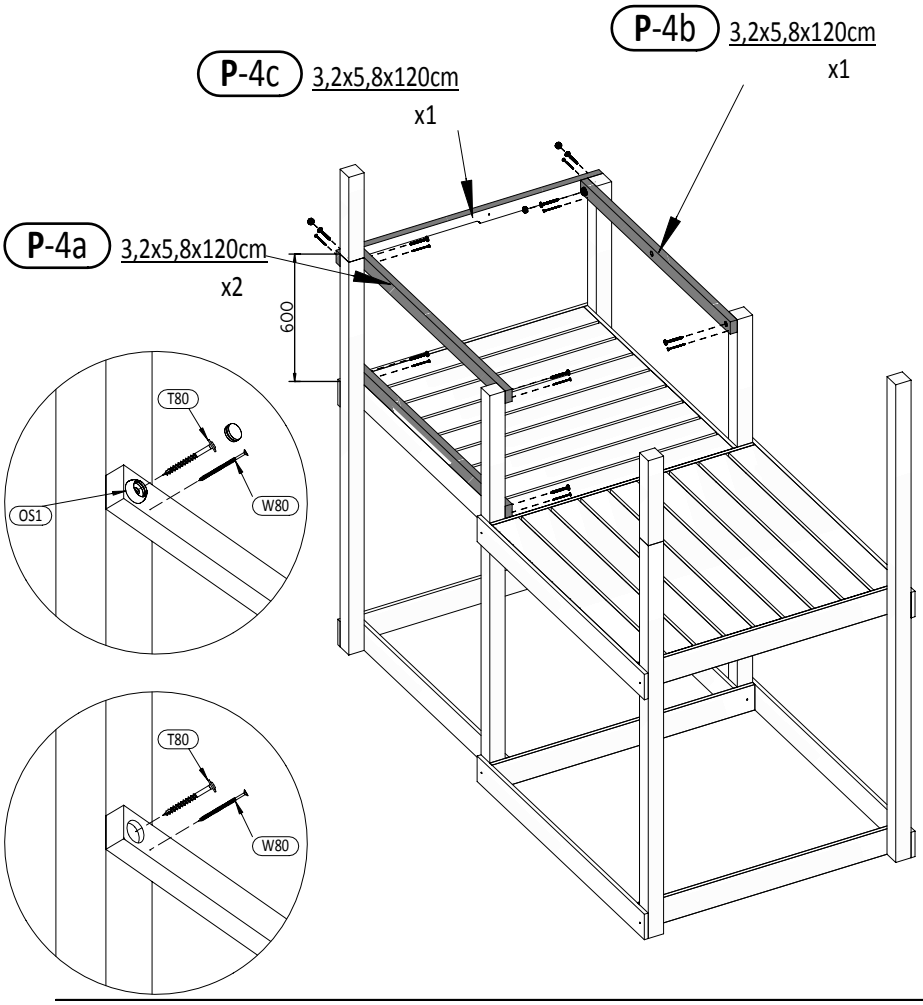
P-4b 3,2x5,8x120cm
x1
P-4c 3,2x5,8x120cm
x1
P-4a 3,2x5,8x120cm
x2
600
T80
W80
OS1
T80
W80

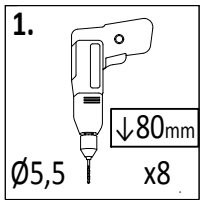
1.
↓80mm
Ø5,5
x8

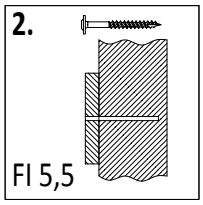
2.
Fl 5,5

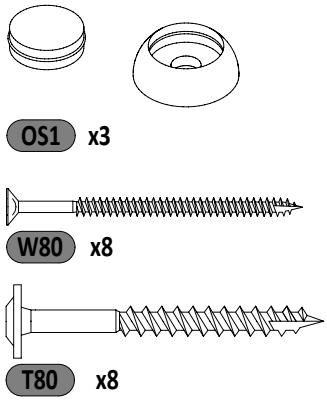
OS1 x3
W80 x8
T80 x8

36

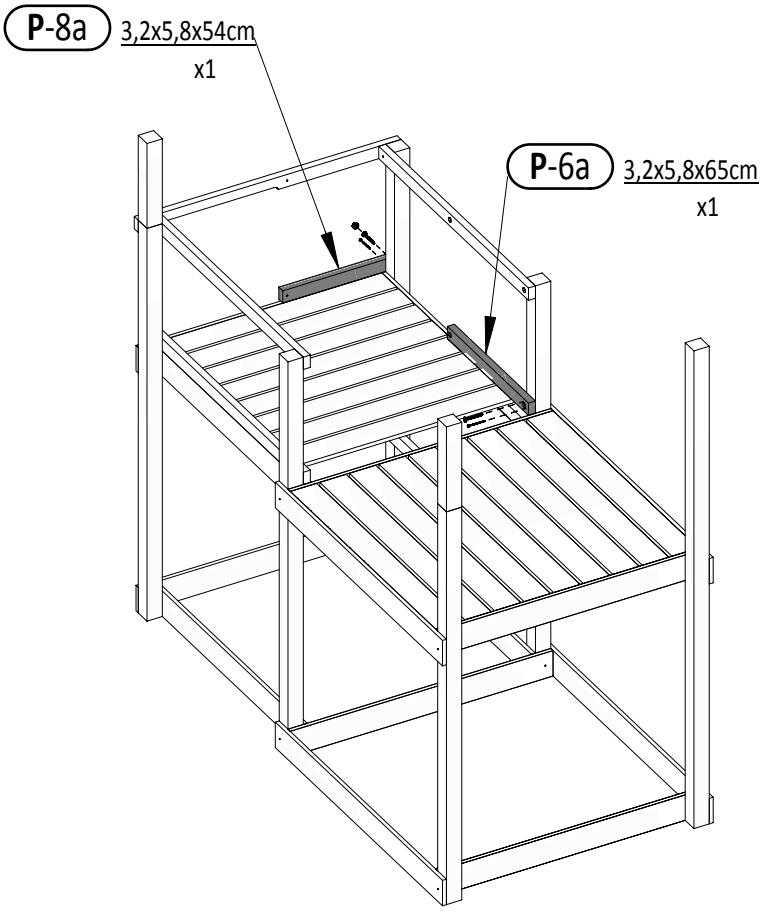
P-8a 3,2x5,8x54cm
x1
P-6a 3,2x5,8x65cm
x1
T80
W80
OS1
T80
W80

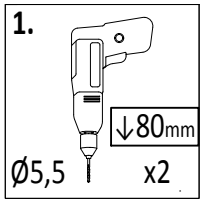
1.
↓80mm
Ø5,5
x2

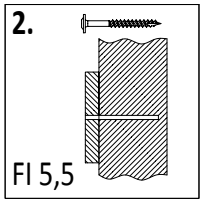
2.
Fl 5,5

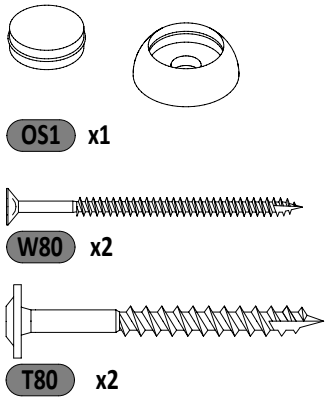
OS1 x1
W80 x2
T80 x2

37

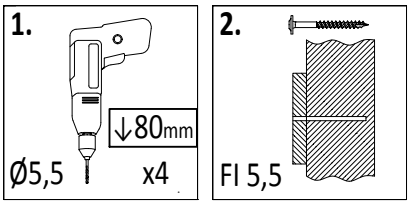

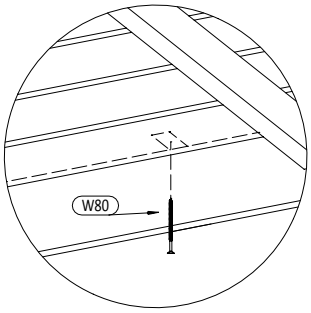

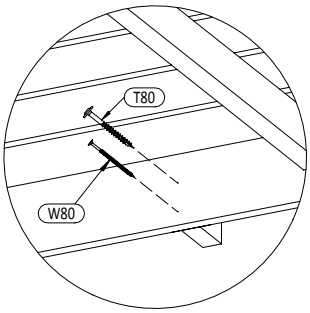

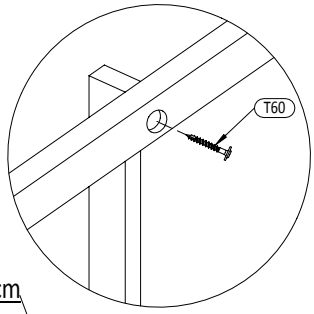

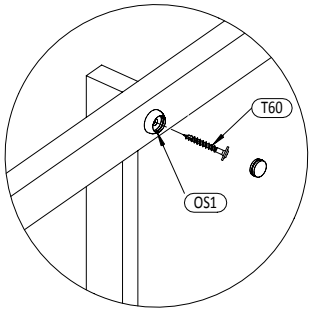

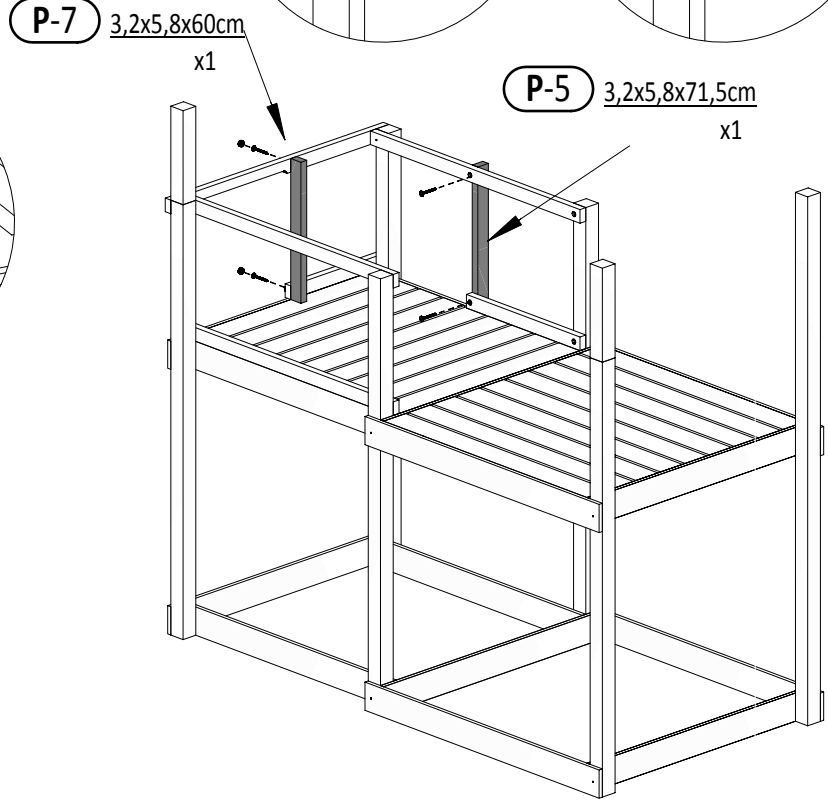

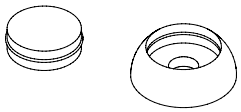

OS1 x2

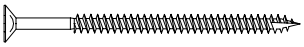

W80 x2

T80 x5

38

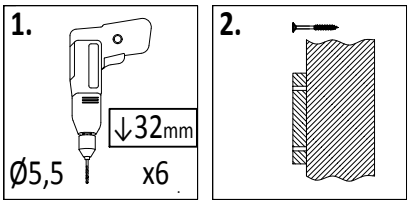

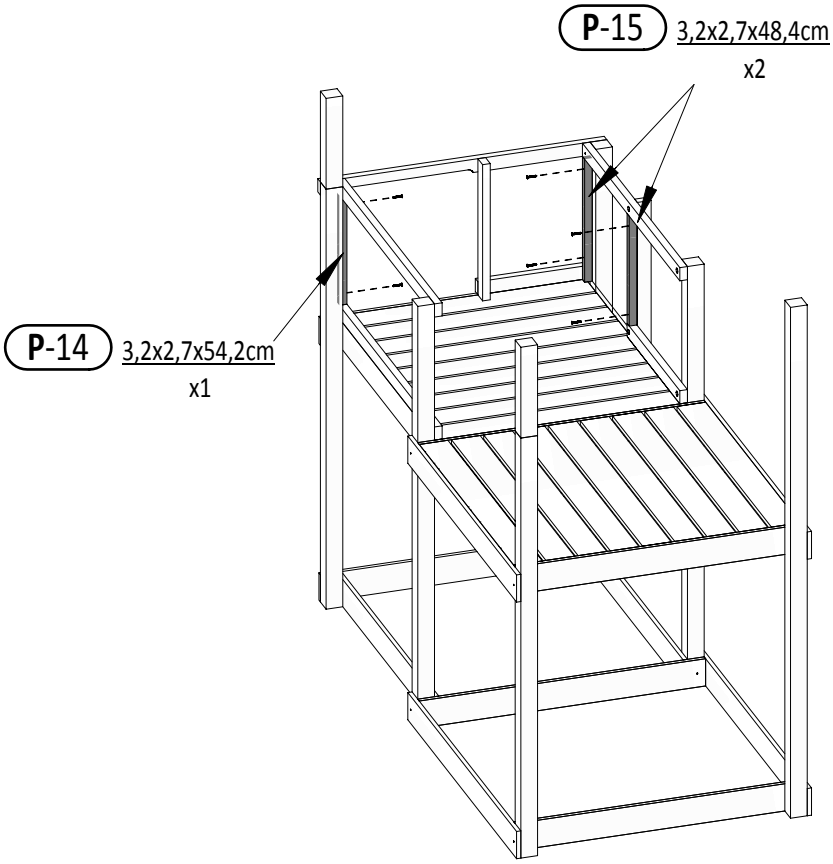

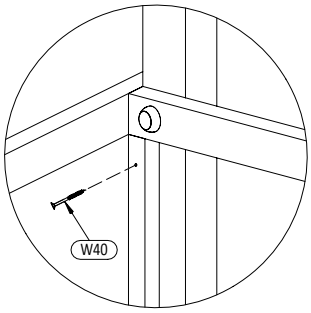

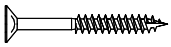

W40 x6

Zgodne z normą PN-EN 71 stosuj zalecenia producenta odnośnie odległości oraz metody mocowania poszczególnych elementów

In compliance with the standard PN-EN 71, apply guidelines of the producer in relation to distances and methods of fastening individual elements

39

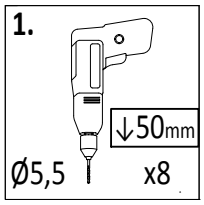

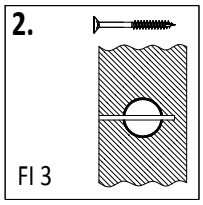

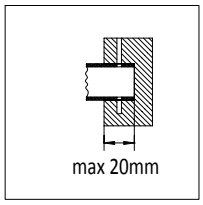

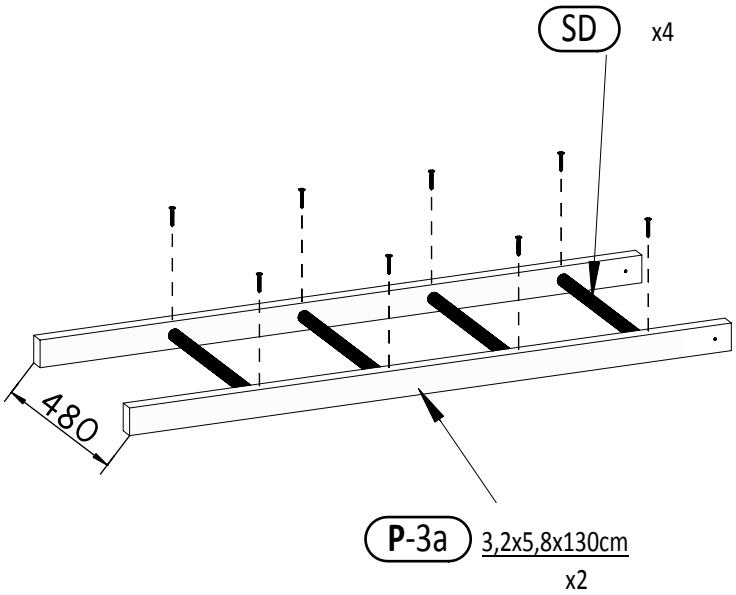

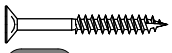

W40 x8

40

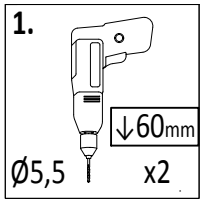

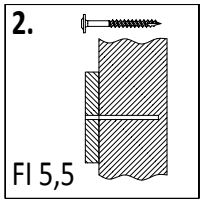

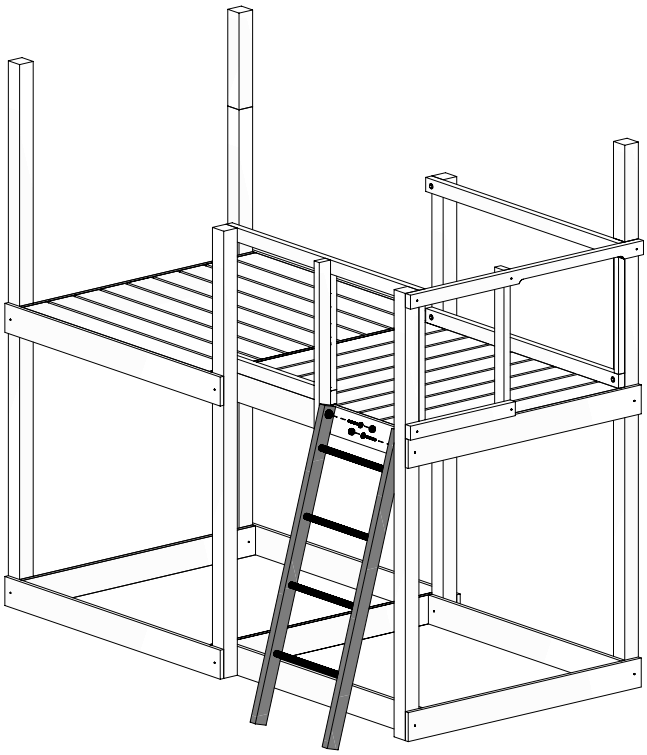

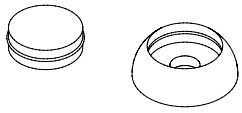

OS1 x2

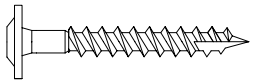

T60 x2

Zgodne z normą PN-EN 71 stosuj zalecenia producenta odnośnie odległości oraz metody mocowania poszczególnych elementów

In compliance with the standard PN-EN 71, apply guidelines of the producer in relation to distances and methods of fastening individual elements

41

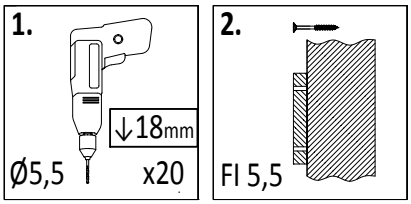

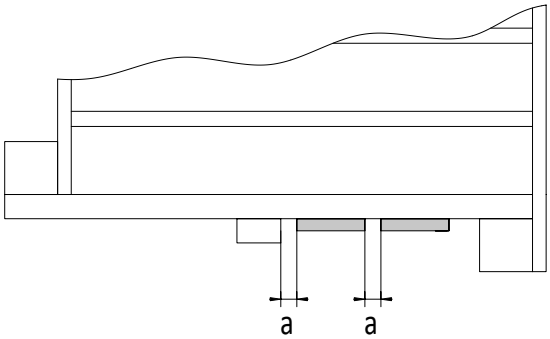

!!!min 13mm< **a** <!!!max 16mm

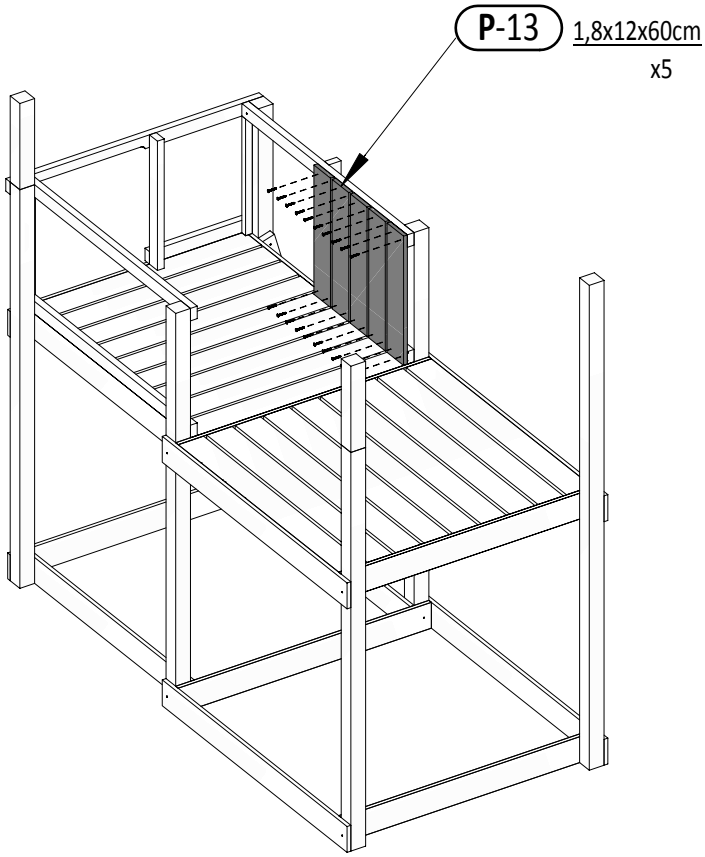

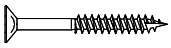

W40 **x20**

42

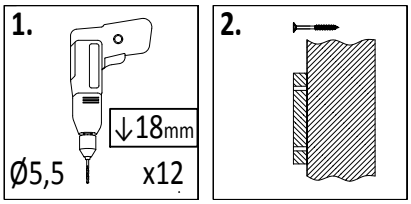

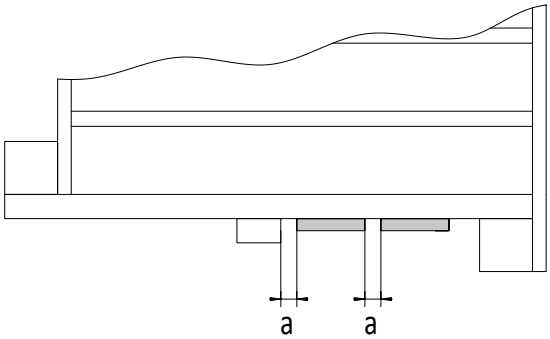

!!!min 13mm< **a** <!!!max 16mm

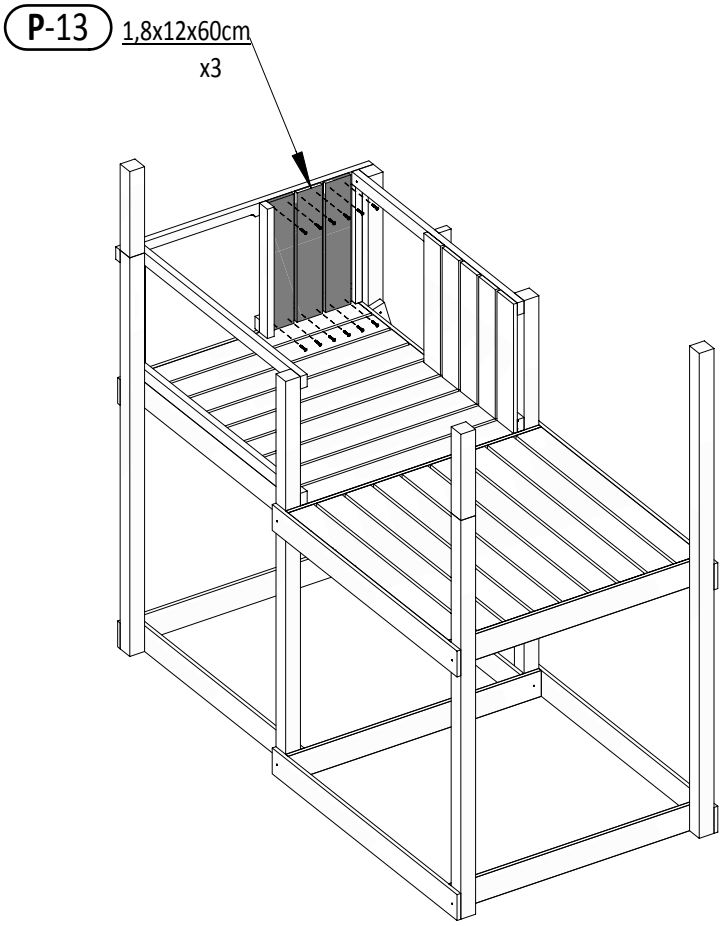

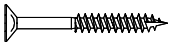

W40 **x12**

Zgodne z normą PN-EN 71 stosuj zalecenia producenta odnośnie odległości oraz metody mocowania poszczególnych elementów

In compliance with the standard PN-EN 71, apply guidelines of the producer in relation to distances and methods of fastening individual elements

43

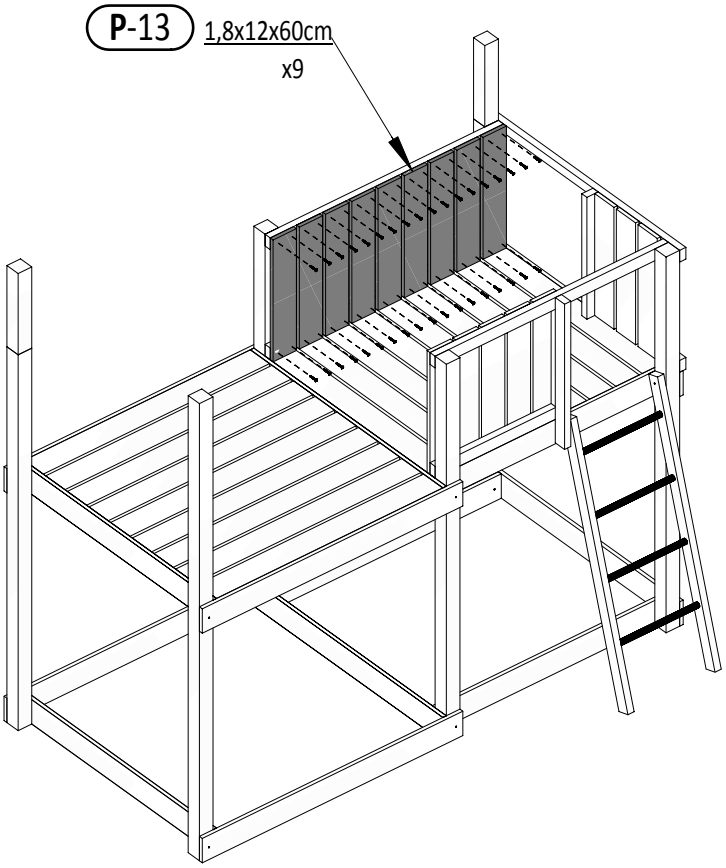

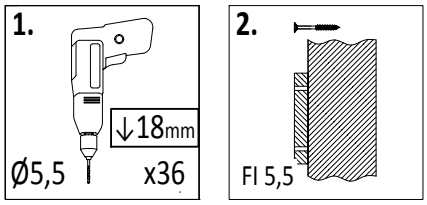

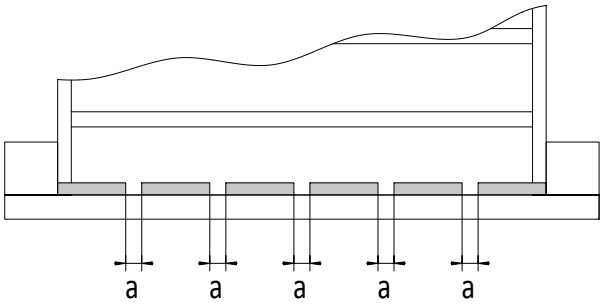

!!!min 13mm< **a** <!!!max 16mm

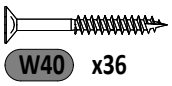

44

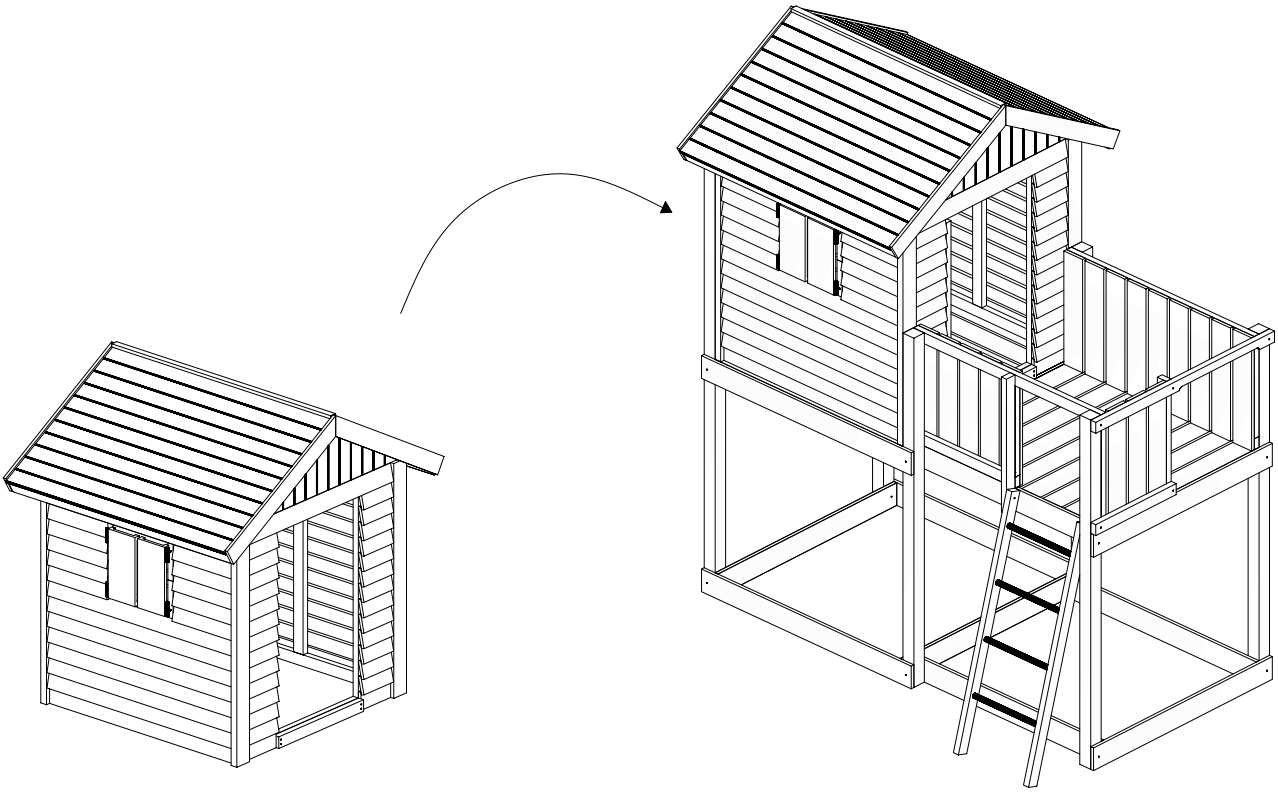

45

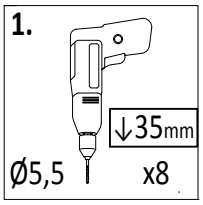

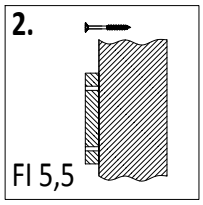

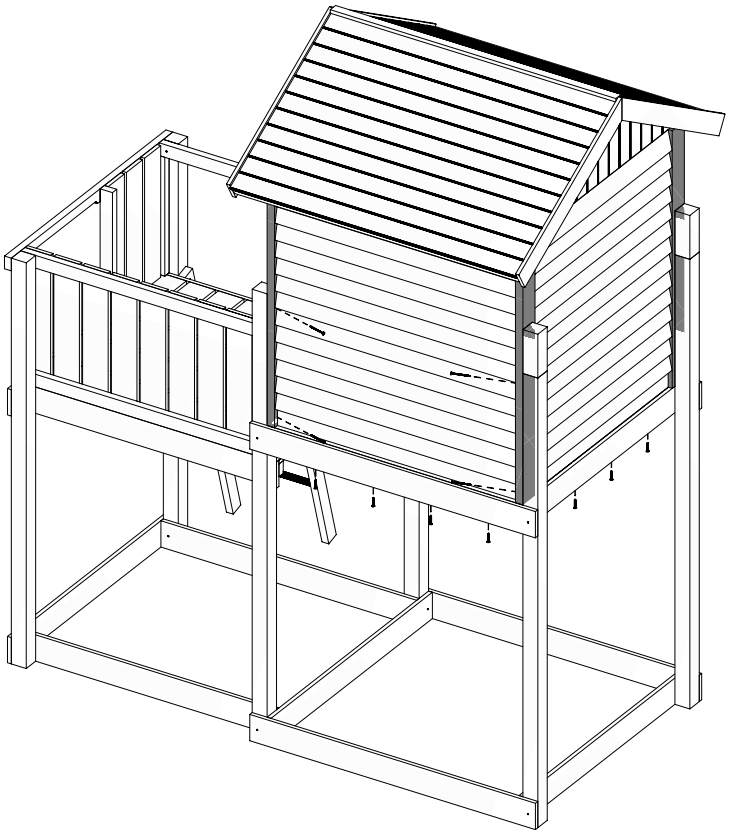

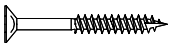

W40 x16

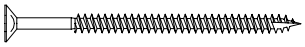

W80 x8

46

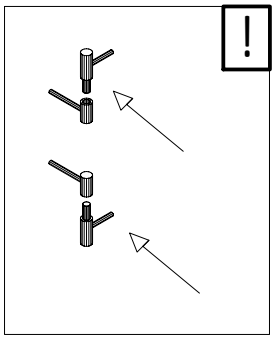

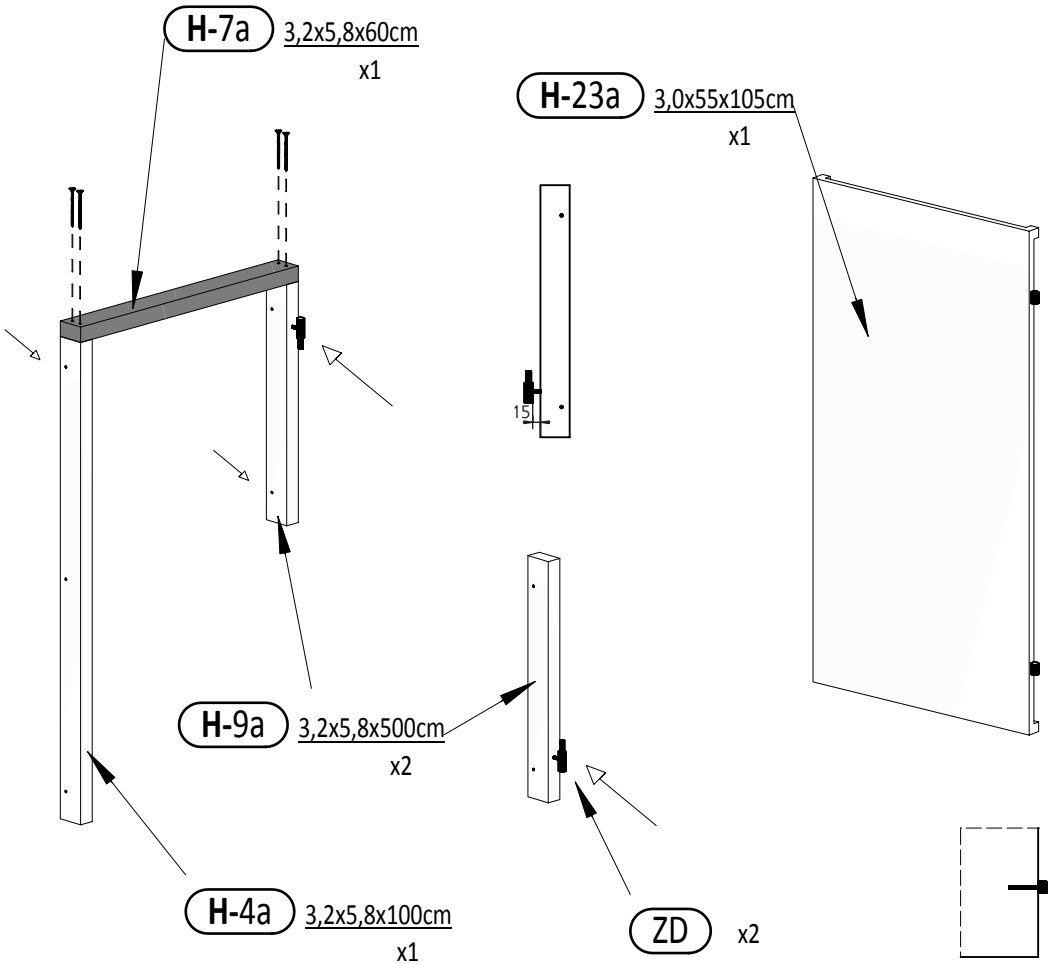

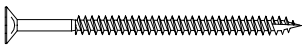

W80 x4

Zgodne z normą PN-EN 71 stosuj zalecenia producenta odnośnie odległości oraz metody mocowania poszczególnych elementów

In compliance with the standard PN-EN 71, apply guidelines of the producer in relation to distances and methods of fastening individual elements

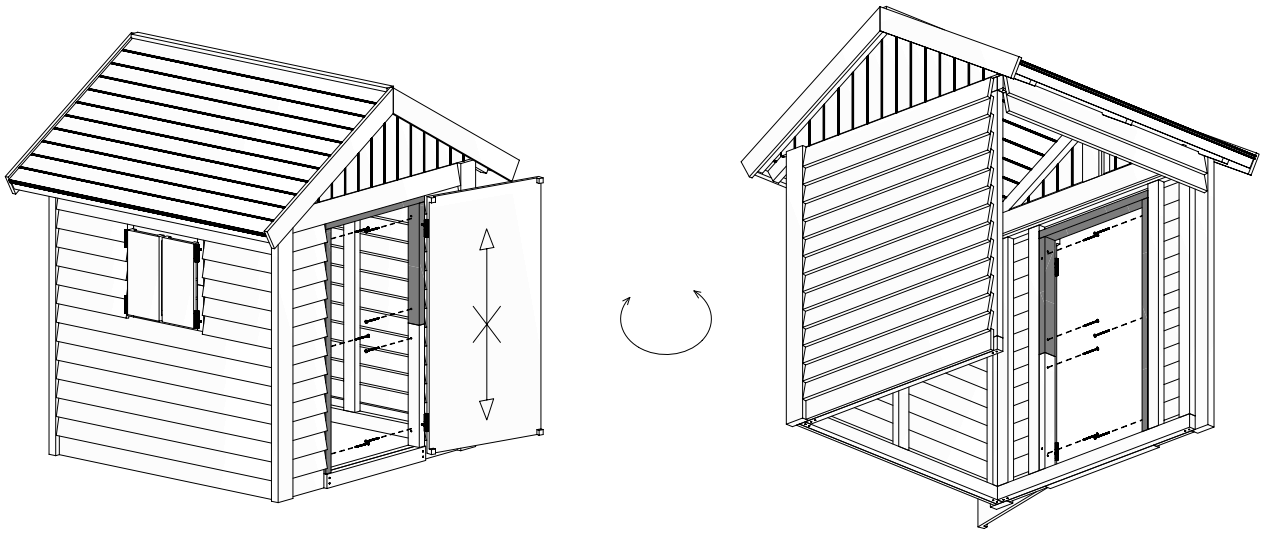

W80 x7

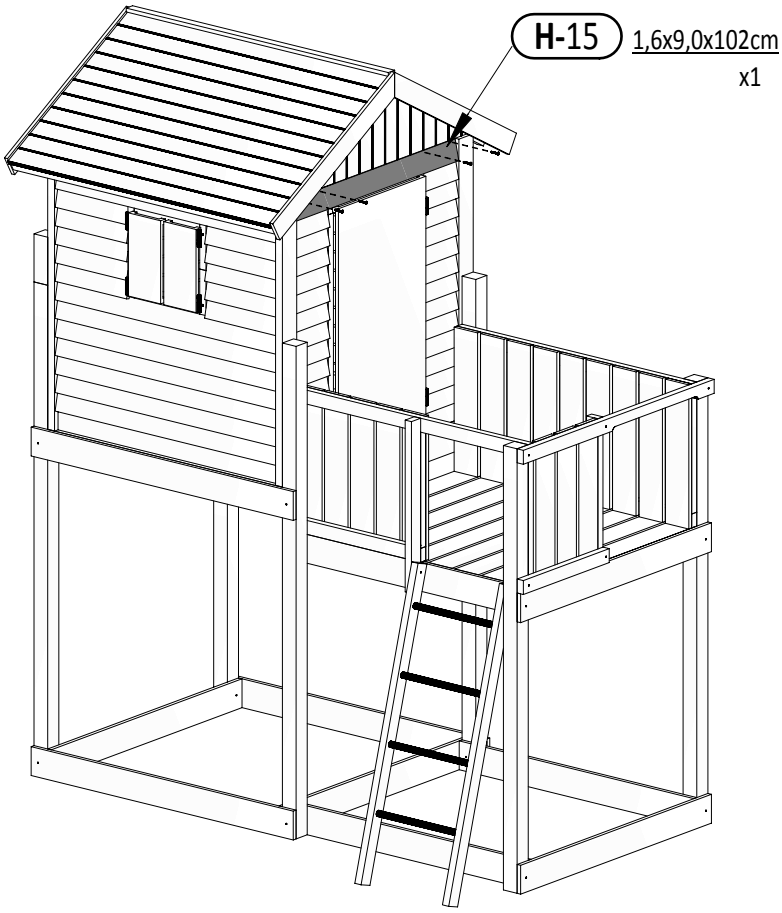

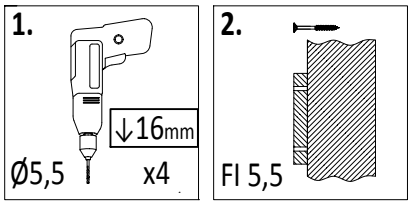

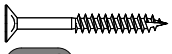

W40 x4

49

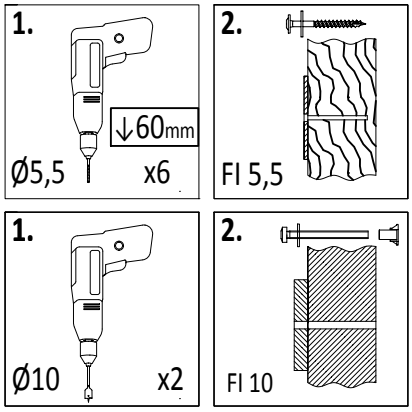

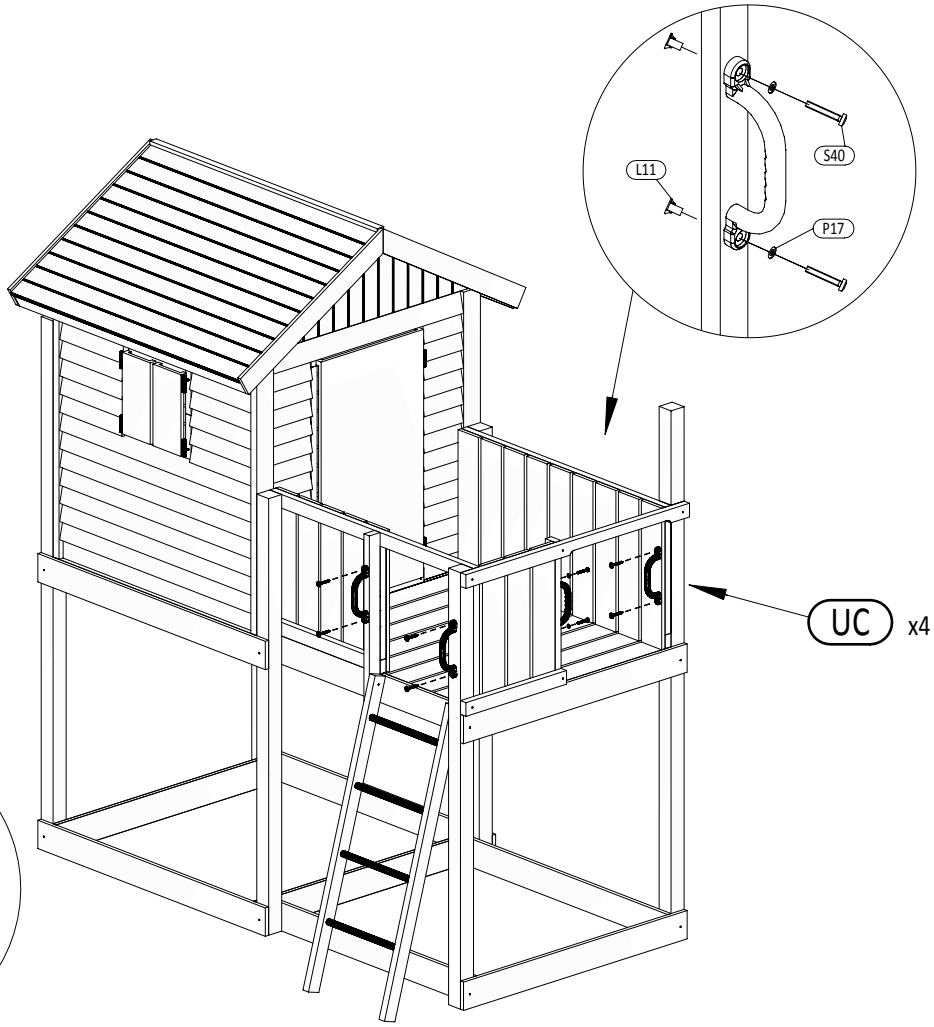

P17 x2

L11 x2

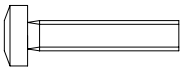

S40 x2

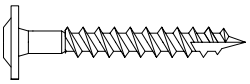

T60 x6

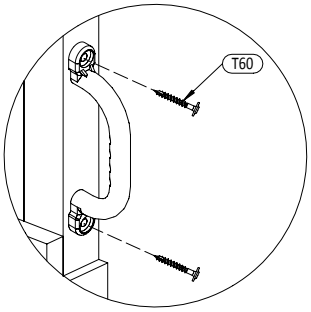

50

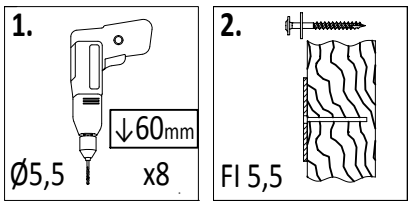

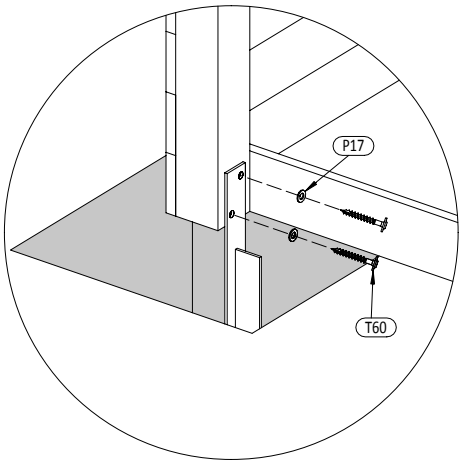

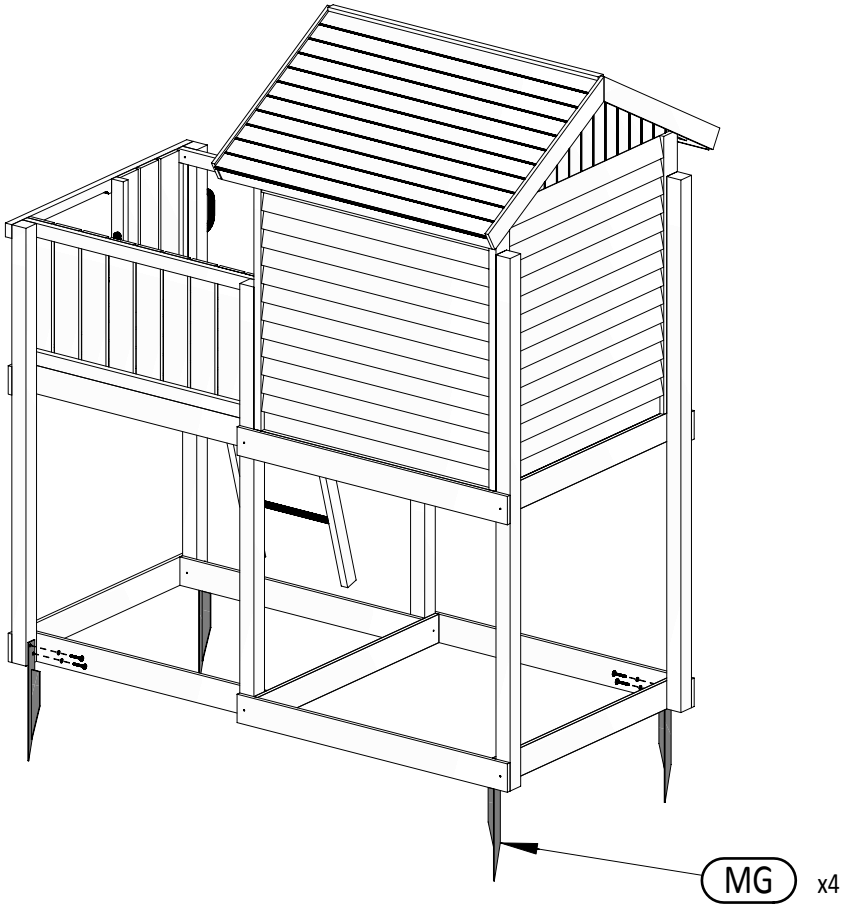

P17 x8

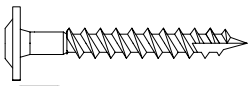

T60 x8

Zgodne z normą PN-EN 71 stosuj zalecenia producenta odnośnie odległości oraz metody mocowania poszczególnych elementów

In compliance with the standard PN-EN 71, apply guidelines of the producer in relation to distances and methods of fastening individual elements

51

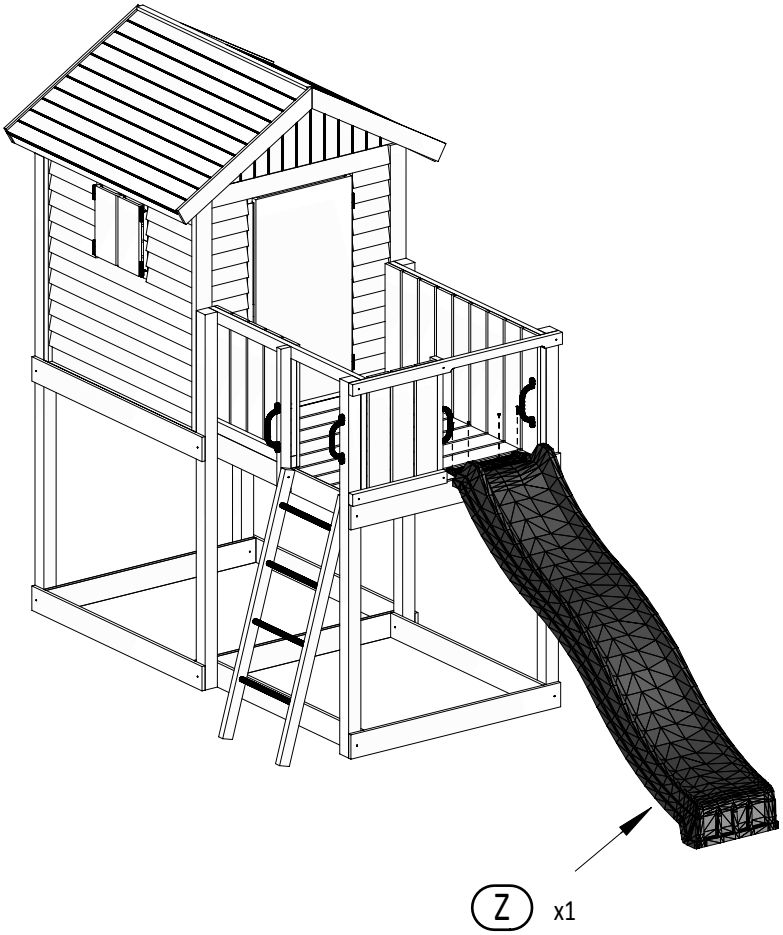

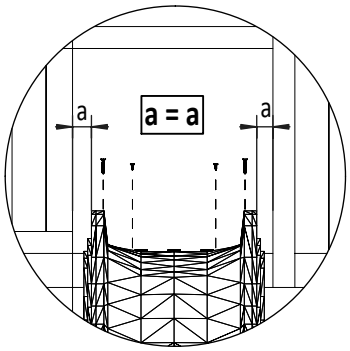

W20 x2

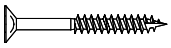

W40 x2

52

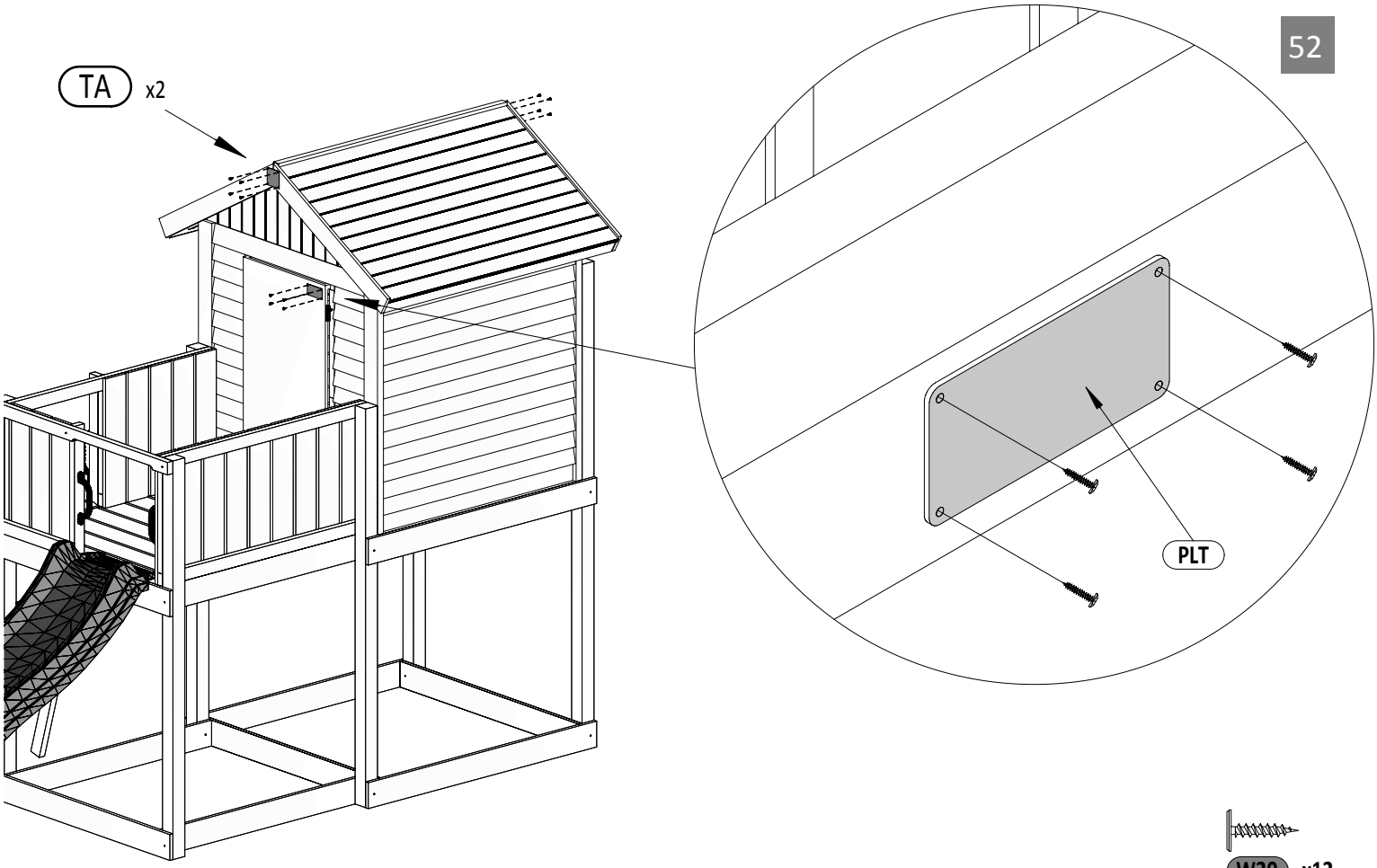

W20 x12