MODULE
FREE TIME

01285_30012015

INSTALLATION INSTRUCTIONS

MODUŁ
FREE TIME

01285_30012015

INSTRUKCJA MONTAŻU

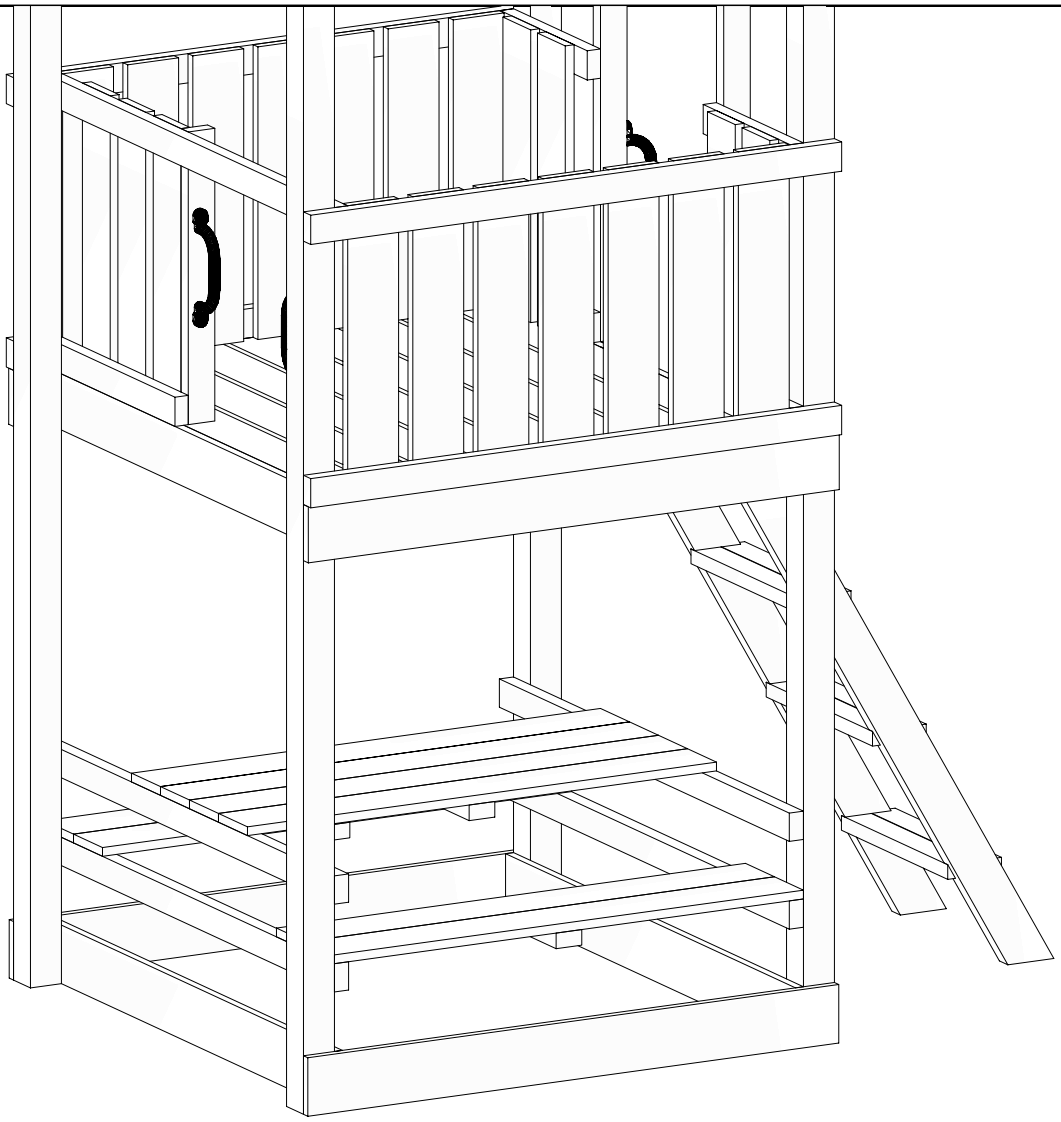

WARNINGS!

Only for home use.
Dedicated for external use only.
Not suitable for children under 3 years old.
Risk of falling down and/or hitting.
Maximum user weight is up to 50 kg.
Maximum number of users staying on the playground at the same time: 4.

OSTRZEŻENIA!

Tylko do użytku domowego.
Przeznaczony do użytku na zewnątrz.
Nie przeznaczony dla dzieci poniżej 3 roku życia.
Niebezpieczeństwo upadku i/lub uderzenia.
Maksymalna waga użytkownika to 50 kg.
Maksymalna liczba użytkowników przebywających na placu zabaw w tym samym czasie: 4.

W80

W40

T80

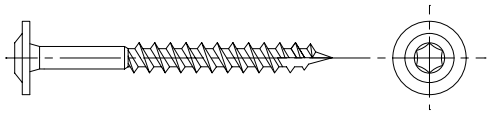

OS1

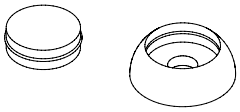

	CAROL	JUNIOR	SUN/JOY	PARADISE	SHIP	ROCKET/ GIANT	KINGDOM	MY HOUSE/ MY SPACE
	pcs	pcs	pcs	pcs	pcs	pcs	pcs	pcs
W80	24	24	24	24	24	24	24	24
W40	40	40	40	48	55	40	50	40
T80	16	16	16	16	16	16	16	16
OS1	16	16	16	16	16	16	16	16

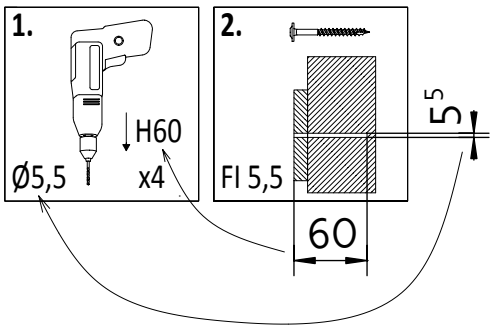

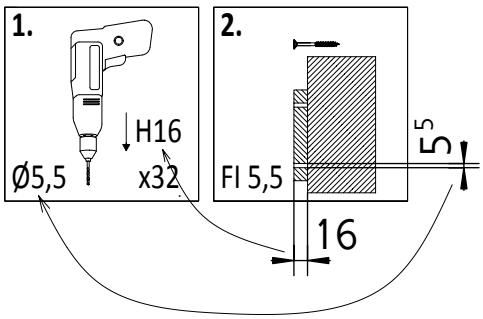

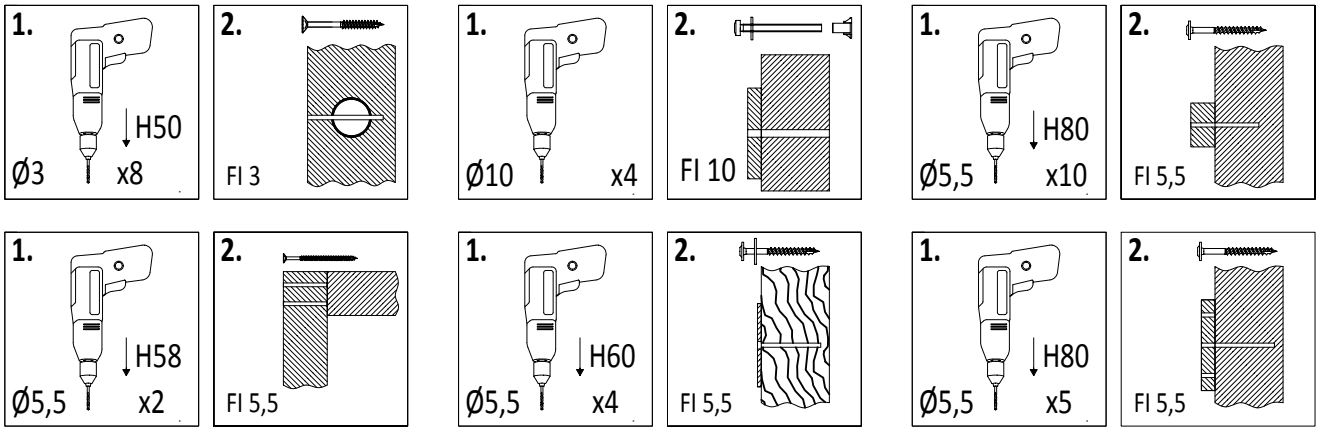

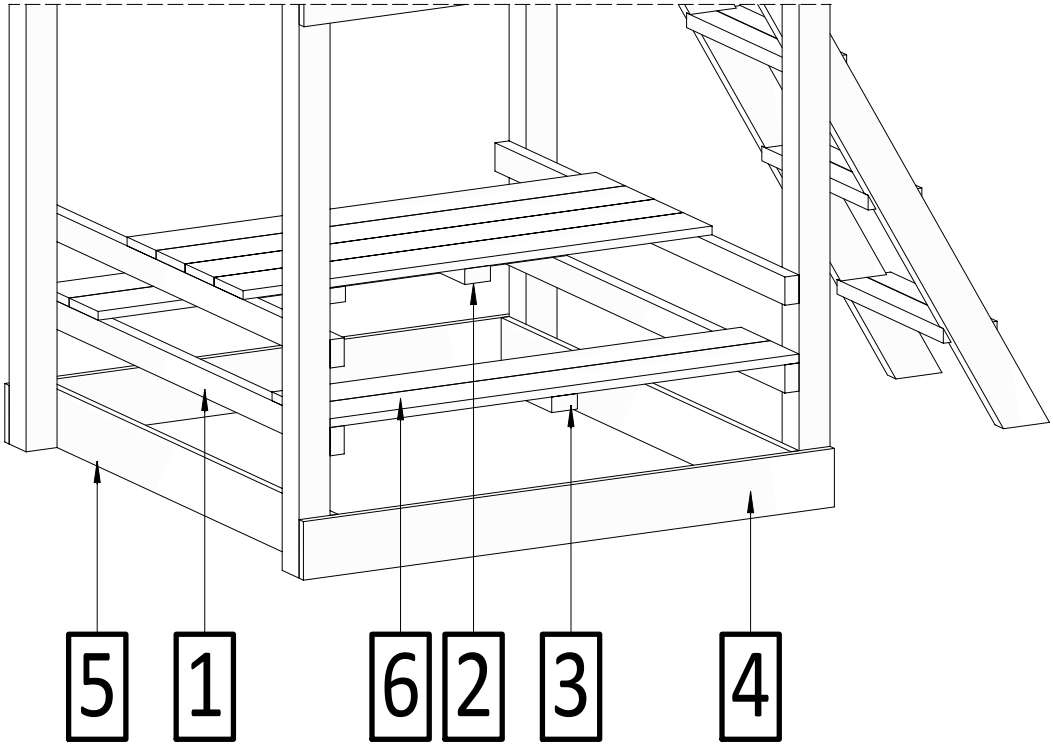

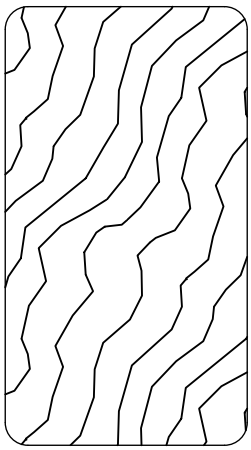

3,2 x 5,8 cm

		CAROL	JUNIOR	SUN/JOY	PARADISE	SHIP	ROCKET/ GIANT	KINGDOM	MY HOUSE/ MY SPACE
		cm	cm	cm	cm	cm	cm	cm	cm
1	4pcs	100cm	105cm	120cm	130cm	160cm	116cm	150cm	120cm
2	1pcs	48cm	48cm	48cm	48cm	60cm	48cm	72cm	48cm
3	2pcs	24cm	24cm	24cm	24cm	36cm	24cm	24cm	24cm

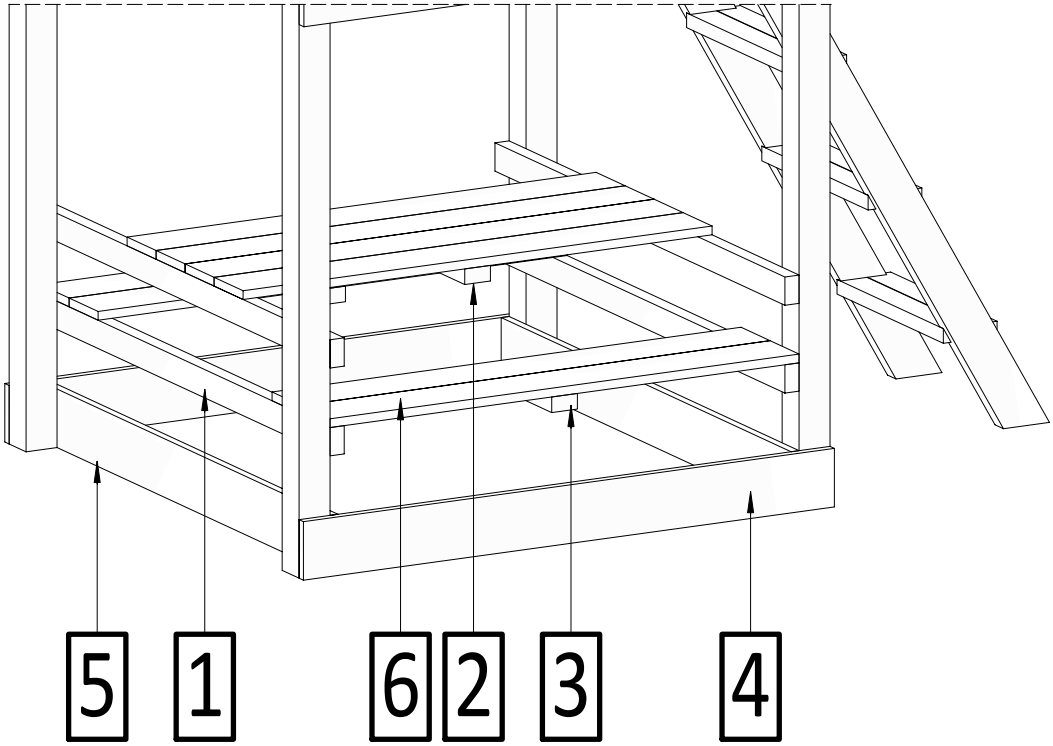

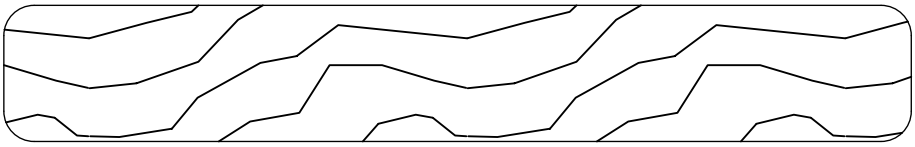

	CAROL	JUNIOR	SUN/JOY	PARADISE	SHIP	ROCKET/ GIANT	KINGDOM	MY HOUSE/ MY SPACE
	cm x pcs	cm x pcs	cm x pcs	cm x pcs	cm x pcs	cm x pcs	cm x pcs	cm x pcs
4	100cm x 2pcs	105cm x 2pcs	120cm x 2pcs	150cm x 2pcs	160cm x 2pcs	140cm x 2pcs	110cm x 2pcs	120cm x 2pcs
5	100cm x 2pcs	105cm x 2pcs	120cm x 2pcs	130cm x 2pcs	160cm x 2pcs	116cm x 2pcs	150cm x 2pcs	120cm x 2pcs
6	86cm x 8pcs	91cm x 8pcs	106cm x 8pcs	130cm x 8pcs	142cm x 11pcs	122cm x 8pcs	92cm x 10pcs	106cm x 8pcs
7				60cm x 2pcs				

01

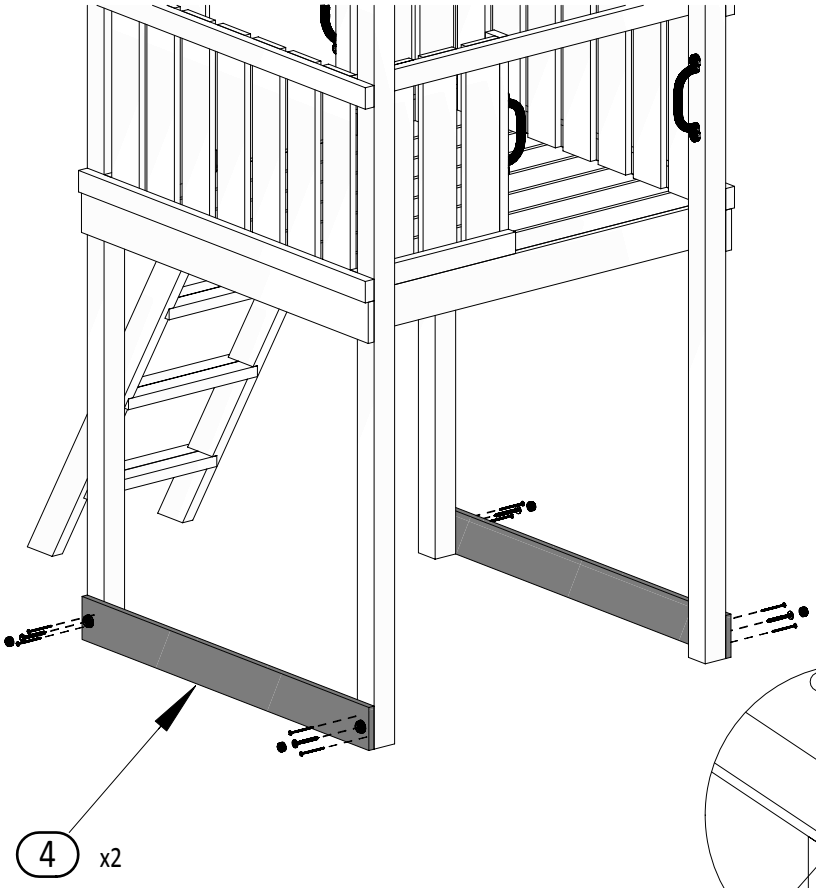

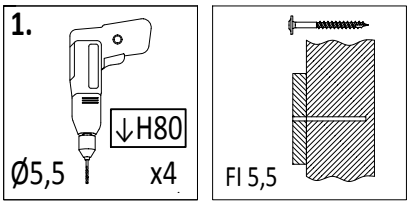

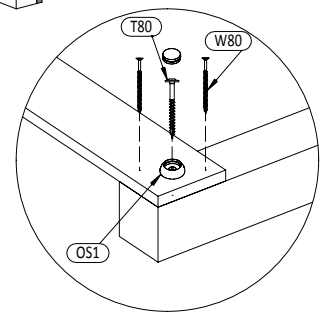

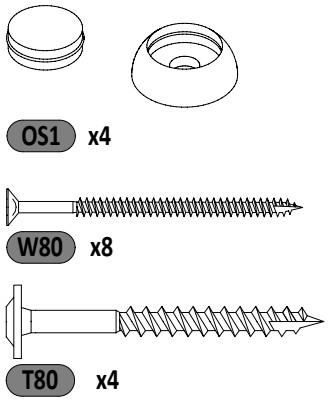

02

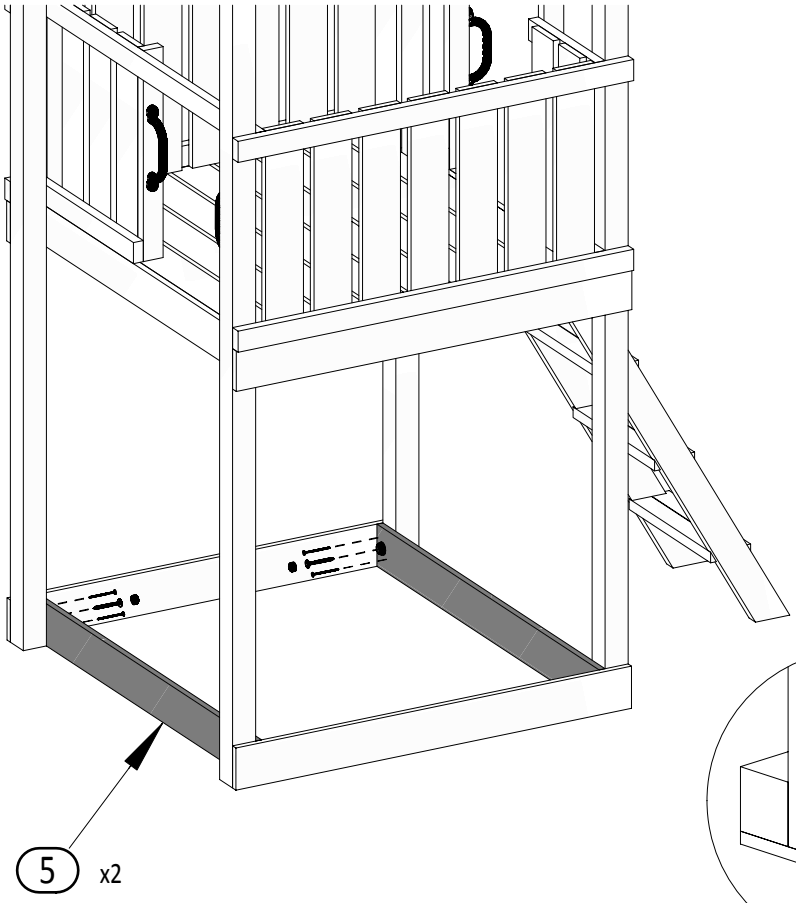

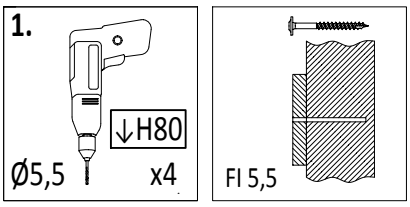

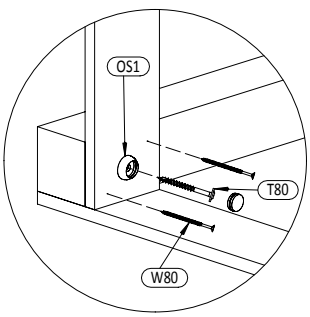

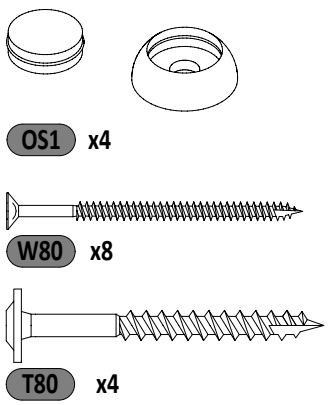

Zgodne z normą PN-EN 71 stosuj zalecenia producenta odnośnie odległości oraz metody mocowania poszczególnych elementów

In compliance with the standard PN-EN 71, apply guidelines of the producer in relation to distances and methods of fastening individual elements

03

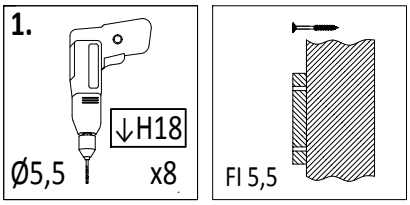

!!! PARADISE

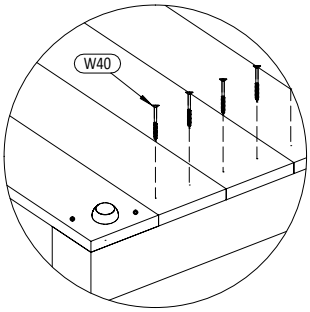

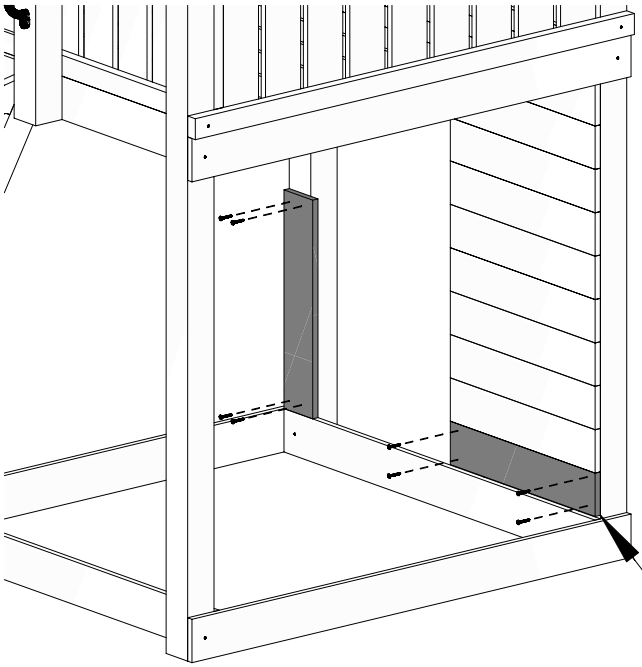

7 x2

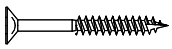

W40 x8

04

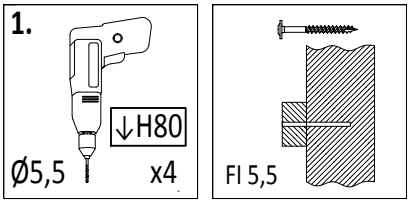

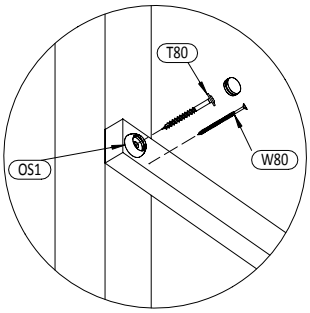

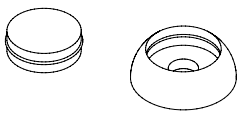

OS1 x4

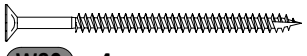

W80 x4

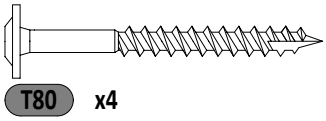

T80 x4

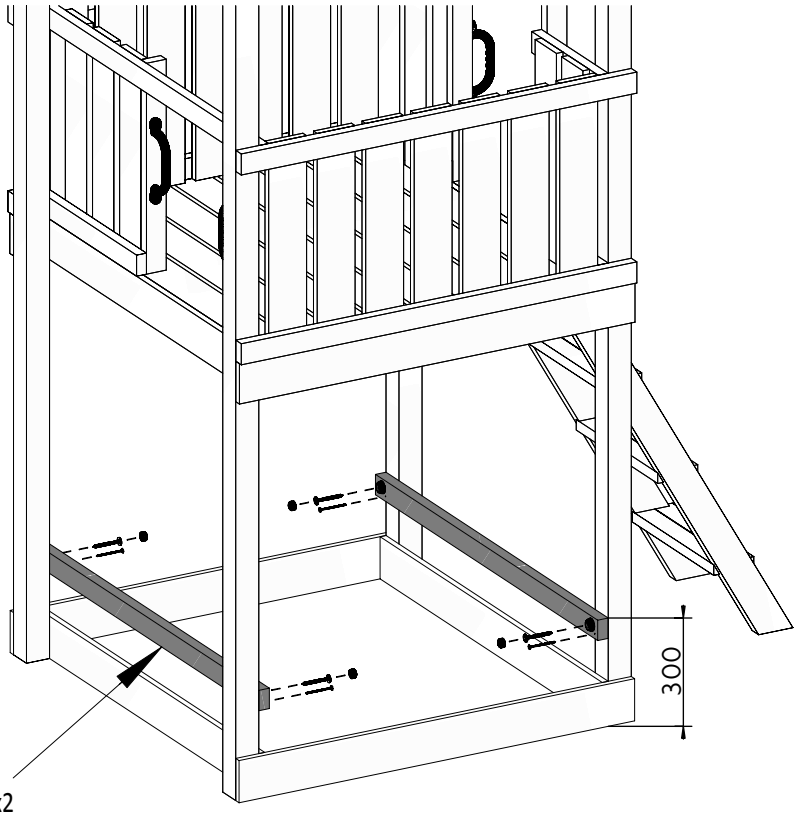

1 x2

Zgodne z normą PN-EN 71 stosuj zalecenia producenta odnośnie odległości oraz metody mocowania poszczególnych elementów

In compliance with the standard PN-EN 71, apply guidelines of the producer in relation to distances and methods of fastening individual elements

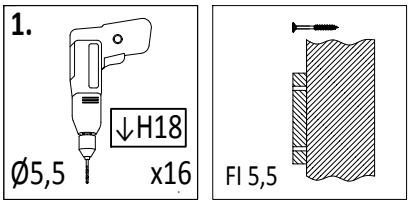
1.
↓H18
Ø5,5
x16
Fl 5,5

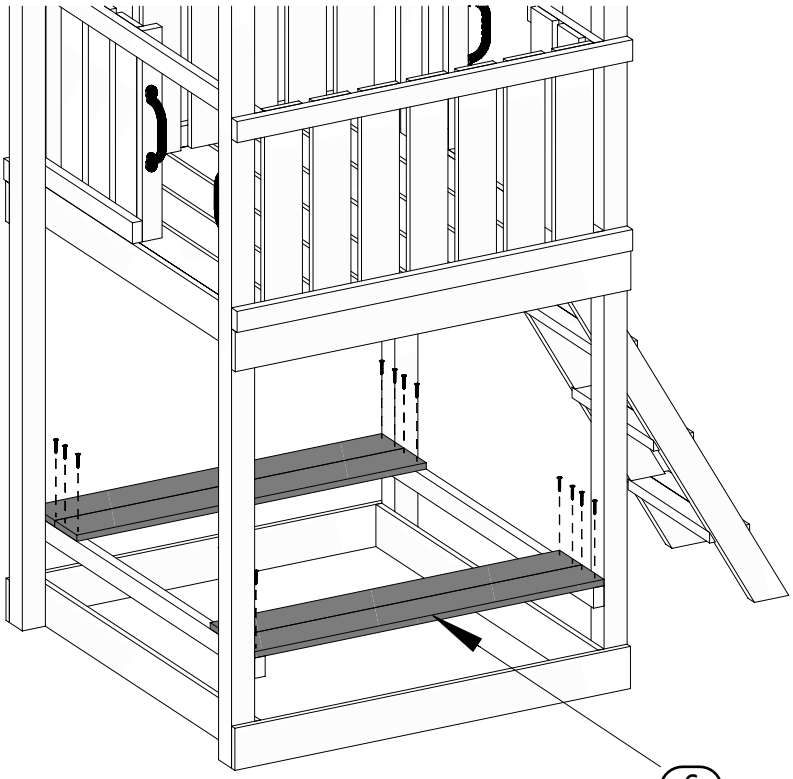
6
x4

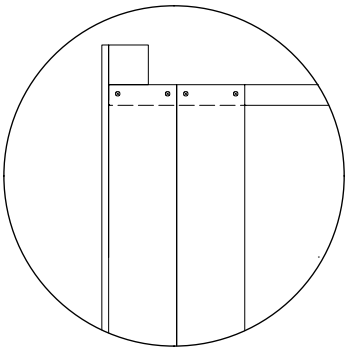

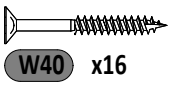
W40
x16

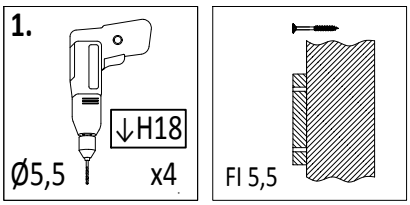
1.
↓H18
Ø5,5
x4
Fl 5,5

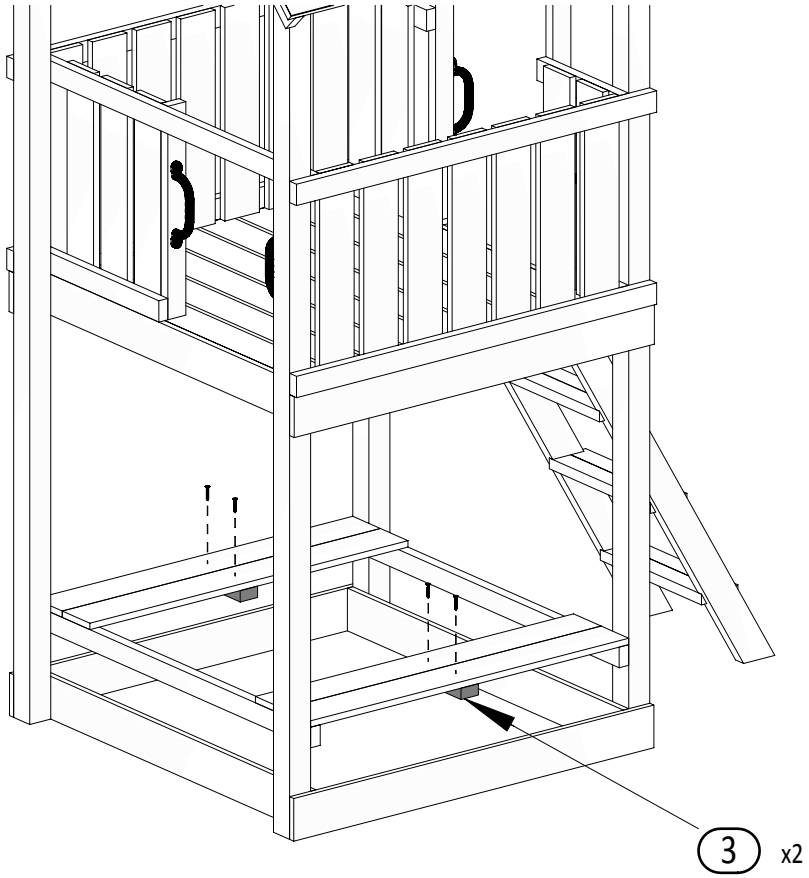
3
x2

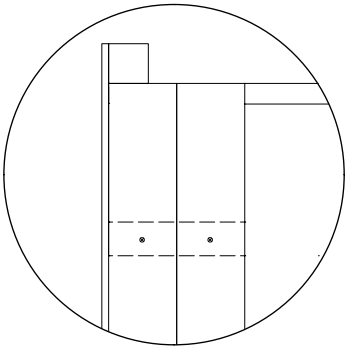

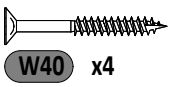
W40
x4

07

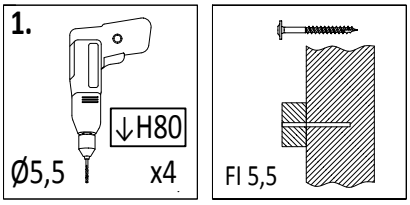

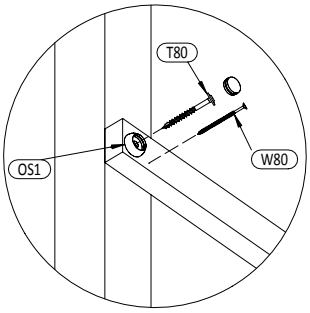

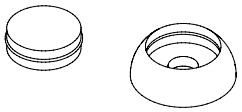

OS1 x4

W80 x4

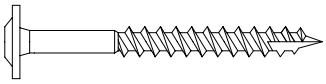

T80 x4

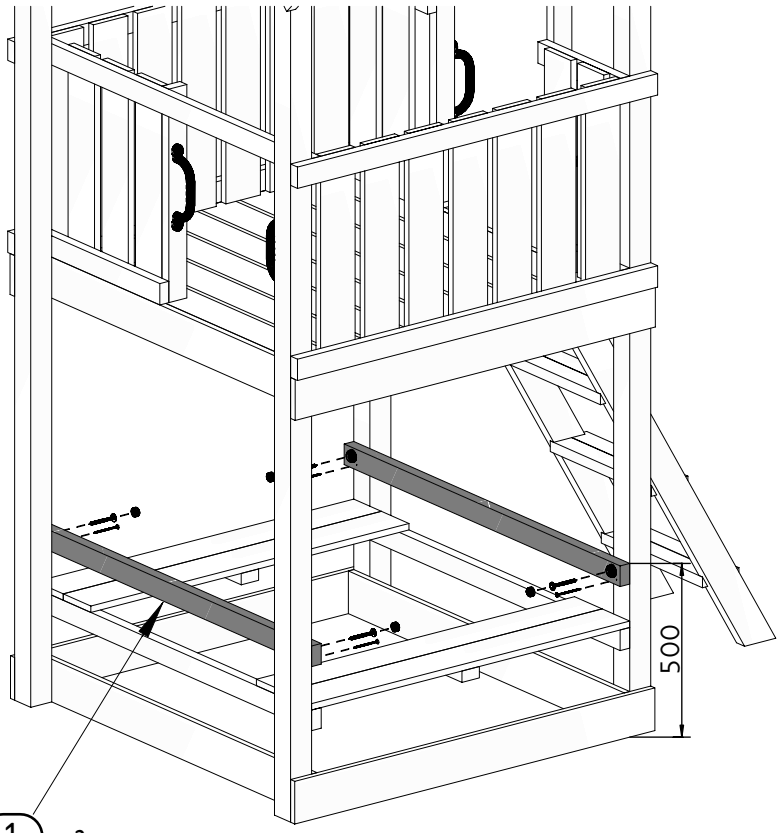

1 x2

08

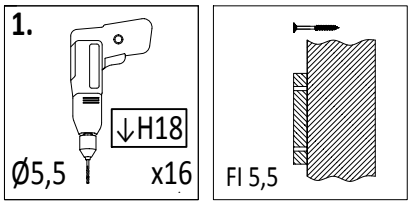

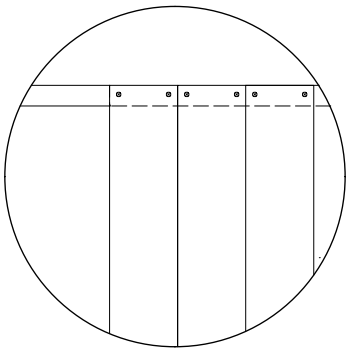

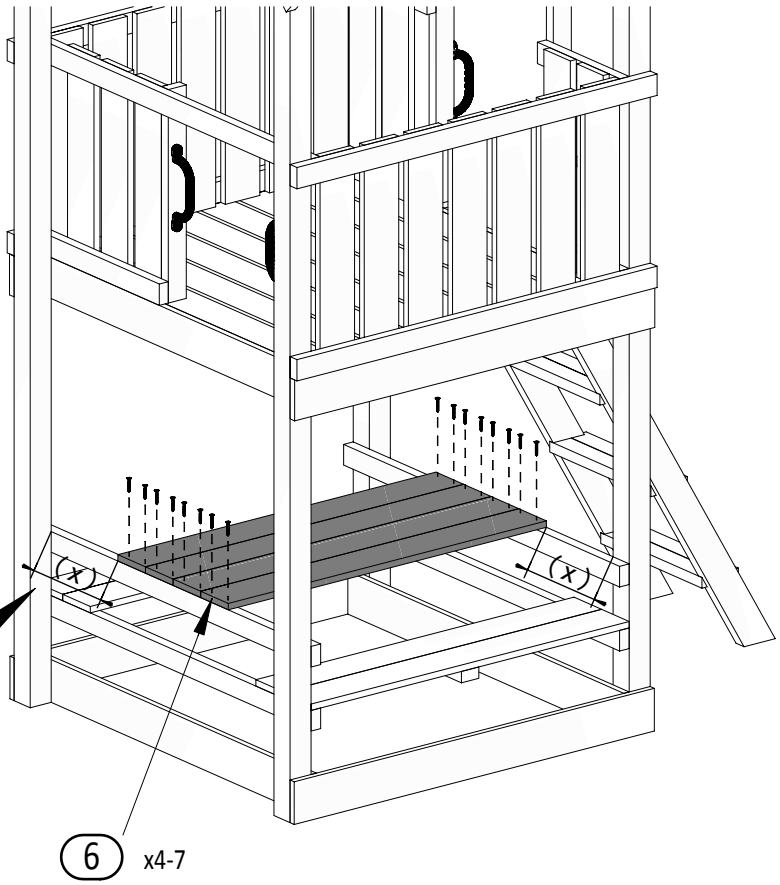

X = X

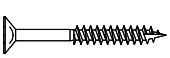

W40 x16

6 x4-7

Zgodne z normą PN-EN 71 stosuj zalecenia producenta odnośnie odległości oraz metody mocowania poszczególnych elementów

In compliance with the standard PN-EN 71, apply guidelines of the producer in relation to distances and methods of fastening individual elements

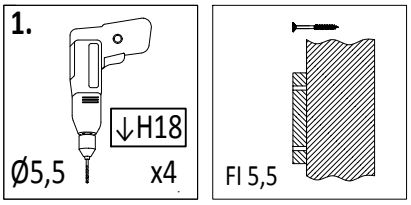
1.
↓H18
Ø5,5
x4
Fl 5,5

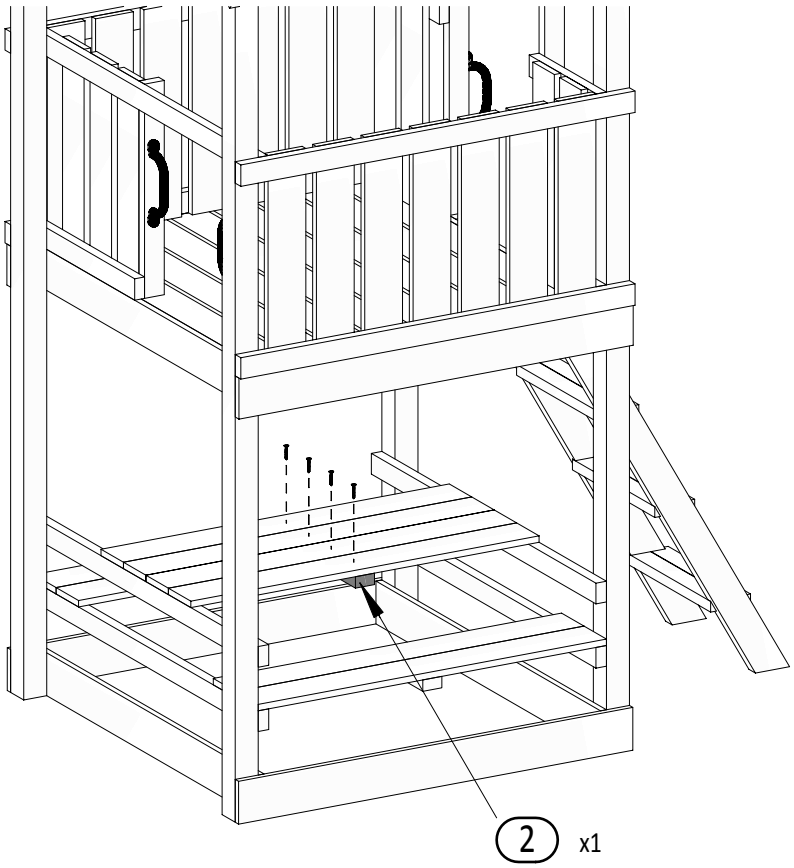
2
x1

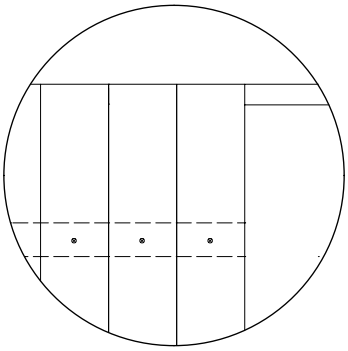

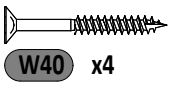
W40
x4