PLAYGROUND
JOY

(381 x 136 x h303cm)

00555_16112015

INSTALLATION INSTRUCTIONS

PLAC ZABAW
JOY

(381 x 136 x h303cm)

00555_16112015

INSTRUKCJA MONTAŻU

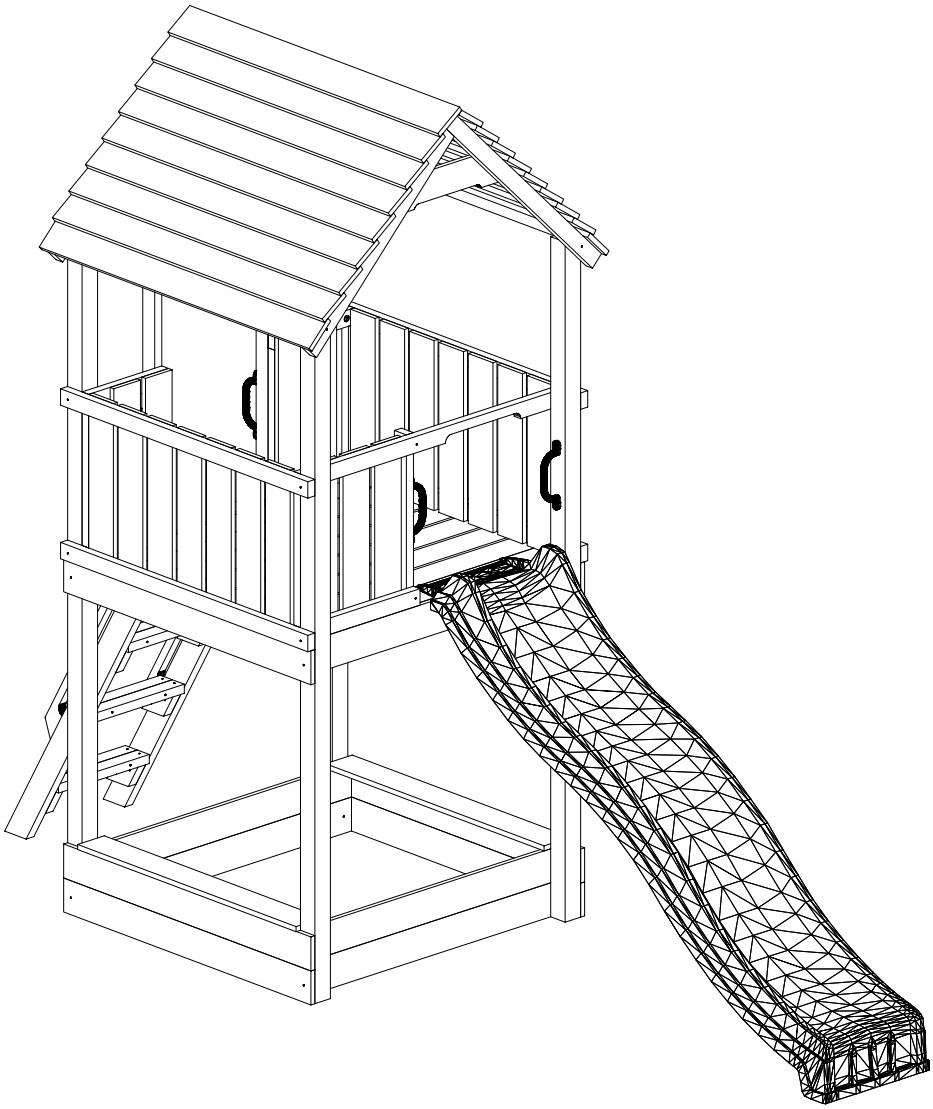

WARNINGS!

Only for home use.

Dedicated for external use only.

Not suitable for children under 3 years old.

Risk of falling down and/or hitting.

Maximum user weight is up to 50 kg.

Maximum number of users staying on the playground at the same time: 5.

OSTRZEŻENIA!

Tylko do użytku domowego.

Przeznaczony do użytku na zewnątrz.

Nie przeznaczony dla dzieci poniżej 3 roku życia.

Niebezpieczeństwo upadku i/lub uderzenia.

Maksymalna waga użytkownika to 50 kg.

Maksymalna liczba użytkowników przebywających na placu zabaw w tym samym czasie: 5.

W80 x127

W40 x219

W20 x14

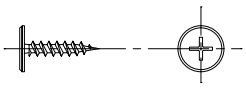

T80 x45

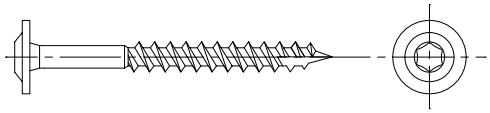

T60 x34

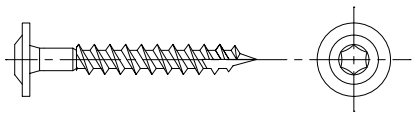

S50 x4

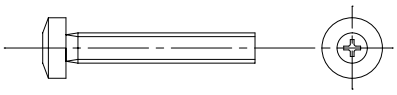

L11 x4

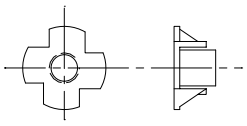

P17 x12

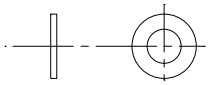

OS1 x37

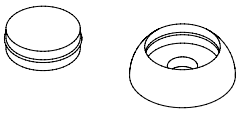

Ø5,5
01372
x1

Ø10
00188
x1

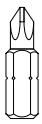

PH3
00068
x1

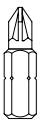

PZ2
00241
x1

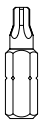

TX25
00190
x1

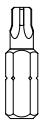

TX30
00316
x1

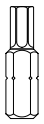

TX40
00242
x1

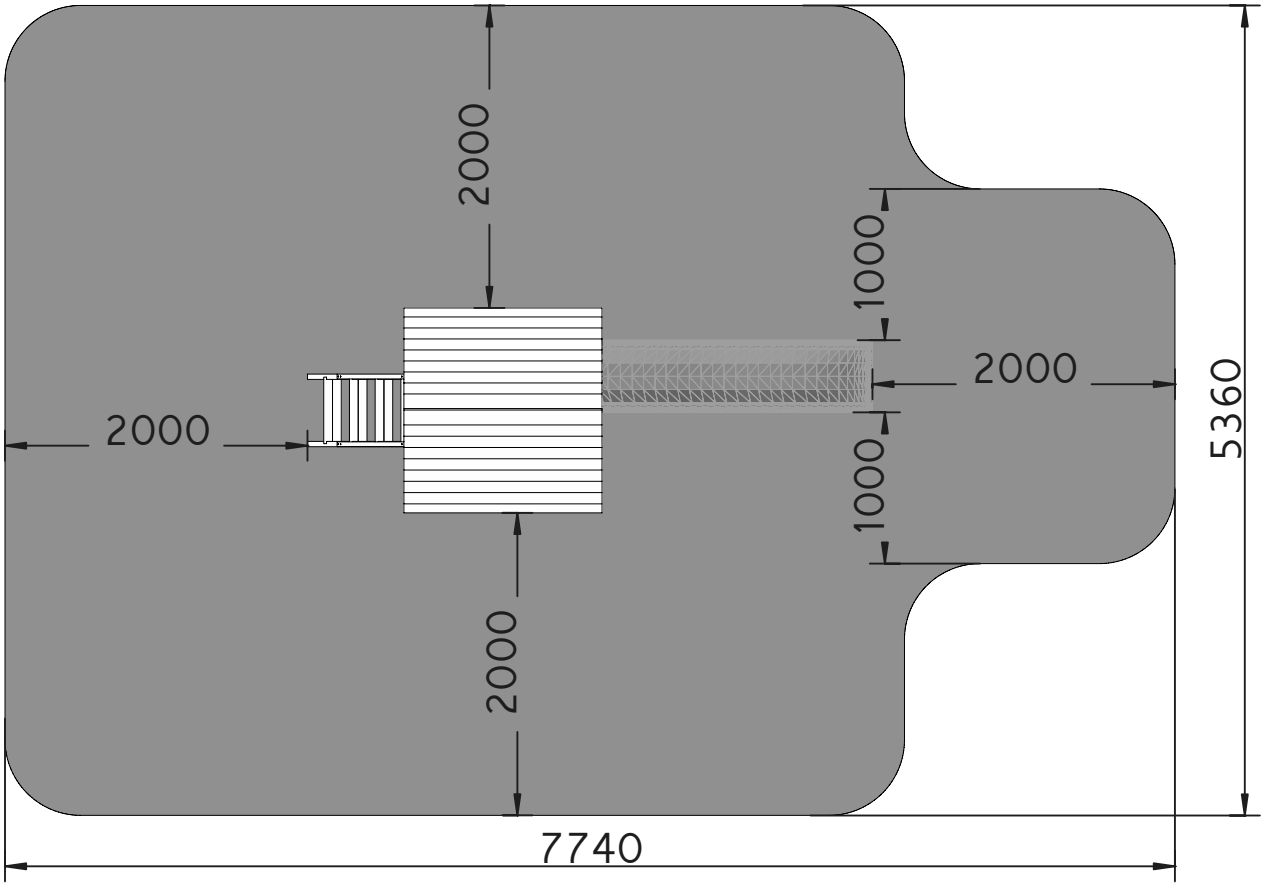
2000
1000
2000
5360
2000
1000
2000
7740

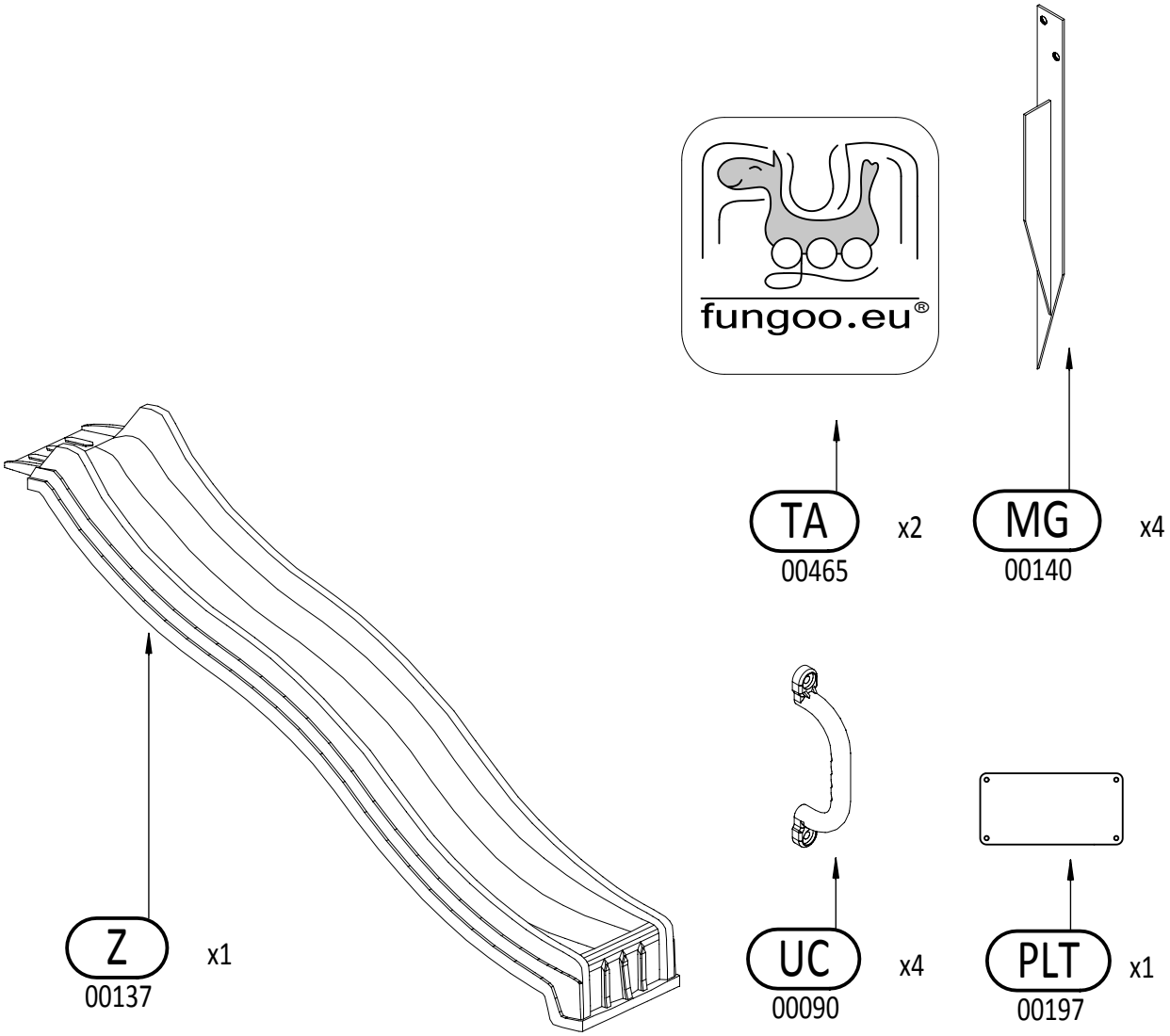
fungoo.eu®
TA
00465
x2
MG
00140
x4
Z
00137
x1
UC
00090
x4
PLT
00197
x1

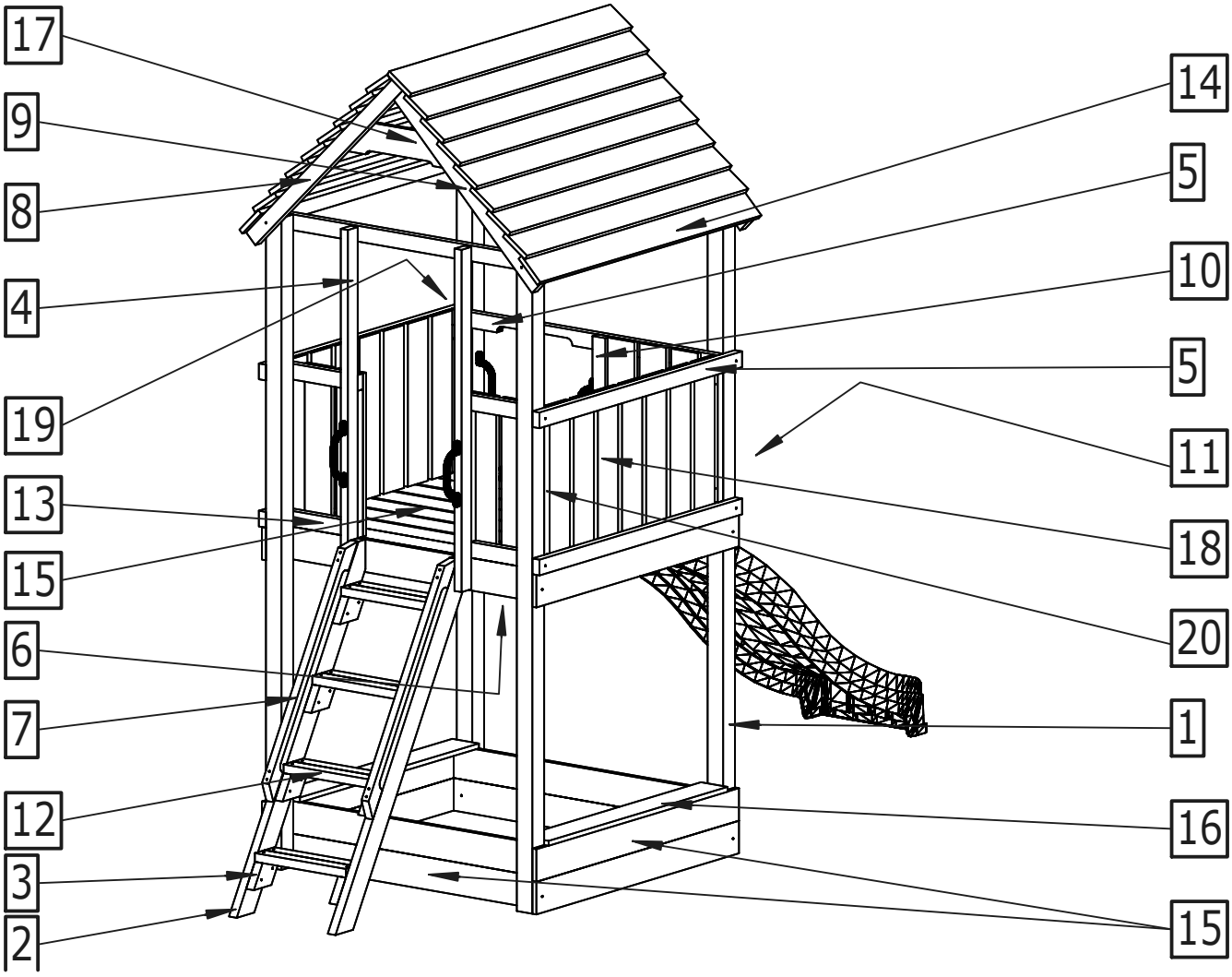
17
9
8
4
19
13
15
6
7
12
3
2
14
5
10
5
11
18
20
1
16
15

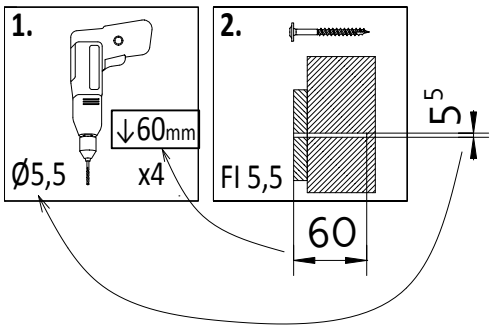
1.
↓60mm
Ø5,5
x4
2.
Fl 5,5
5
60

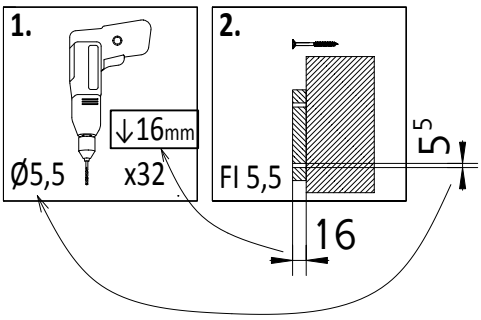
1.
↓16mm
Ø5,5
x32
2.
Fl 5,5
5
16

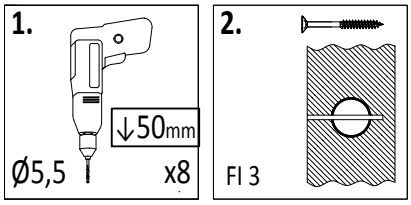
1.
↓50mm
Ø5,5
x8
2.
Fl 3

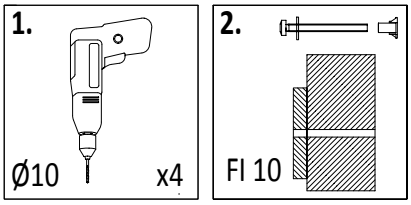
1.
Ø10
x4
2.
Fl 10

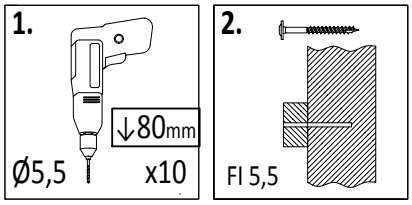
1.
↓80mm
Ø5,5
x10
2.
Fl 5,5

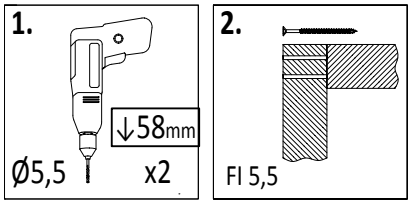
1.
↓58mm
Ø5,5
x2
2.
Fl 5,5

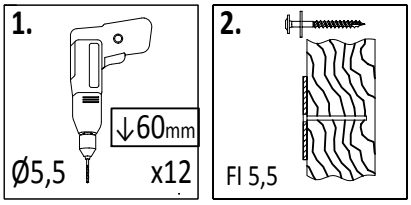
1.
↓60mm
Ø5,5
x12
2.
Fl 5,5

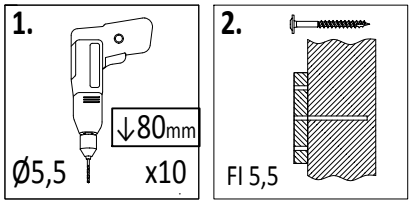
1.
↓80mm
Ø5,5
x10
2.
Fl 5,5

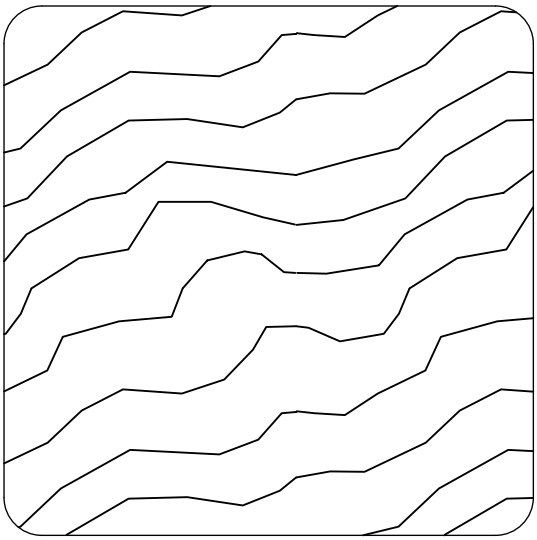

7,0 x 7,0 cm

Lp.	Wymiary [mm]	szt.
1	70x70x2400mm	4

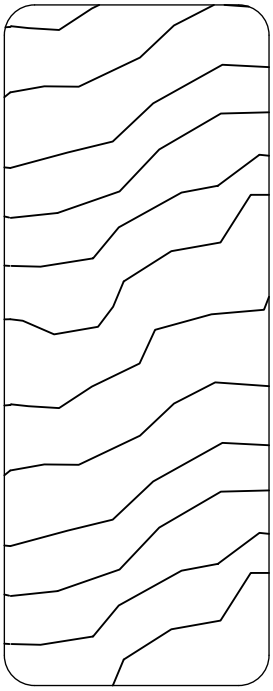

3,5 x 9,0 cm

Lp.	Wymiary [mm]	szt.
2a	35x90x1465mm	2
3a	35x90x156mm	8

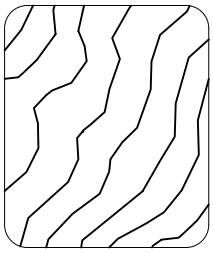

2,7 x 3,2 cm

Lp.	Wymiary [mm]	szt.
19a	27x32x542mm	1
20a	27x32x484mm	5

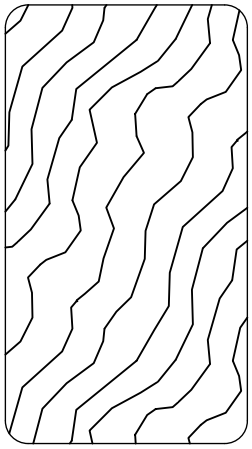

3,2 x 5,8 cm

Lp.	Wymiary [mm]	szt.
4	32x58x1260mm	2
5a	32x58x1200mm	4
5b	32x58x1200mm	1
5c	32x58x1200mm	1
6	32x58x1024mm	3
7a	32x58x1000mm	2
8a	32x58x940mm	2
9a	32x58x880mm	2
10	32x58x600mm	1
11a	32x58x540mm	1
12a	32x58x410mm	4
12b	32x58x410mm	4
13a	32x58x360mm	4

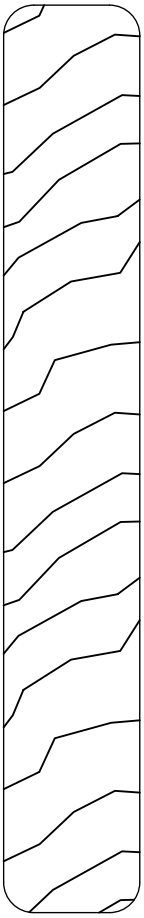

1,8 x 12,0 cm

Lp.	Wymiary [mm]	szt.
14	18x120x1310mm	18
15	18x120x1200mm	12
15a	18x120x1200mm	8
16	18x120x1060mm	2
17a	18x120x620mm	2
18	18x120x600mm	21

1

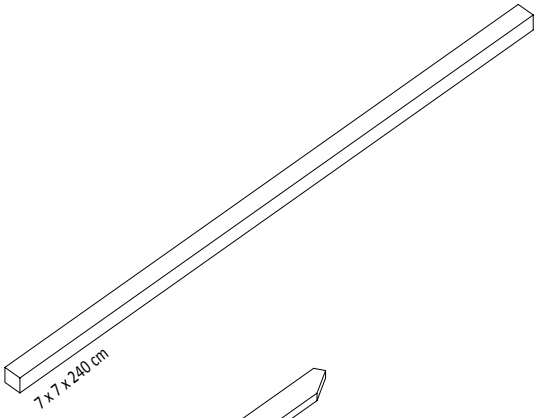

2a

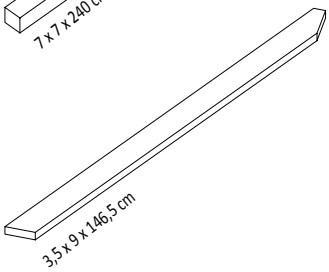

3a

4

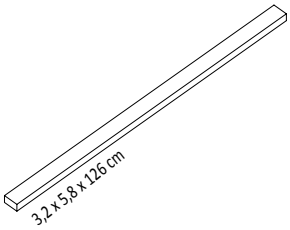

5a

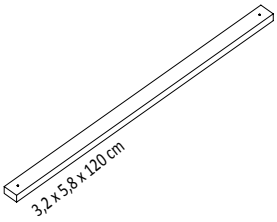

5b

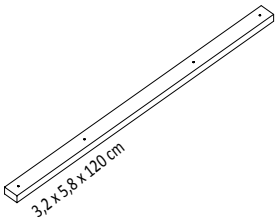

5c

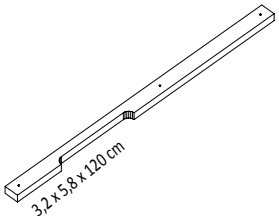

6

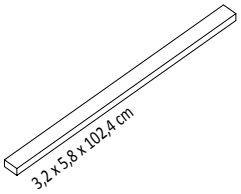

7a

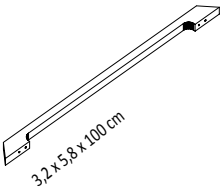

8a

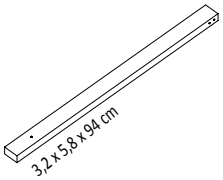

9a

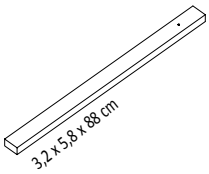

10

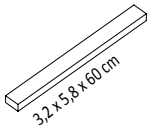

11a

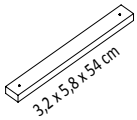

12a

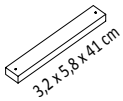

12b

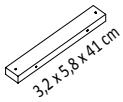

13a

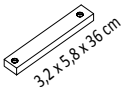

14

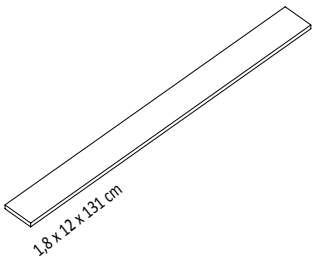

15

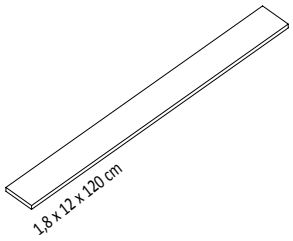

15a

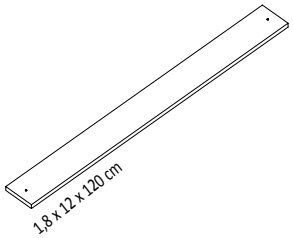

16

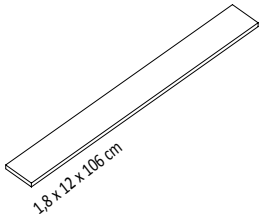

17a

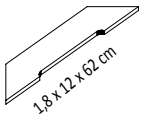

18

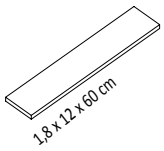

19a

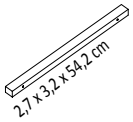

20a

01

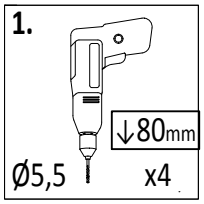

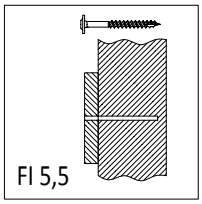

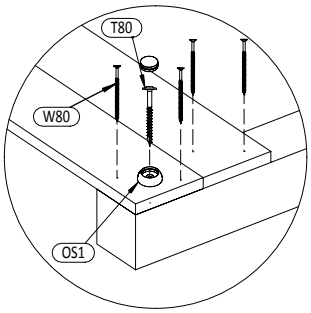

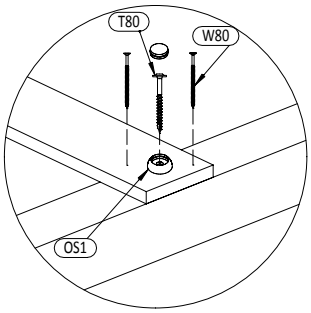

!!! x2

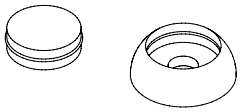

OS1 x4*2 = 8

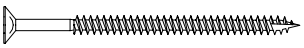

W80 x12*2= 24

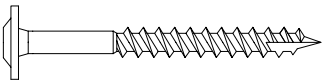

T80 x4*2= 8

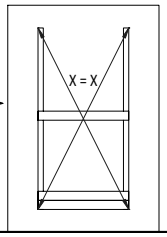

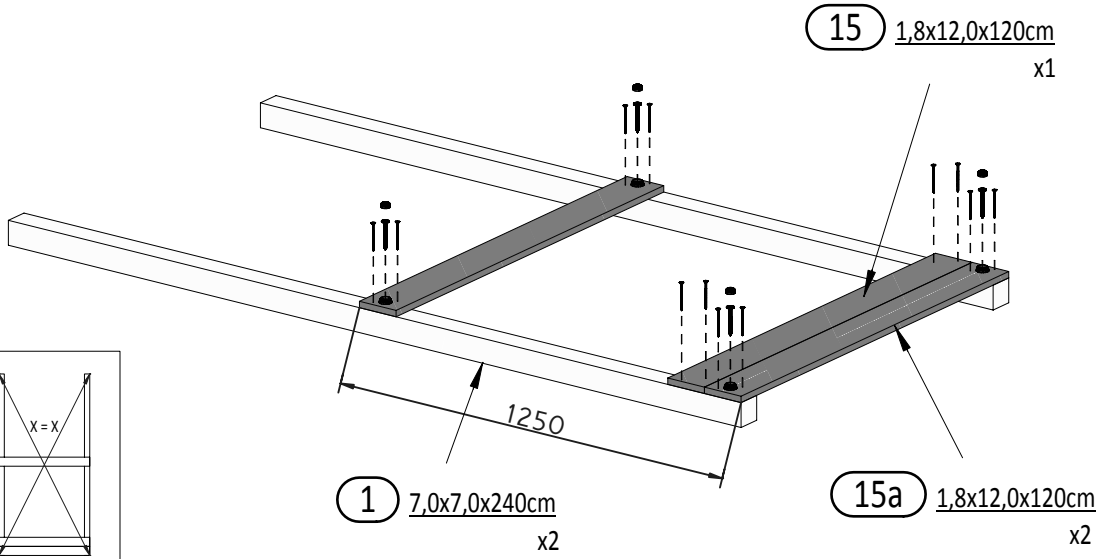

02

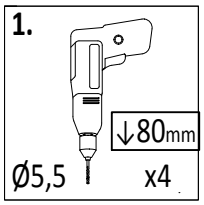

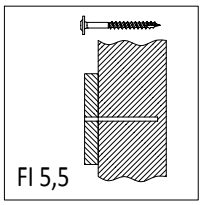

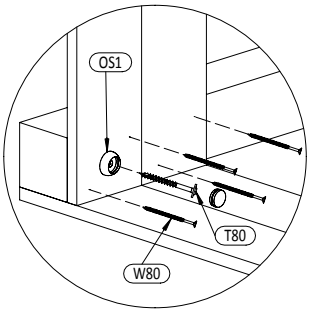

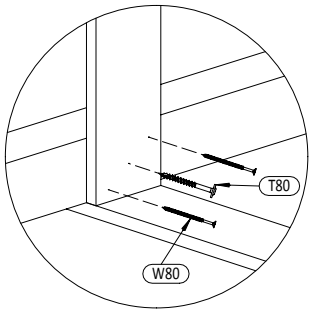

15a 1,8x12,0x120cm
x4

15 1,8x12,0x120cm
x2

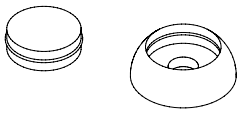

OS1 x2

W80 x12

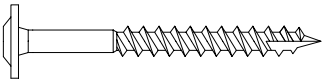

T80 x4

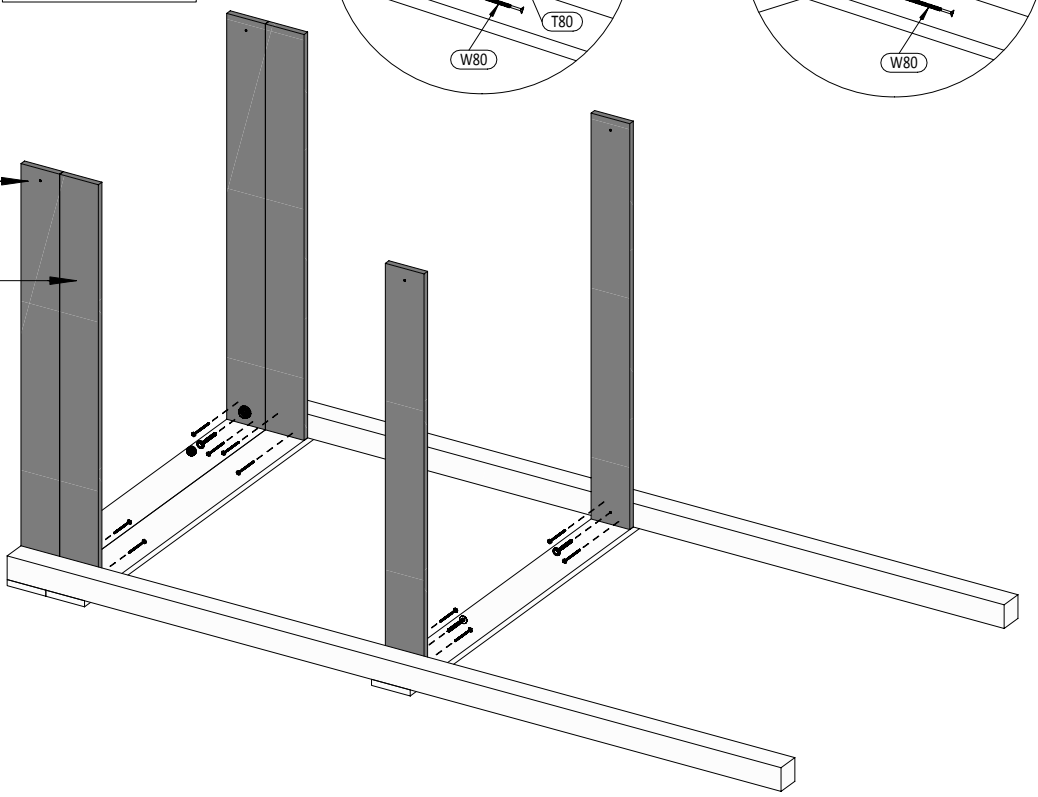

Zgodne z normą PN-EN 71 stosuj zalecenia producenta odnośnie odległości oraz metody mocowania poszczególnych elementów

In compliance with the standard PN-EN 71, apply guidelines of the producer in relation to distances and methods of fastening individual elements

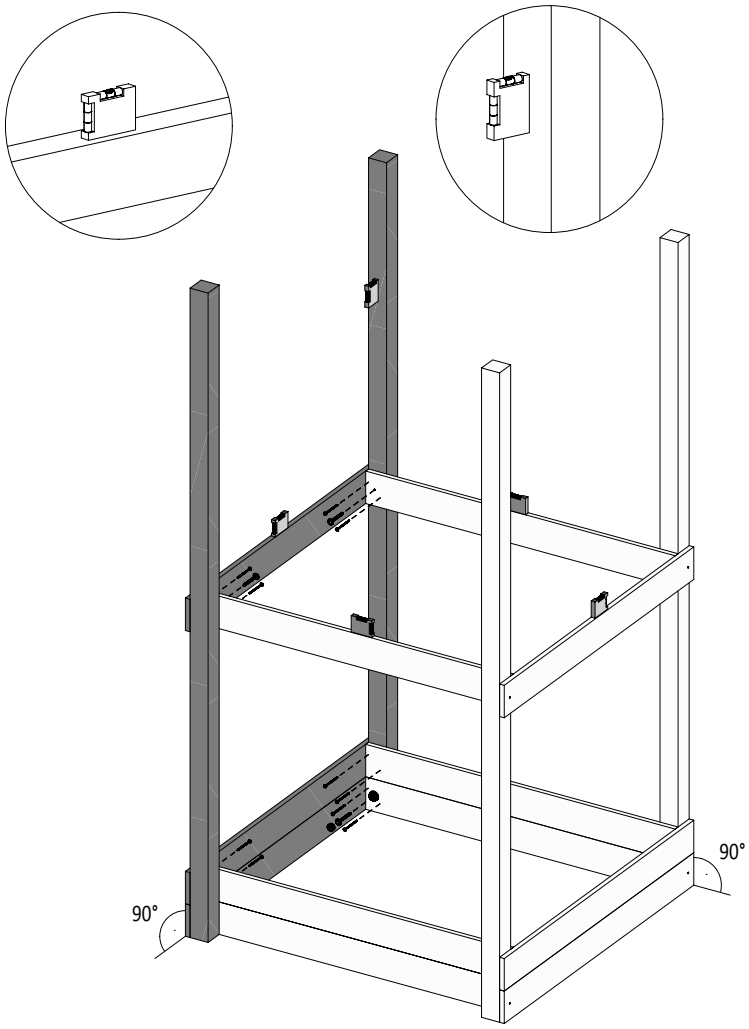

03

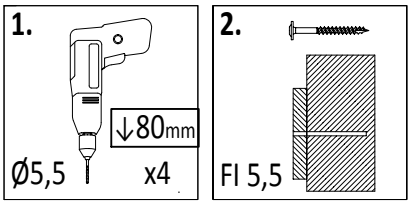

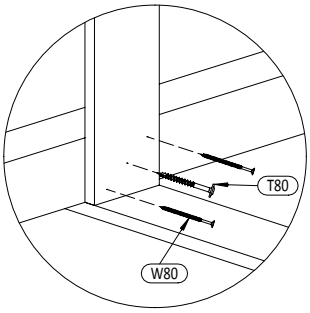

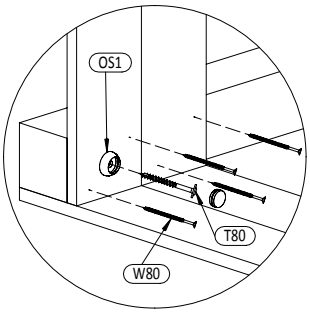

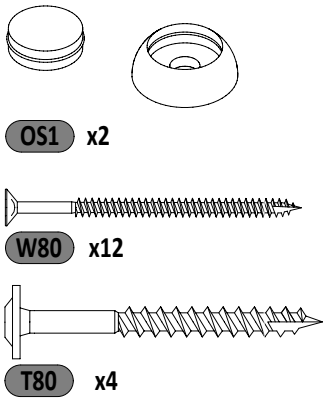

04

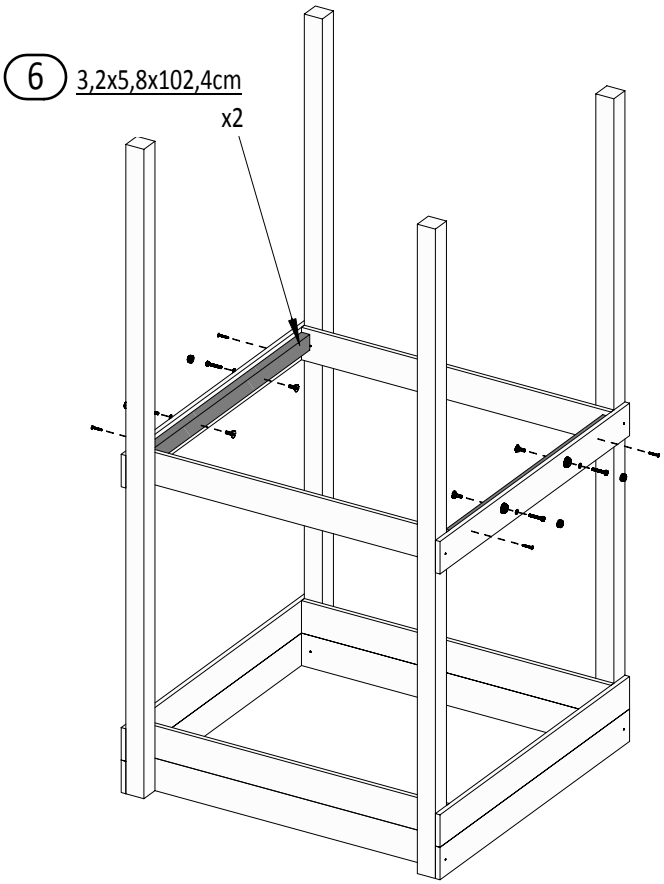

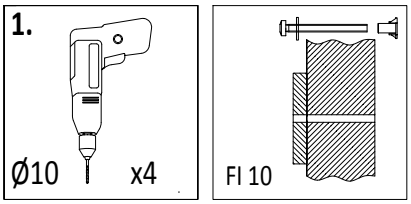

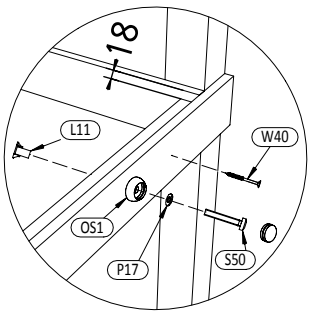

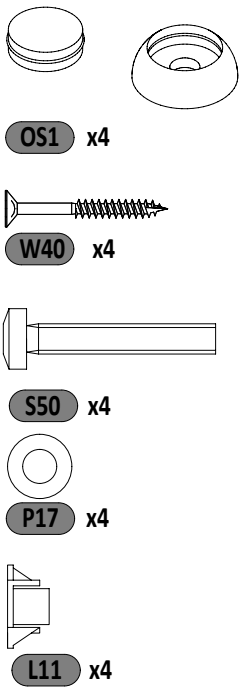

Zgodne z normą PN-EN 71 stosuj zalecenia producenta odnośnie odległości oraz metody mocowania poszczególnych elementów

In compliance with the standard PN-EN 71, apply guidelines of the producer in relation to distances and methods of fastening individual elements

05

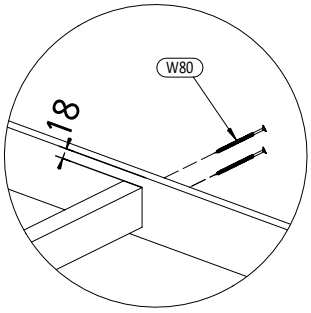

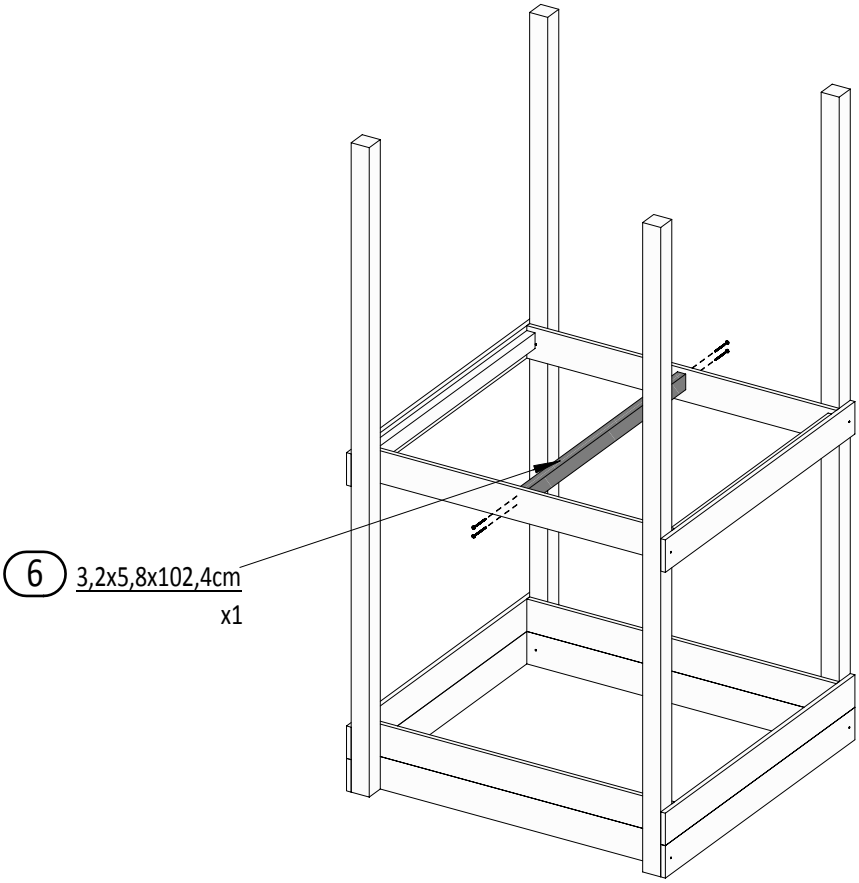

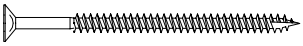

W80 x4

06

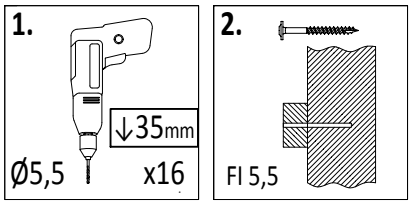

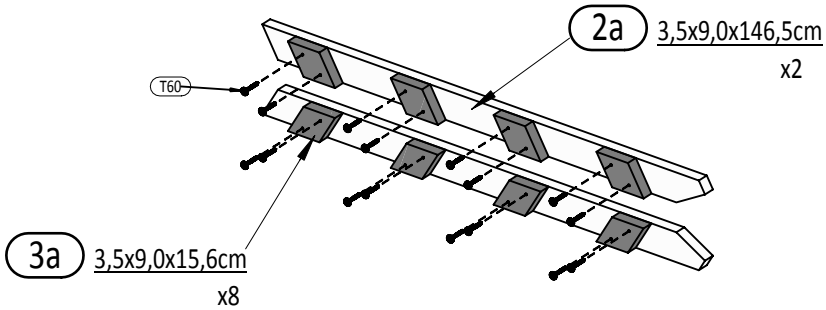

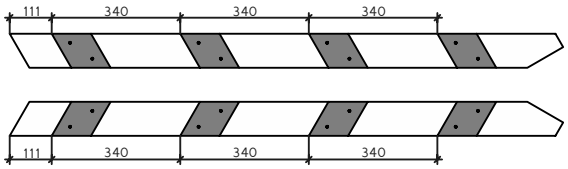

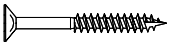

W40 x8

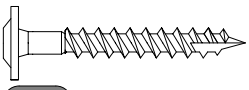

T60 x16

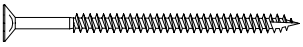

W80 x16

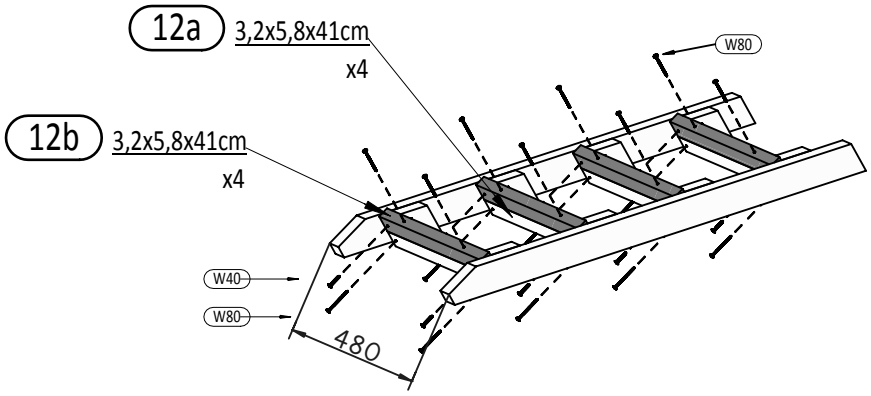

Zgodne z normą PN-EN 71 stosuj zalecenia producenta odnośnie odległości oraz metody mocowania poszczególnych elementów

In compliance with the standard PN-EN 71, apply guidelines of the producer in relation to distances and methods of fastening individual elements

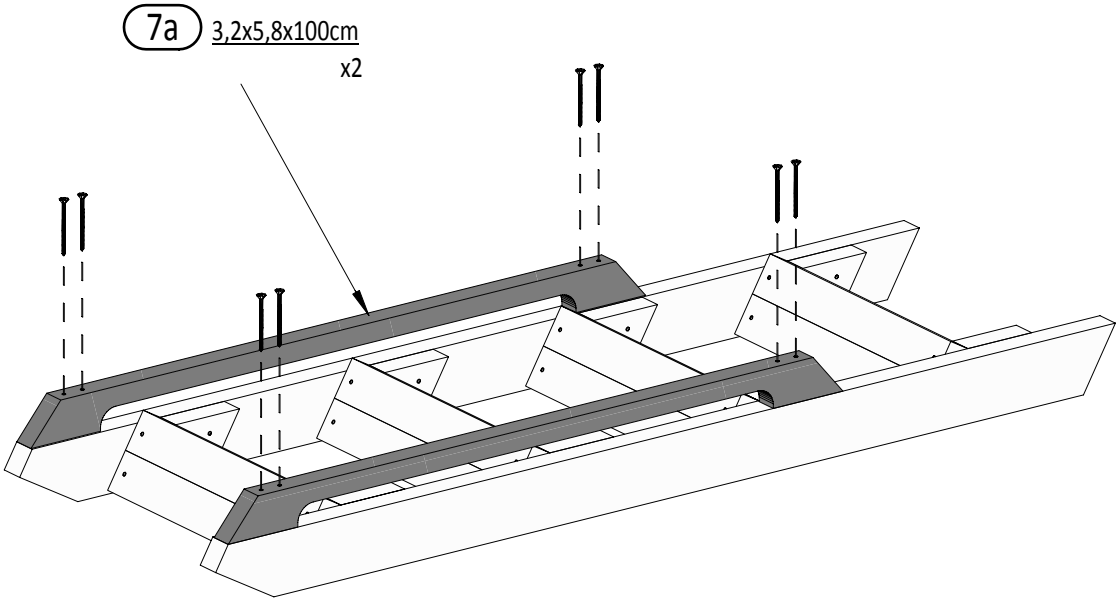

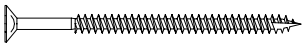

W80 x8

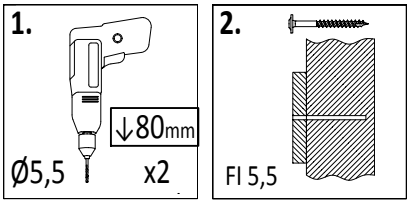

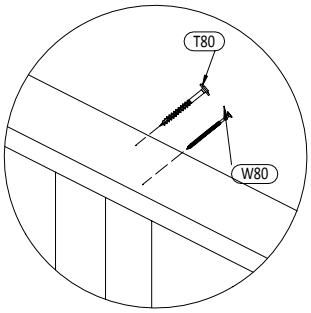

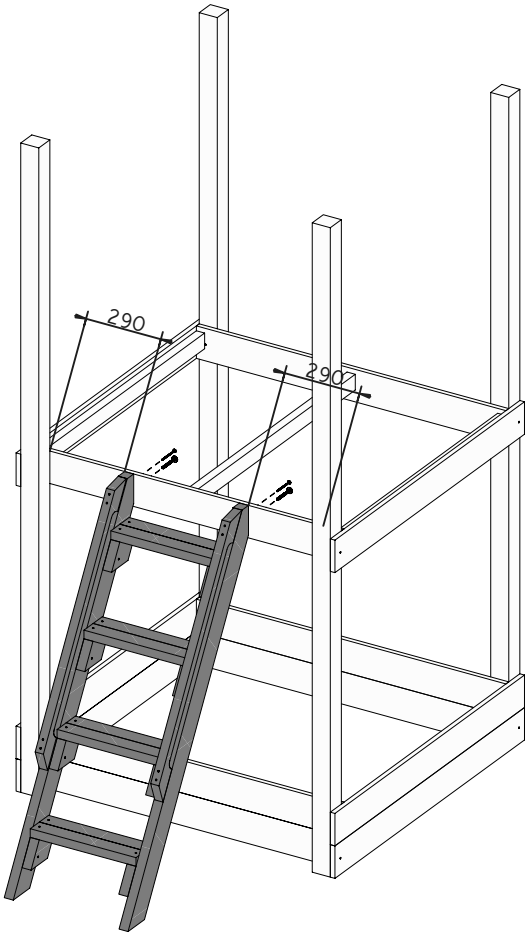

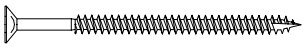

W80 x2

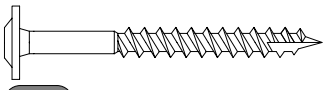

T80 x2

09

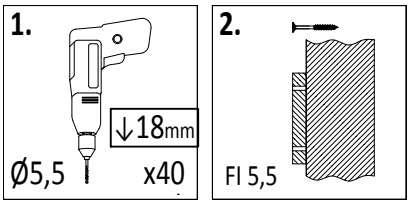

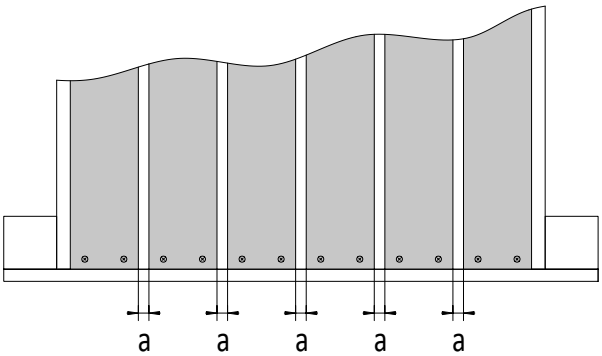

!!!min 13mm< **a** <!!!max 16mm

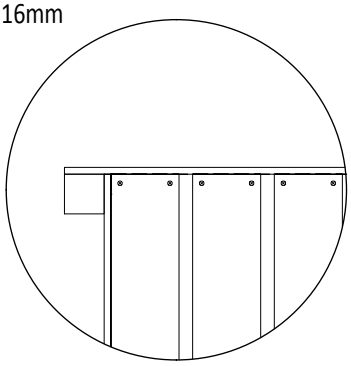

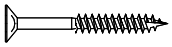

W40 **x40**

15 1,8x12,0x120cm x8

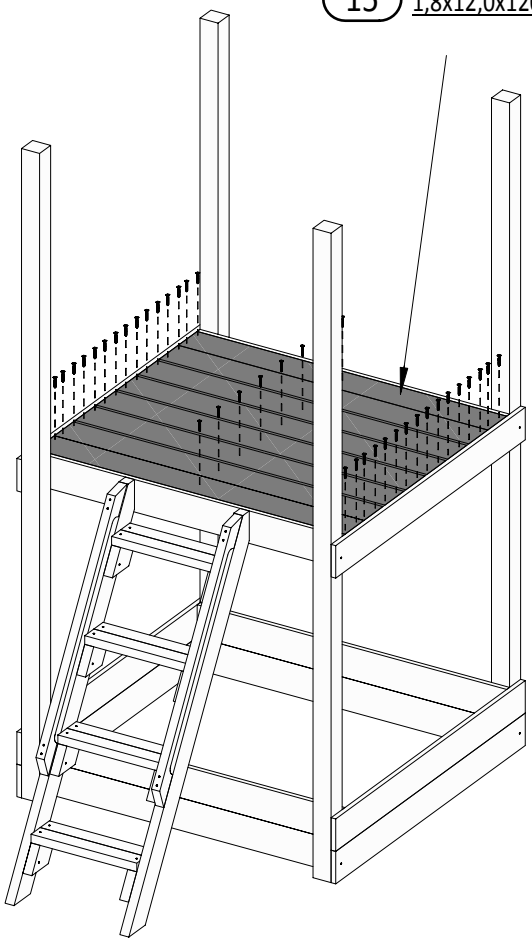

10

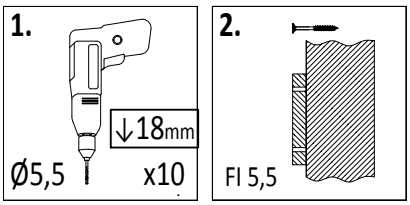

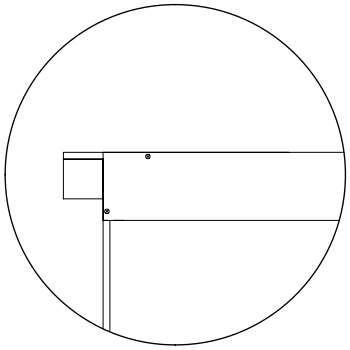

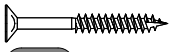

W40 **x10**

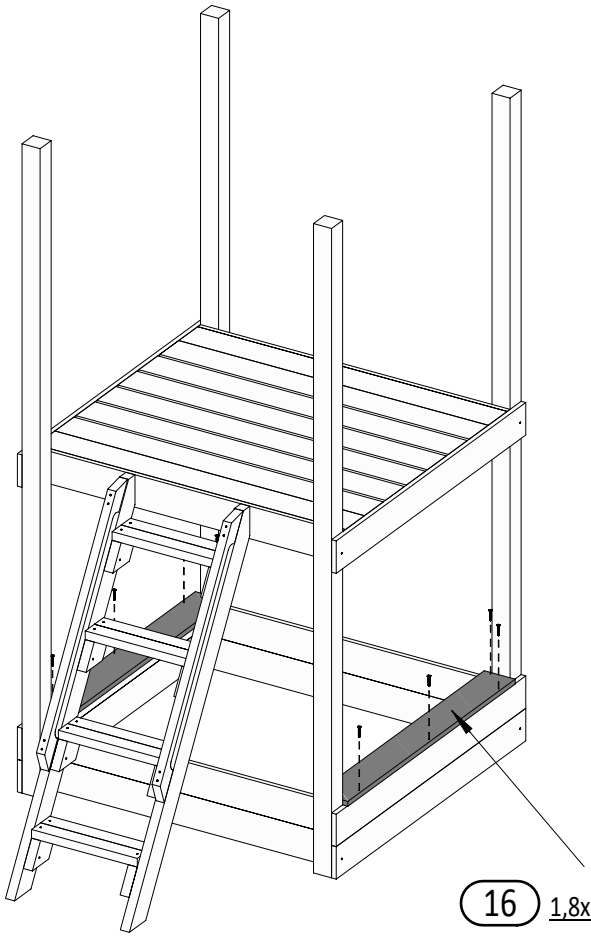

16 1,8x12,0x106cm x2

Zgodne z normą PN-EN 71 stosuj zalecenia producenta odnośnie odległości oraz metody mocowania poszczególnych elementów

In compliance with the standard PN-EN 71, apply guidelines of the producer in relation to distances and methods of fastening individual elements

11

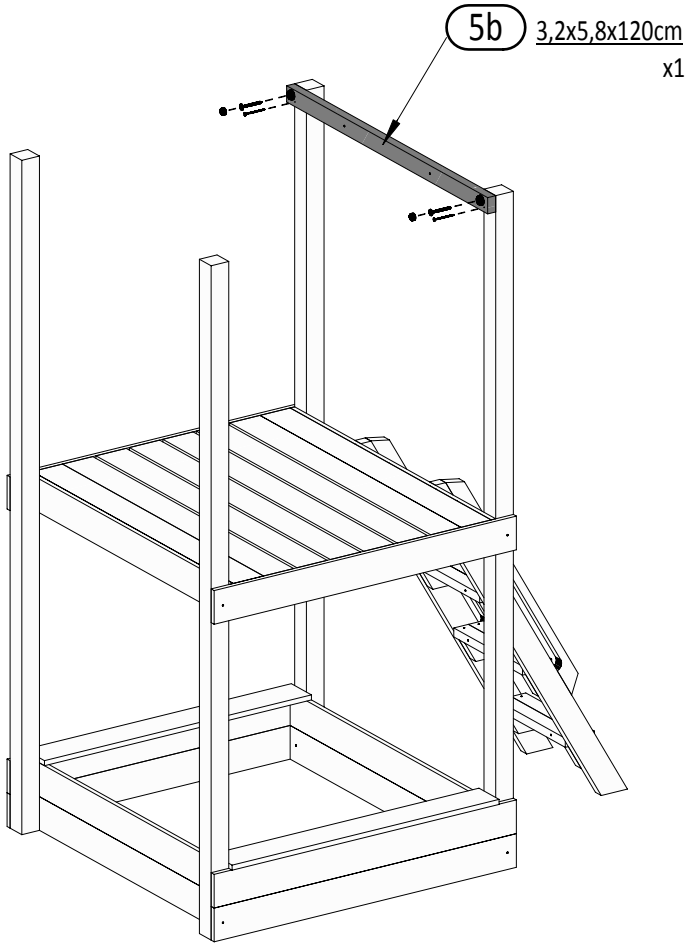

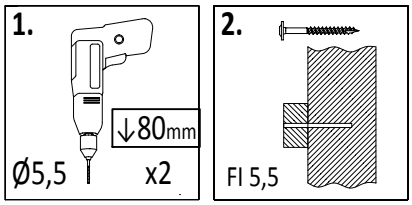

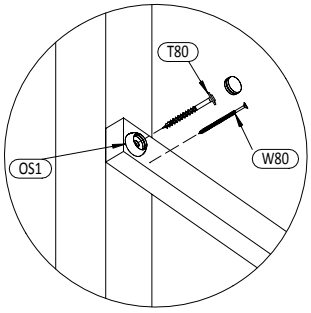

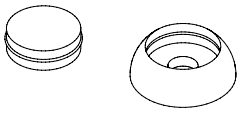

OS1 x2

W80 x2

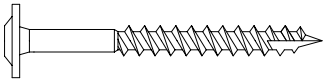

T80 x2

12

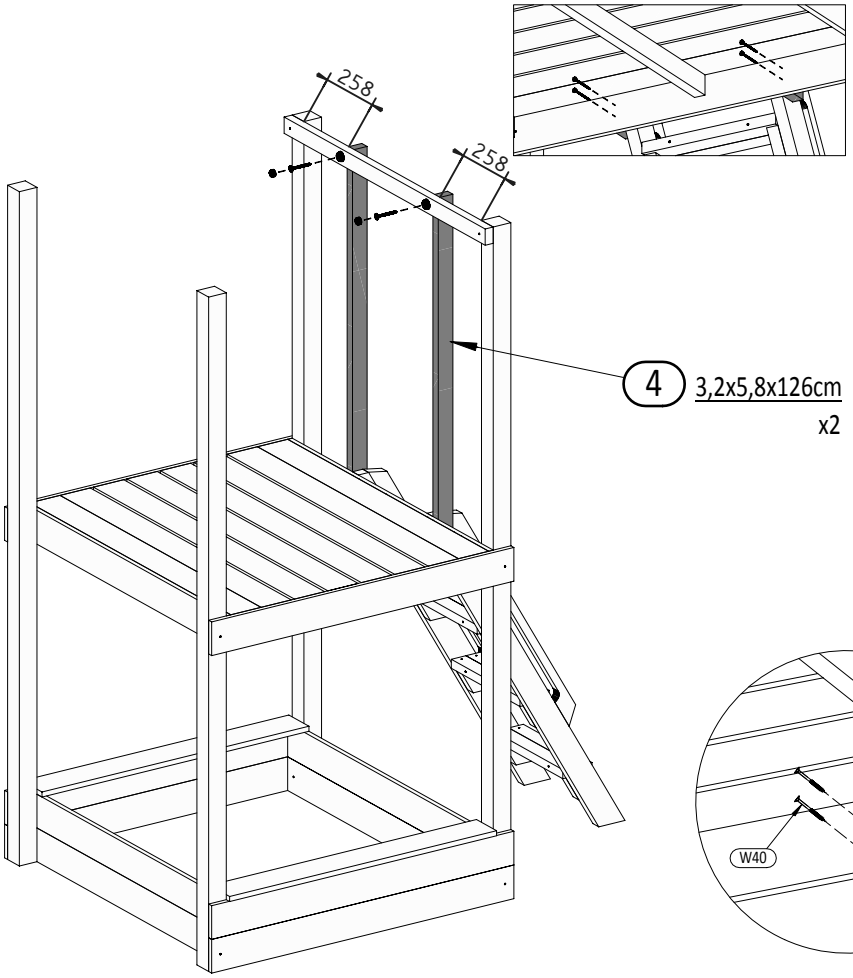

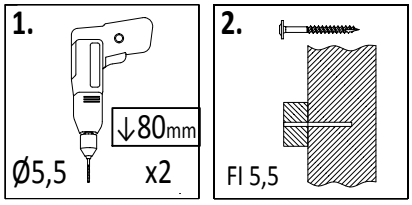

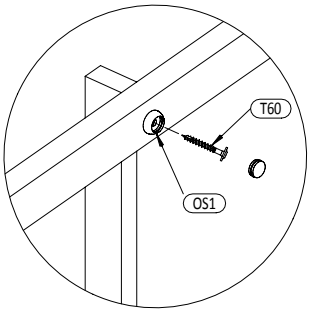

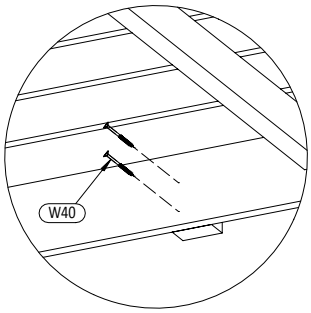

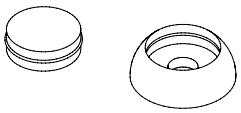

OS1 x2

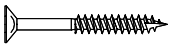

W40 x4

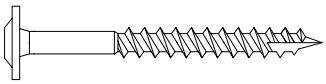

T80 x2

13

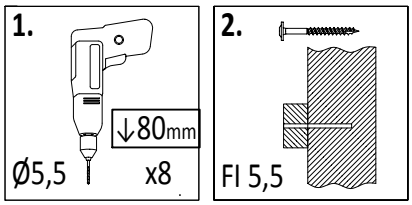

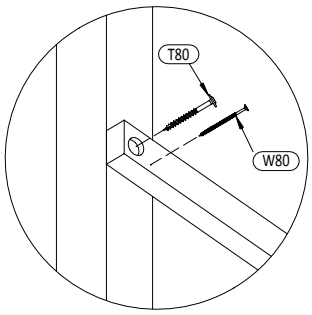

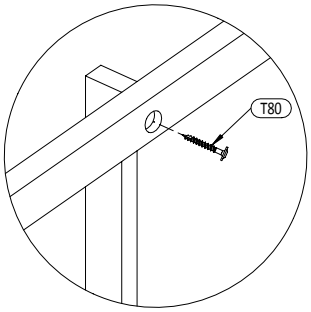

W80 x4

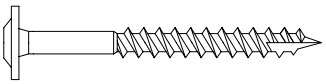

T80 x8

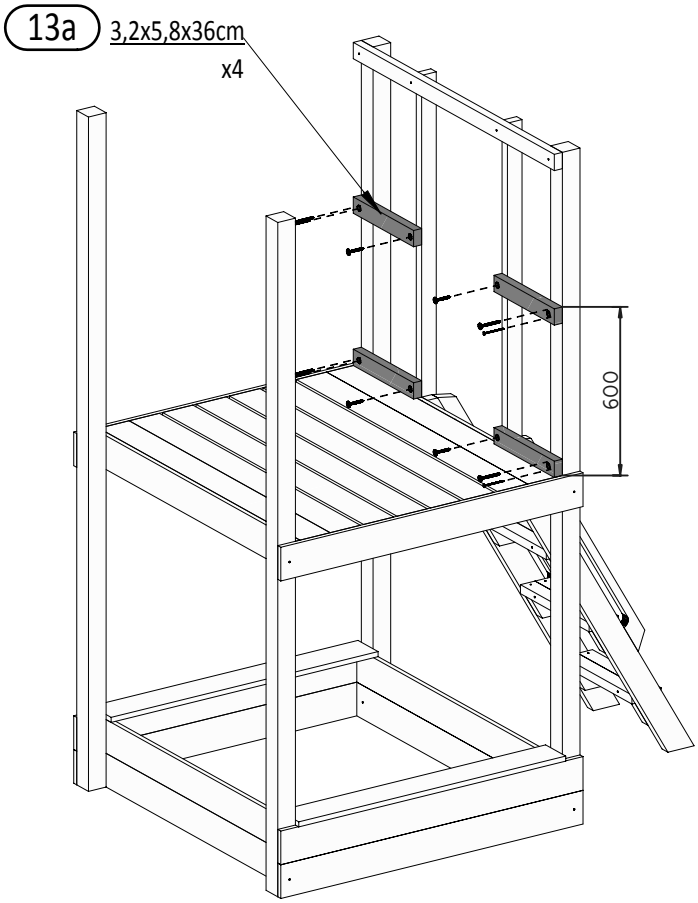

14

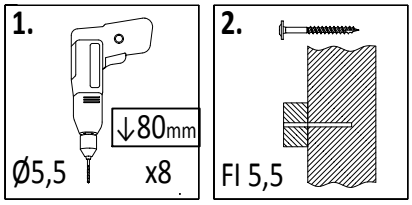

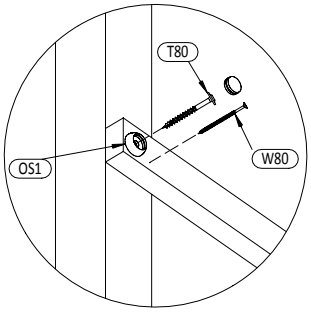

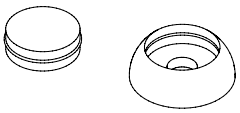

OS1 x8

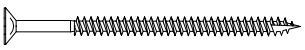

W80 x8

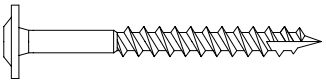

T80 x8

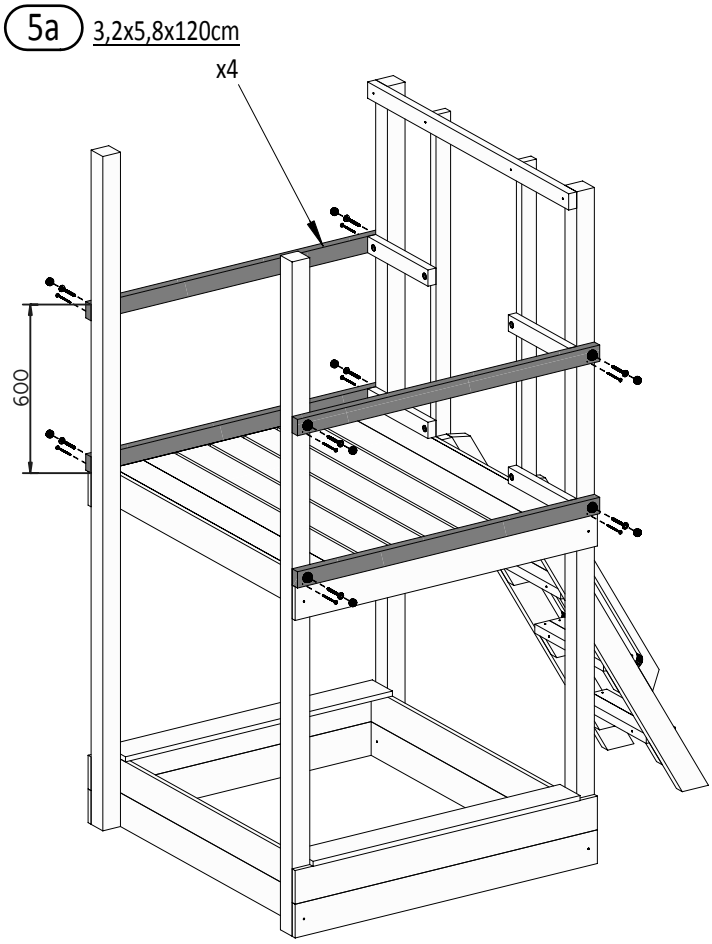

Zgodne z normą PN-EN 71 stosuj zalecenia producenta odnośnie odległości oraz metody mocowania poszczególnych elementów

In compliance with the standard PN-EN 71, apply guidelines of the producer in relation to distances and methods of fastening individual elements

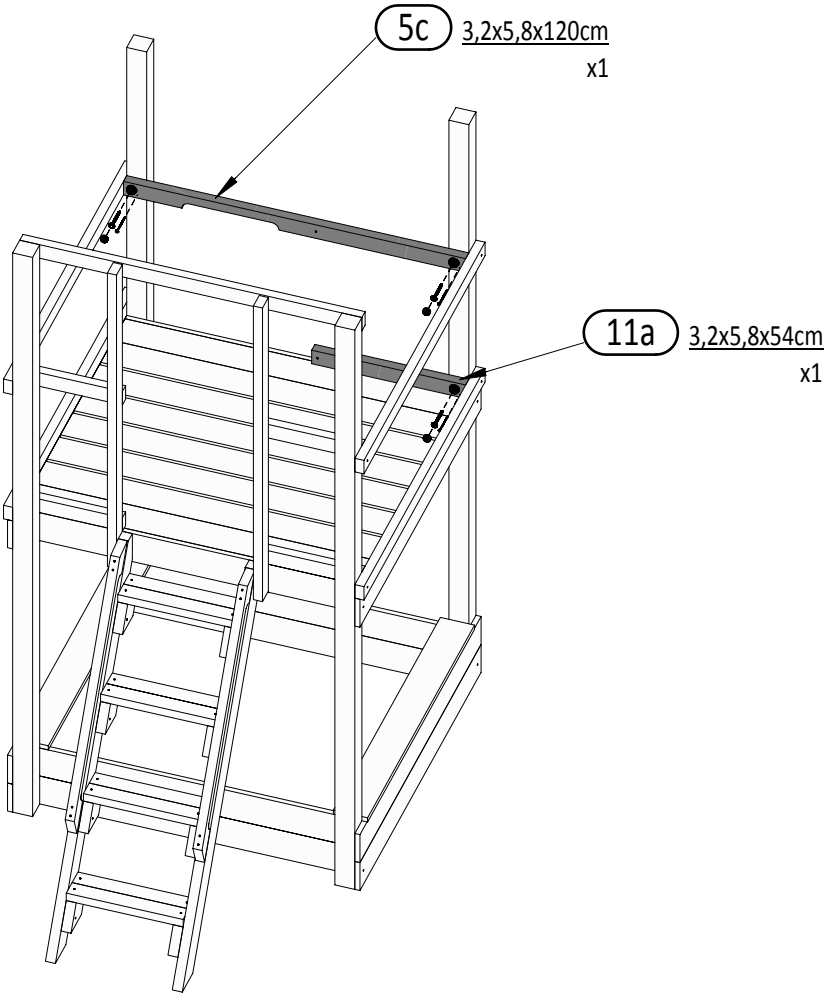

15

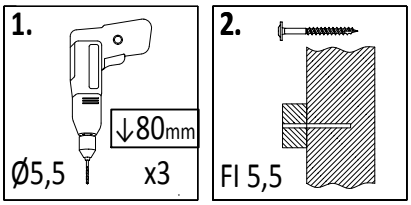

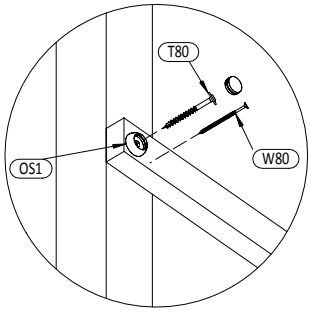

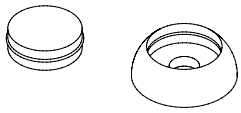

OS1 x3

W80 x3

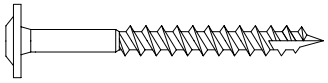

T80 x3

16

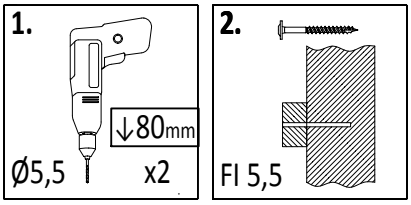

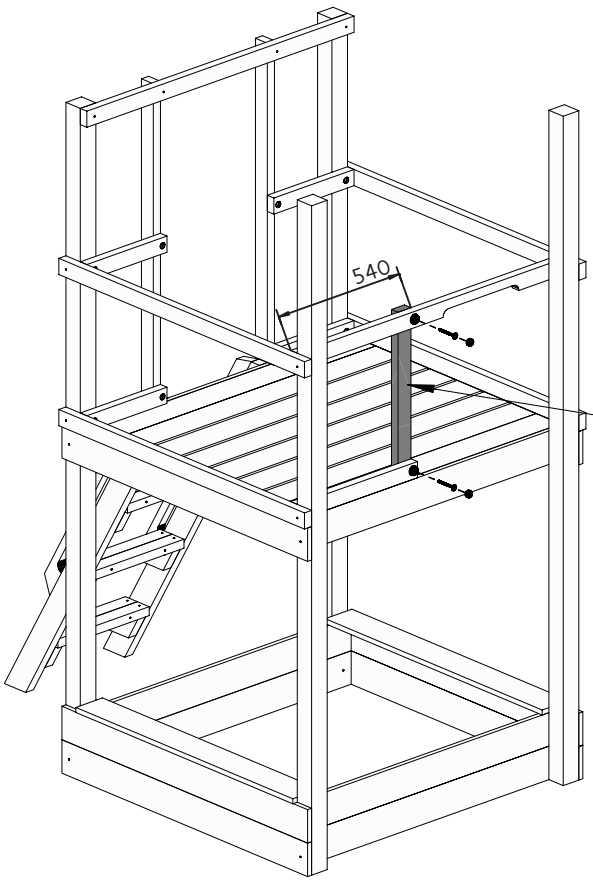

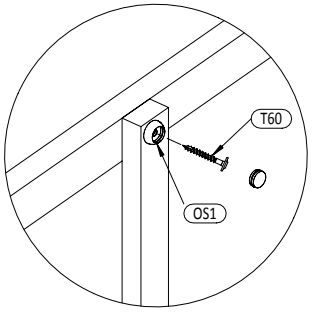

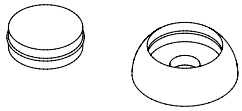

OS1 x2

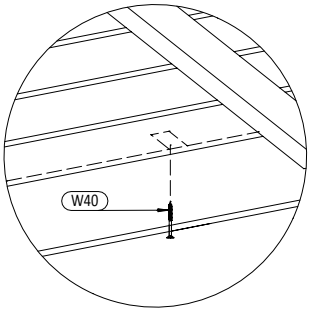

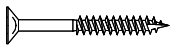

W40 x1

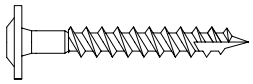

T60 x2

17

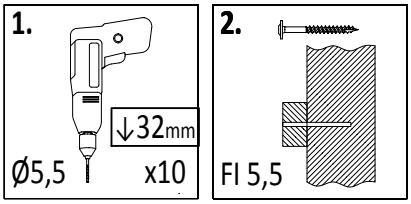

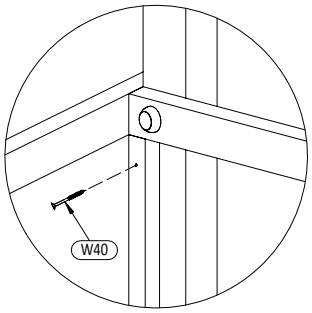

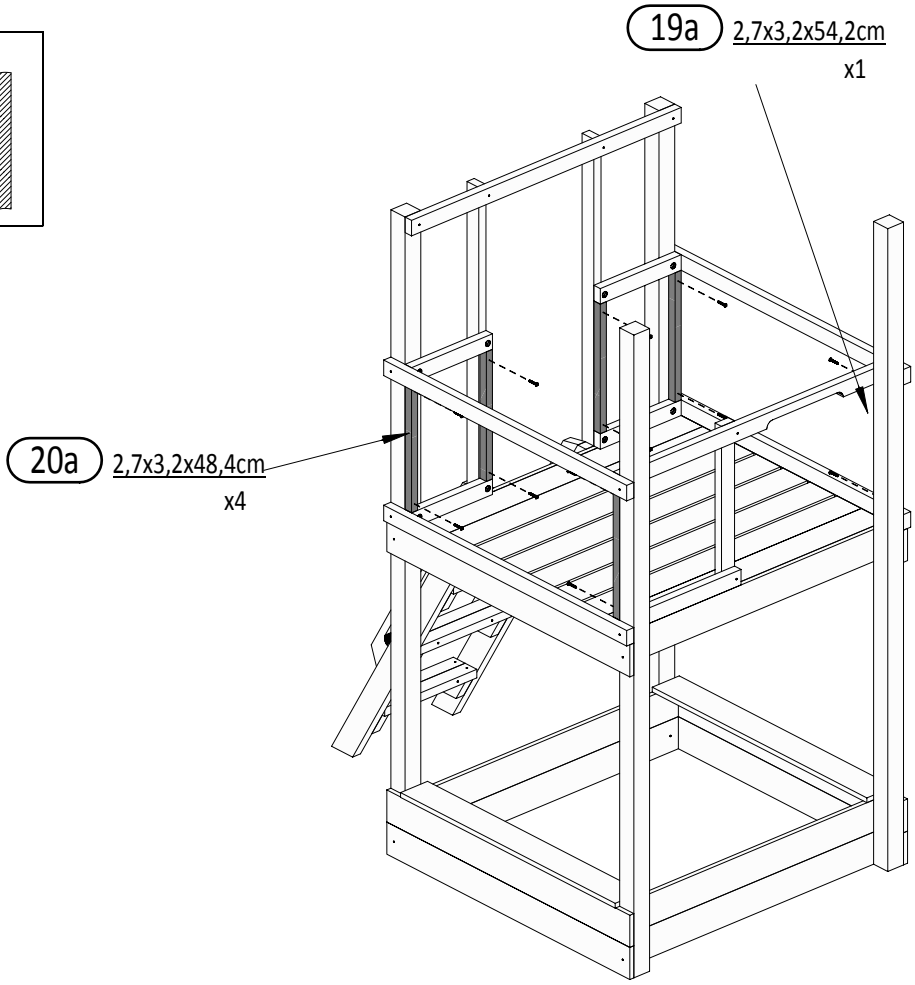

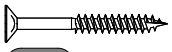

W40 x10

18

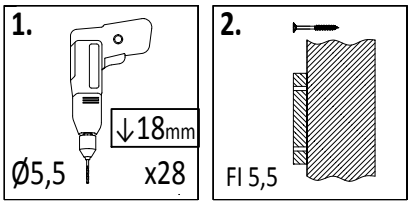

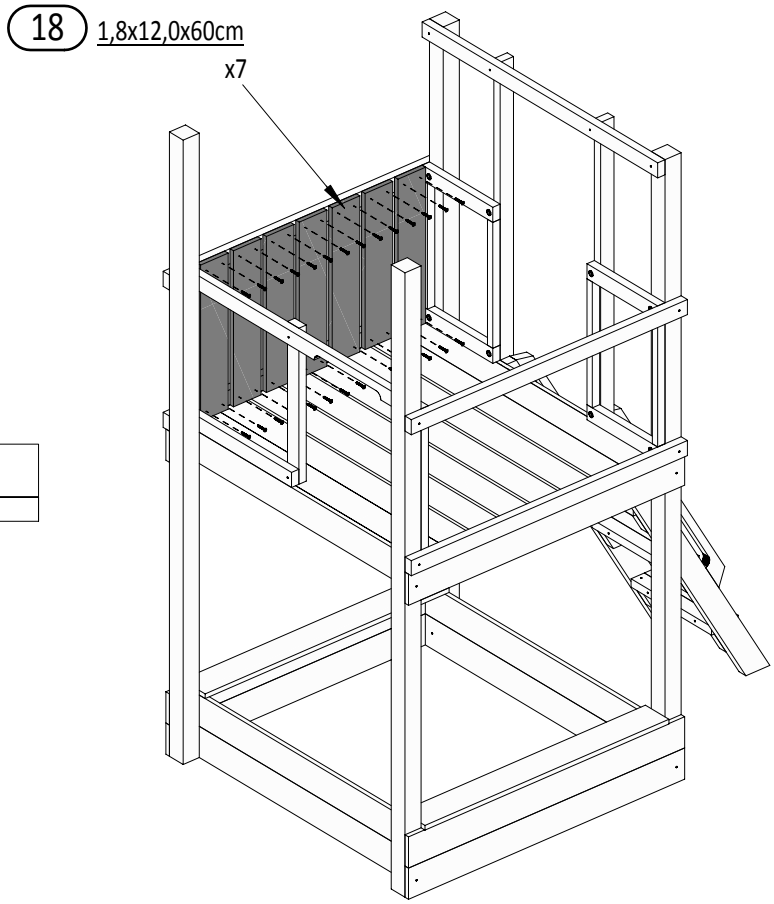

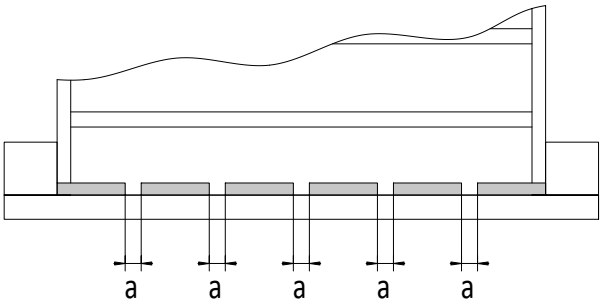

!!!min 13mm< **a** <!!!max 16mm

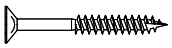

W40 x28

Zgodne z normą PN-EN 71 stosuj zalecenia producenta odnośnie odległości oraz metody mocowania poszczególnych elementów

In compliance with the standard PN-EN 71, apply guidelines of the producer in relation to distances and methods of fastening individual elements

19

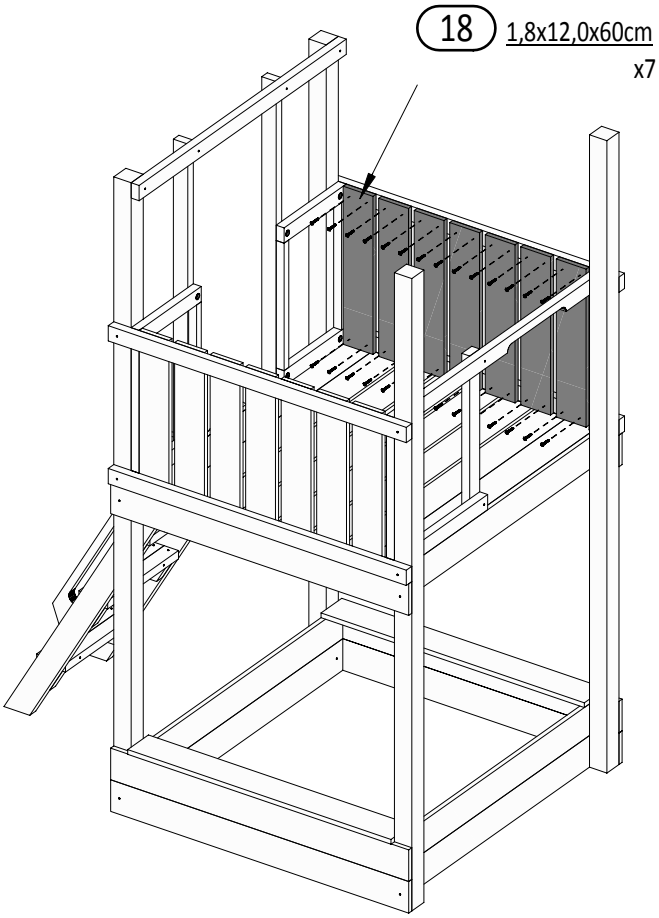

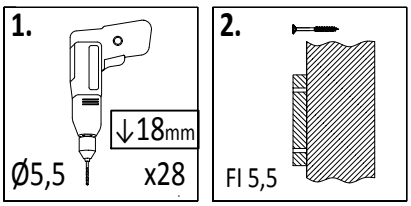

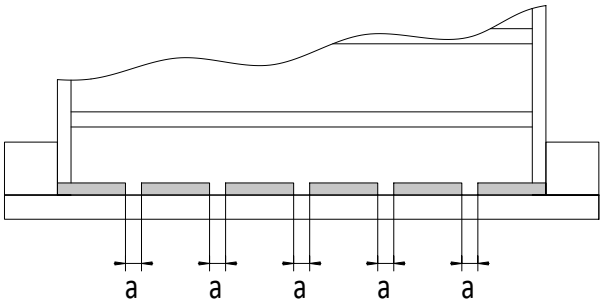

!!!min 13mm< **a** <!!!max 16mm

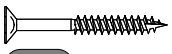

W40 **x28**

20

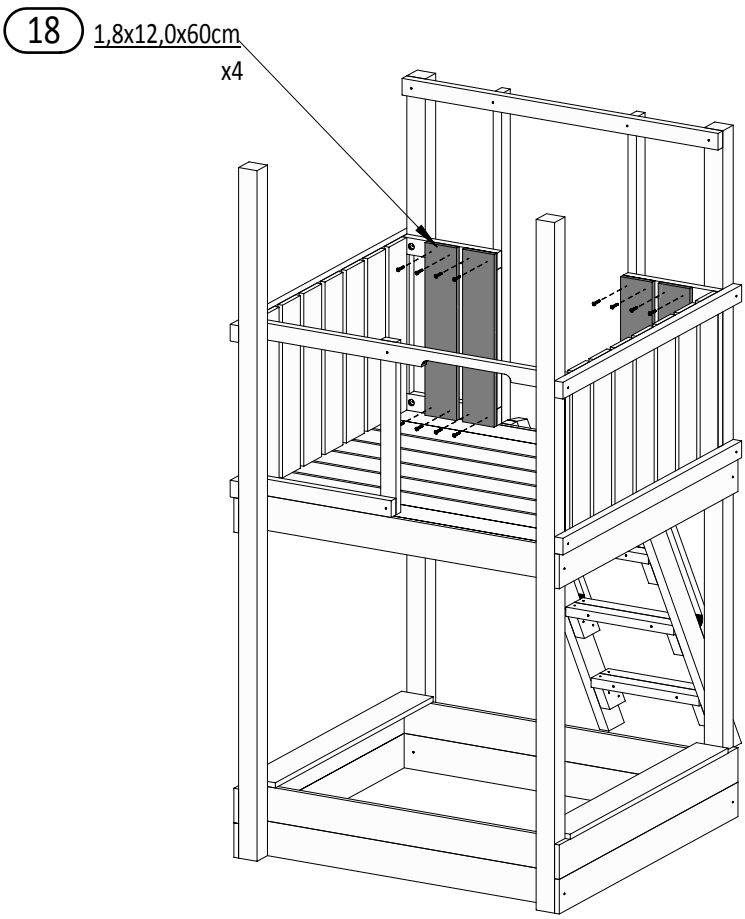

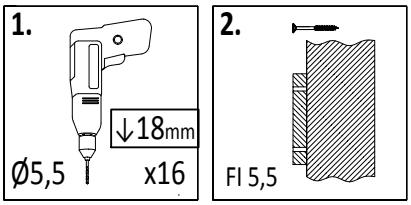

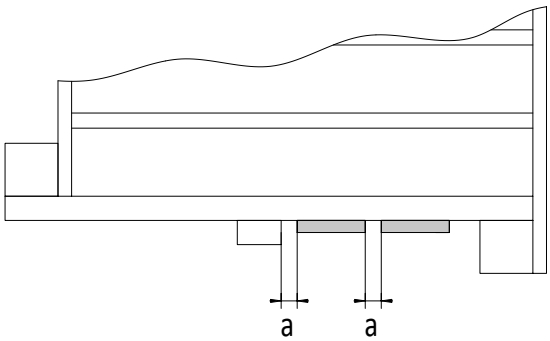

!!!min 13mm< **a** <!!!max 16mm

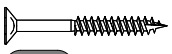

W40 **x16**

JOY 17

21

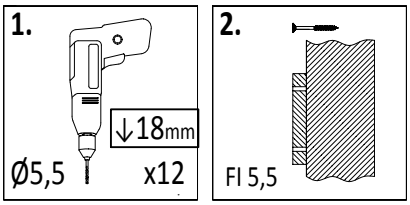

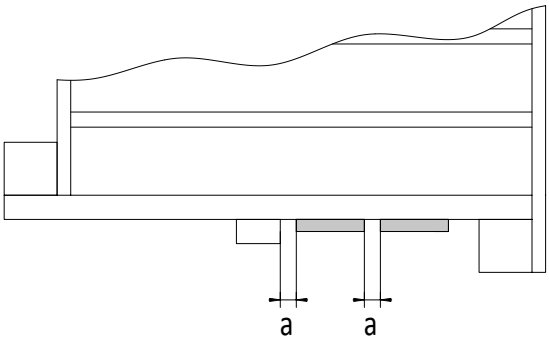

!!!min 13mm< **a** <!!!max 16mm

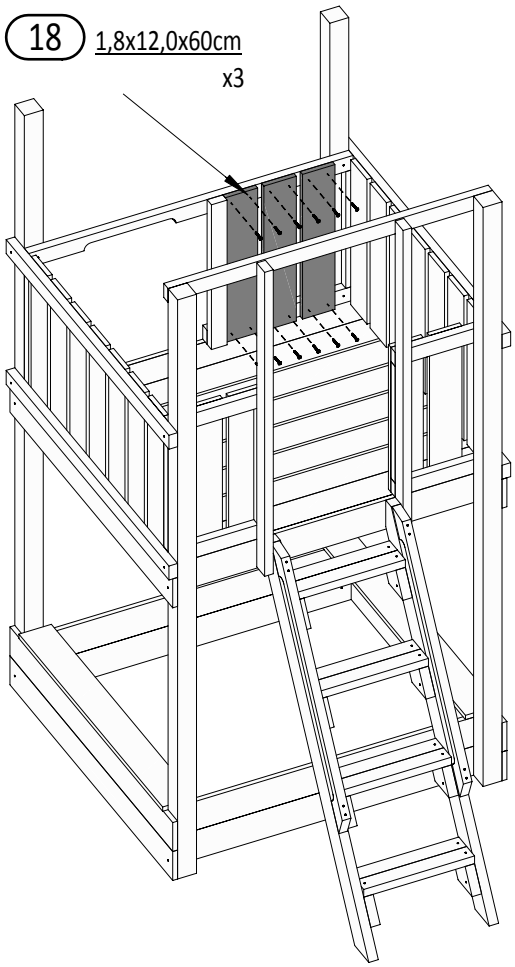

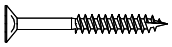

W40 **x12**

22

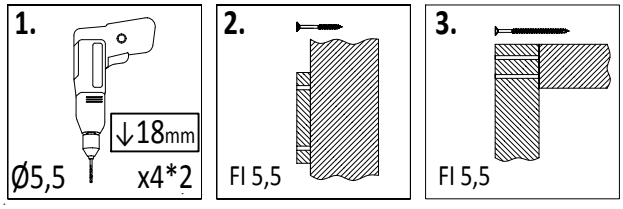

!!! x2

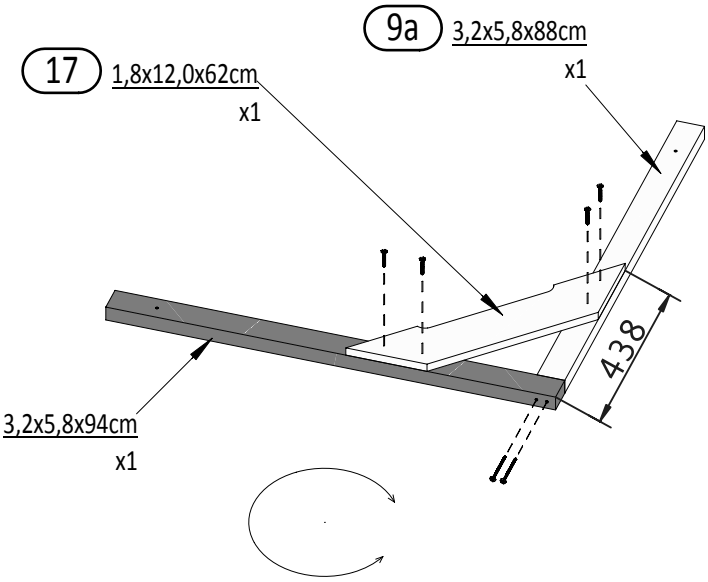

W20 **x4*2= 8**

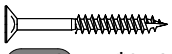

W40 **x4*2= 8**

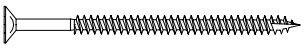

W80 **x2*2= 4**

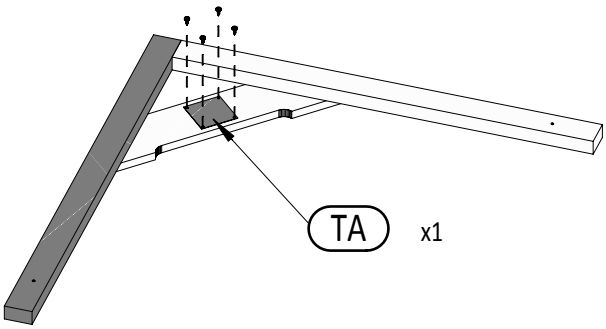

Zgodne z normą PN-EN 71 stosuj zalecenia producenta odnośnie odległości oraz metody mocowania poszczególnych elementów

In compliance with the standard PN-EN 71, apply guidelines of the producer in relation to distances and methods of fastening individual elements

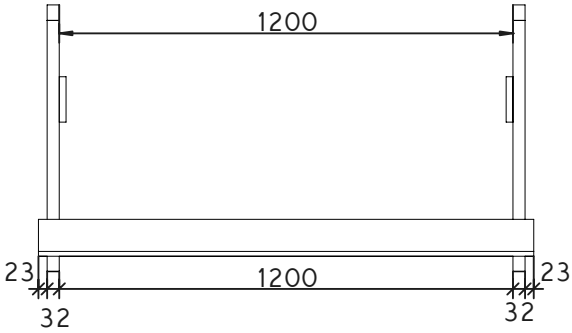

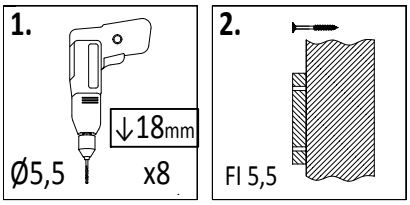

23

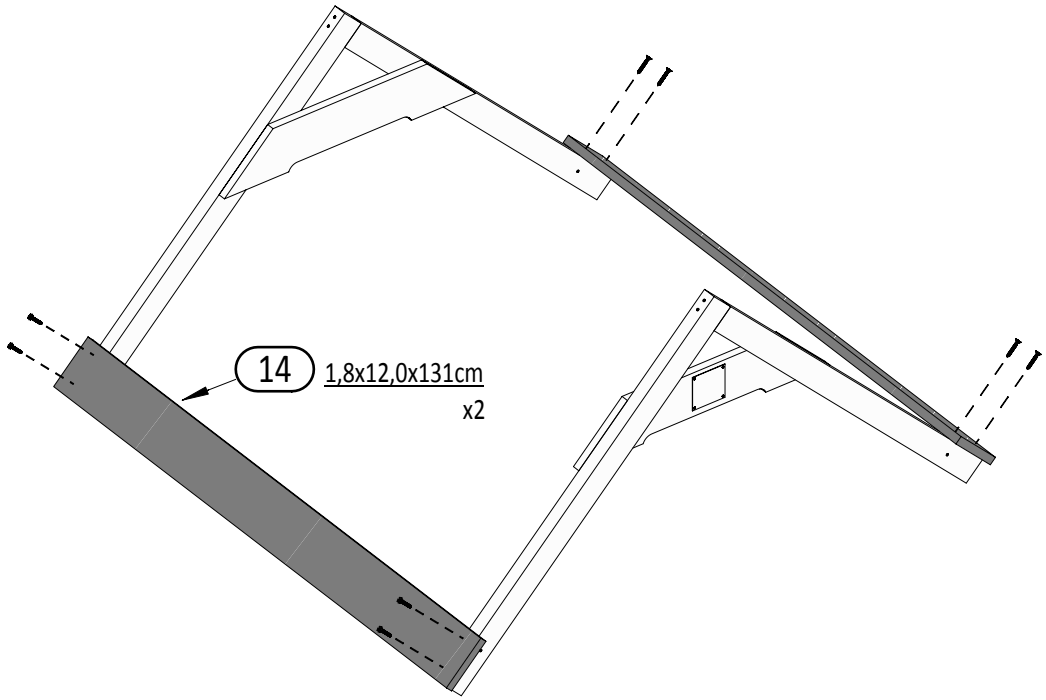

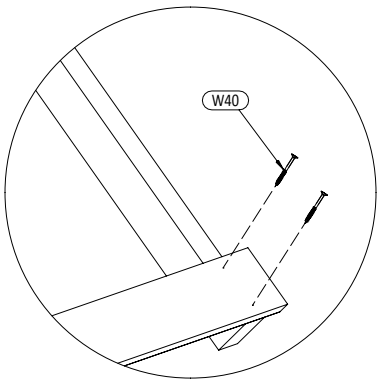

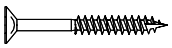

W40 x8

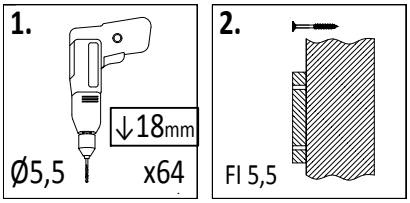

24

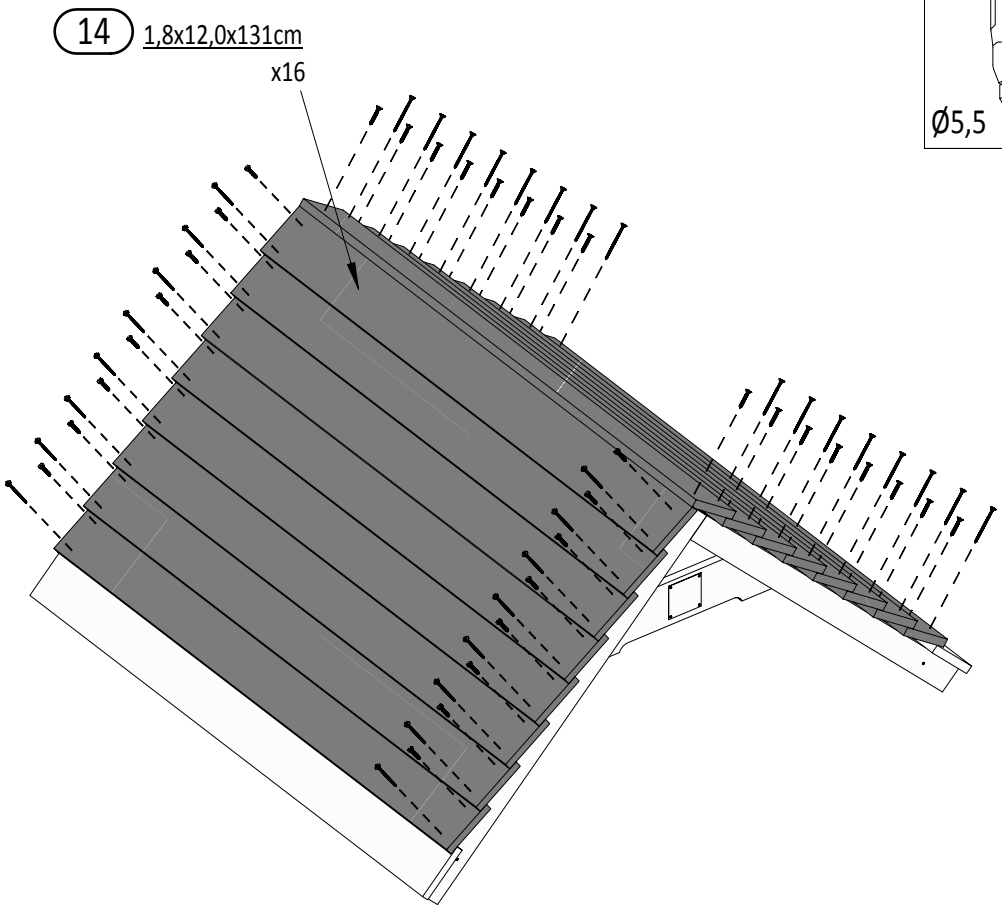

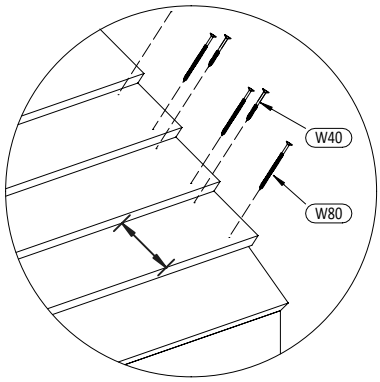

a = 104mm

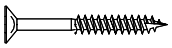

W40 x32

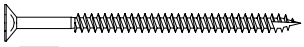

W80 x32

25

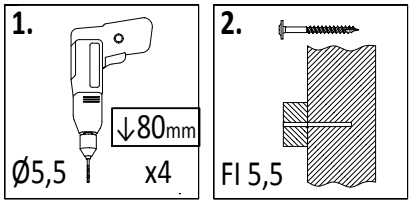

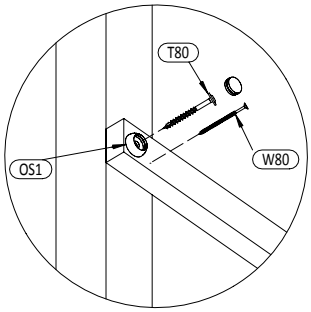

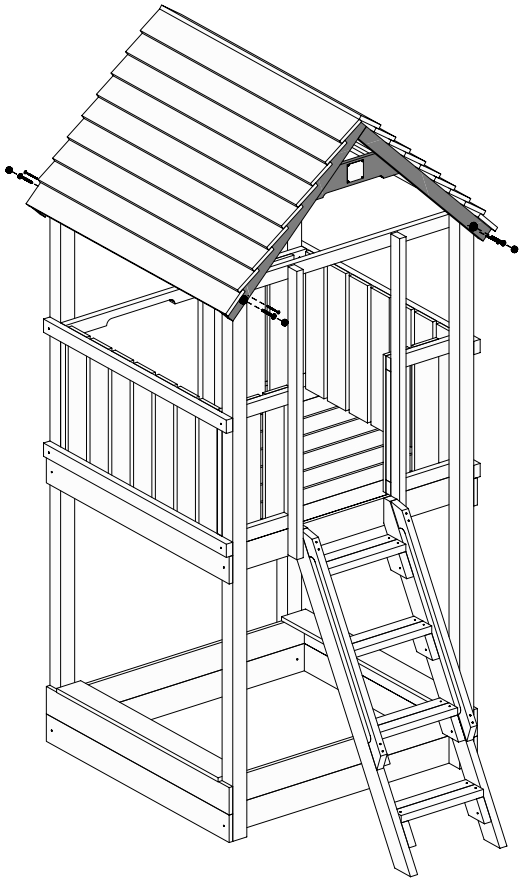

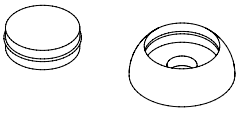

OS1 x4

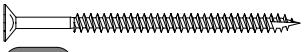

W80 x4

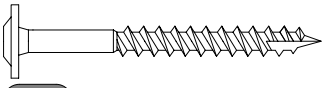

T80 x4

26

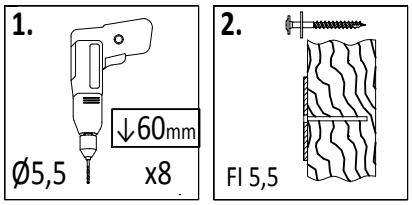

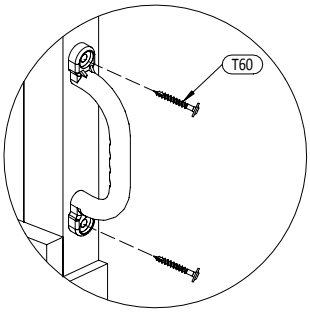

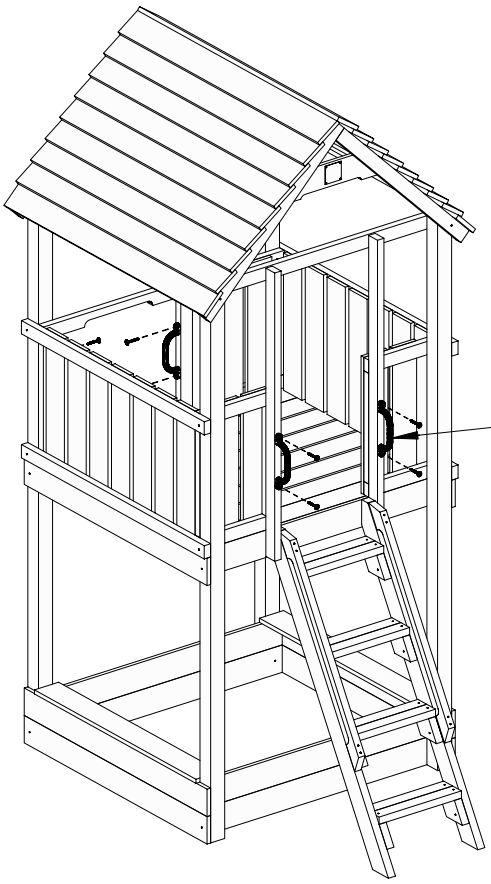

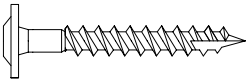

T60 x8

Zgodne z normą PN-EN 71 stosuj zalecenia producenta odnośnie odległości oraz metody mocowania poszczególnych elementów

In compliance with the standard PN-EN 71, apply guidelines of the producer in relation to distances and methods of fastening individual elements

27

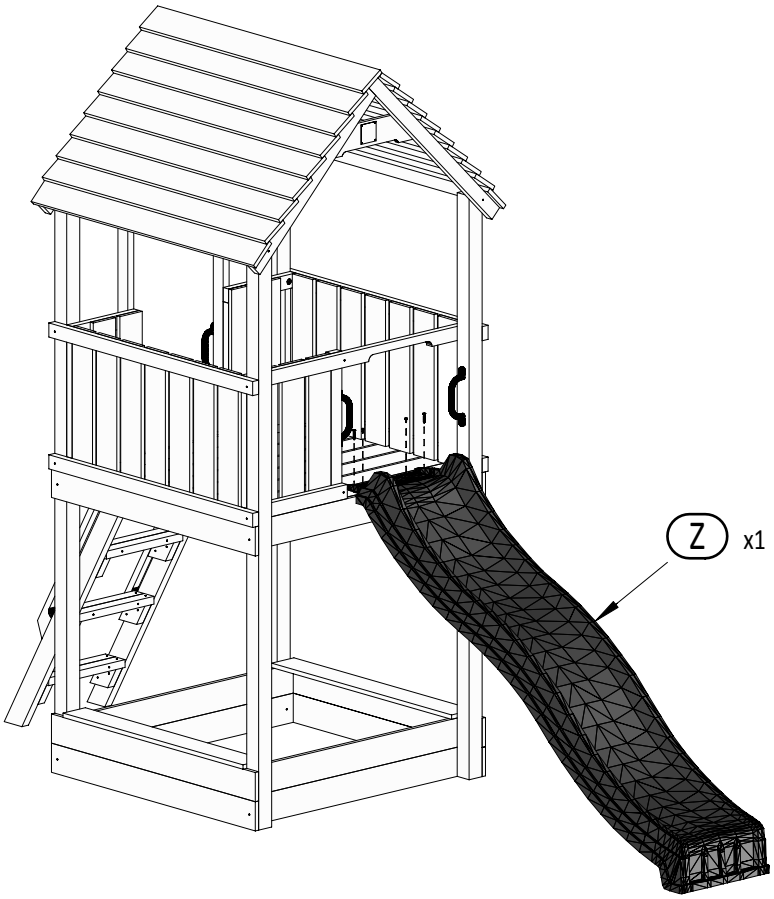

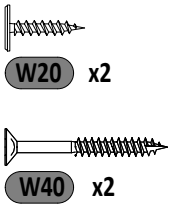

28

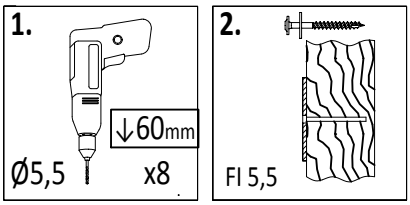

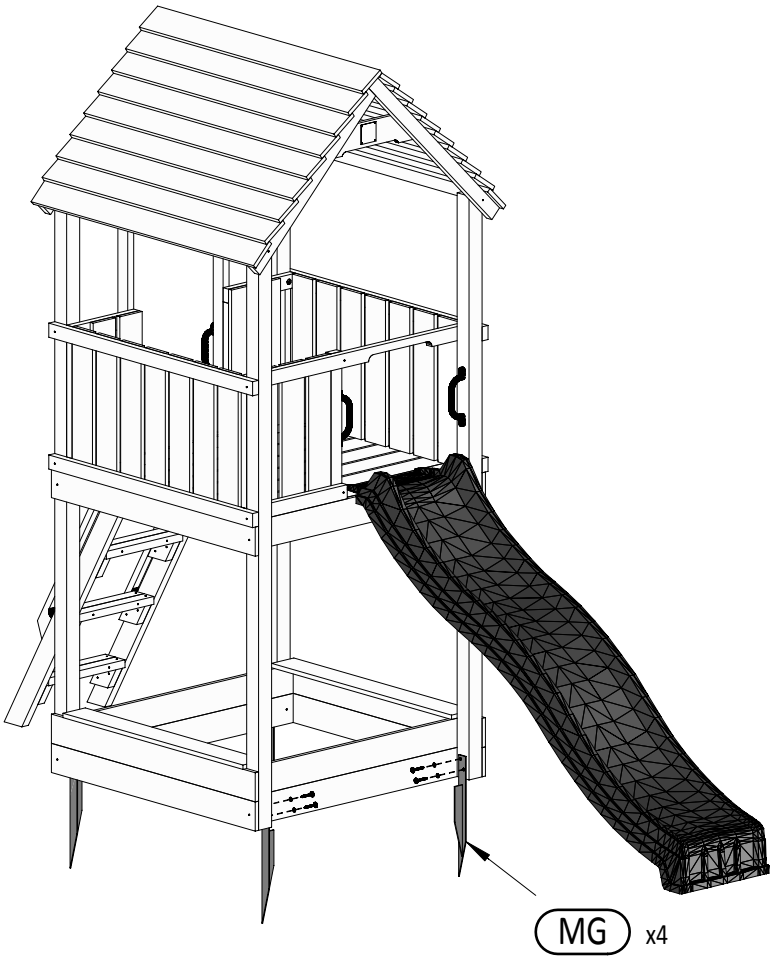

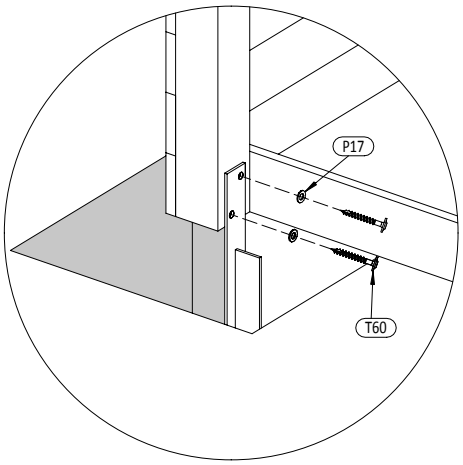

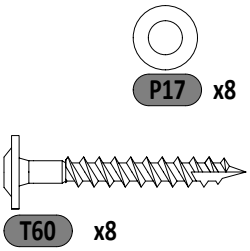

Zgodne z normą PN-EN 71 stosuj zalecenia producenta odnośnie odległości oraz metody mocowania poszczególnych elementów

In compliance with the standard PN-EN 71, apply guidelines of the producer in relation to distances and methods of fastening individual elements

JOY 21

29

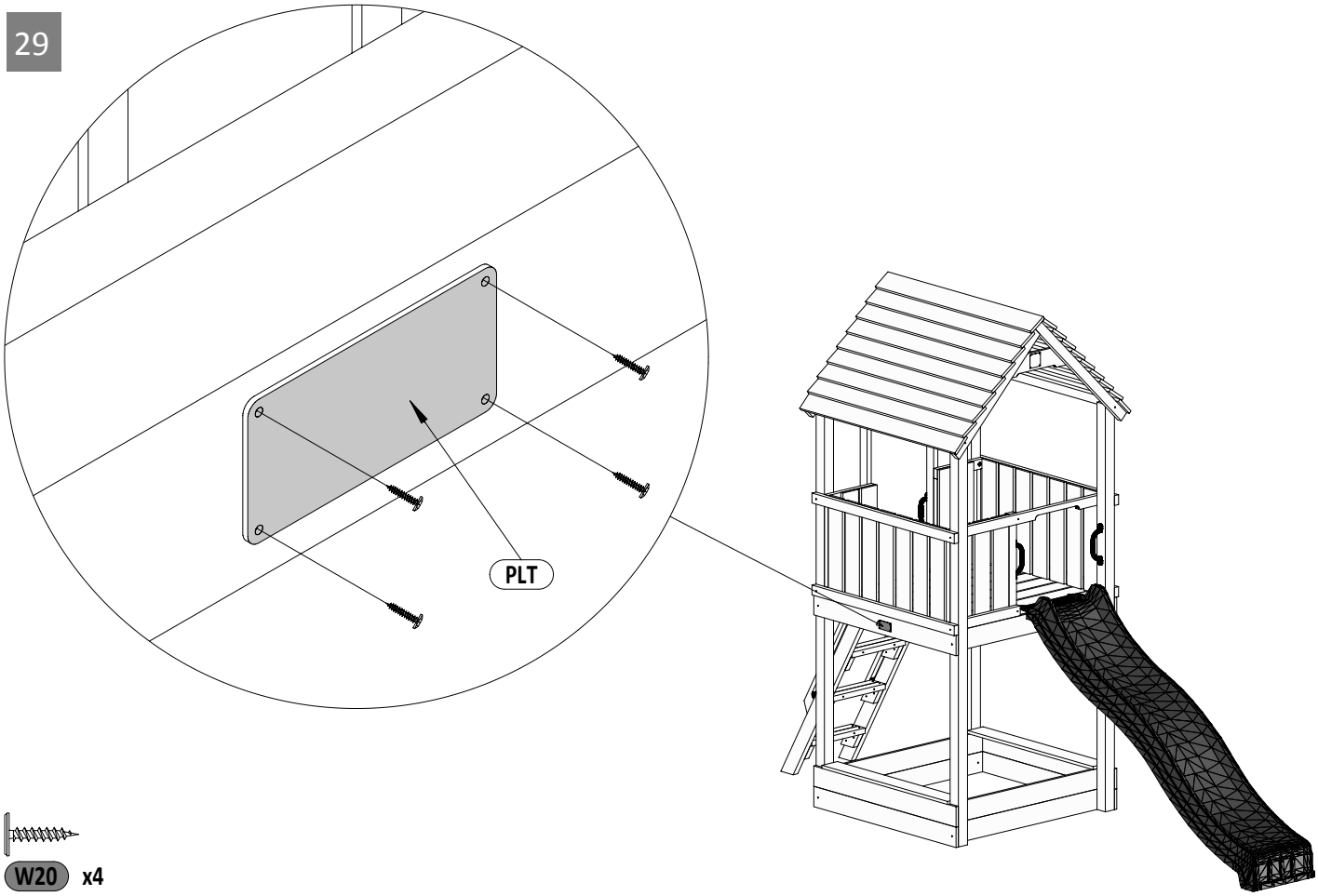

30

Zgodne z normą PN-EN 71 stosuj zalecenia producenta odnośnie odległości oraz metody mocowania poszczególnych elementów

In compliance with the standard PN-EN 71, apply guidelines of the producer in relation to distances and methods of fastening individual elements