PLAYGROUND
PARADISE

(460 x 150 x h290cm)

01050_131115

INSTALLATION INSTRUCTIONS

PLAC ZABAW
PARADISE

(460 x 150 x h290cm)

01050_131115

INSTRUKCJA MONTAŻU

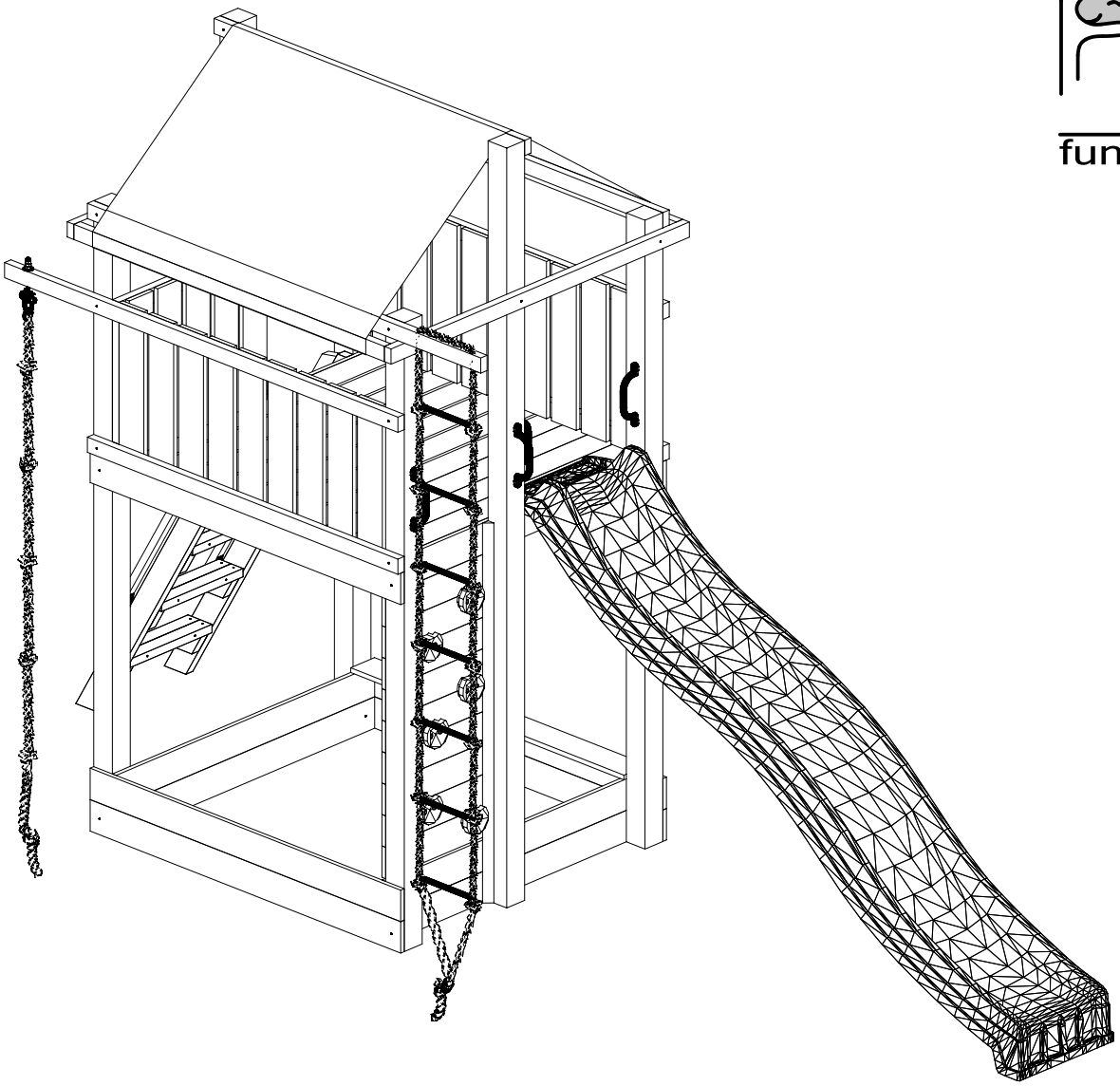

WARNINGS!

Only for home use.

Dedicated for external use only.

Dedicated for children over 3 years old.

Risk of falling down and/or hitting.

Maximum user weight is up to 50 kg.

Maximum number of users staying on the playground at the same time: 9.

OSTRZEŻENIA!

Tylko do użytku domowego.

Przeznaczony do użytku na zewnątrz.

Przeznaczony dla dzieci powyżej 3 roku życia.

Niebezpieczeństwo upadku i/lub uderzenia.

Maksymalna waga użytkownika to 50 kg.

Maksymalna liczba użytkowników przebywających na placu zabaw w tym samym czasie: 9.

W80 x113

W40 x211

W20 x22

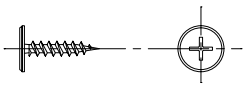

T80 x48

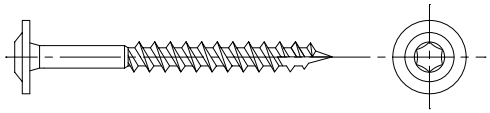

T60 x40

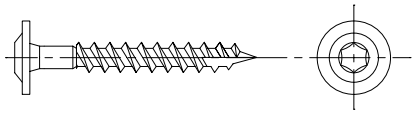

S50 x4

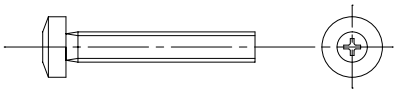

S30 x12

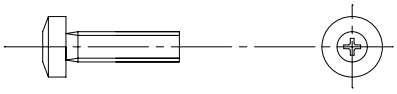

L11 x16

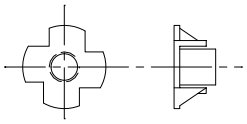

P28 x8

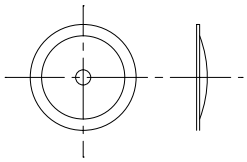

P17 x12

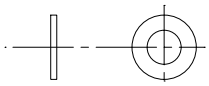

P15 x12

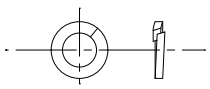

OS1 x33

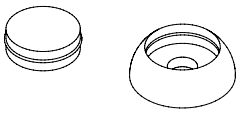

Ø5,5
01372
x1

Ø10
00188
x1

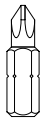

PH3
00068
x1

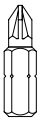

PZ2
00241
x1

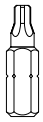

TX25
00190
x1

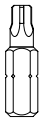

TX30
00316
x1

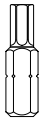

TX40
00242
x1

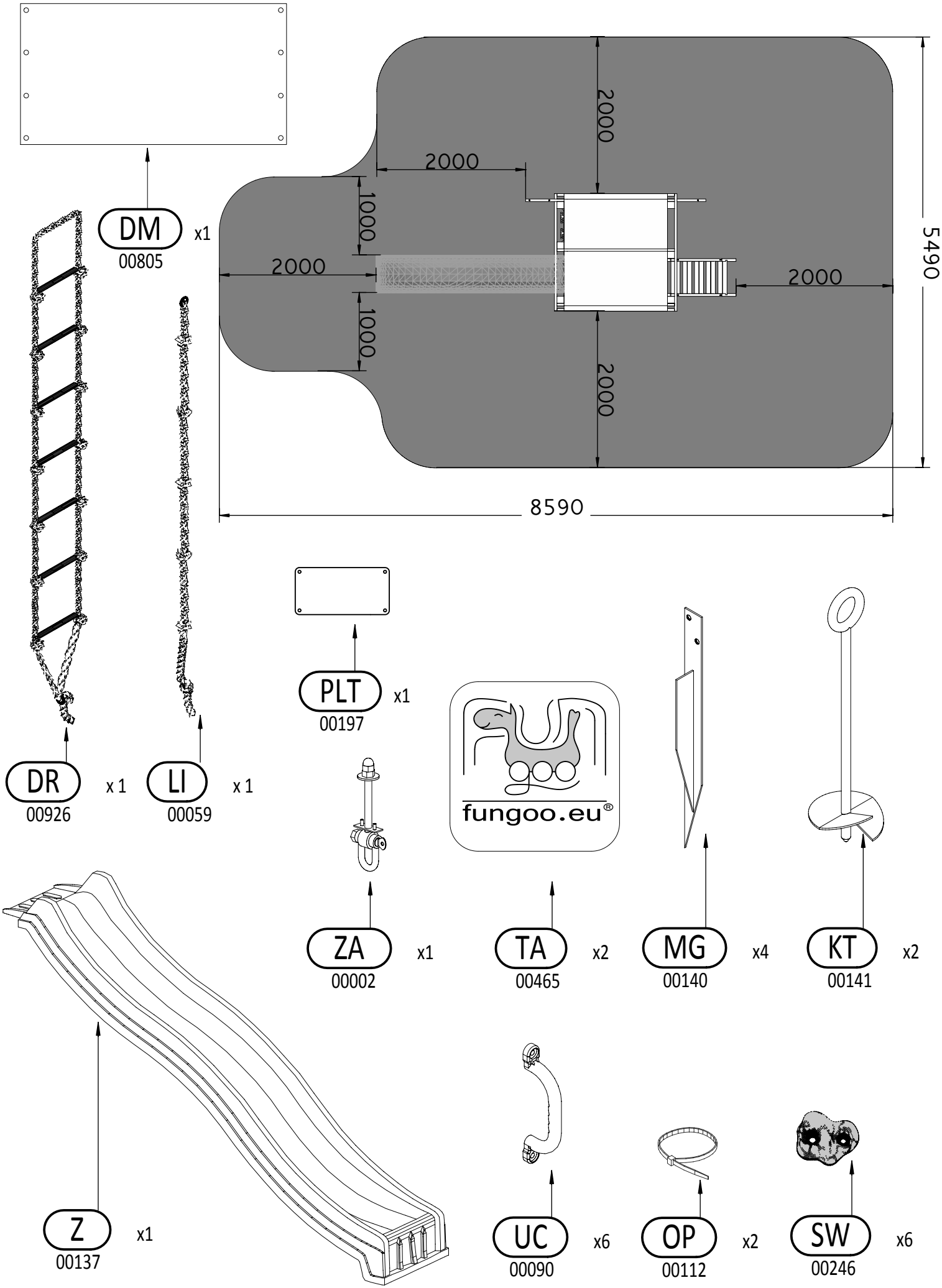
DM x1
00805
2000
2000
1000
2000
1000
2000
2000
5490
8590
PLT x1
00197
DR x 1
00926
LI x 1
00059
fungoo.eu®
ZA x1
00002
TA x2
00465
MG x4
00140
KT x2
00141
Z x1
00137
UC x6
00090
OP x2
00112
SW x6
00246

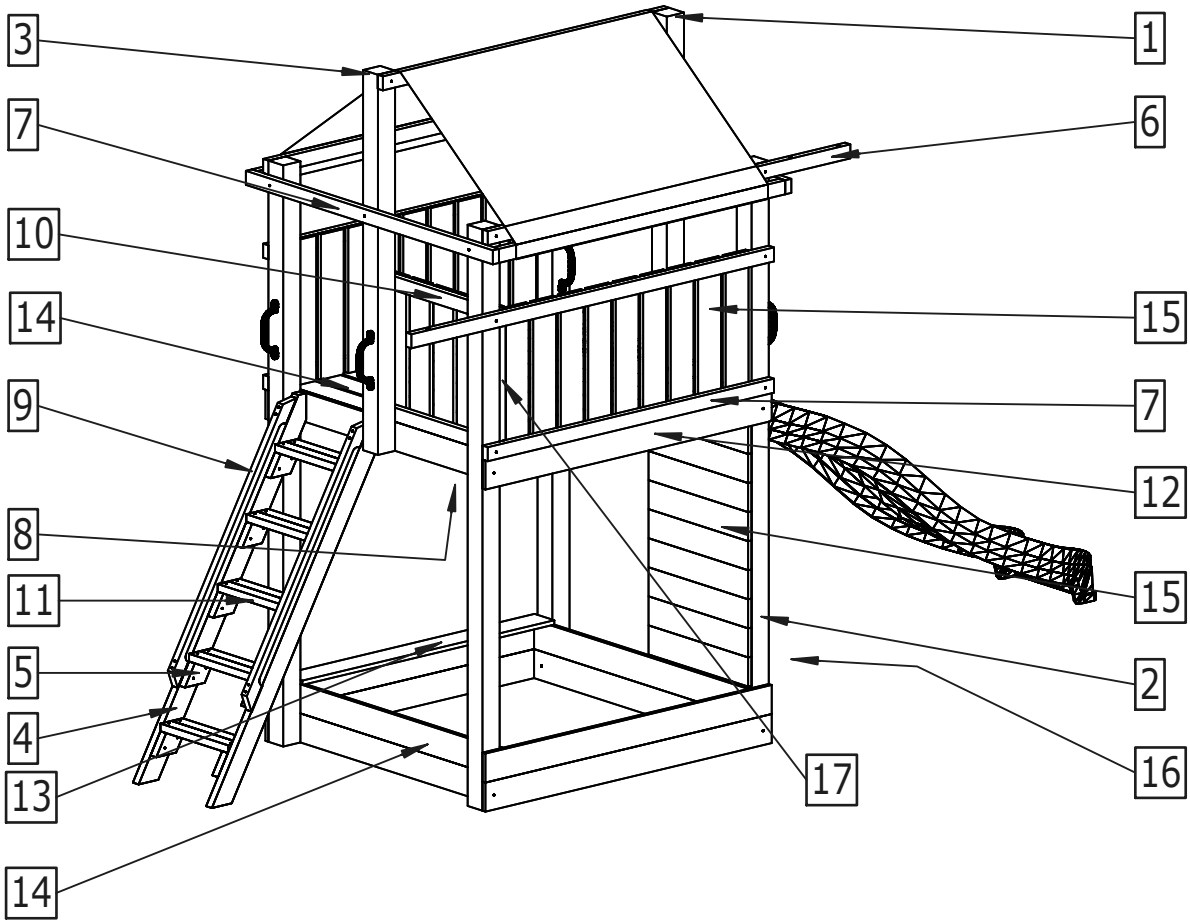
3
7
10
14
9
8
11
5
4
13
14
1
6
15
7
12
15
2
16
17

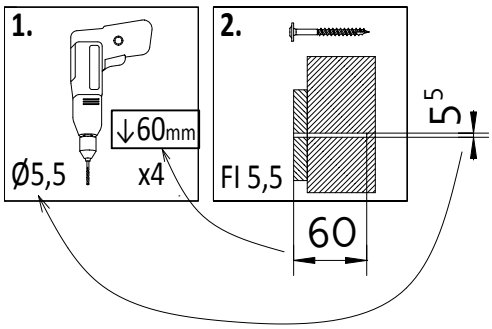
1.
↓60mm
Ø5,5
x4
2.
Fl 5,5
5
60

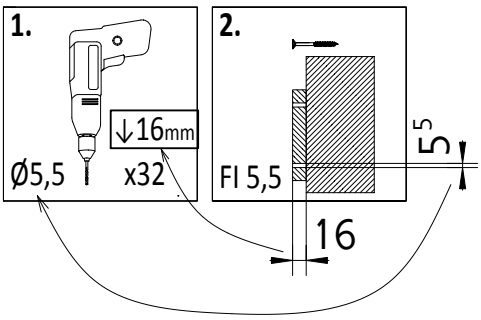
1.
↓16mm
Ø5,5
x32
2.
Fl 5,5
5
16

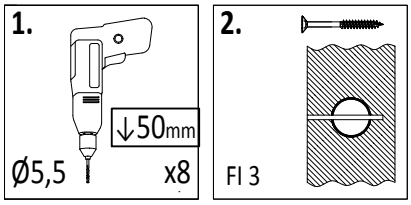
1.
↓50mm
Ø5,5
x8
2.
Fl 3

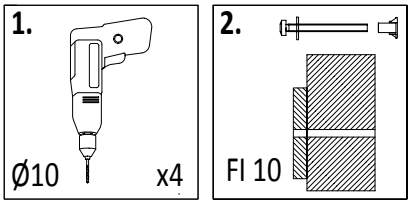
1.
Ø10
x4
2.
Fl 10

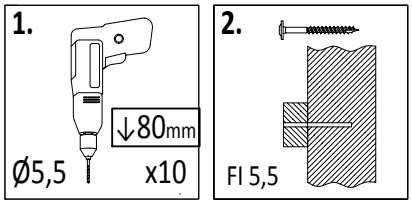
1.
↓80mm
Ø5,5
x10
2.
Fl 5,5

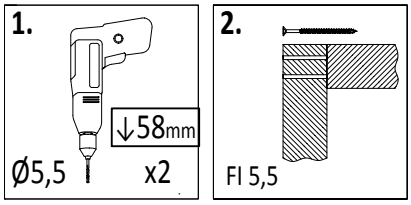
1.
↓58mm
Ø5,5
x2
2.
Fl 5,5

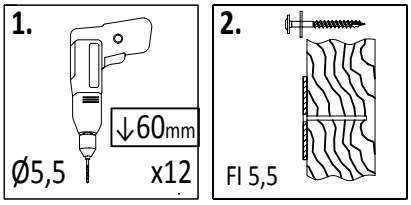
1.
↓60mm
Ø5,5
x12
2.
Fl 5,5

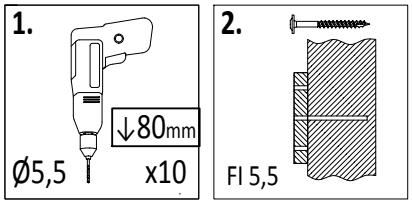
1.
↓80mm
Ø5,5
x10
2.
Fl 5,5

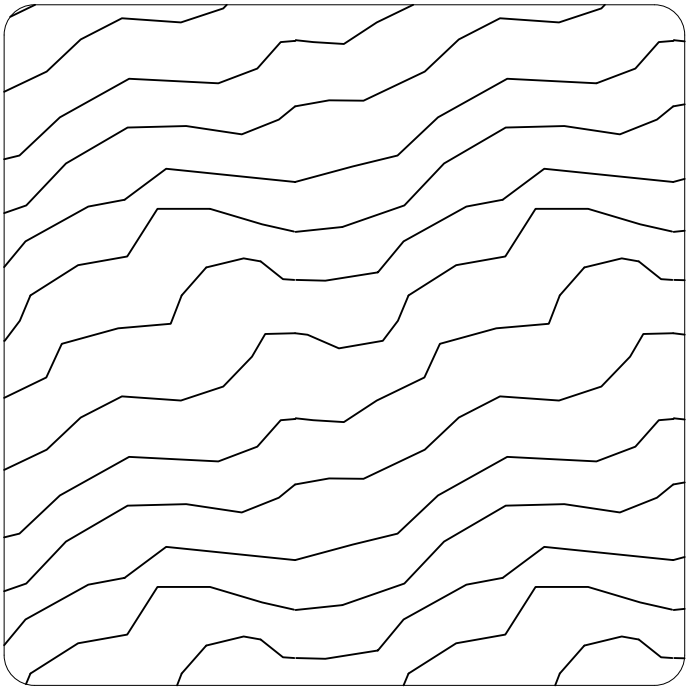

9 x 9 cm

Lp.	Wymiary [mm]	szt.
1	90x90x2900mm	1
2	90x90x2400mm	4
3	90x90x1570mm	1

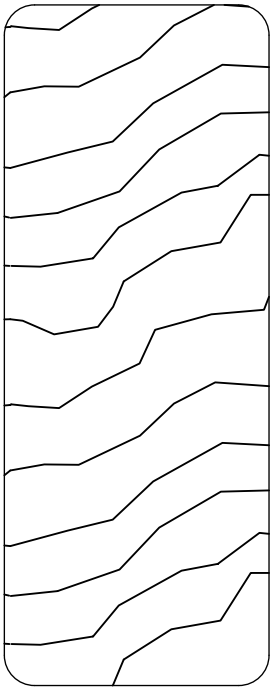

3,5 x 9,0 cm

Lp.	Wymiary [mm]	szt.
4a	35x90x1695mm	2
5a	35x90x156mm	10

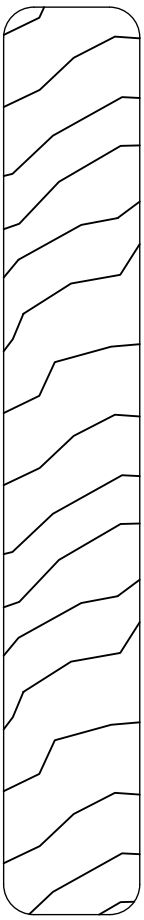

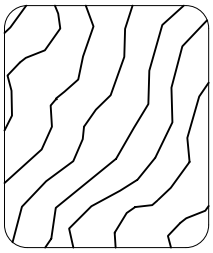

2,7 x 3,2 cm

Lp.	Wymiary [mm]	szt.
17a	27x32x484mm	2

1,8 x 12,0 cm

Lp.	Wymiary [mm]	szt.
12	18x120x1500mm	2
12a	18x120x1500mm	4
13	18x120x1320mm	1
14	18x120x1300mm	12
14a	18x120x1300mm	4
15	18x120x600mm	32

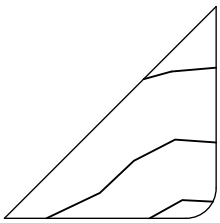

2,8 x 2,8 cm

Lp.	Wymiary [mm]	szt.
16	28x28x1450mm	2

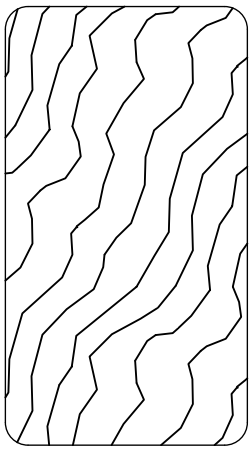

3,2 x 5,8 cm

Lp.	Wymiary [mm]	szt.
6a	32x58x1900mm	1
6b	32x58x1900mm	1
7	32x58x1500mm	2
7a	32x58x1500mm	5
7b	32x58x1500mm	1
7c	32x58x1500mm	1
8	32x58x1284mm	3
9a	32x58x1250mm	2
10a	32x58x725mm	2
11a	32x58x410mm	5
11b	32x58x410mm	5

1

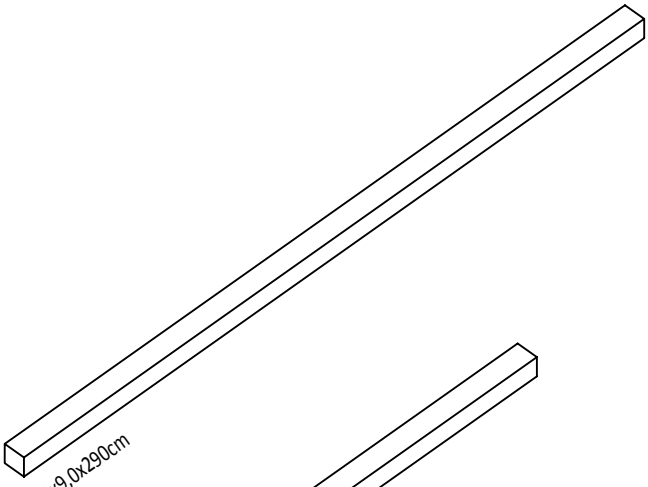

2

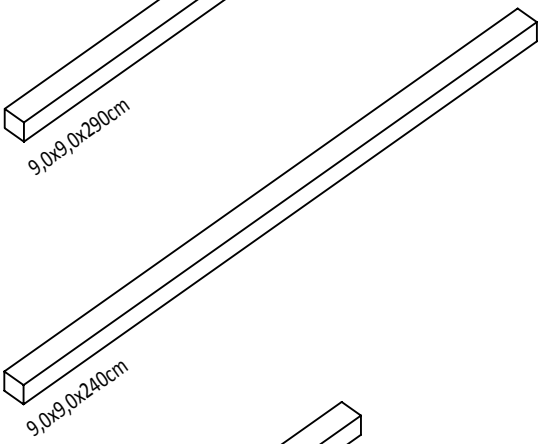

3

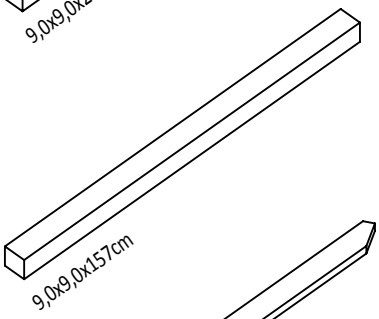

4a

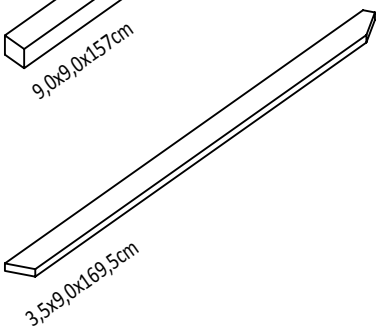

5a

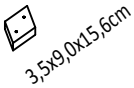

6a

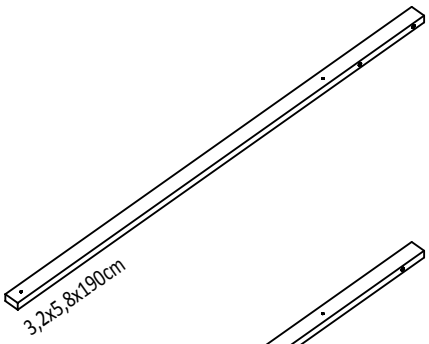

6b

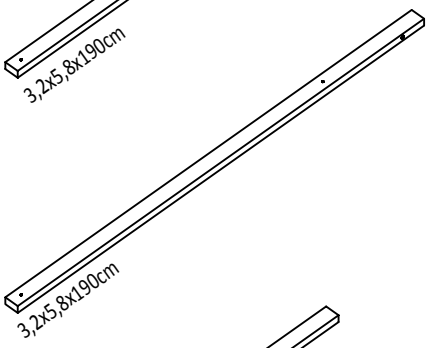

7

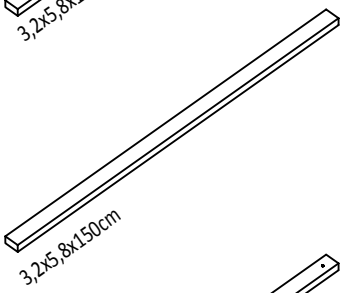

7a

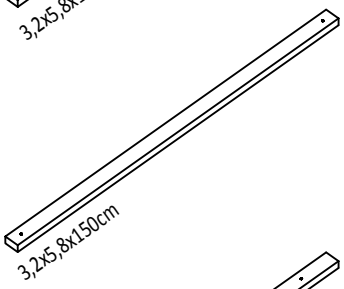

7b

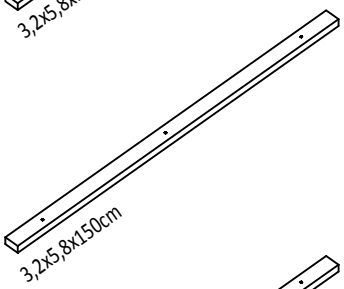

7c

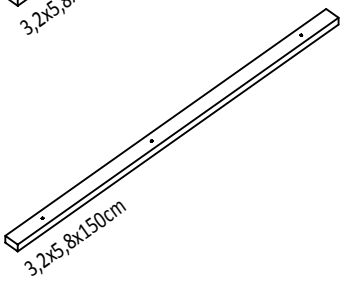

8

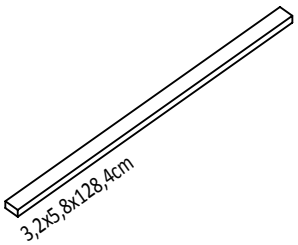

9a

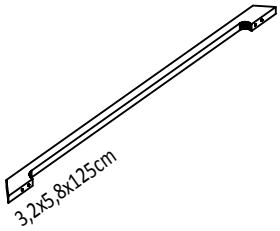

10a

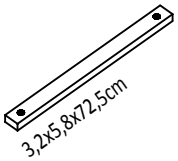

11a

11b

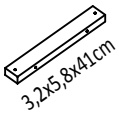

12

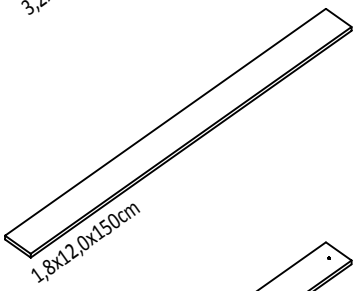

12a

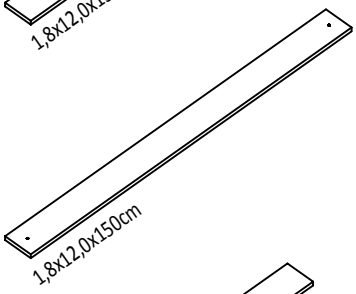

13

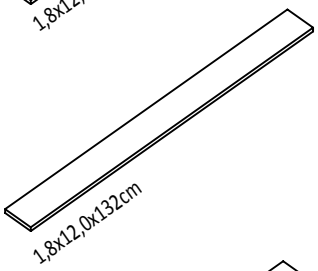

14

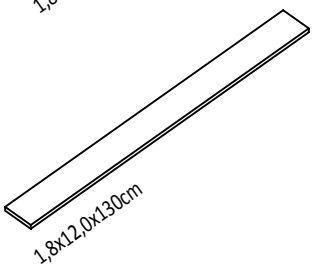

14a

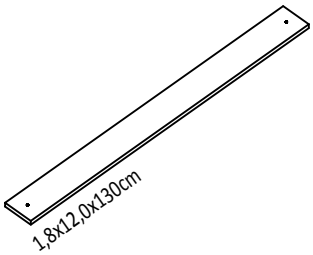

15

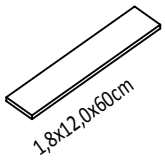

16

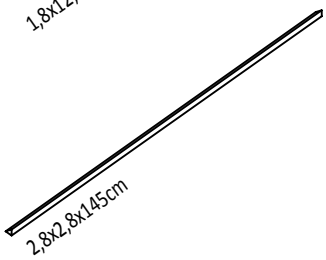

17a

01

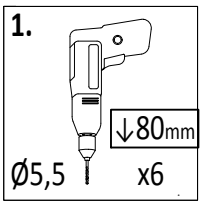

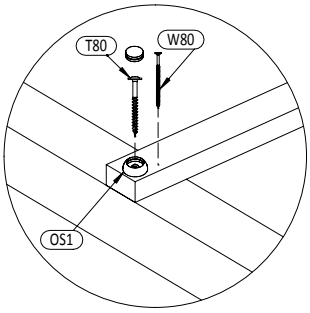

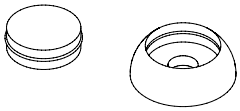

OS1 x6

W80 x14

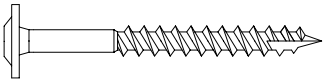

T80 x6

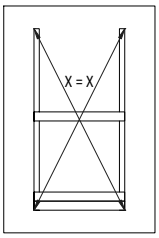

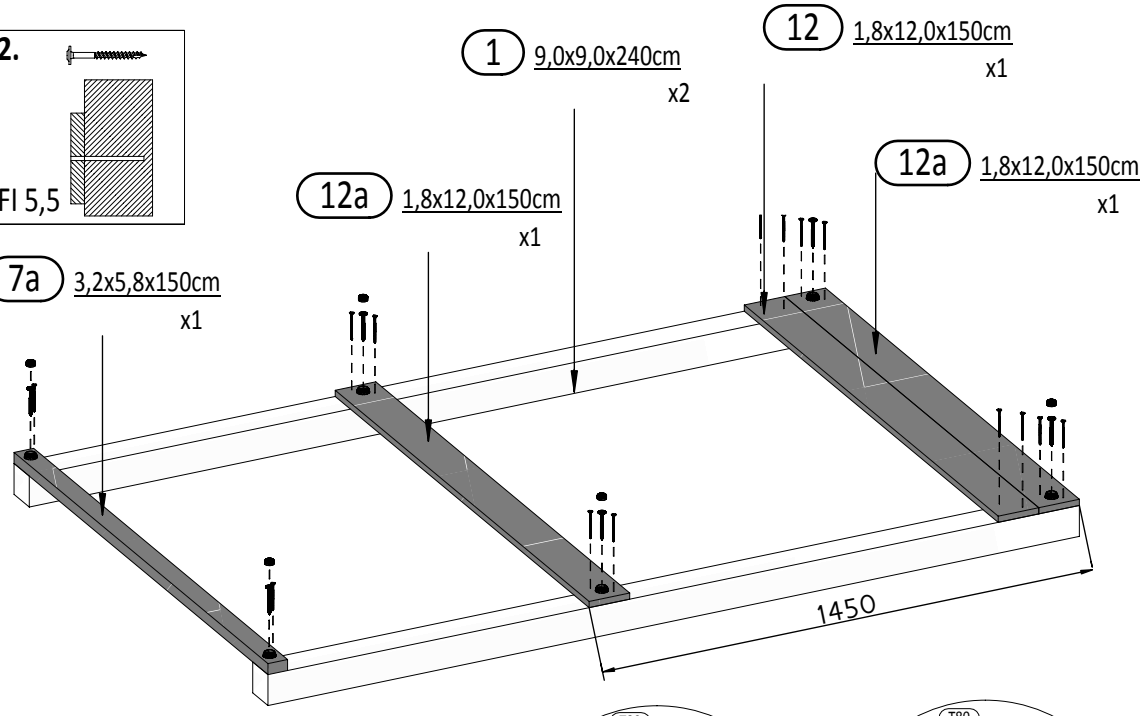

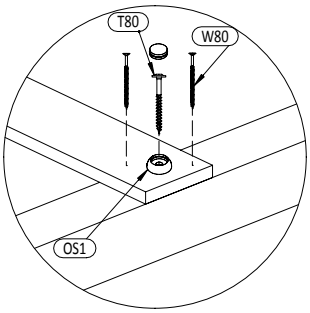

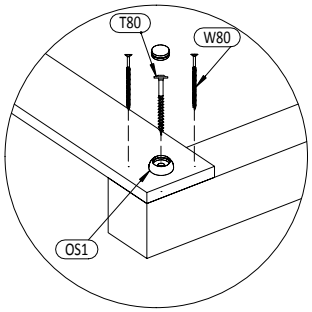

02

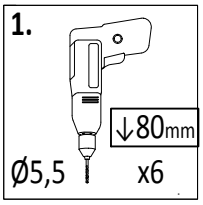

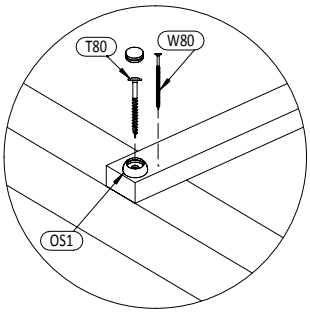

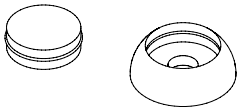

OS1 x6

W80 x14

T80 x6

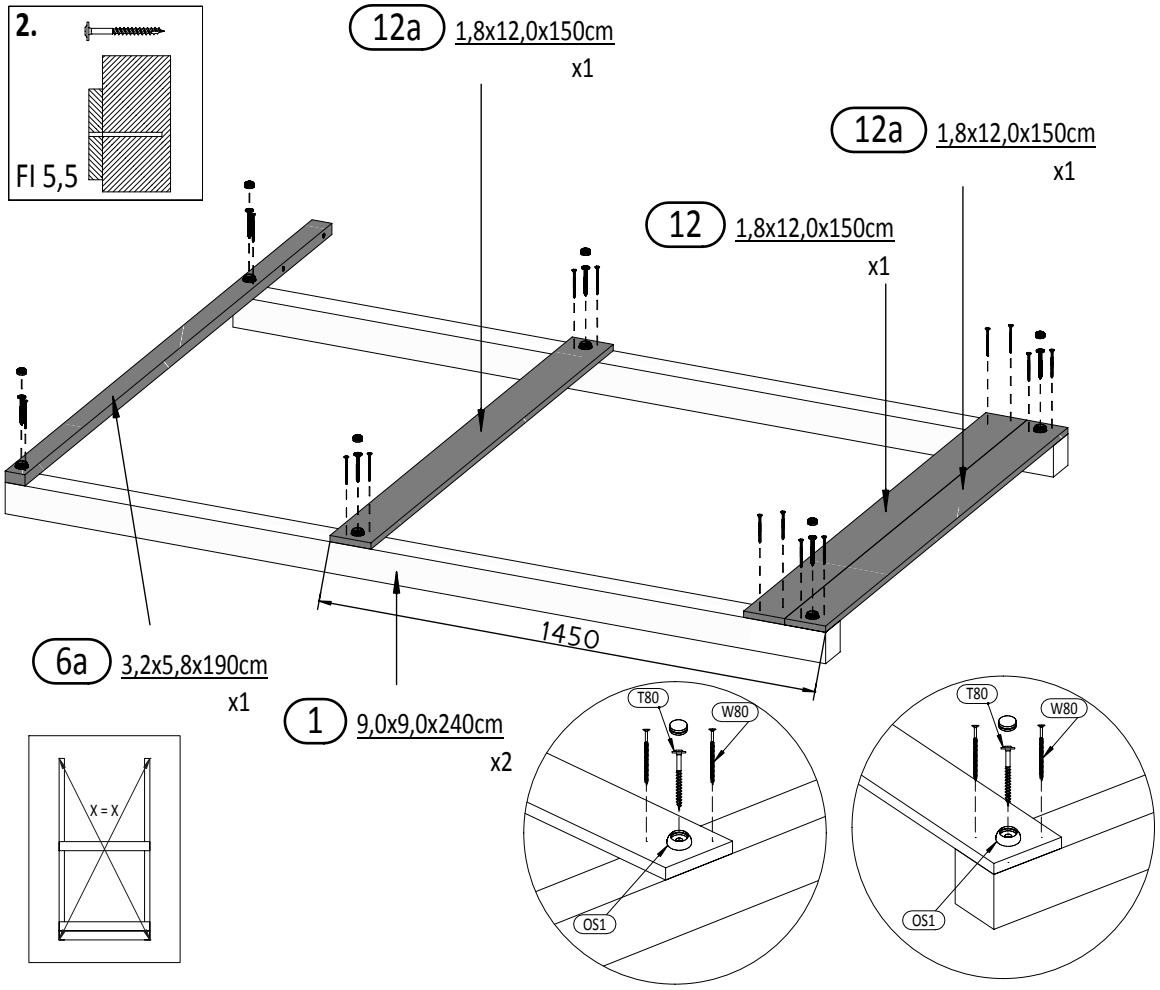

Zgodne z normą PN-EN 71 stosuj zalecenia producenta odnośnie odległości oraz metody mocowania poszczególnych elementów

In compliance with the standard PN-EN 71, apply guidelines of the producer in relation to distances and methods of fastening individual elements

03

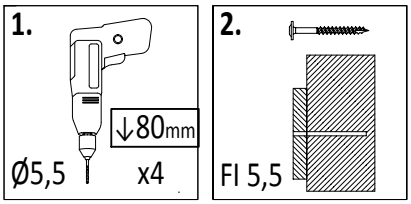

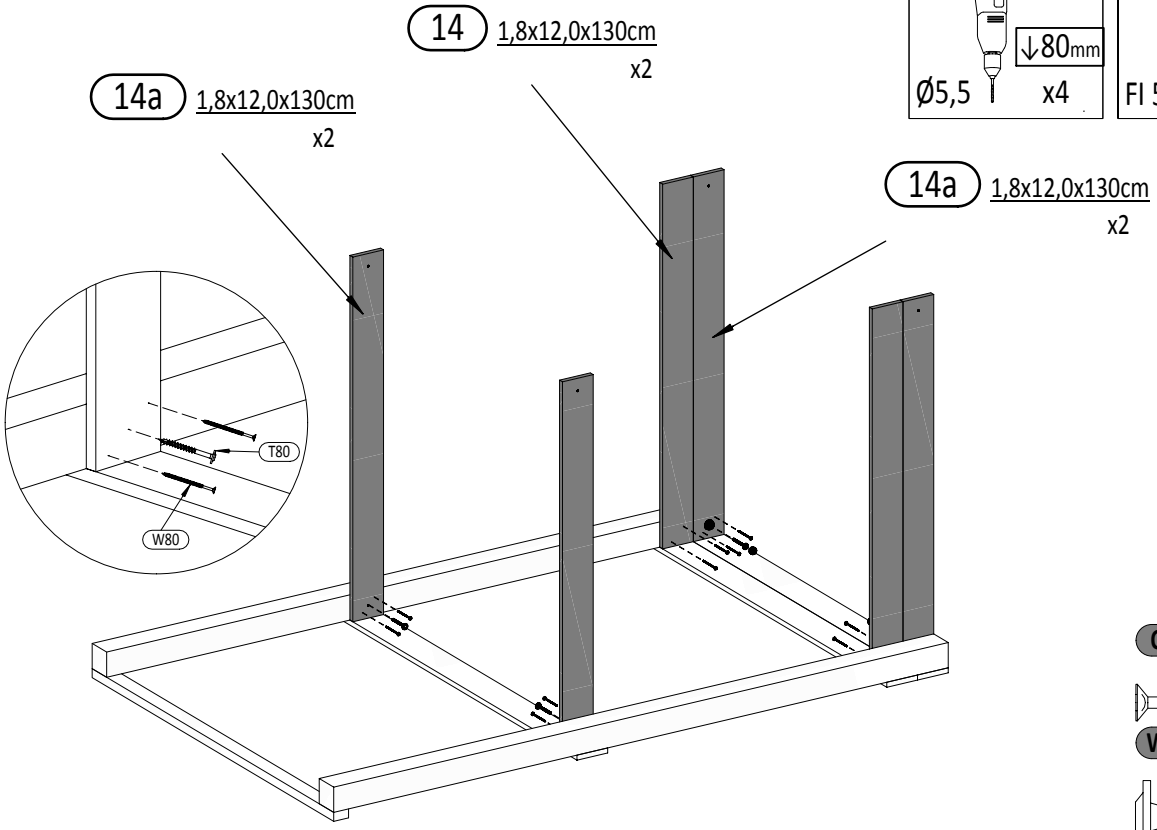

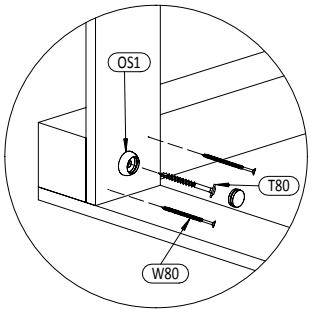

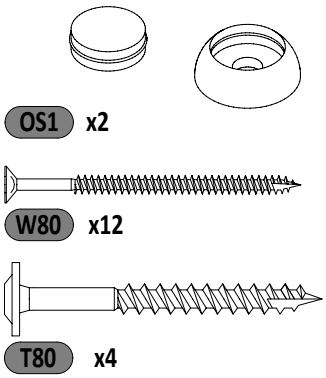

04

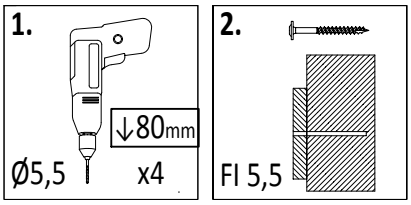

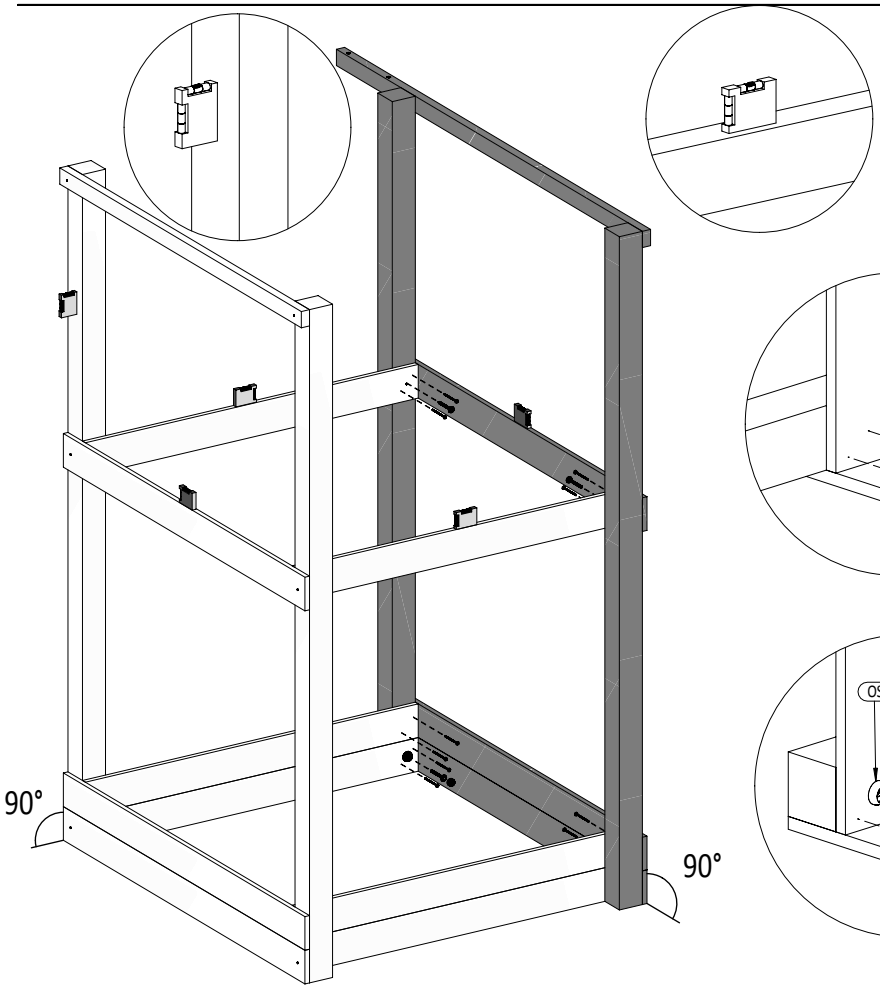

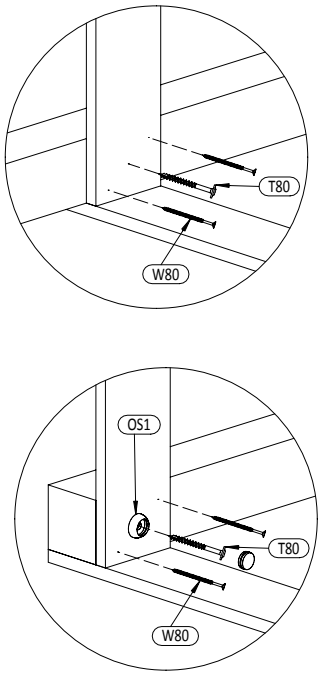

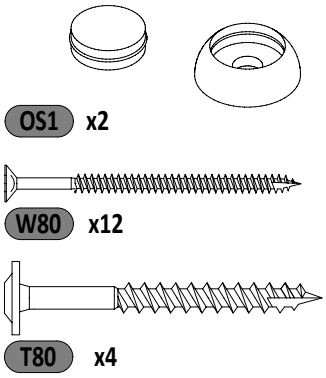

Zgodne z normą PN-EN 71 stosuj zalecenia producenta odnośnie odległości oraz metody mocowania poszczególnych elementów

In compliance with the standard PN-EN 71, apply guidelines of the producer in relation to distances and methods of fastening individual elements

PARADISE 9

05

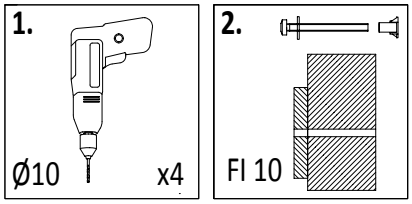

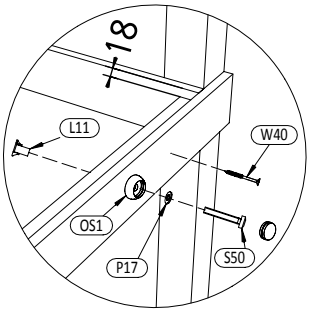

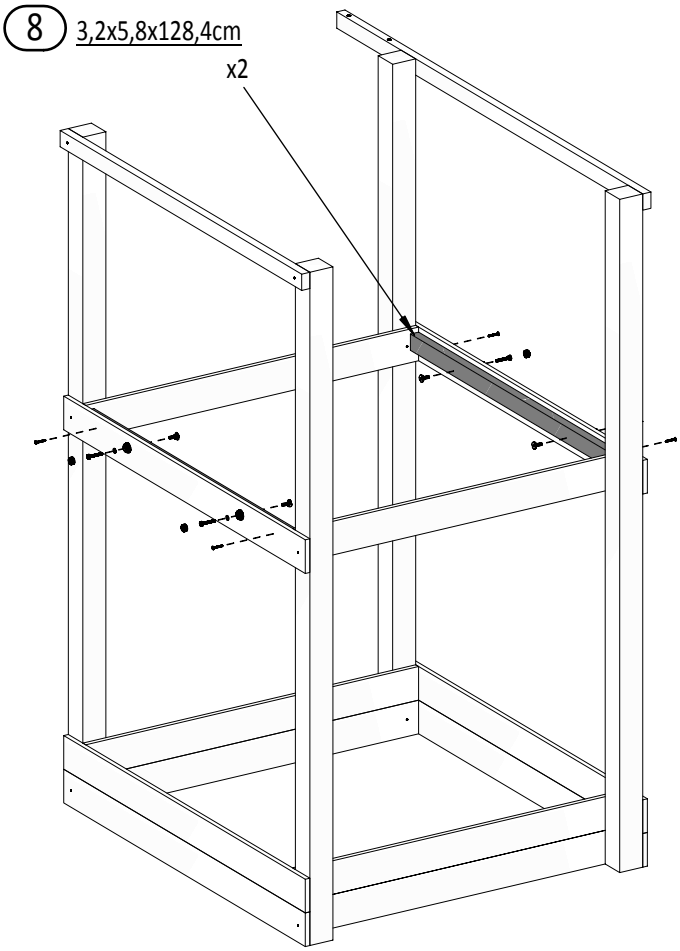

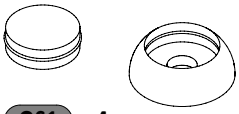

OS1 x4

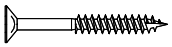

W40 x4

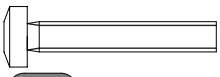

S50 x4

P17 x4

L11 x4

06

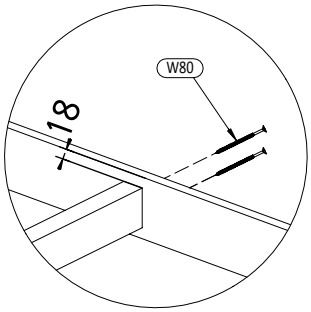

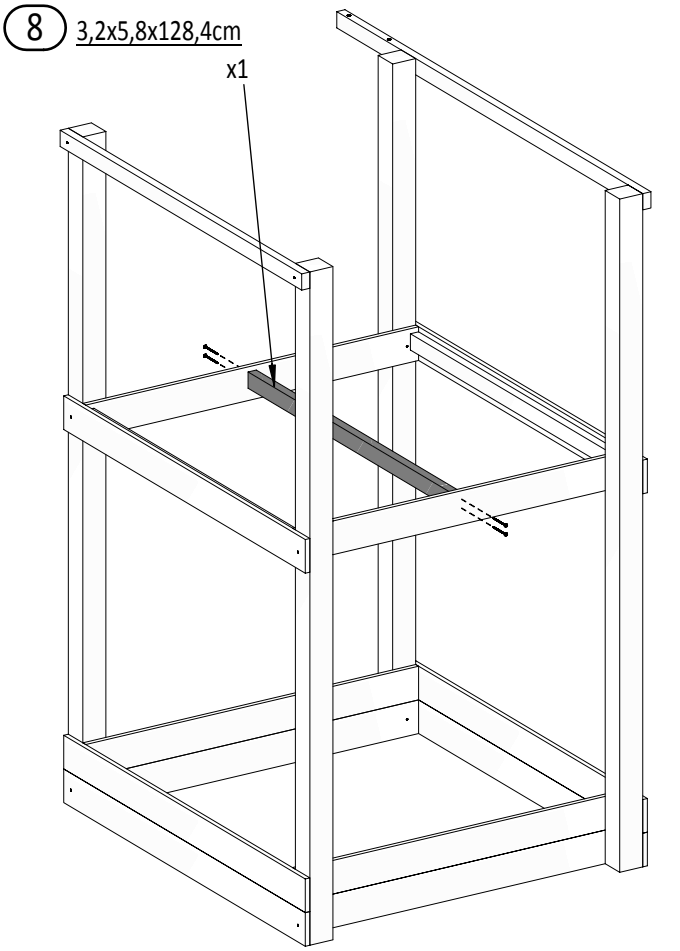

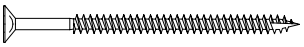

W80 x4

Zgodne z normą PN-EN 71 stosuj zalecenia producenta odnośnie odległości oraz metody mocowania poszczególnych elementów

In compliance with the standard PN-EN 71, apply guidelines of the producer in relation to distances and methods of fastening individual elements

07

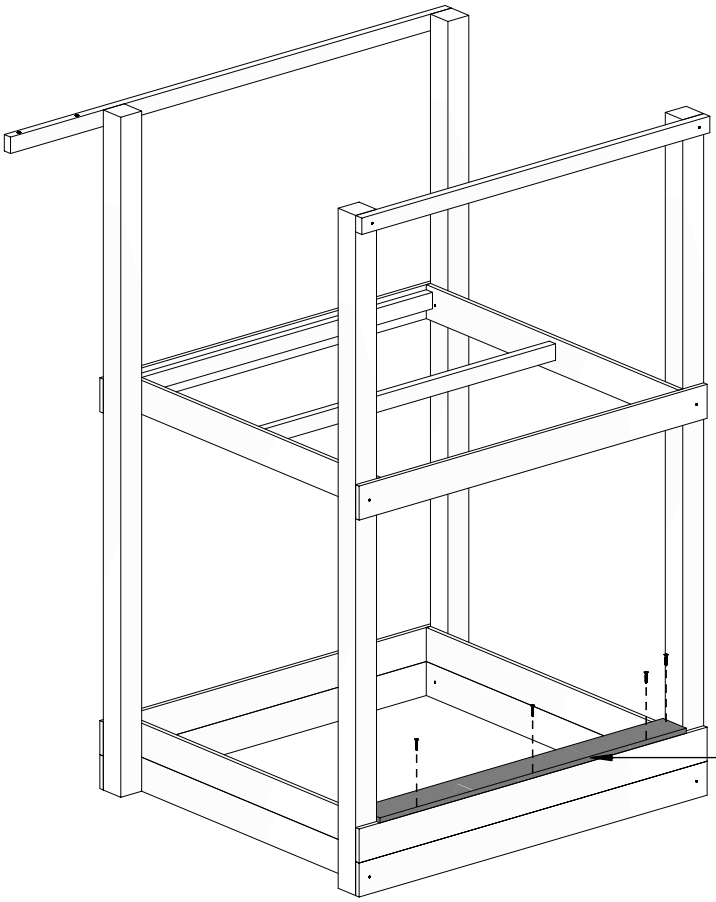

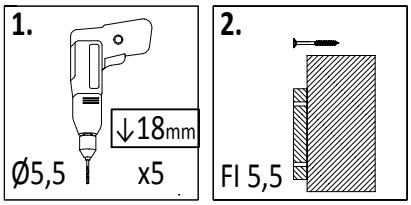

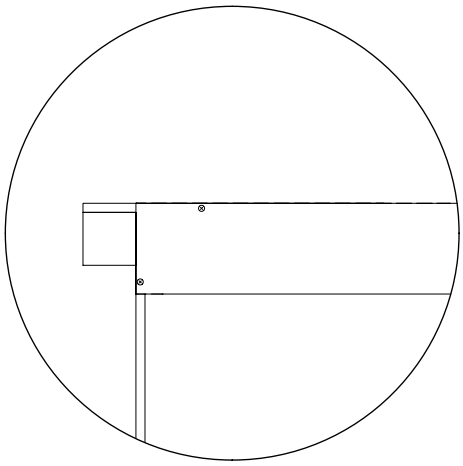

13 1,8x12,0x132cm
x1

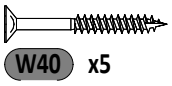

W40 x5

08

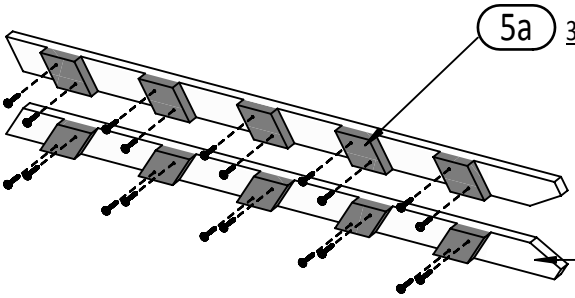

5a 3,5x9,0x15,6cm
x10

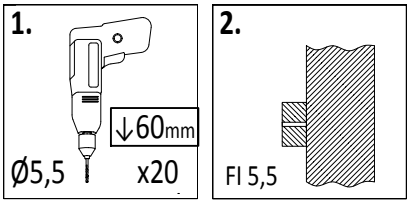

4a 3,5x9,0x169,5cm
x2

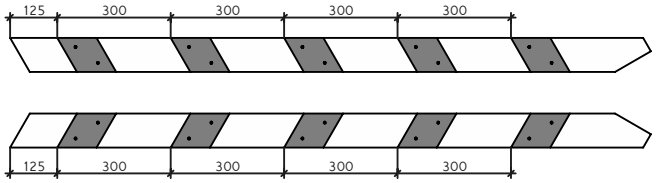

11a 3,2x5,8x41cm
x5

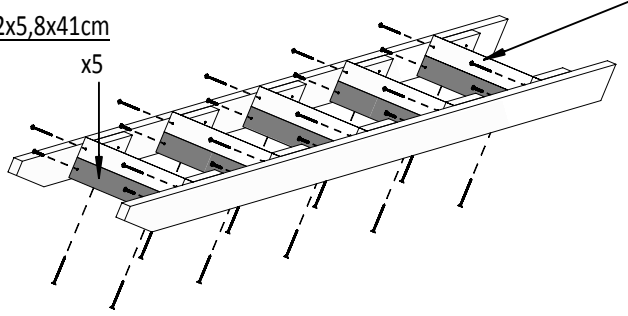

11b 3,2x5,8x41cm
x5

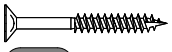

W40 x10

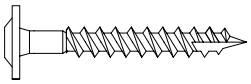

T60 x20

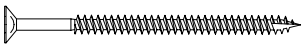

W80 x20

Zgodne z normą PN-EN 71 stosuj zalecenia producenta odnośnie odległości oraz metody mocowania poszczególnych elementów

In compliance with the standard PN-EN 71, apply guidelines of the producer in relation to distances and methods of fastening individual elements

PARADISE 11

09

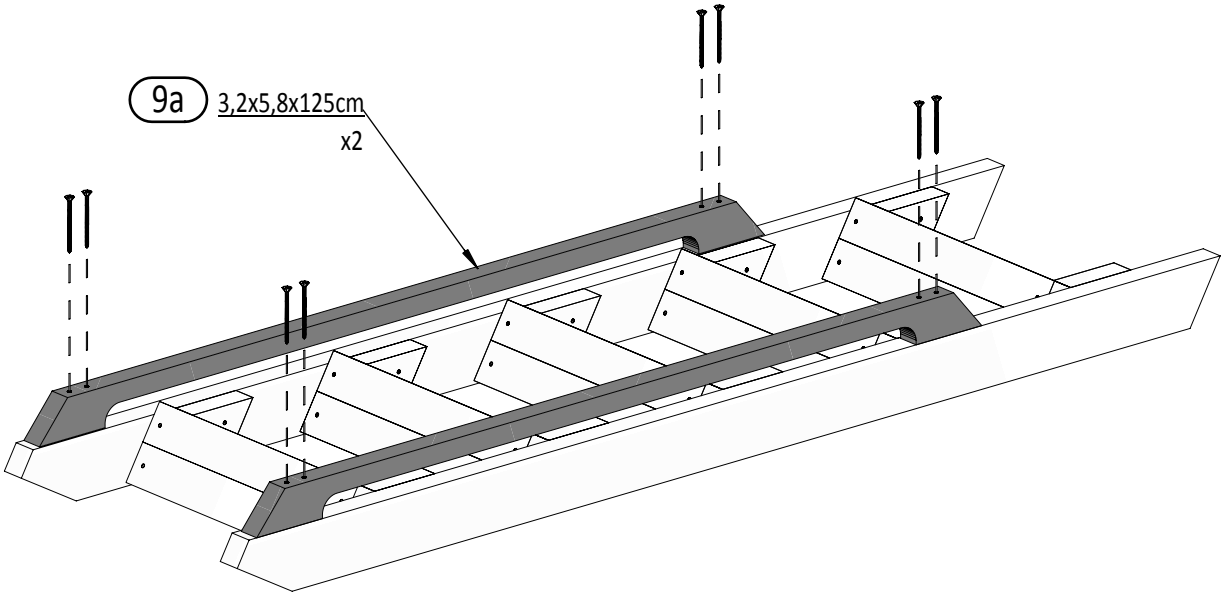

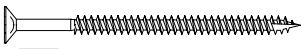

W80 x8

10

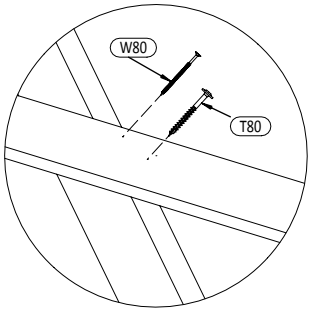

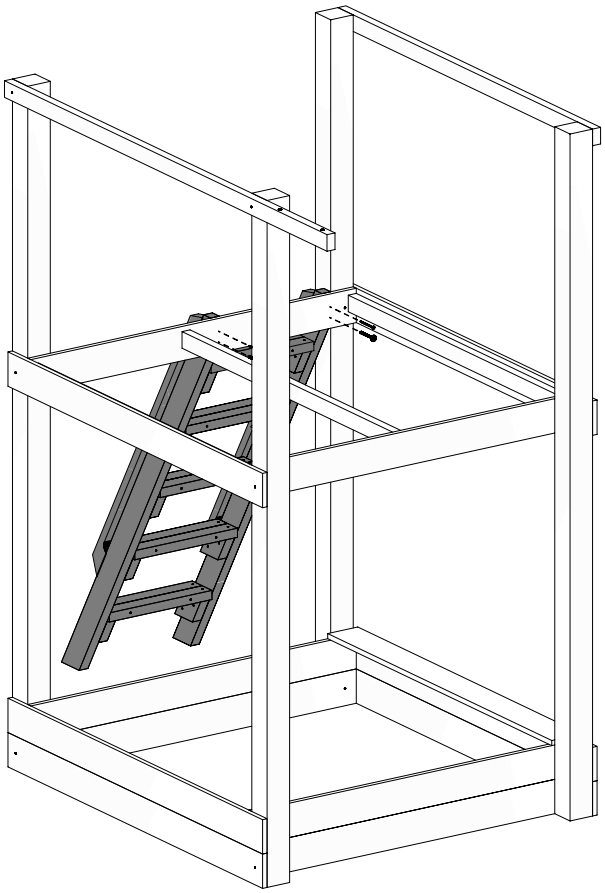

W80 x2

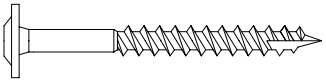

T80 x2

Zgodne z normą PN-EN 71 stosuj zalecenia producenta odnośnie odległości oraz metody mocowania poszczególnych elementów

In compliance with the standard PN-EN 71, apply guidelines of the producer in relation to distances and methods of fastening individual elements

11

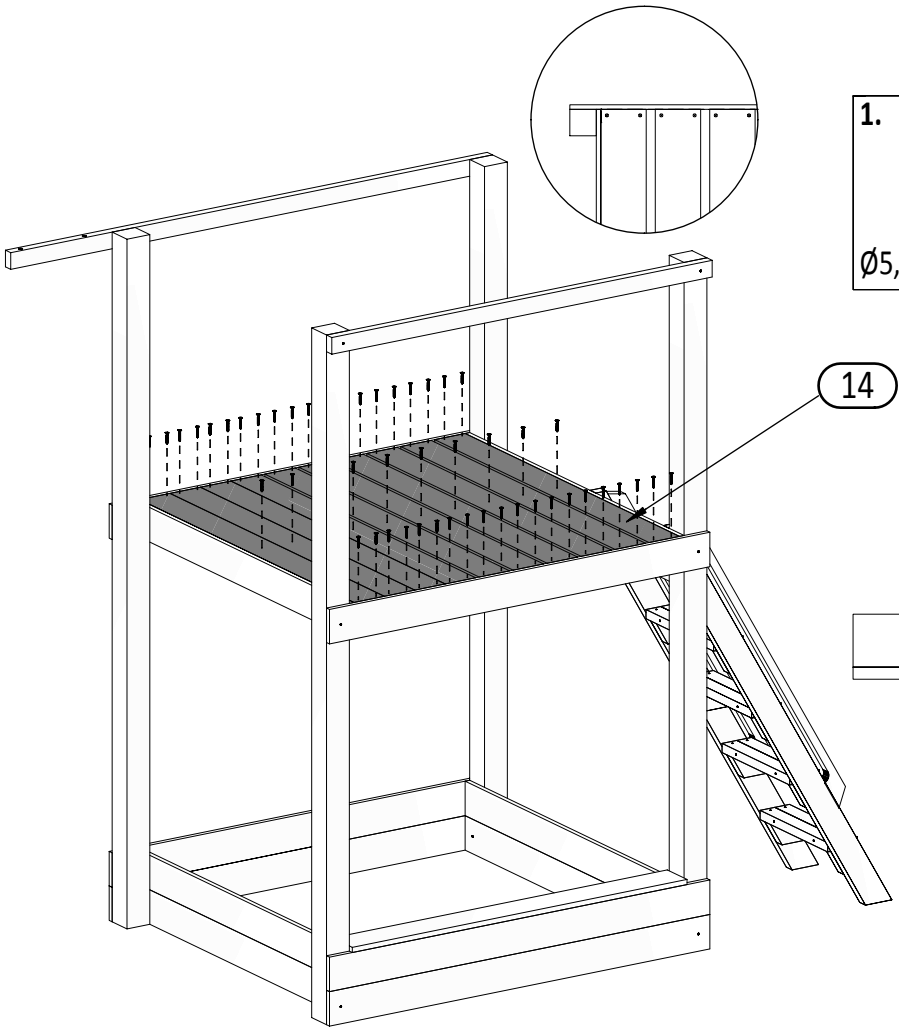

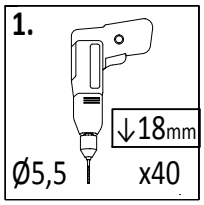

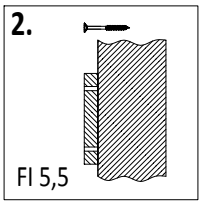

14 1,8x12,0x130cm
x10

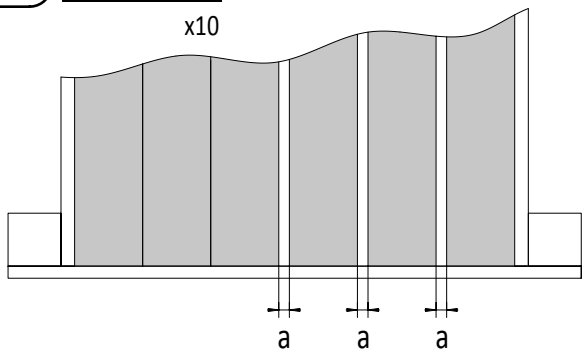

!!!min 13mm< **a** <!!!max 15mm

6 x a

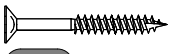

W40 x50

12

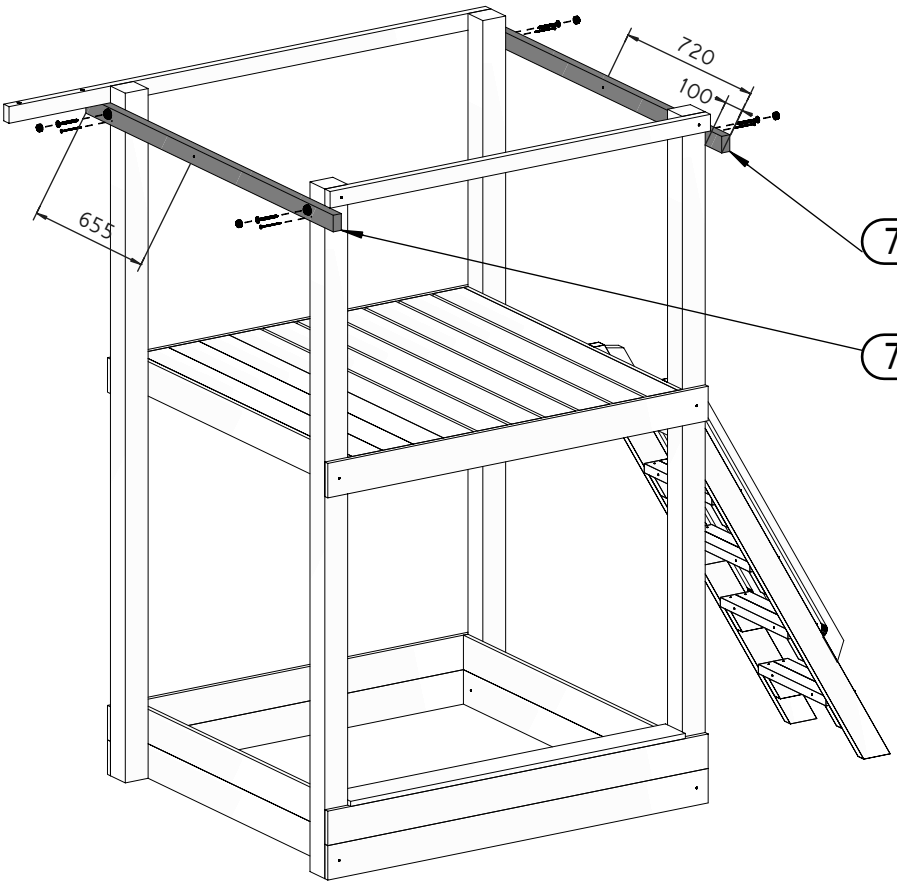

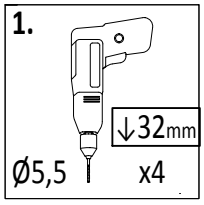

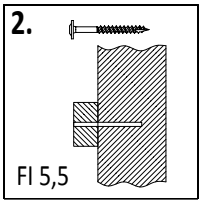

7b 3,2x5,8x150cm
x1

7c 3,2x5,8x150cm
x1

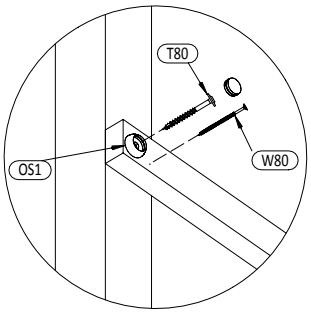

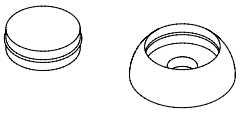

OS1 x4

W80 x4

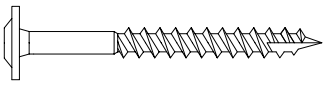

T80 x4

13

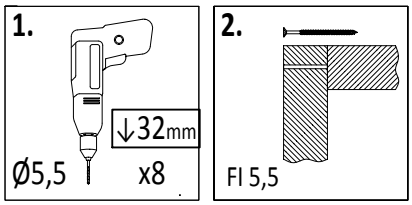

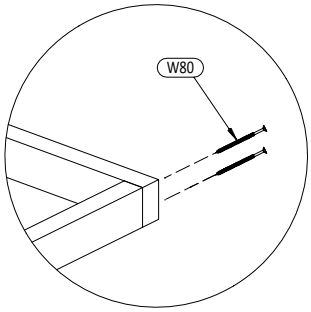

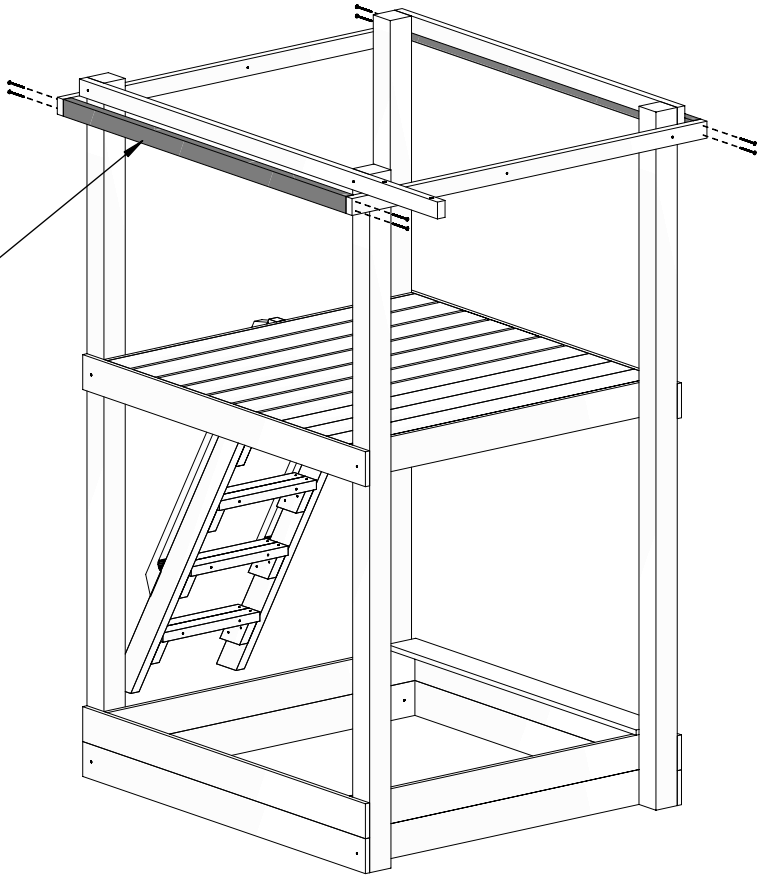

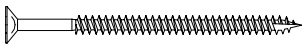

W80 x8

14

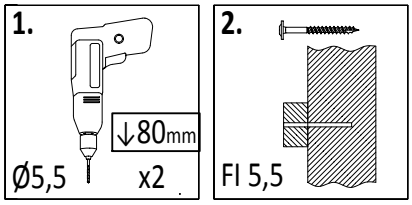

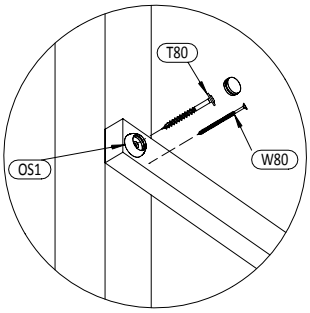

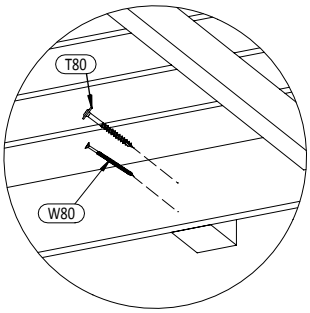

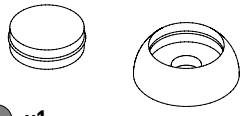

OS1 x1

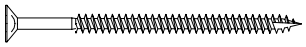

W80 x2

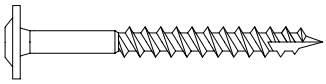

T80 x2

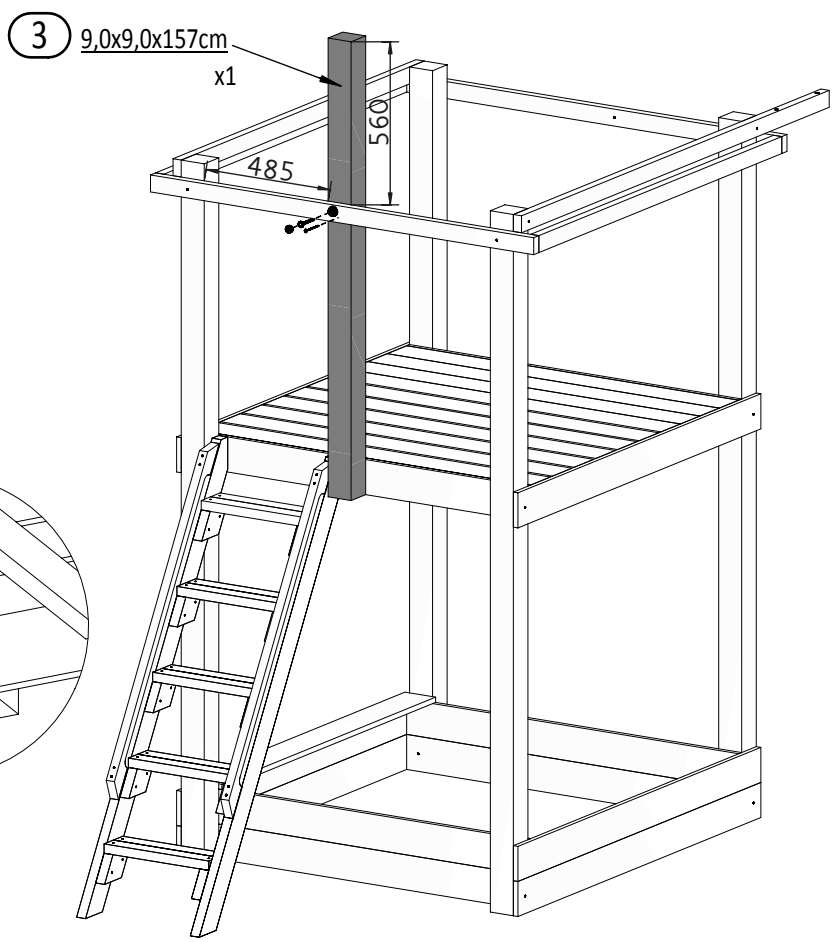

Zgodne z normą PN-EN 71 stosuj zalecenia producenta odnośnie odległości oraz metody mocowania poszczególnych elementów

In compliance with the standard PN-EN 71, apply guidelines of the producer in relation to distances and methods of fastening individual elements

15

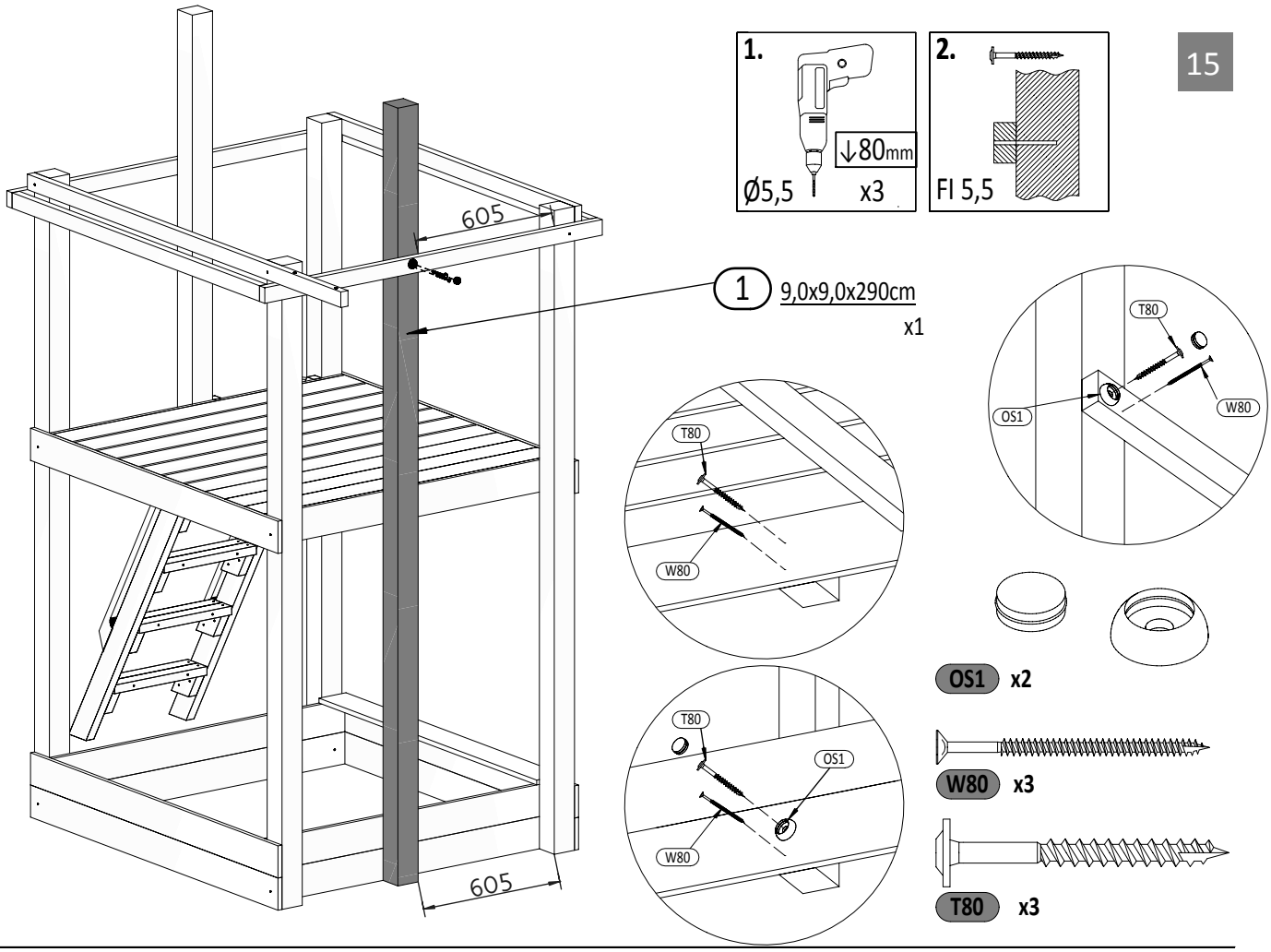

16

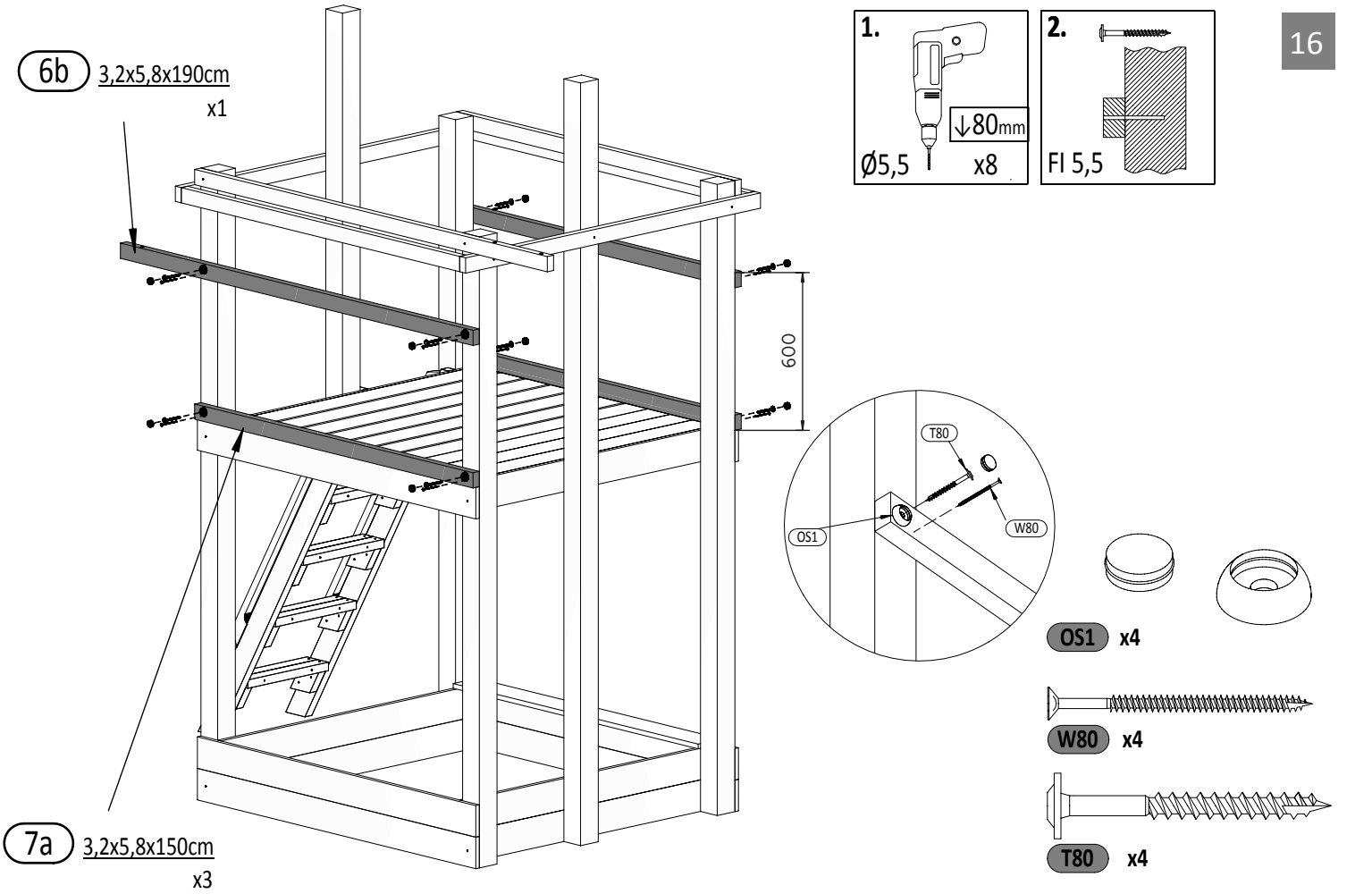

Zgodne z normą PN-EN 71 stosuj zalecenia producenta odnośnie odległości oraz metody mocowania poszczególnych elementów

In compliance with the standard PN-EN 71, apply guidelines of the producer in relation to distances and methods of fastening individual elements

17

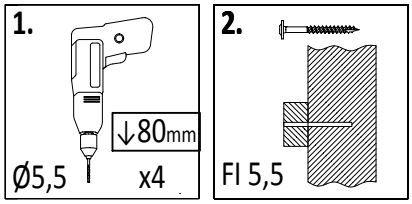

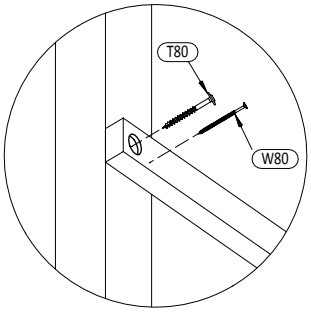

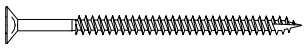

W80 x4

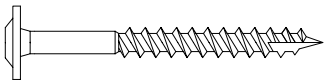

T80 x4

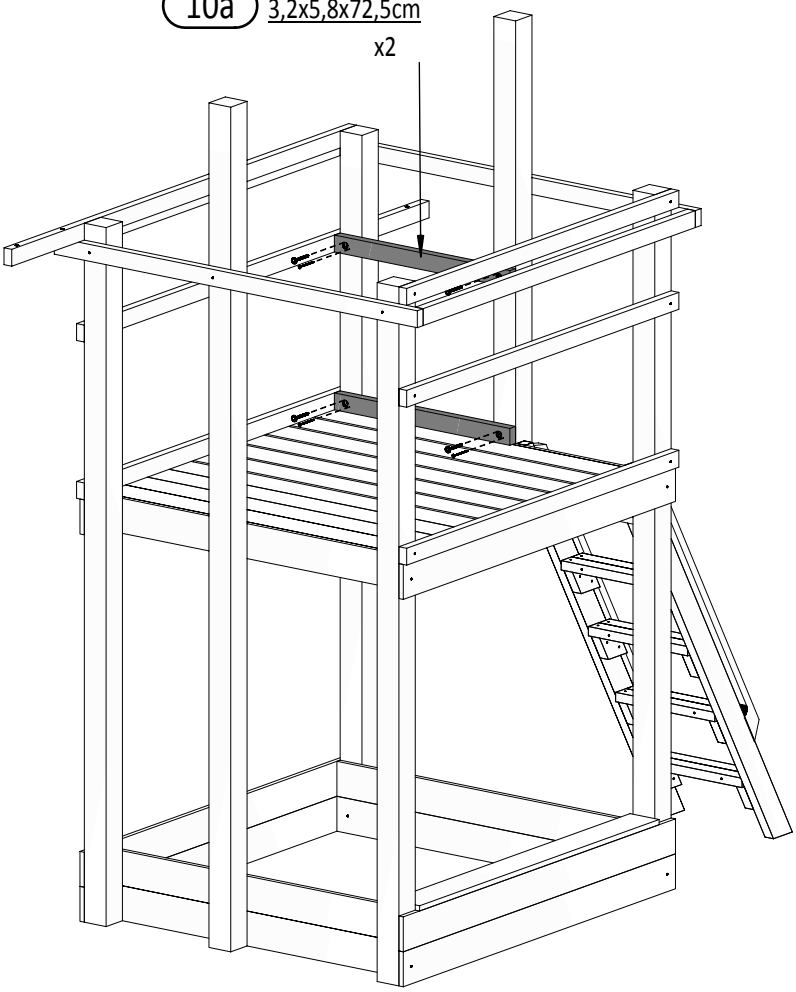

18

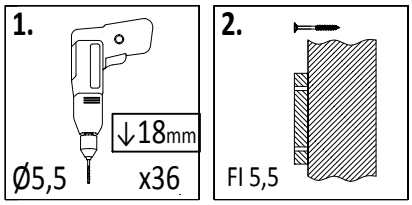

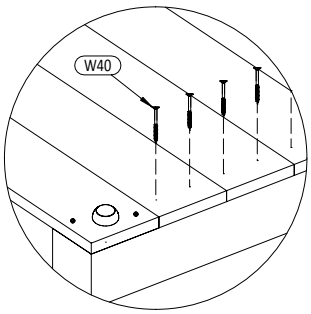

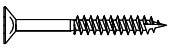

W40 x36

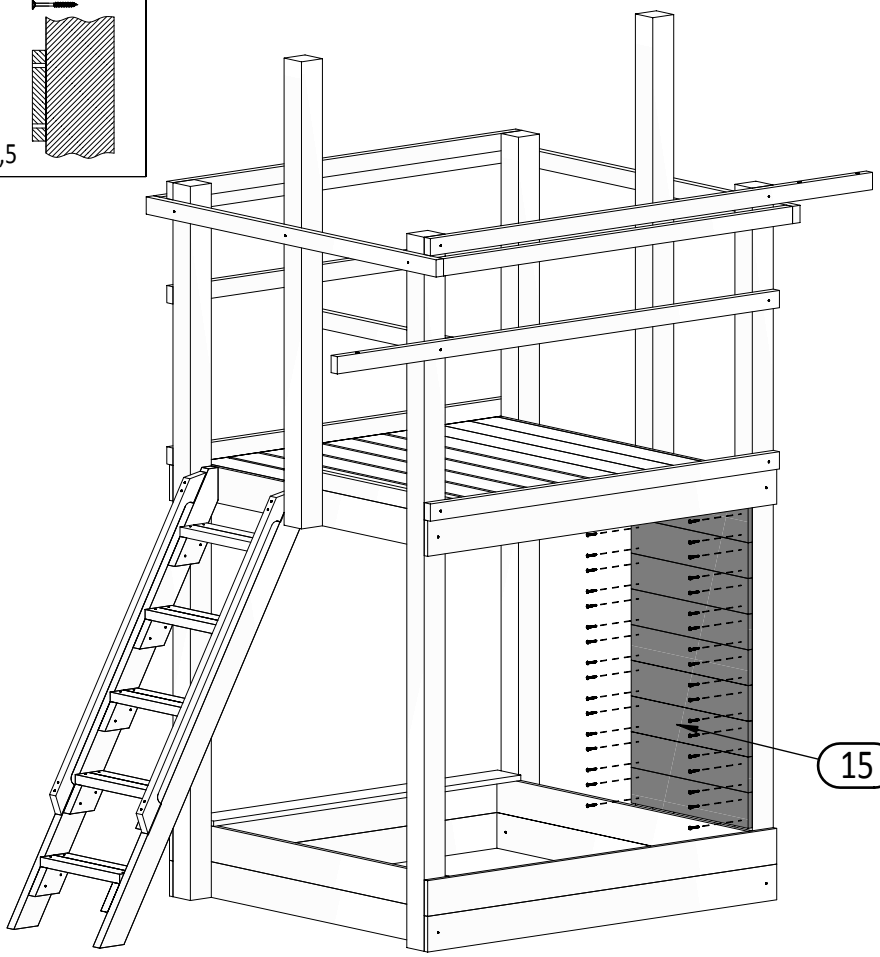

Zgodne z normą PN-EN 71 stosuj zalecenia producenta odnośnie odległości oraz metody mocowania poszczególnych elementów

In compliance with the standard PN-EN 71, apply guidelines of the producer in relation to distances and methods of fastening individual elements

19

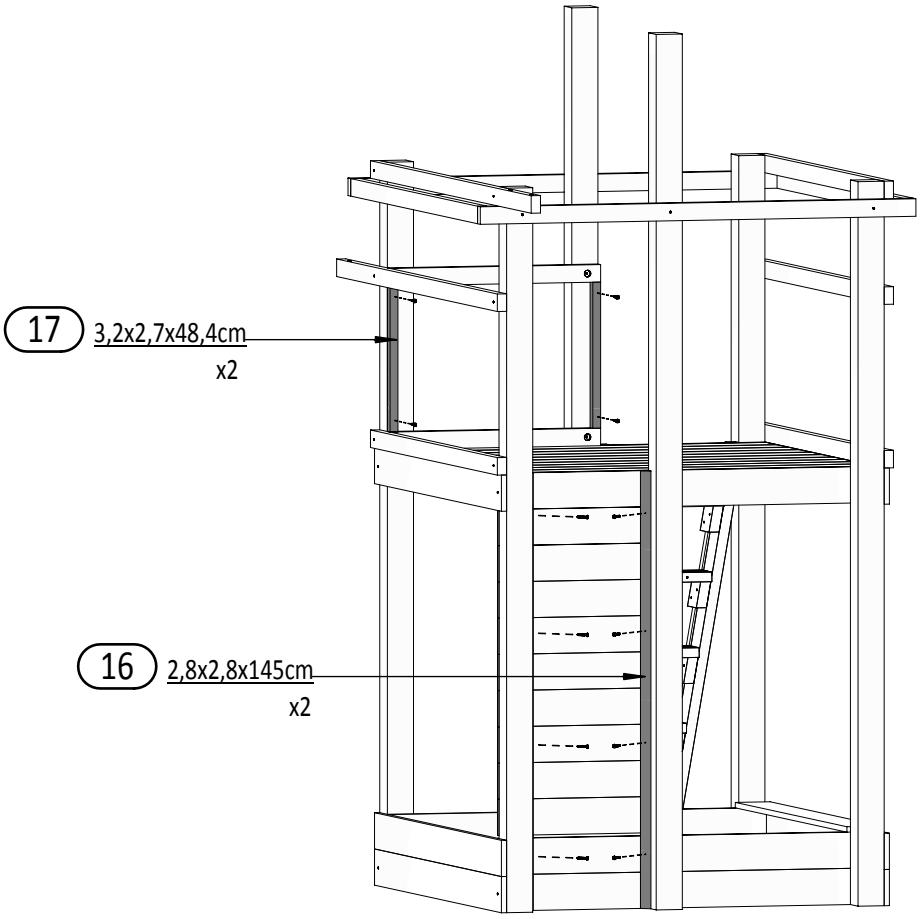

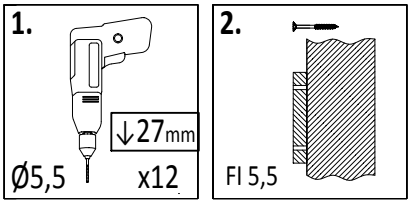

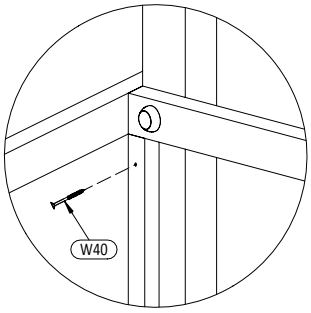

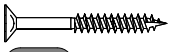

W40 x12

20

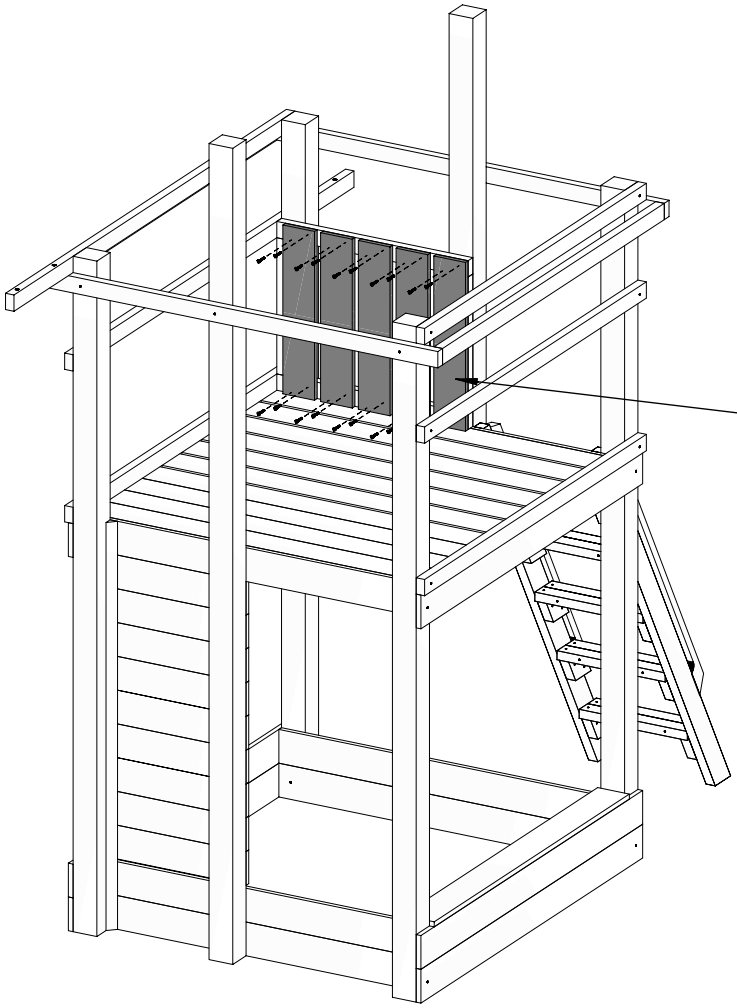

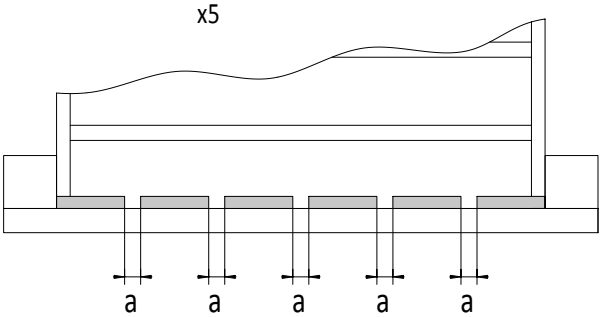

!!!min 13mm< **a** <!!!max 16mm

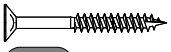

W40 x20

21

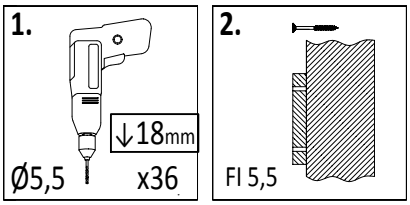

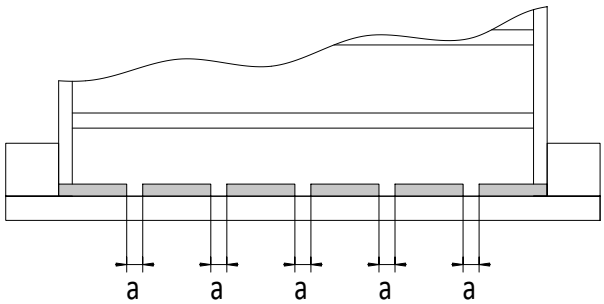

!!!min 13mm< **a** <!!!max 16mm

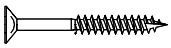

W40 **x36**

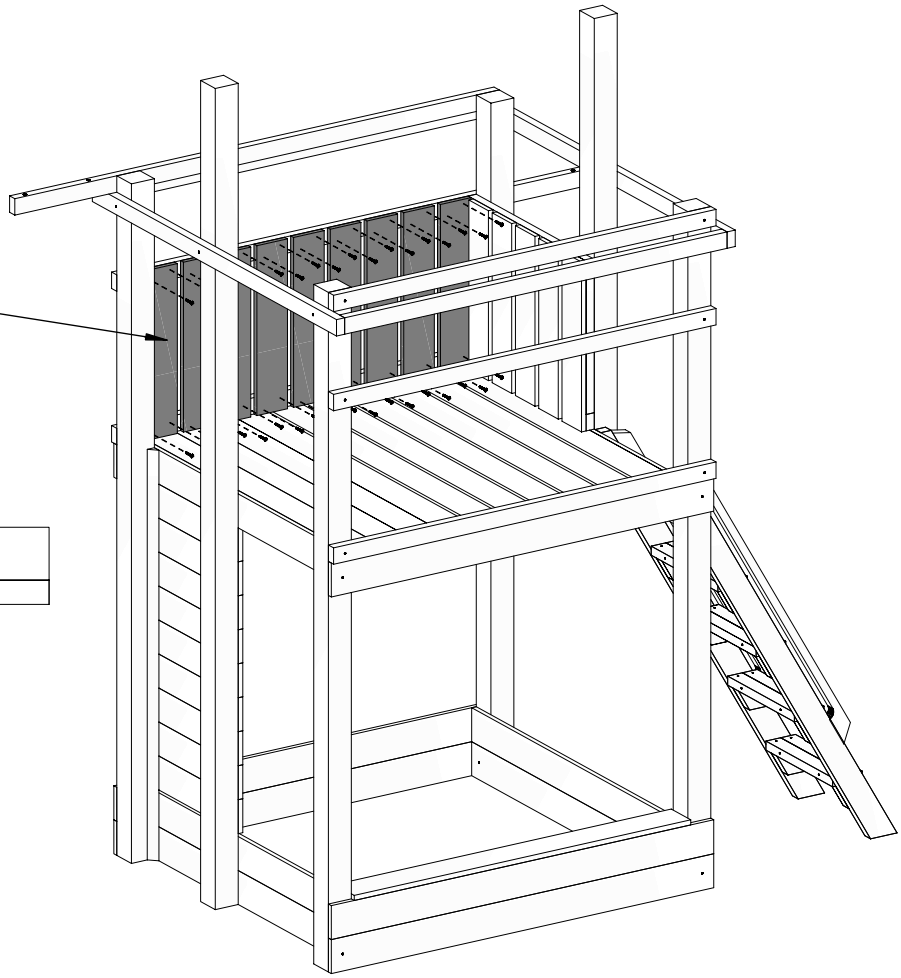

22

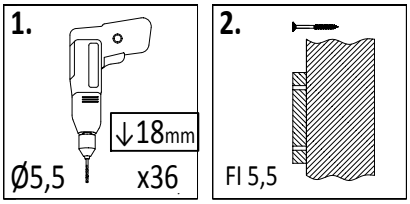

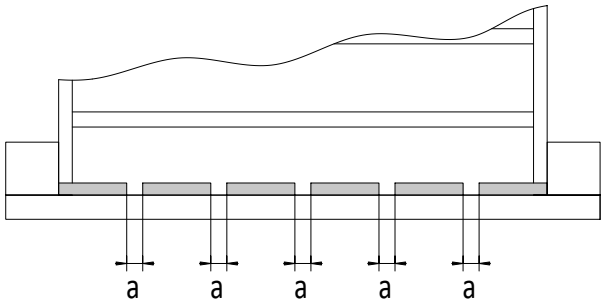

!!!min 13mm< **a** <!!!max 16mm

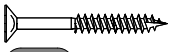

W40 **x36**

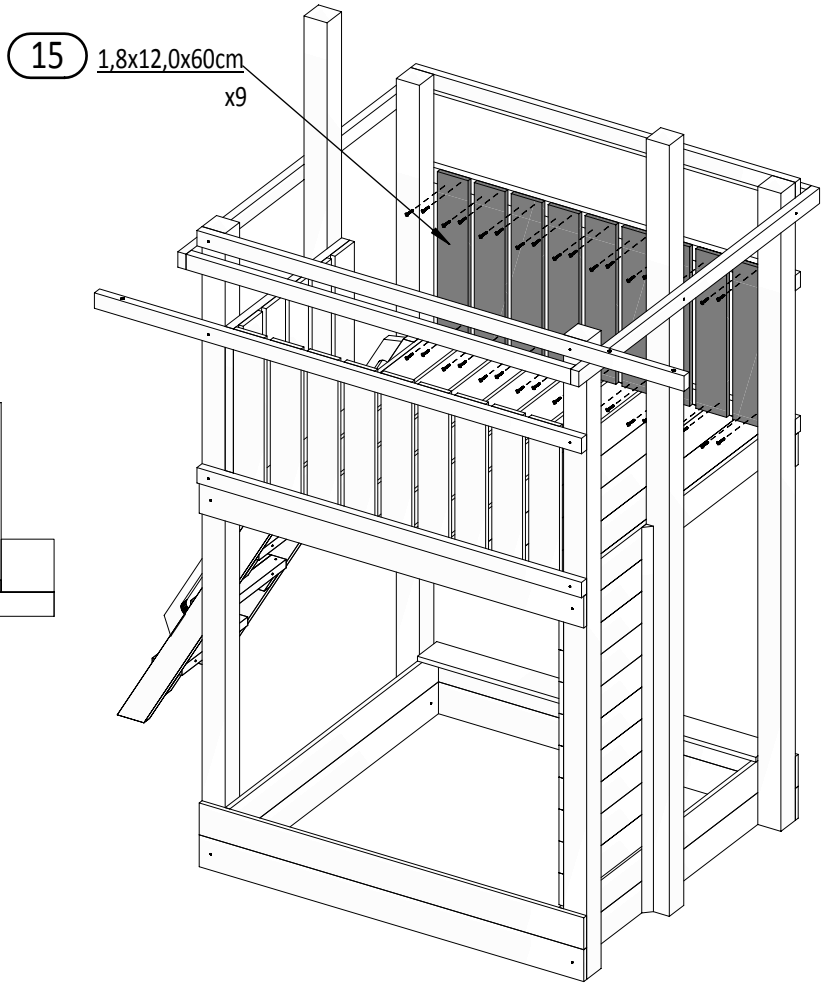

Zgodne z normą PN-EN 71 stosuj zalecenia producenta odnośnie odległości oraz metody mocowania poszczególnych elementów

In compliance with the standard PN-EN 71, apply guidelines of the producer in relation to distances and methods of fastening individual elements

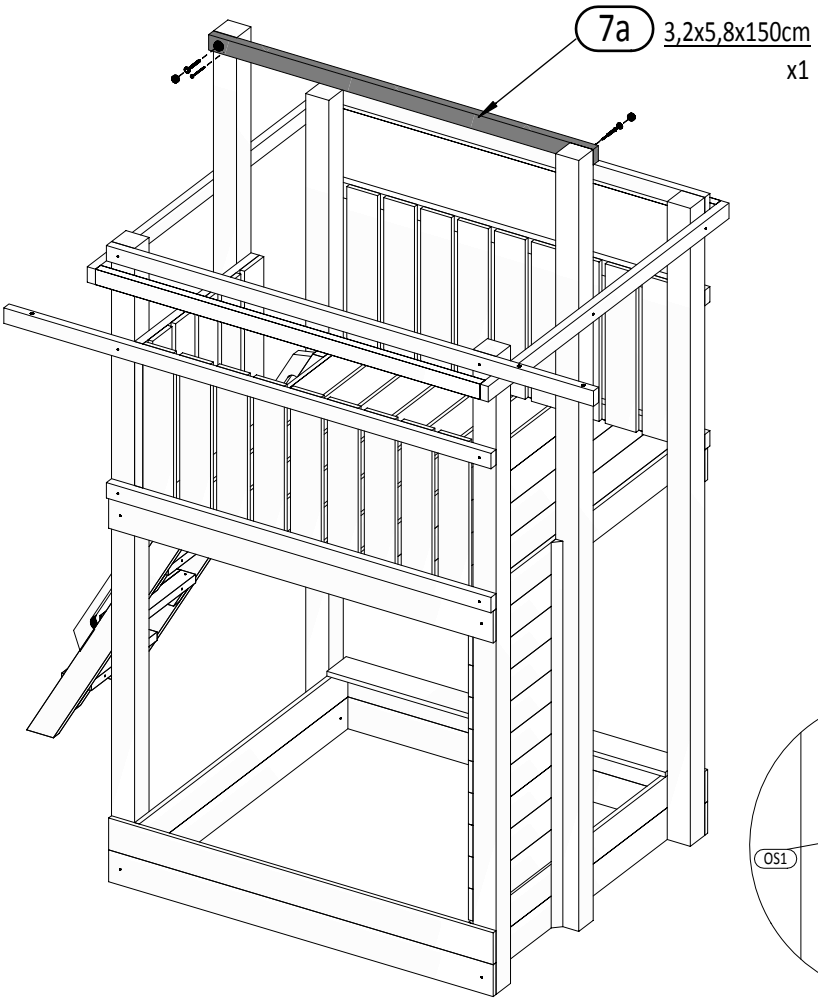

23

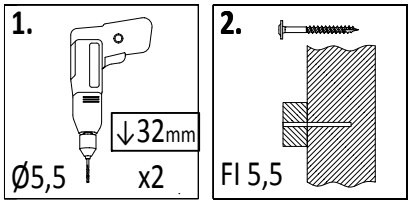

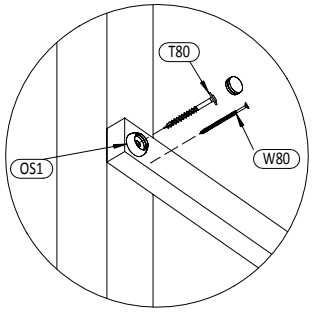

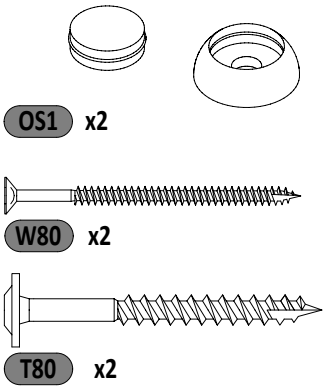

24

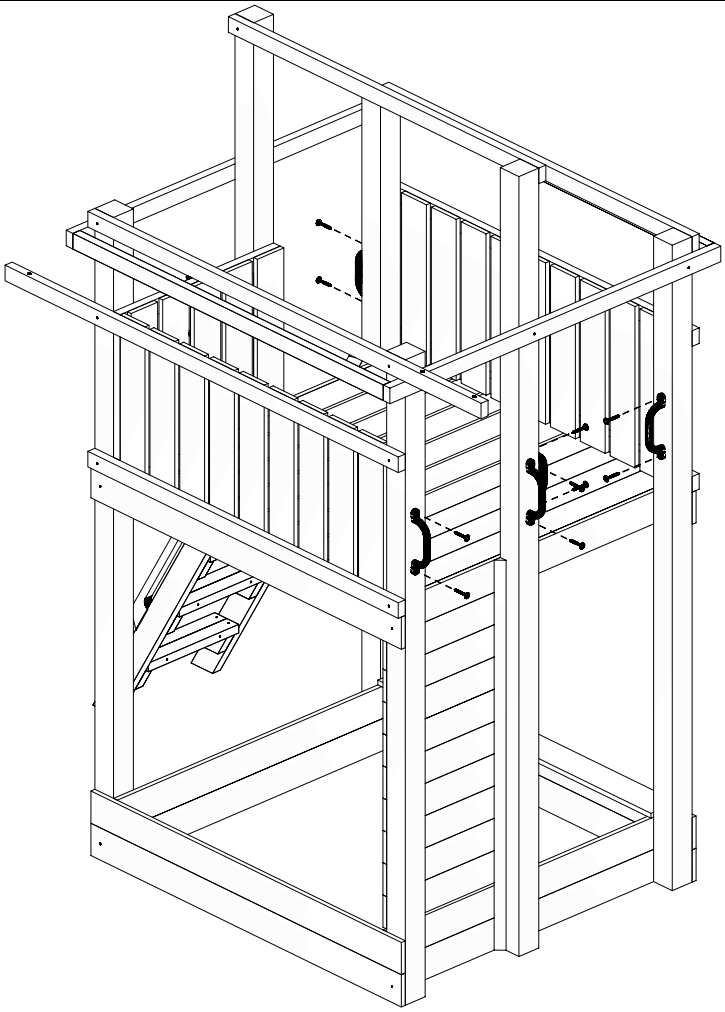

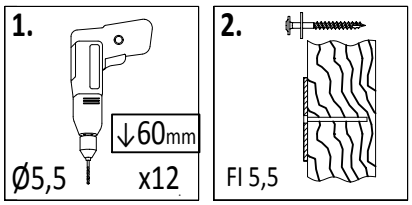

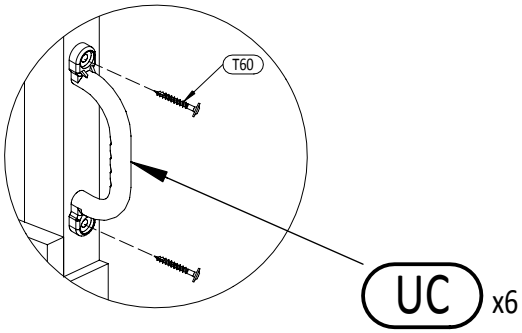

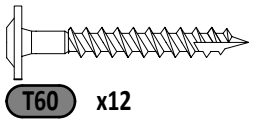

Zgodne z normą PN-EN 71 stosuj zalecenia producenta odnośnie odległości oraz metody mocowania poszczególnych elementów

In compliance with the standard PN-EN 71, apply guidelines of the producer in relation to distances and methods of fastening individual elements

25

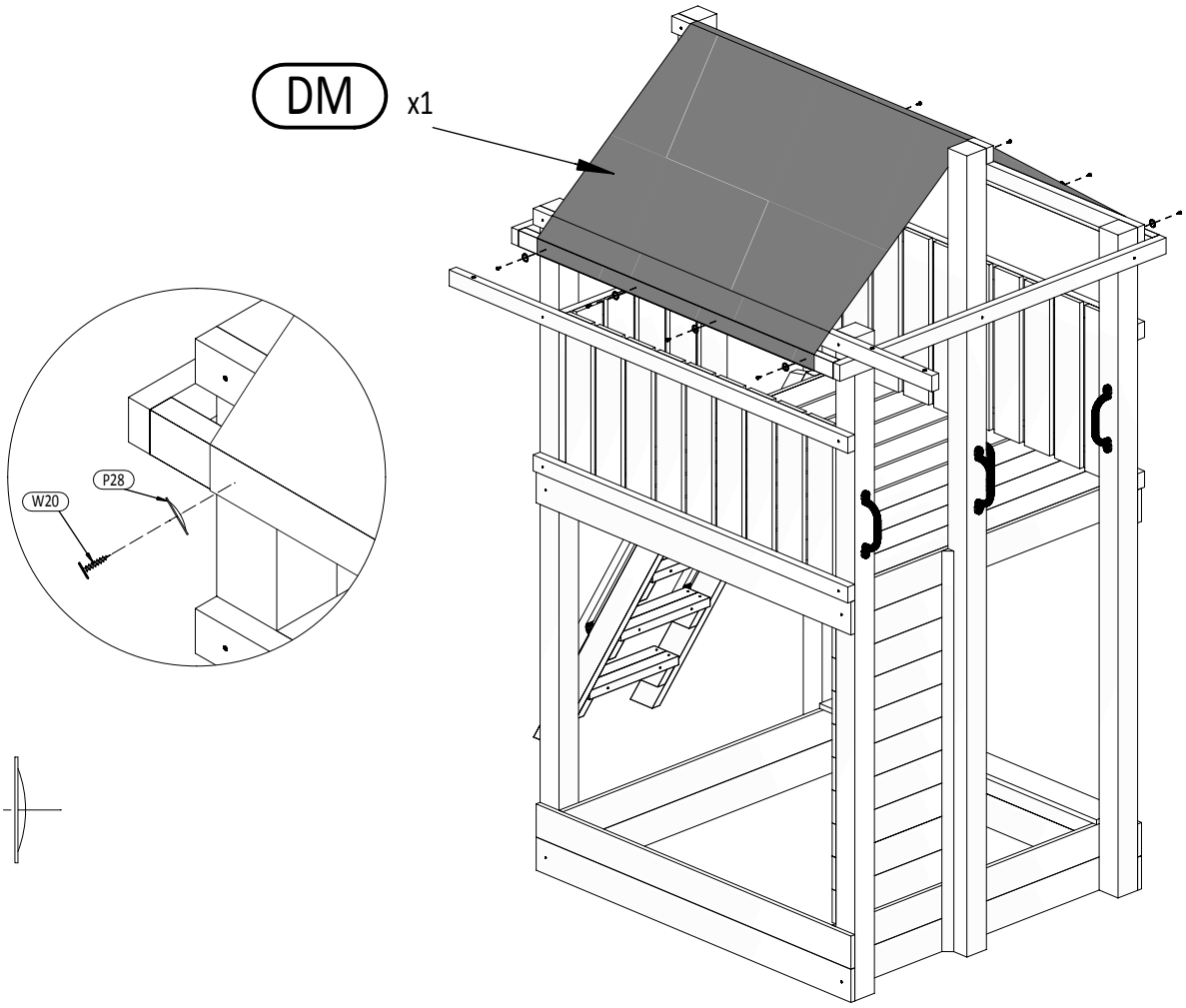

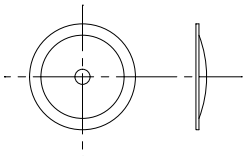

P28 x8

W20 x8

26

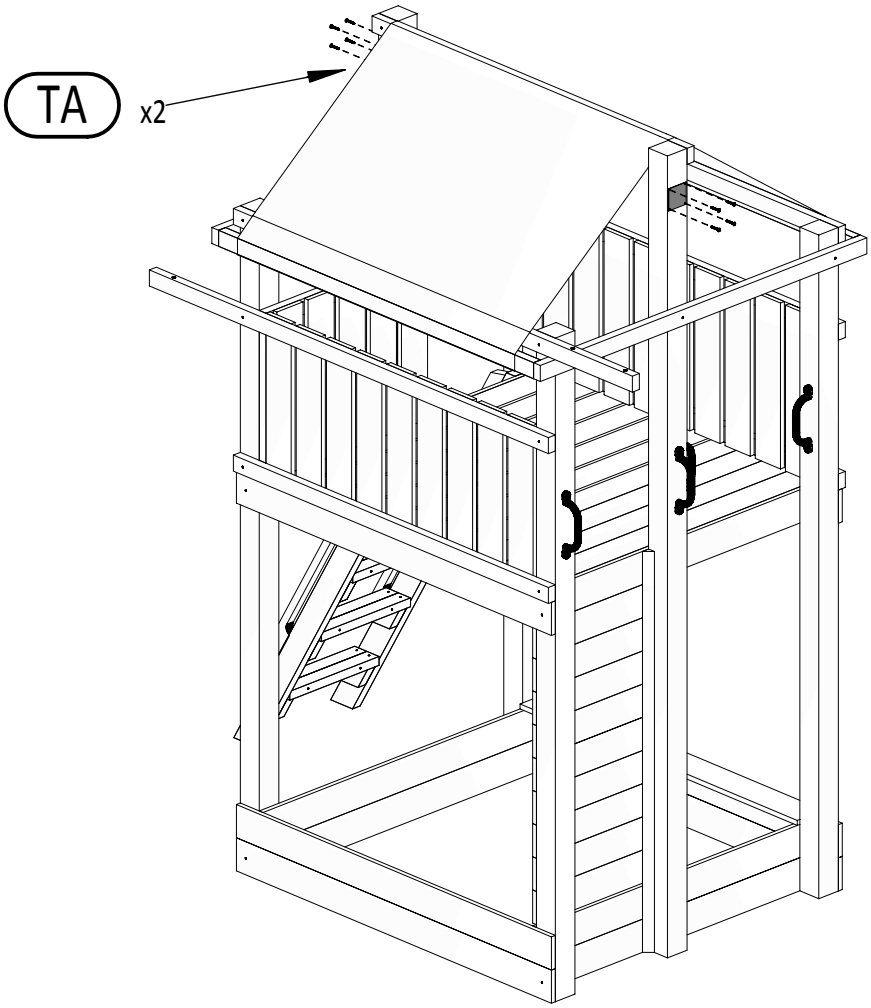

W20 x8

Zgodne z normą PN-EN 71 stosuj zalecenia producenta odnośnie odległości oraz metody mocowania poszczególnych elementów

In compliance with the standard PN-EN 71, apply guidelines of the producer in relation to distances and methods of fastening individual elements

27

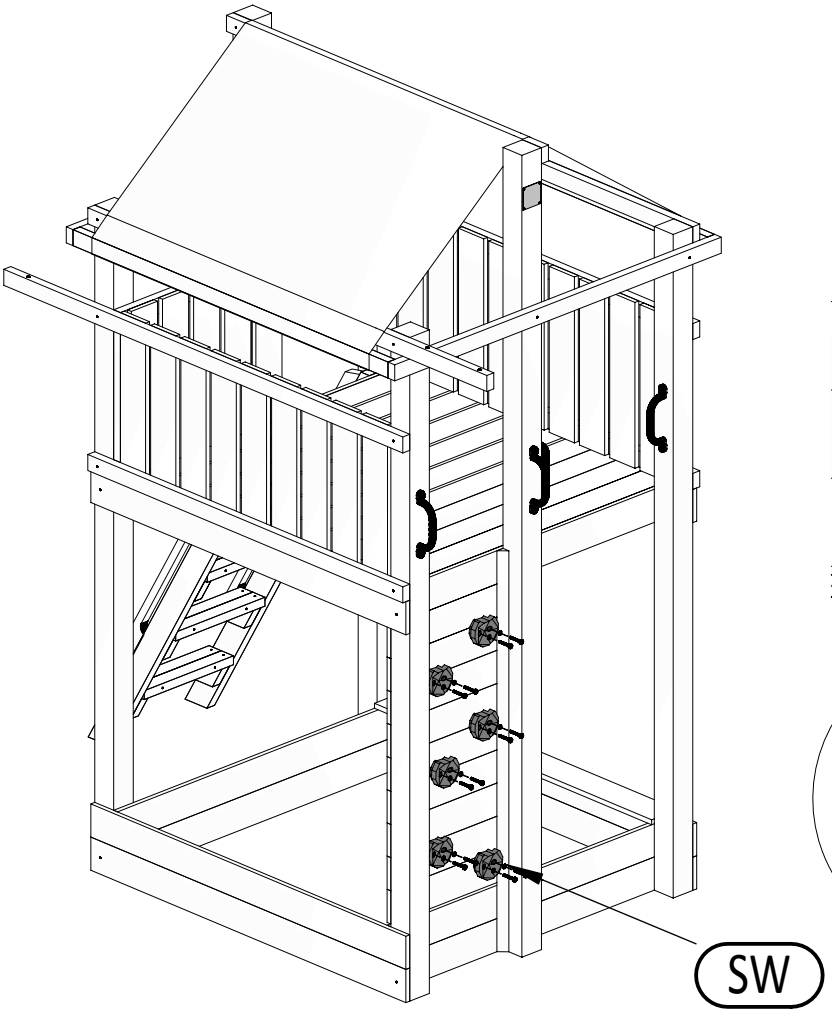

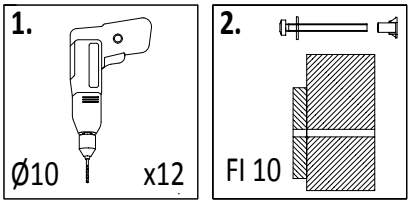

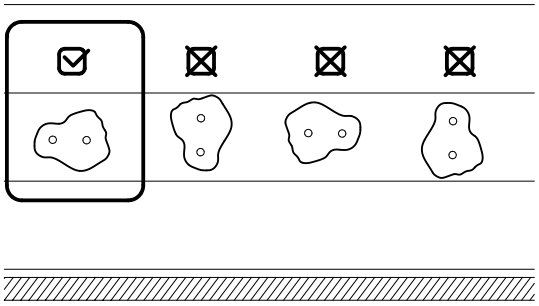

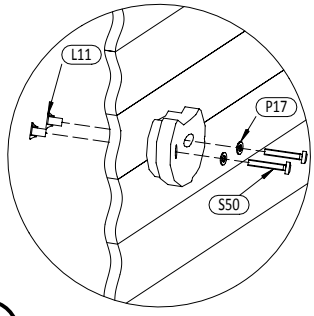

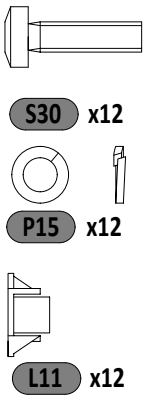

28

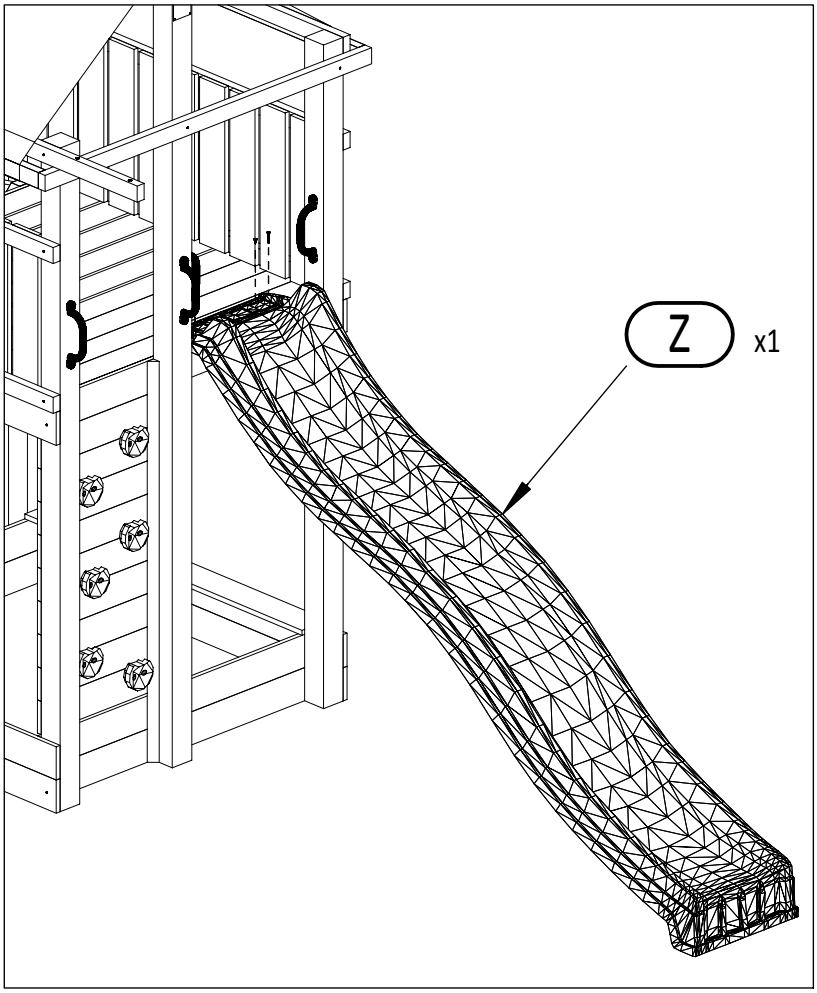

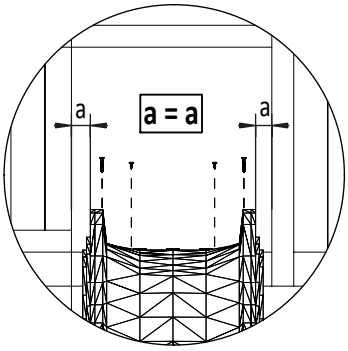

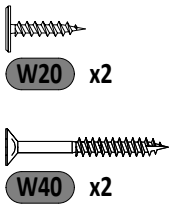

PARADISE 21

29

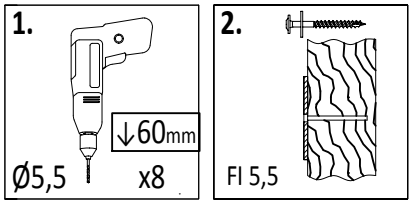

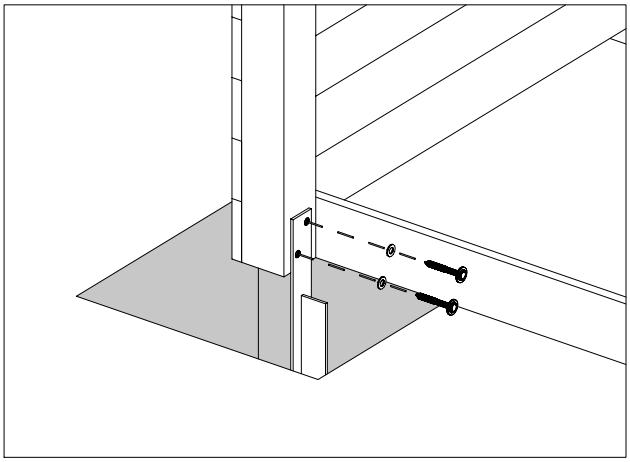

P17 x8

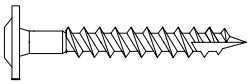

T60 x8

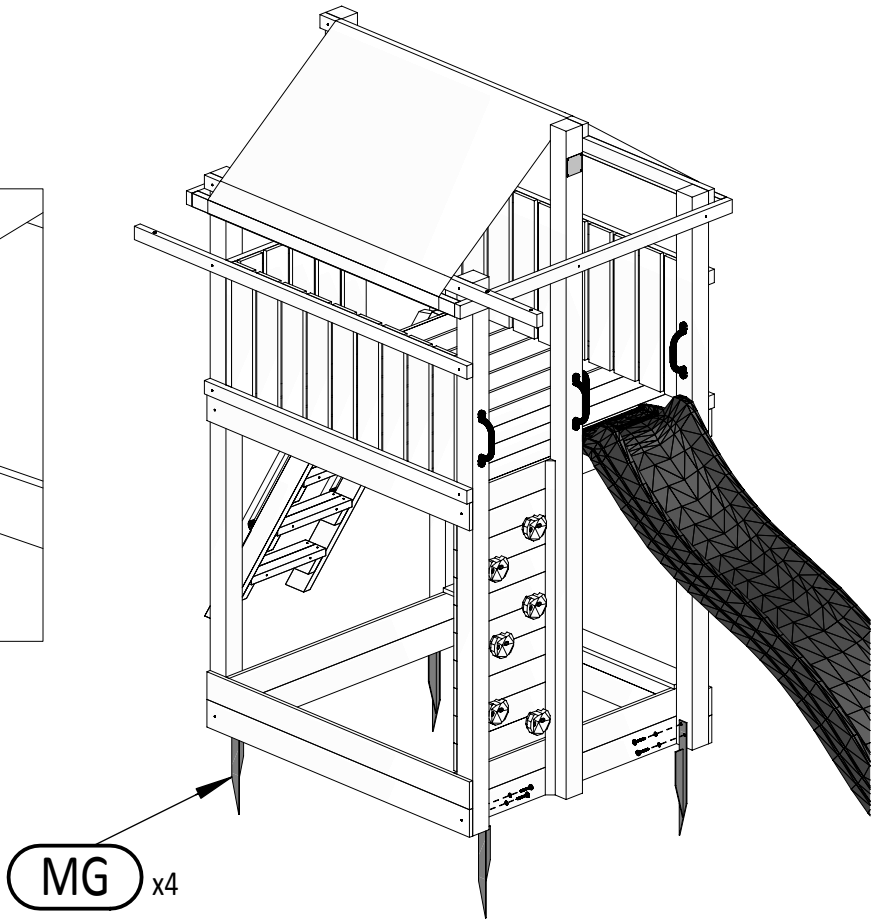

30

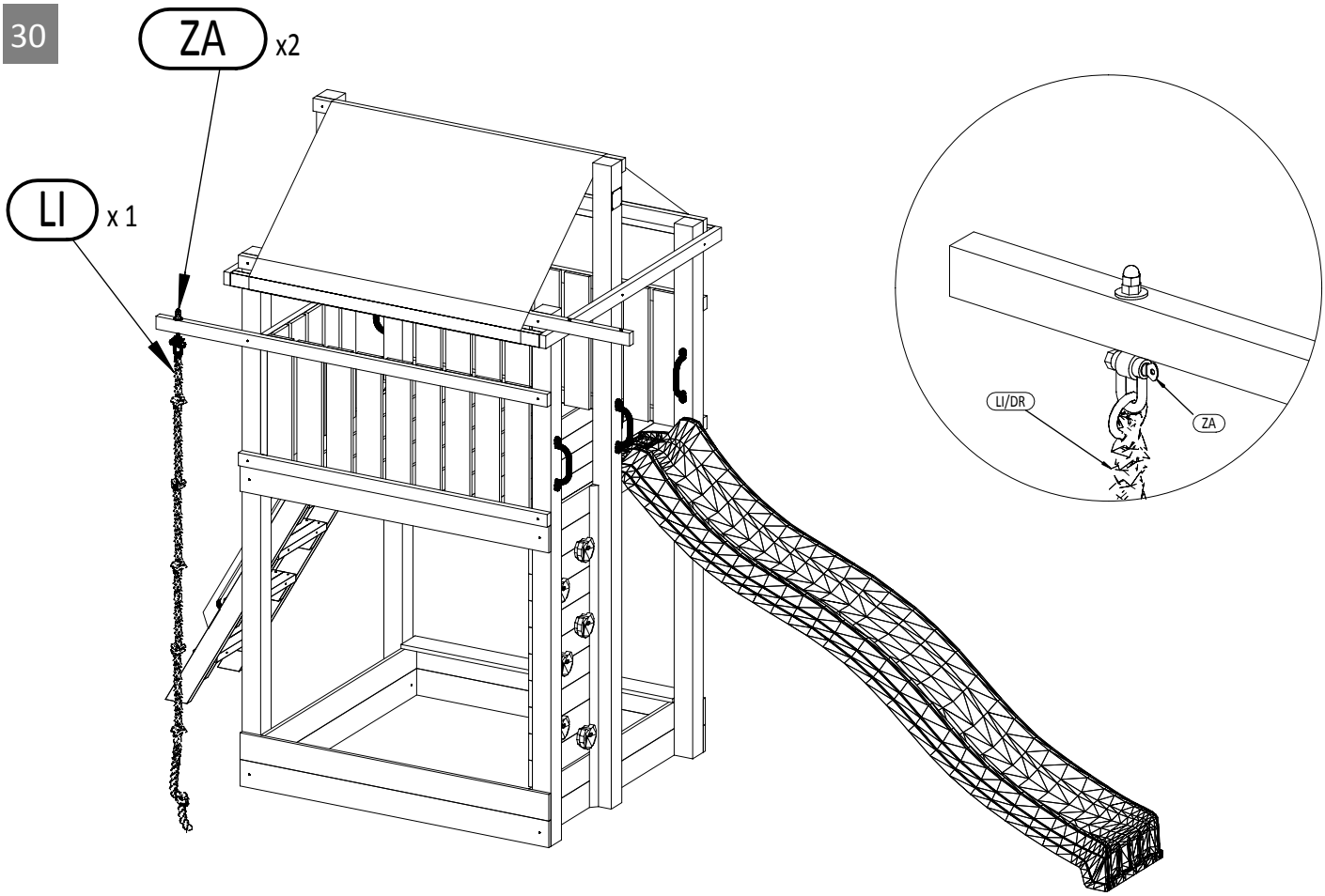

Zgodne z normą PN-EN 71 stosuj zalecenia producenta odnośnie odległości oraz metody mocowania poszczególnych elementów

In compliance with the standard PN-EN 71, apply guidelines of the producer in relation to distances and methods of fastening individual elements

31

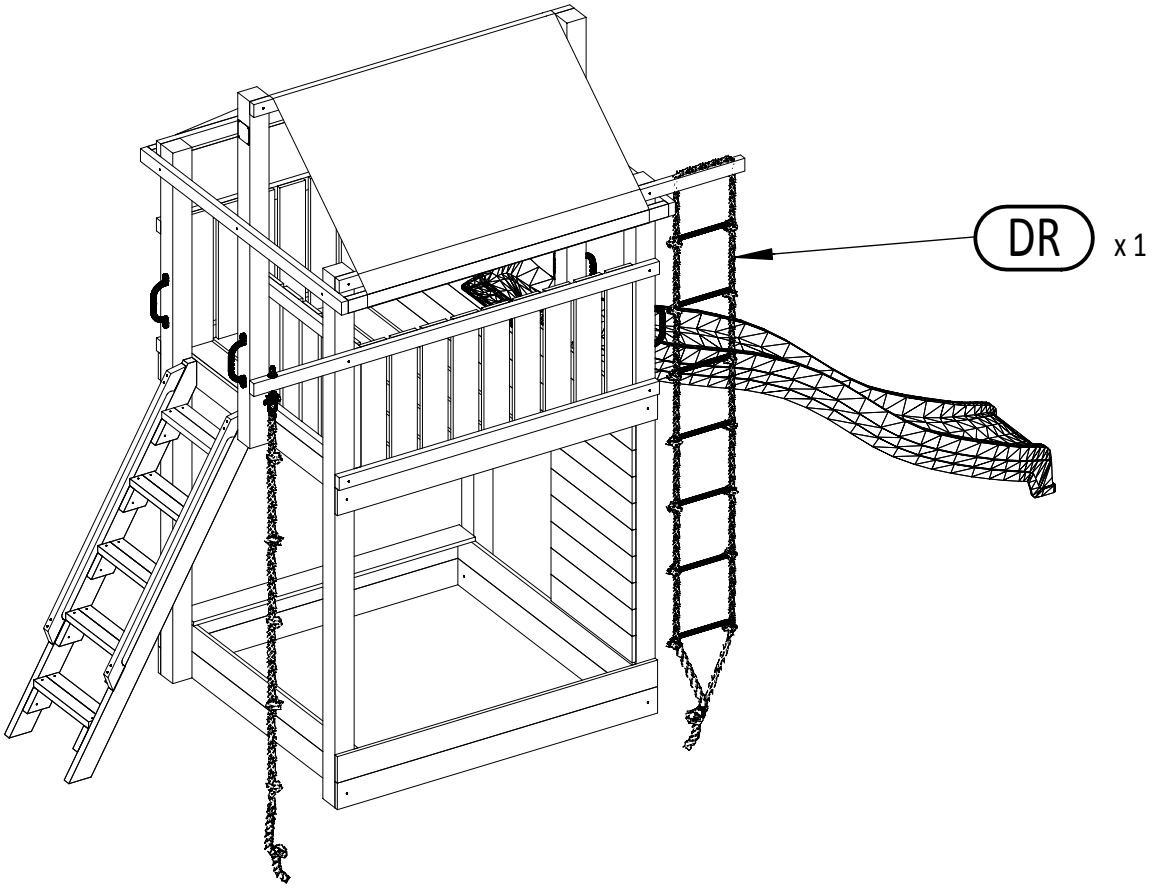

32

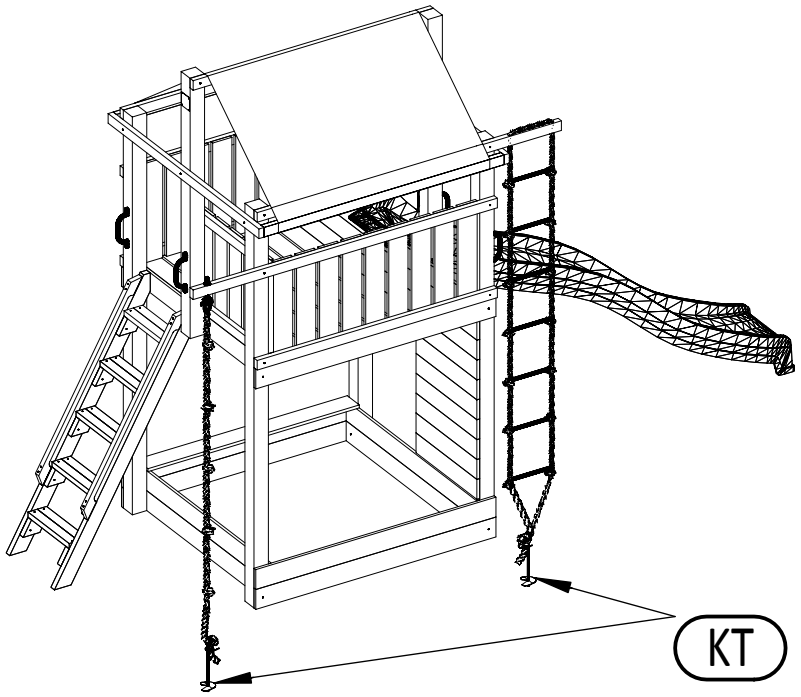

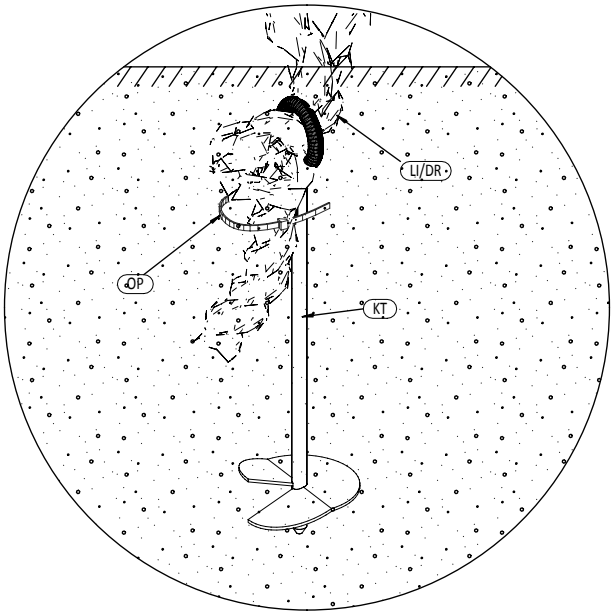

PARADISE 23

33

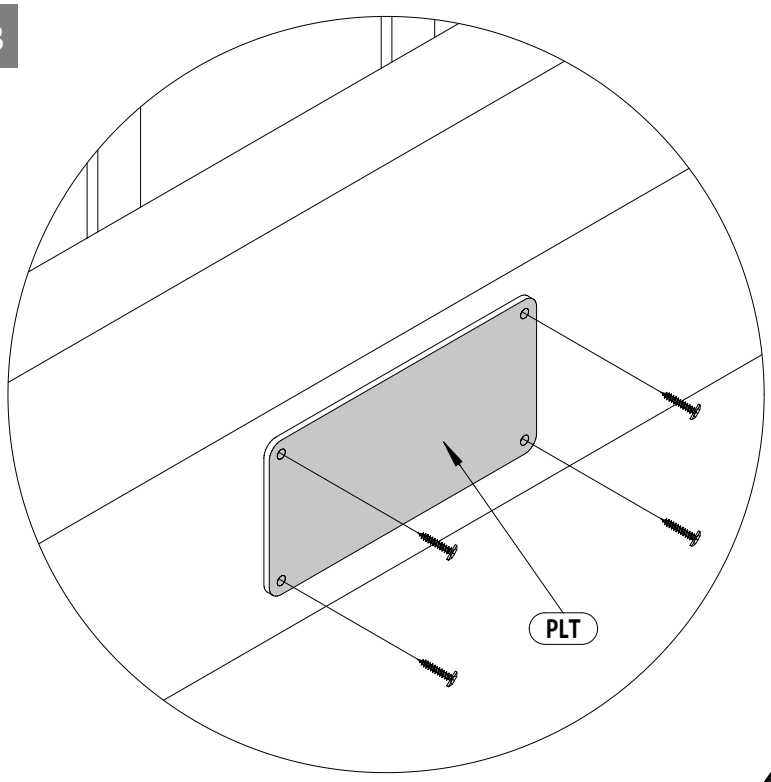

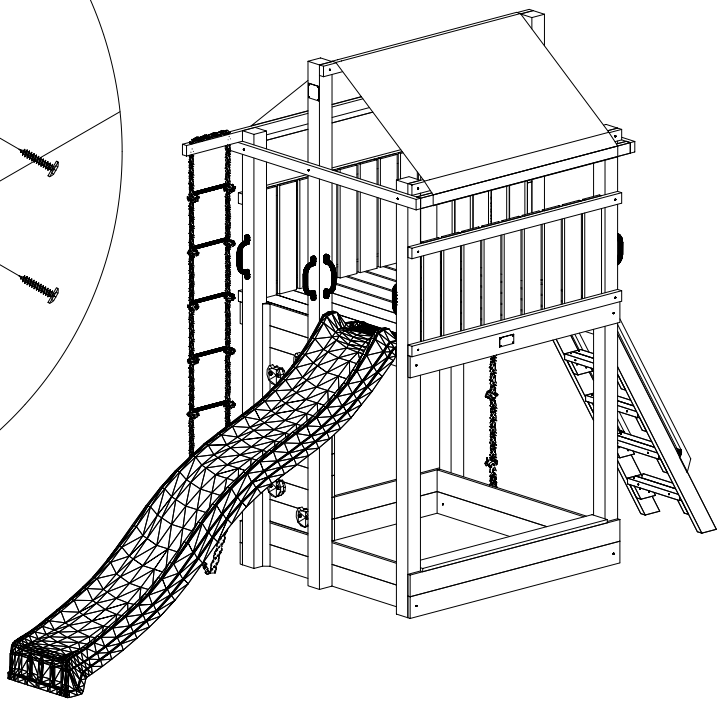

W20 x4

34

Zgodne z normą PN-EN 71 stosuj zalecenia producenta odnośnie odległości oraz metody mocowania poszczególnych elementów

In compliance with the standard PN-EN 71, apply guidelines of the producer in relation to distances and methods of fastening individual elements