PLAYGROUND

CAROL 2

(285 x 395 x h290cm)

003_03020_291014

INSTALLATION INSTRUCTIONS

PLAC ZABAW

CAROL 2

(285 x 395 x h290cm)

003_03020_291014

INSTRUKCJA MONTAŻU

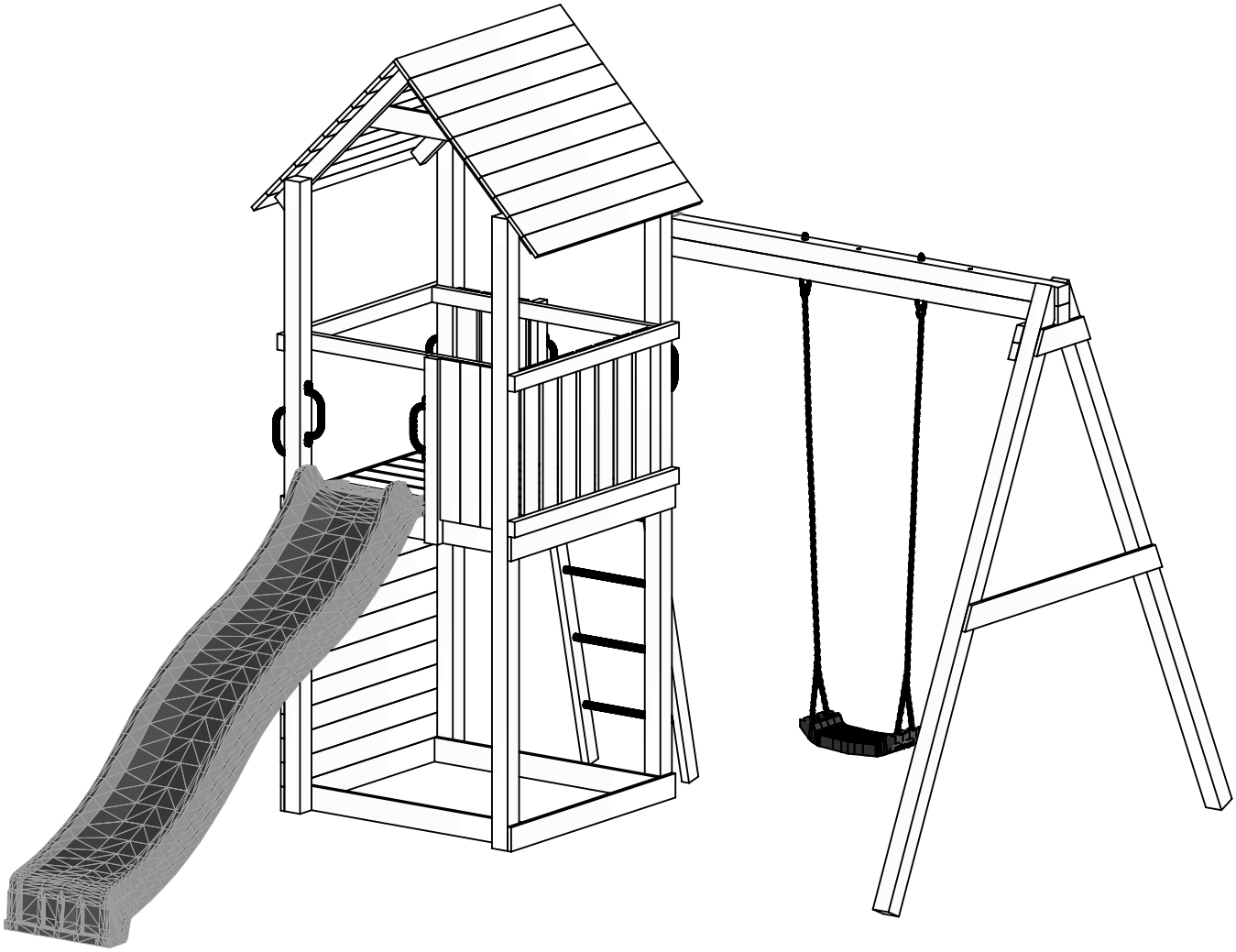

WARNINGS!

Only for home use.

Dedicated for external use only.

Not suitable for children under 3 years old.

Risk of falling down and/or hitting.

Maximum user weight is up to 50 kg.

Maximum number of users staying on the playground at the same time: 7.

OSTRZEŻENIA!

Tylko do użytku domowego.

Przeznaczony do użytku na zewnątrz.

Nie przeznaczony dla dzieci poniżej 3 roku życia.

Niebezpieczeństwo upadku i/lub uderzenia.

Maksymalna waga użytkownika to 50 kg.

Maksymalna liczba użytkowników przebywających na placu zabaw w tym samym czasie: 7.

W80 x72

W40 x240

W20 x6

T80 x38

T60 x34

S160 x2

S50 x4

S30 x12

L11 x16

P30 x2

P17 x16

P15 x12

M12 x2

M10 x2

OS1 x44

Ø3
00239
x1

Ø5,5
01372
x1

Ø10
00188
x1

PH3
00068
x1

PZ2
00241
x1

TX25
00190
x1

TX40
00242
x1

CAROL 2
CAROL 2
2

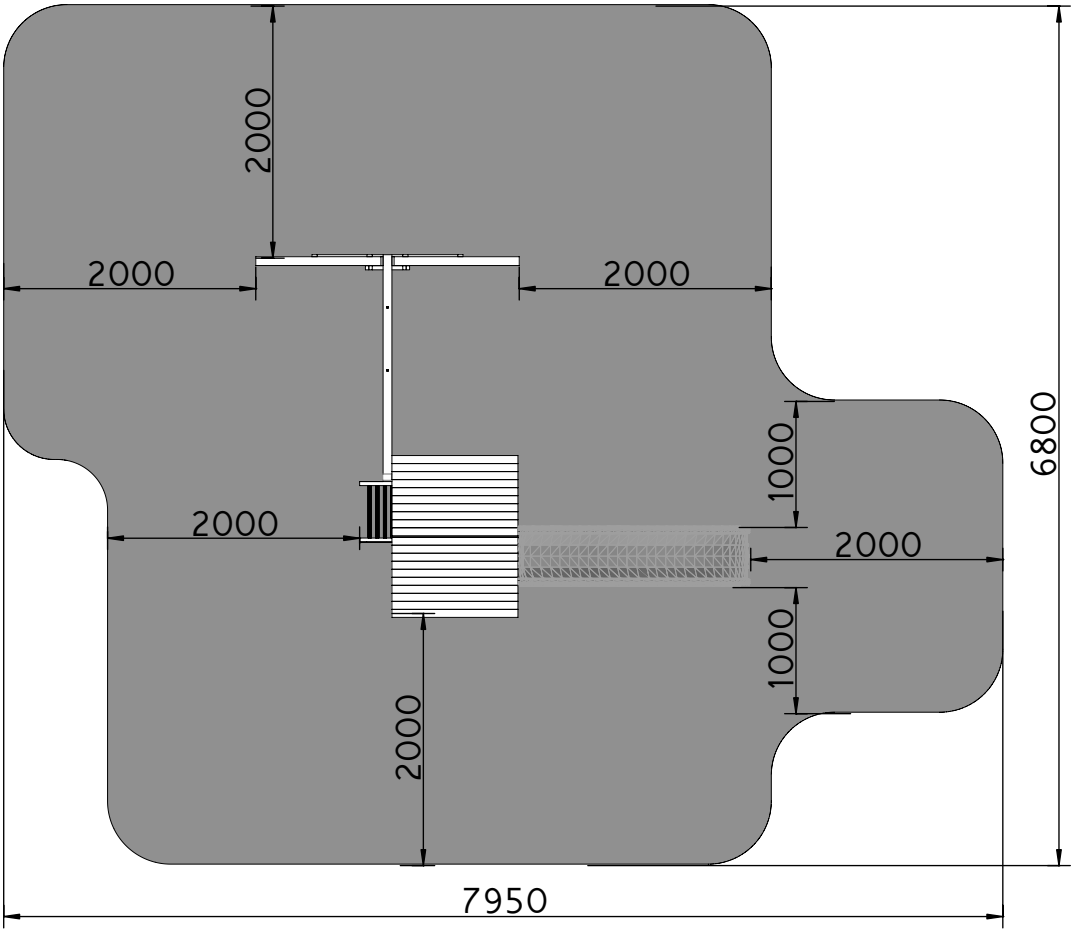
2000
2000
2000
1000
6800
2000
2000
1000
2000
7950

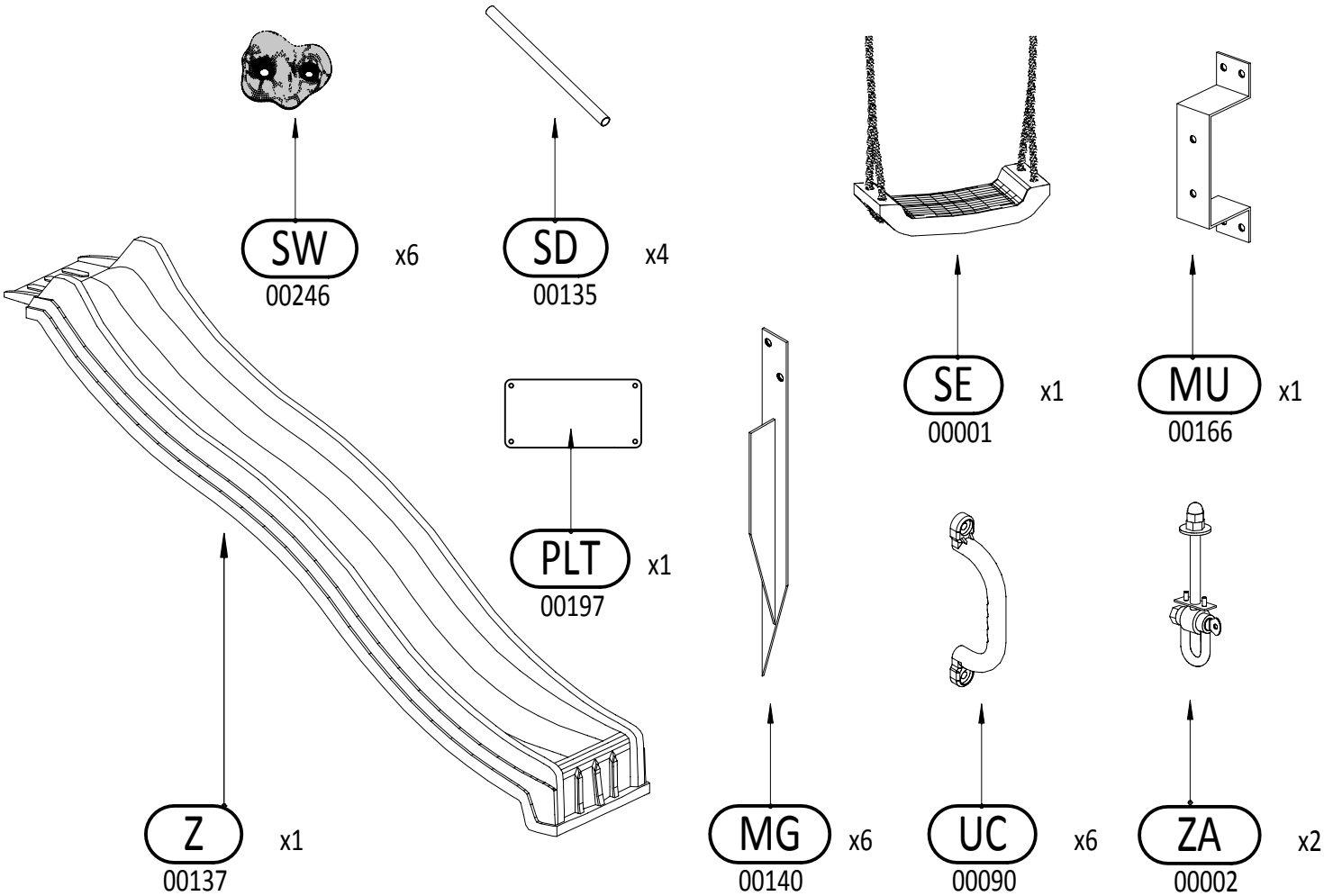
SW
00246
x6
SD
00135
x4
SE
00001
x1
MU
00166
x1
PLT
00197
x1
Z
00137
x1
MG
00140
x6
UC
00090
x6
ZA
00002
x2

CAROL 2
3

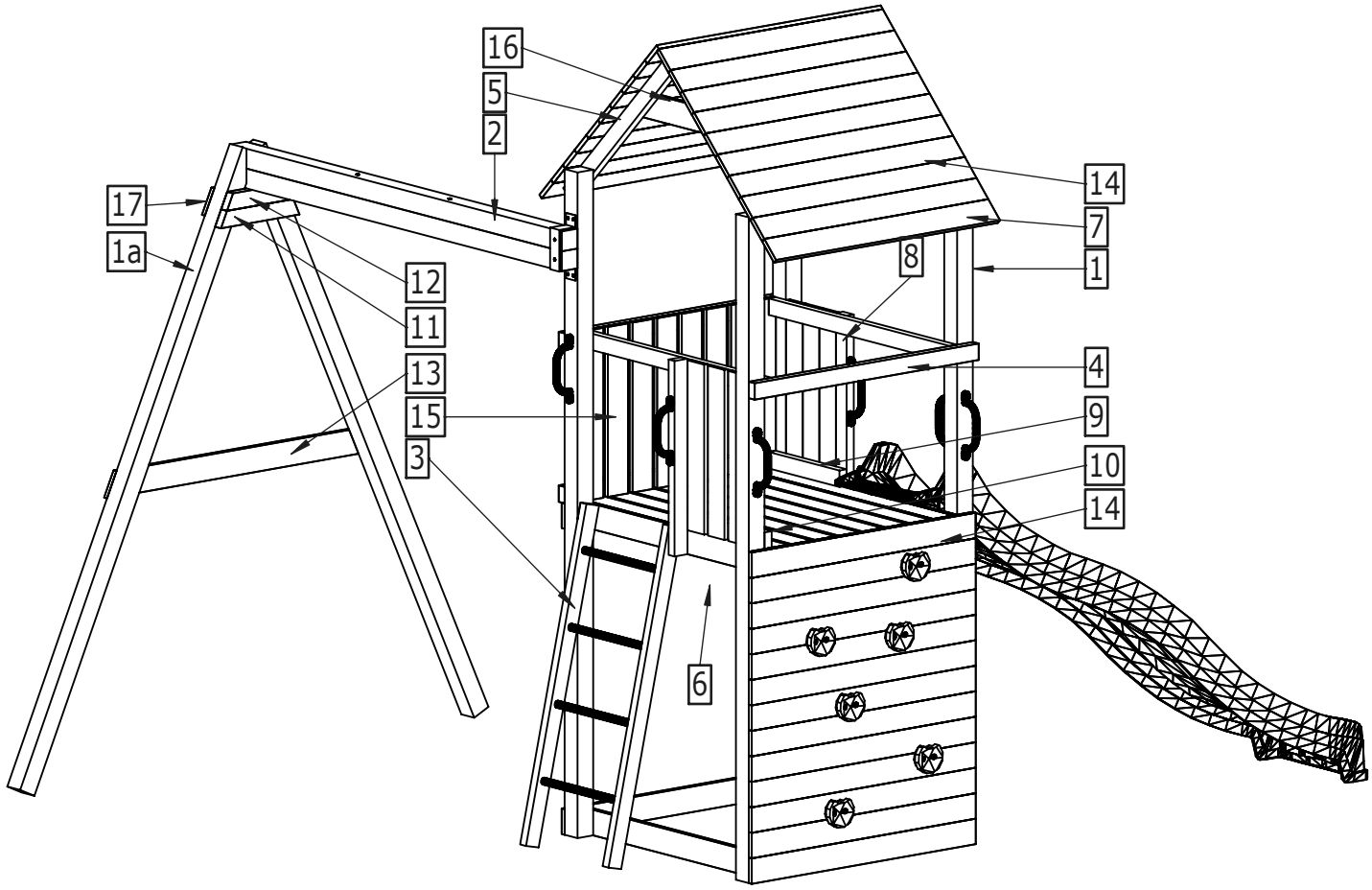

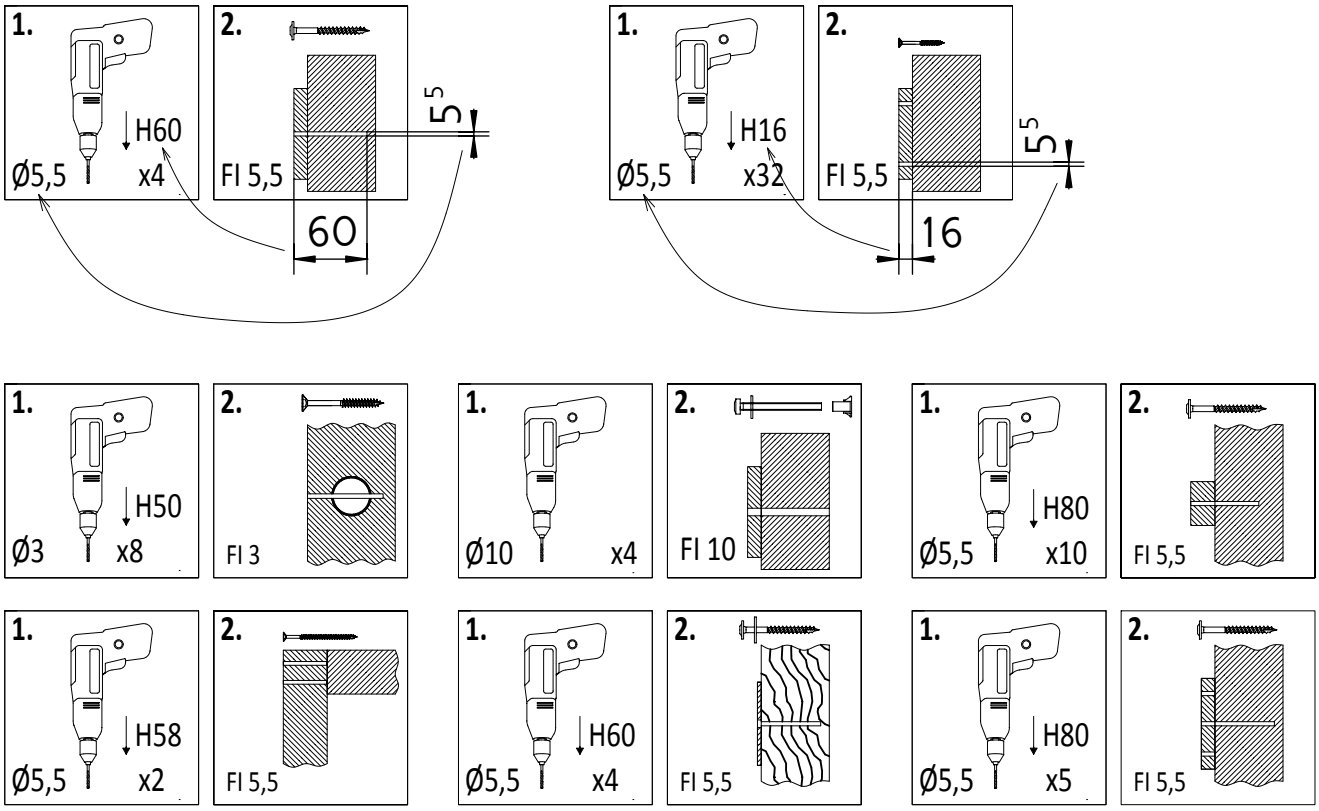

CAROL 2
CAROL 2
4

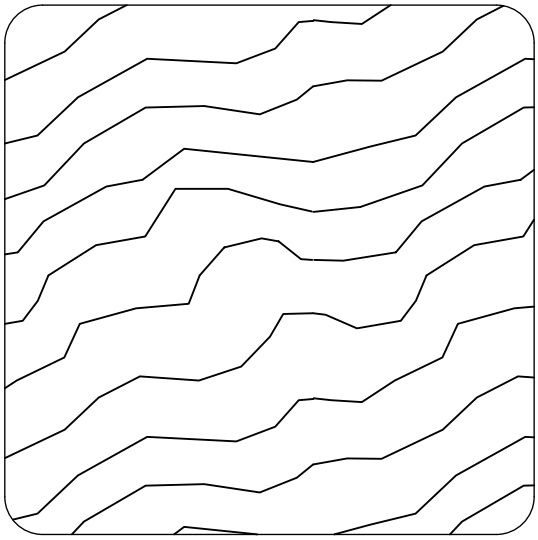

7 x 7 cm

Lp.	Wymiary [mm]	szt.
1	70x70x2350mm	4
1a	70x70x2350mm	2
2	70x70x1800mm	2

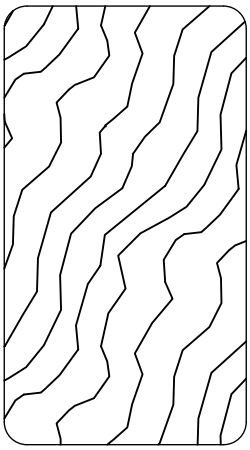

3,2 x 5,8 cm

Lp.	Wymiary [mm]	szt.
3	32x58x1200mm	2
4	32x58x1000mm	5
5	32x58x840mm	2
6	32x58x828mm	3
7	32x58x780mm	2
8	32x58x690mm	2
9	32x58x450mm	1
10	32x58x400mm	1
11	32x58x350mm	1
12	32x58x296mm	1

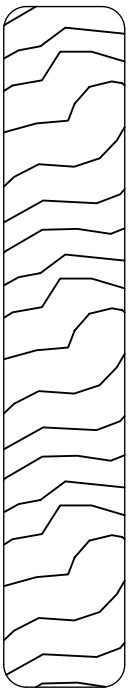

1,6 x 9,0 cm

Lp.	Wymiary [mm]	szt.
13	16x90x1200mm	1
14	16x90x1000mm	47
15	16x90x600mm	13
16	16x90x560mm	2
17	16x90x326mm	1

CAROL 2 5

01

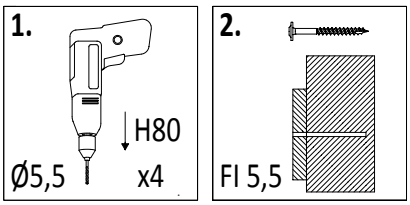

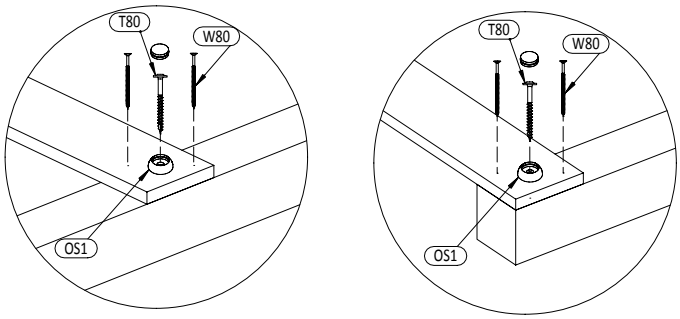

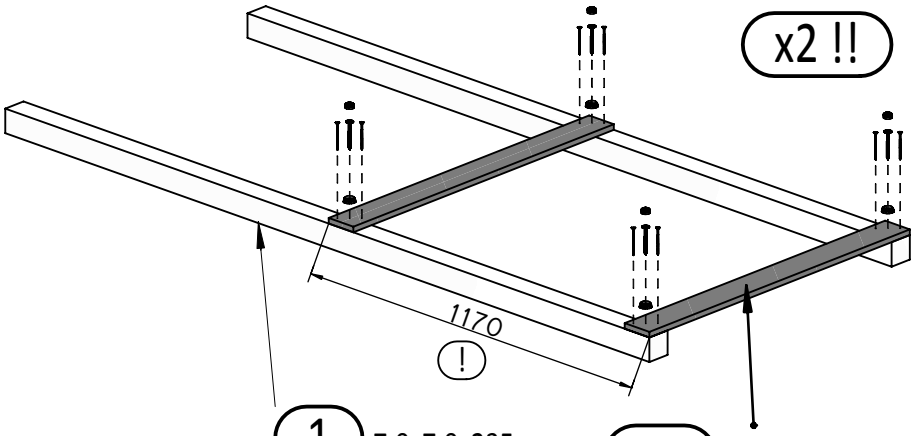

OS1 x4*2 = 8

W80 x8*2 = 16

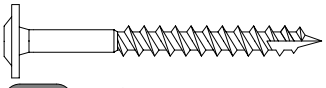

T80 x4*2 = 8

1 7,0x7,0x235cm x2

13 1,6x9,0x100cm x2

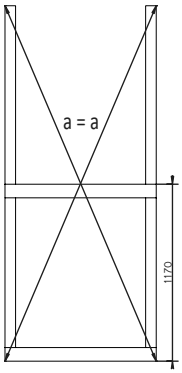

02

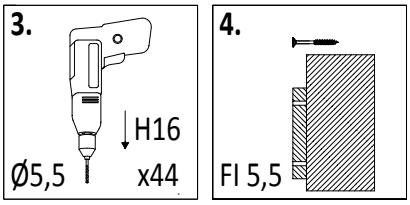

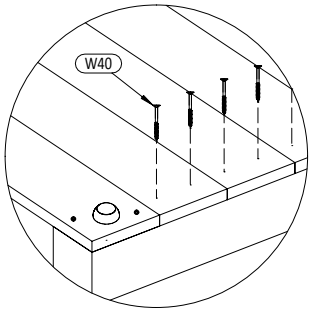

13 1,6x9,0x100cm x11

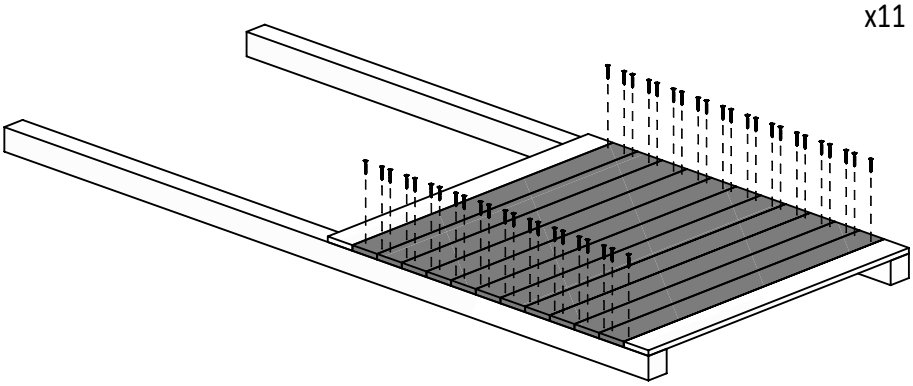

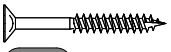

W40 x44

Zgodne z normą PN-EN 71 stosuj zalecenia producenta odnośnie odległości oraz metody mocowania poszczególnych elementów

In compliance with the standard PN-EN 71, apply guidelines of the producer in relation to distances and methods of fastening individual elements

03

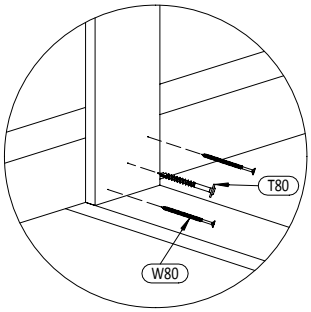

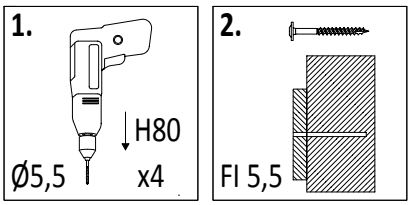

13 1,6x9,0x100cm
x4

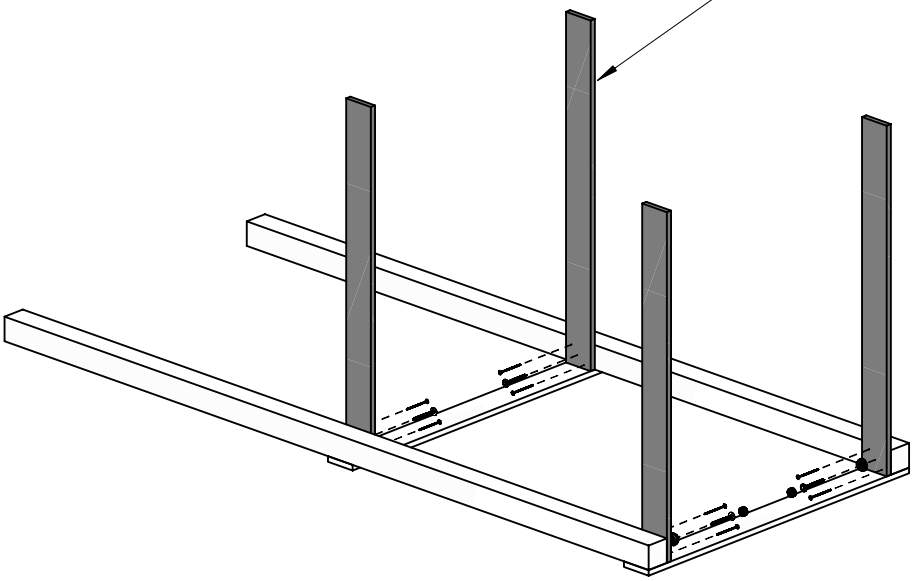

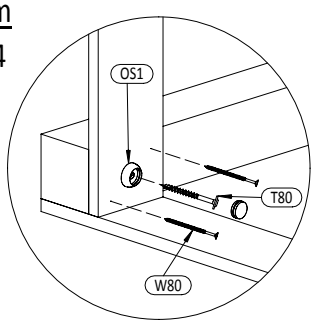

OS1 x2

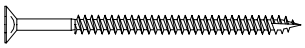

W80 x8

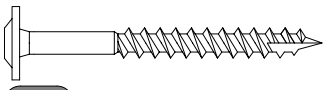

T80 x4

04

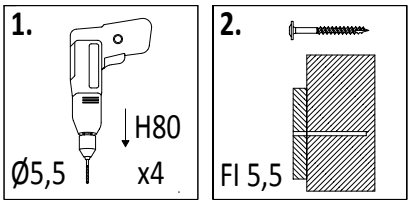

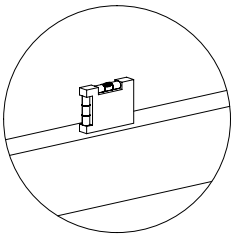

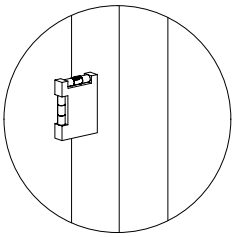

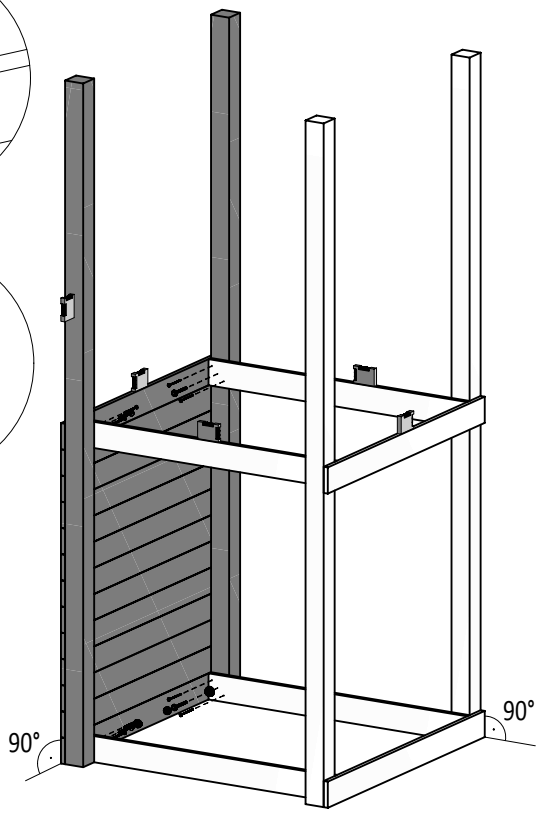

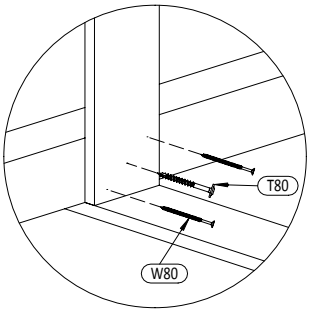

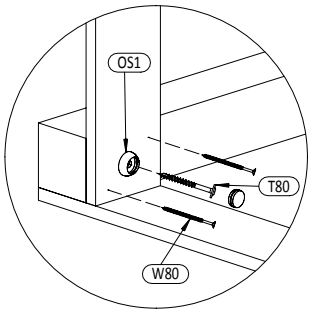

OS1 x2

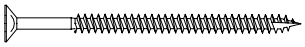

W80 x8

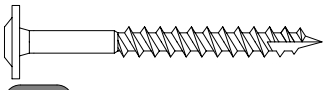

T80 x4

05

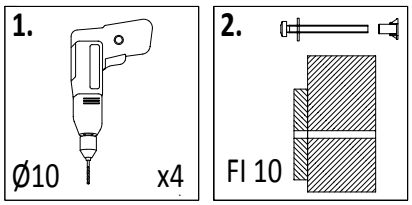

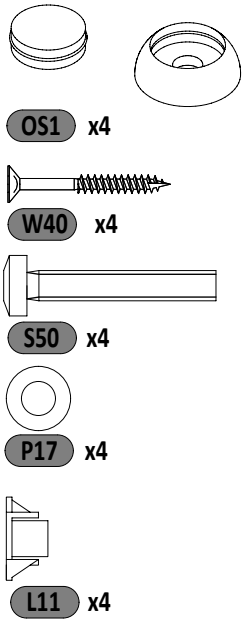

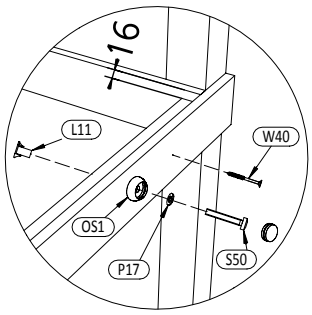

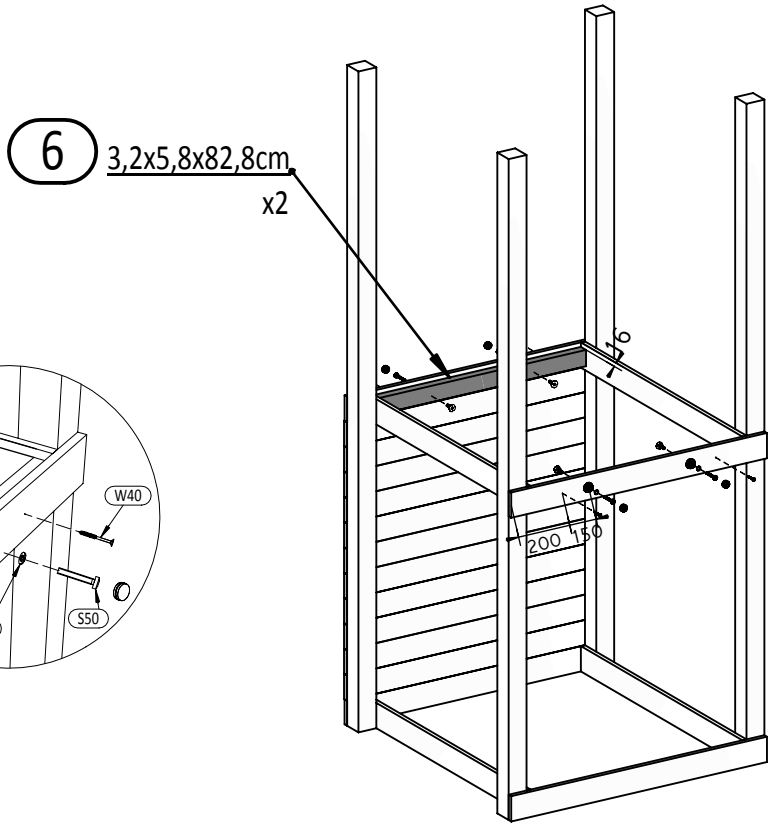

06

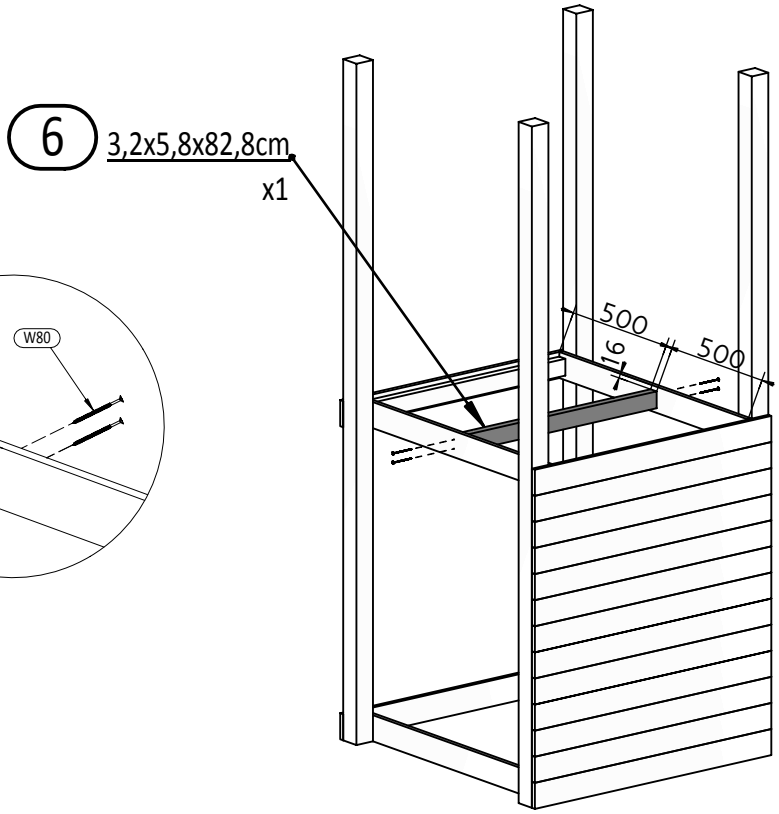

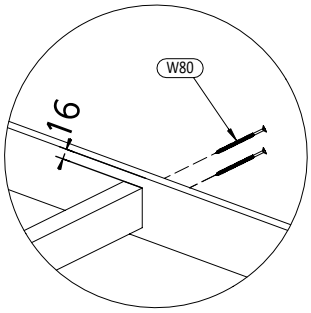

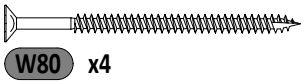

Zgodne z normą PN-EN 71 stosuj zalecenia producenta odnośnie odległości oraz metody mocowania poszczególnych elementów

In compliance with the standard PN-EN 71, apply guidelines of the producer in relation to distances and methods of fastening individual elements

07

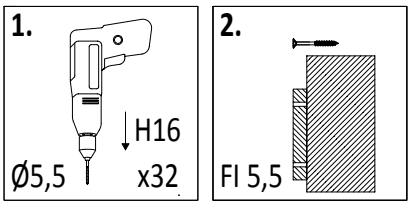

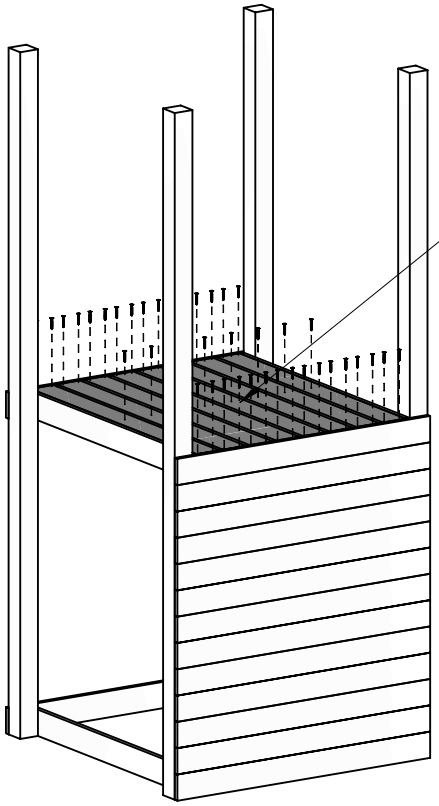

13 1,6x9,0x100cm
x8

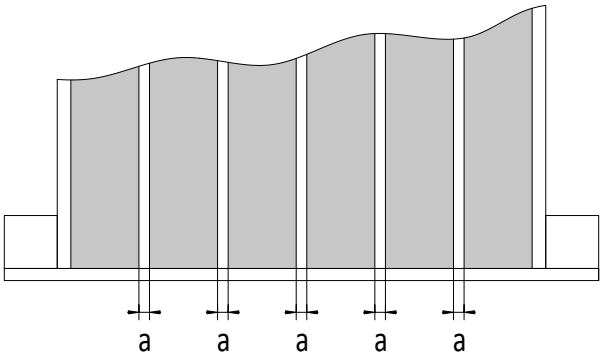

!!!min 13mm< **a** <!!!max 15mm

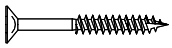

W40 x40

08

4 3,2x5,8x100cm
x5

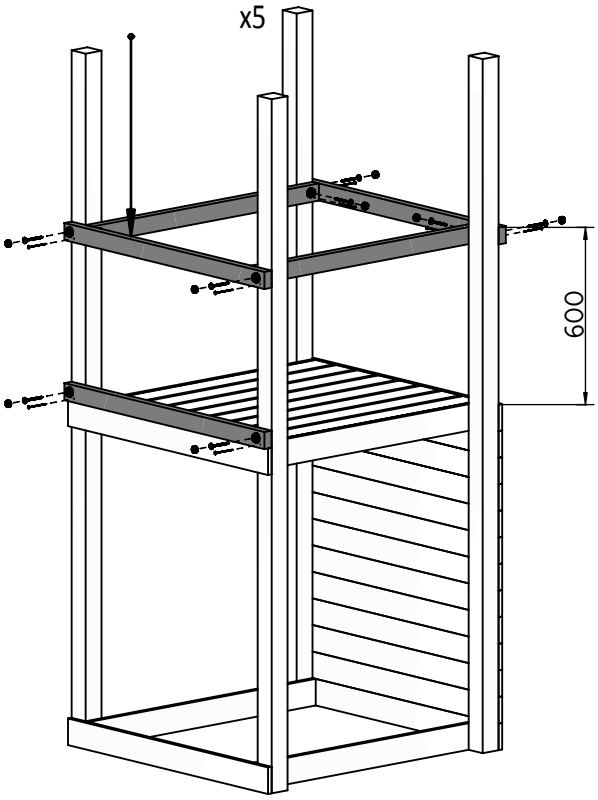

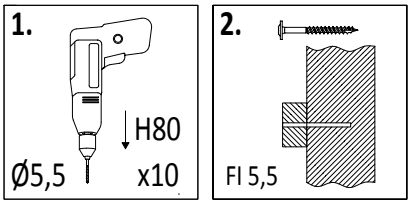

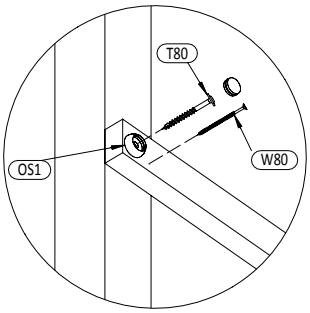

OS1 x10

W80 x10

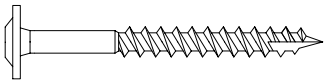

T80 x10

09

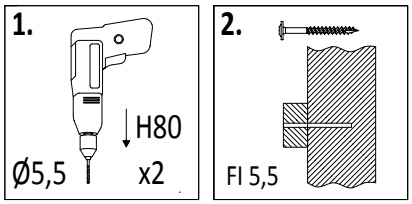

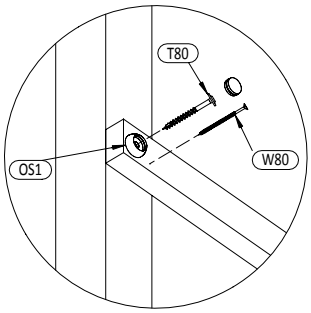

OS1 x2

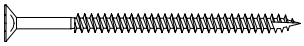

W80 x2

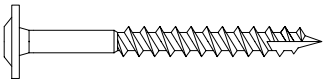

T80 x2

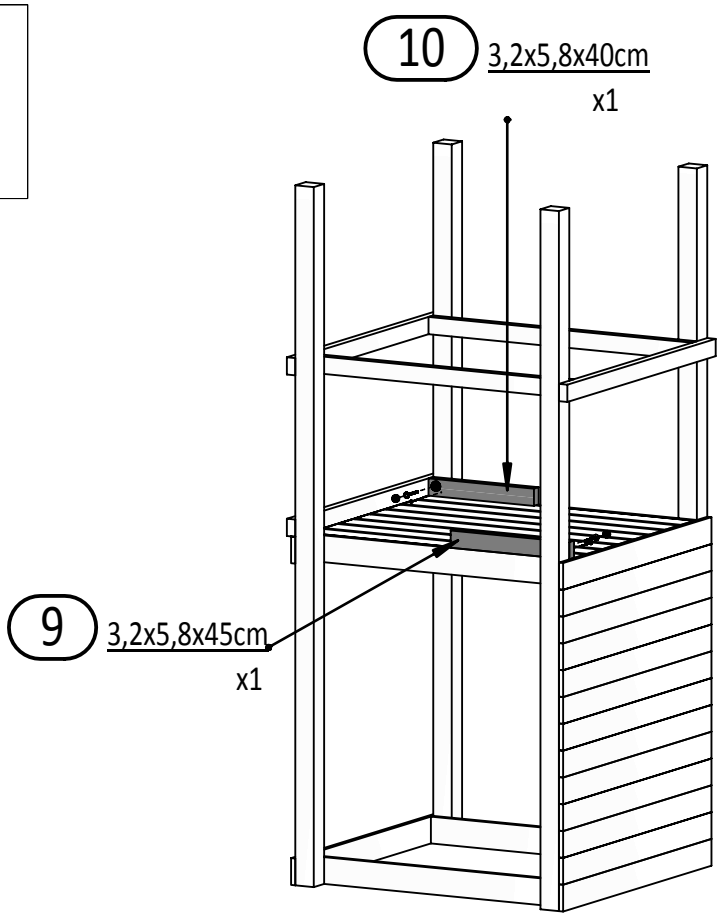

10

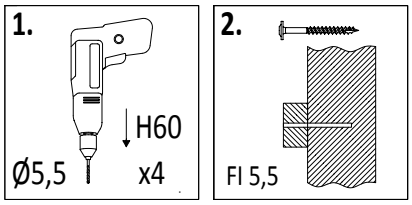

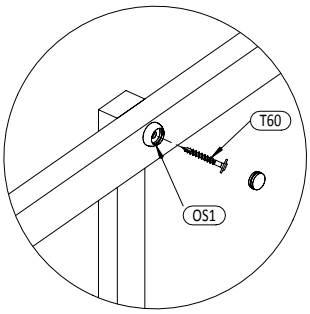

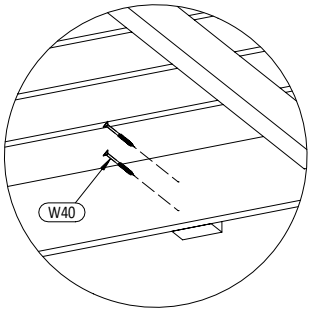

OS1 x4

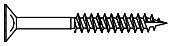

W40 x4

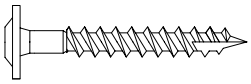

T60 x4

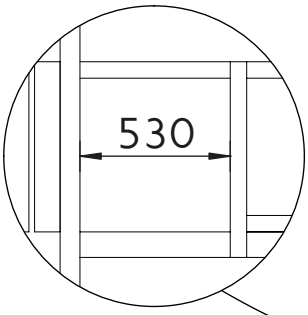

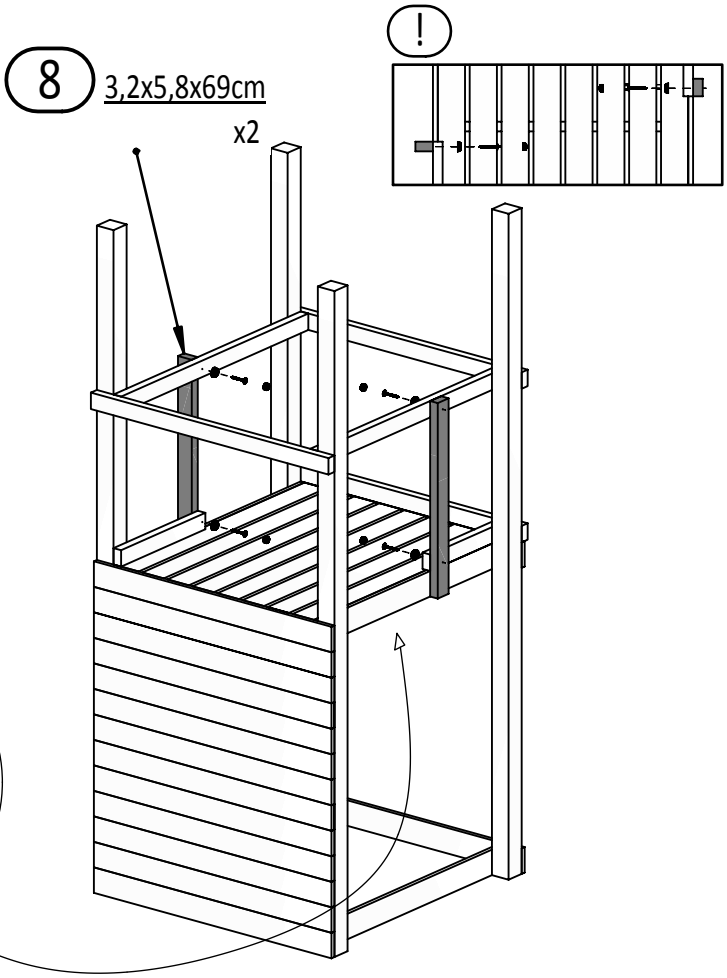

Zgodne z normą PN-EN 71 stosuj zalecenia producenta odnośnie odległości oraz metody mocowania poszczególnych elementów

In compliance with the standard PN-EN 71, apply guidelines of the producer in relation to distances and methods of fastening individual elements

11

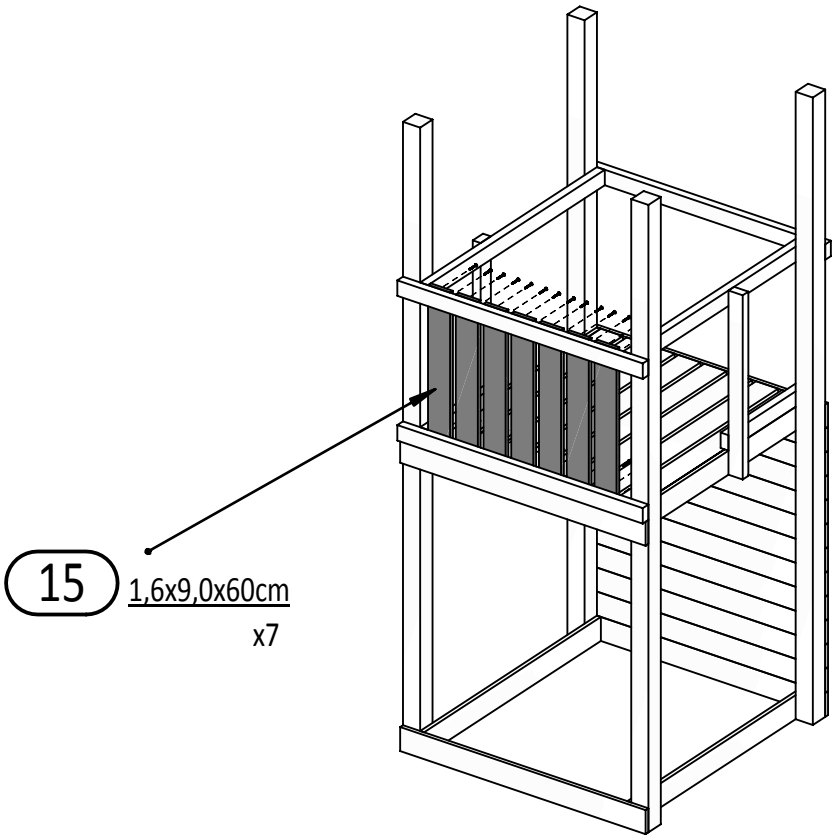

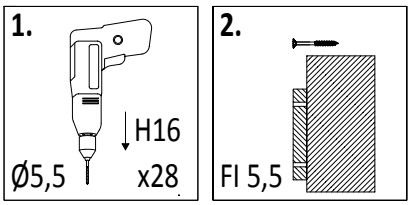

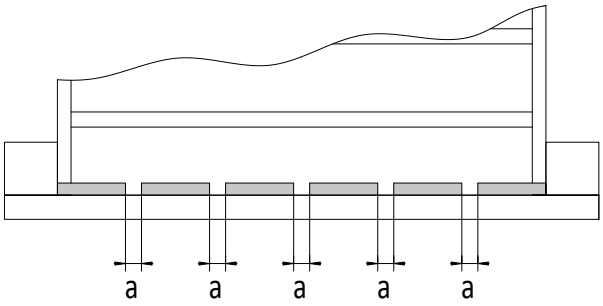

!!!min 13mm< **a** <!!!max 15mm

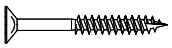

W40 **x28**

12

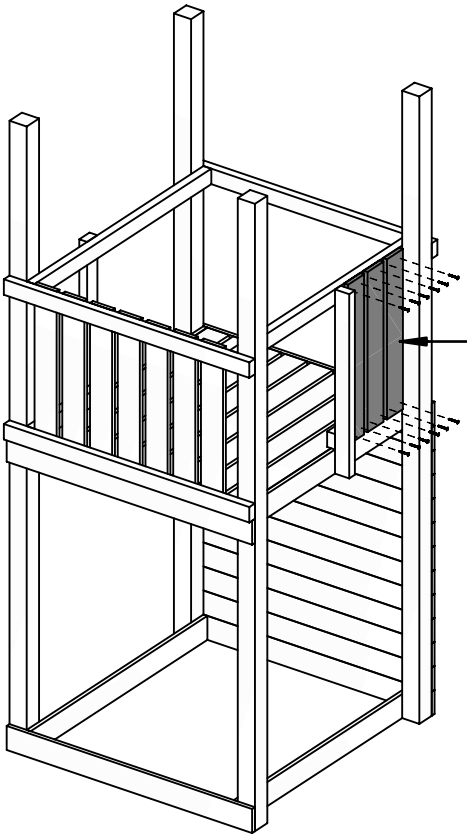

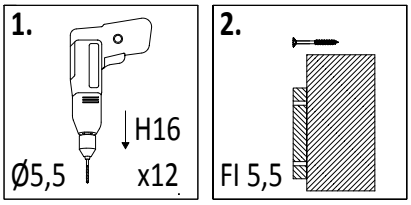

15 1,6x9,0x60cm
x3

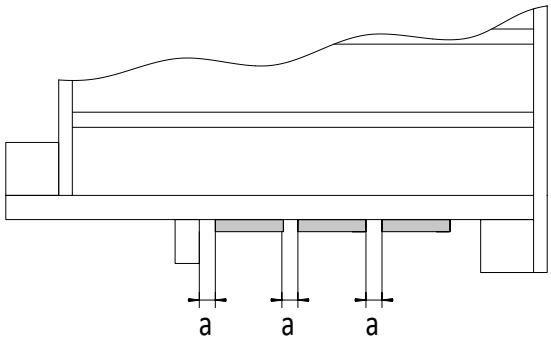

!!!min 13mm< **a** <!!!max 15mm

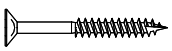

W40 **x12**

13

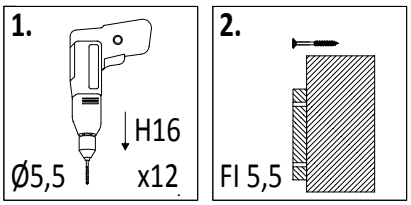

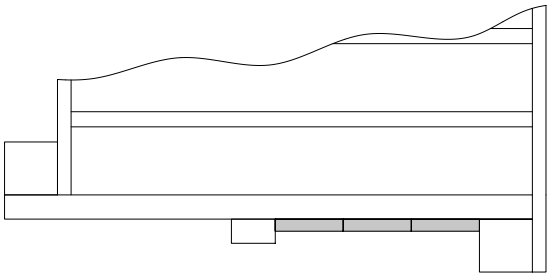

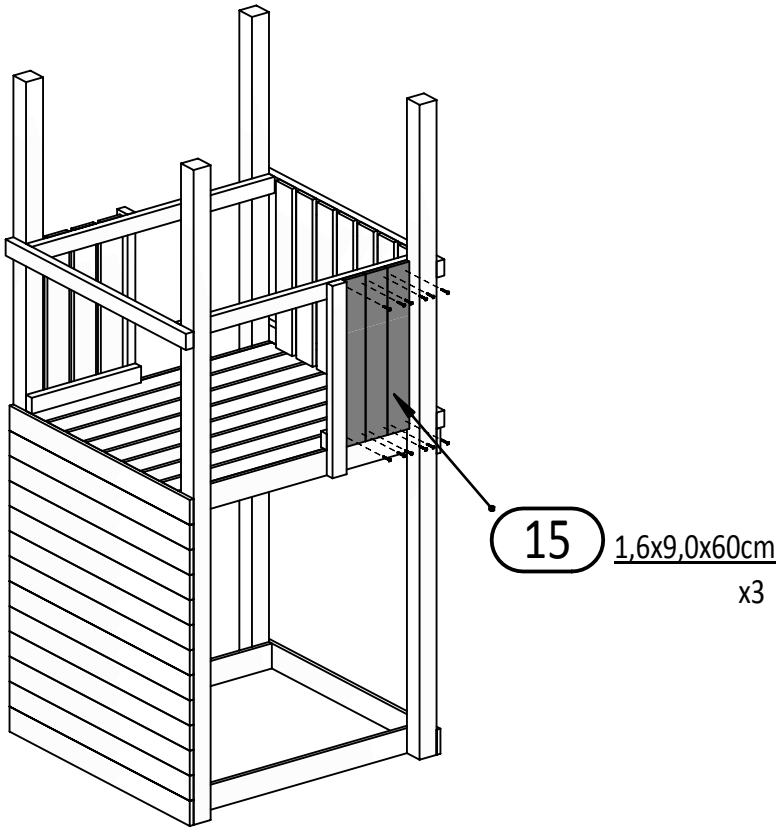

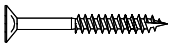

W40 x12

14

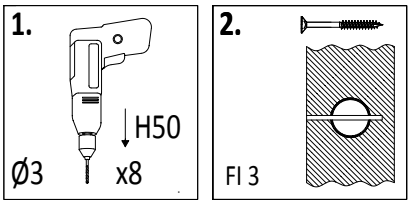

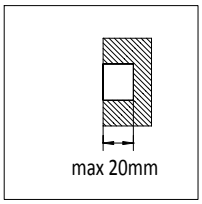

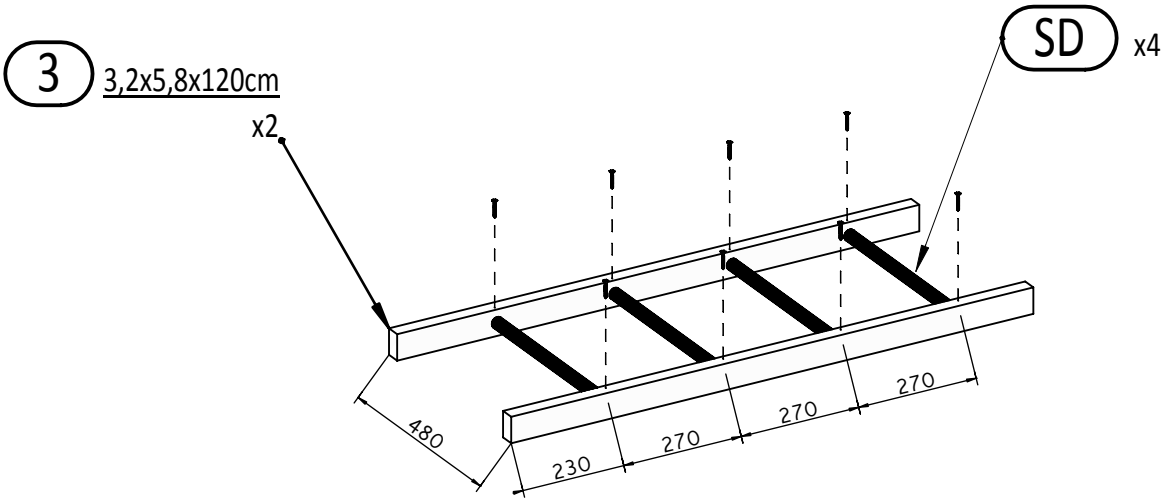

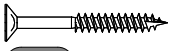

W40 x8

Zgodne z normą PN-EN 71 stosuj zalecenia producenta odnośnie odległości oraz metody mocowania poszczególnych elementów

In compliance with the standard PN-EN 71, apply guidelines of the producer in relation to distances and methods of fastening individual elements

15

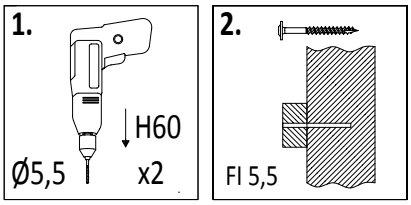

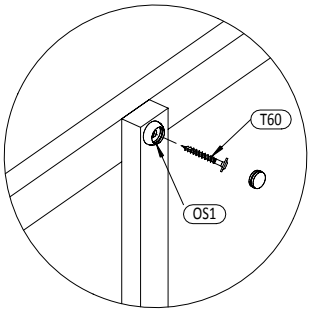

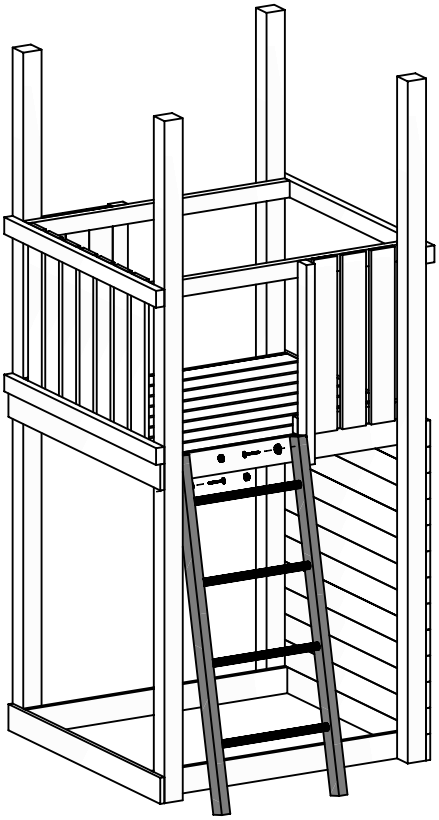

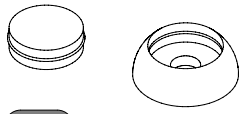

OS1 x2

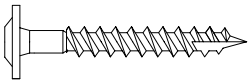

T60 x2

16

x2

8 3,2x5,8x78cm
x1

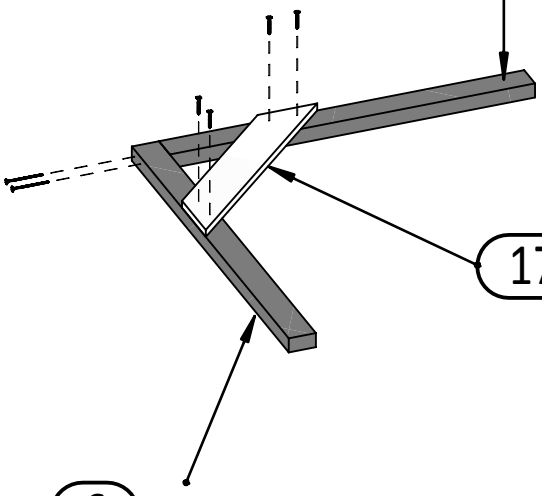

17 1,6x9,0x56cm
x1

6 3,2x5,8x84cm
x1

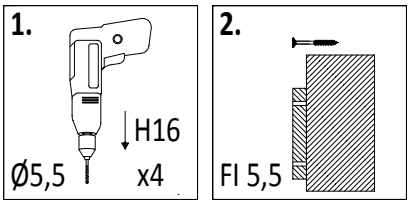

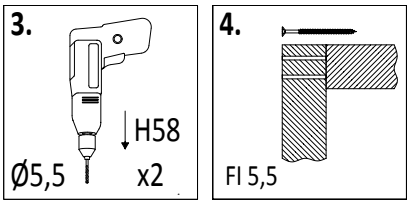

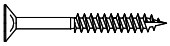

W40 x4*2=8

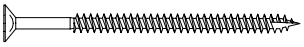

W80 x2*2=4

17

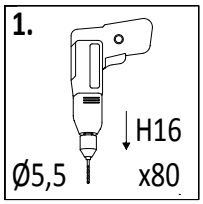

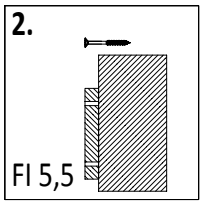

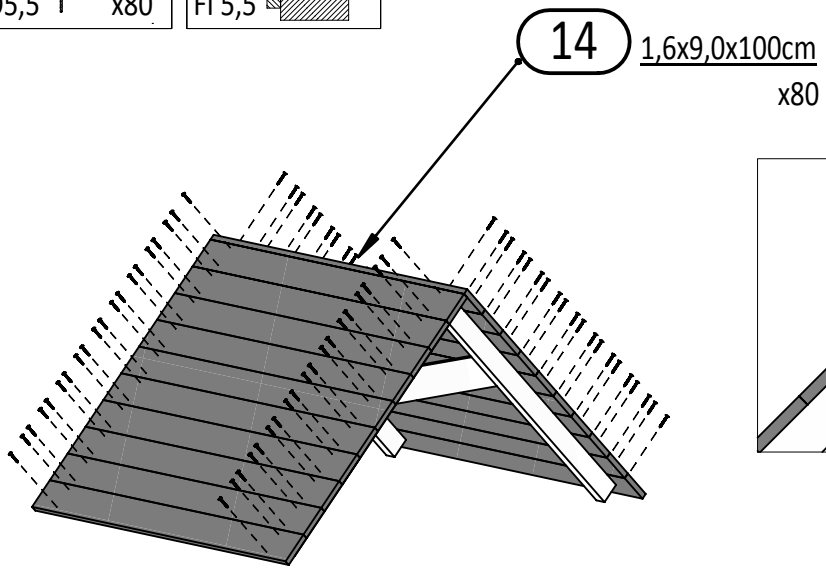

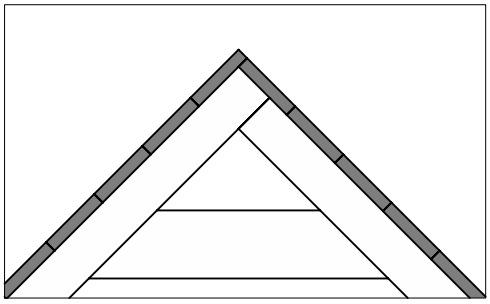

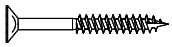

W40 x80

18

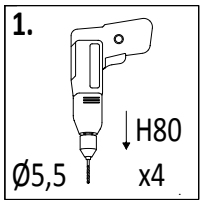

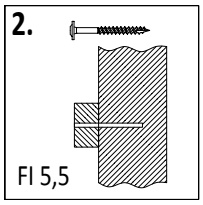

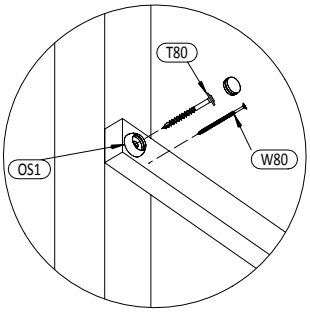

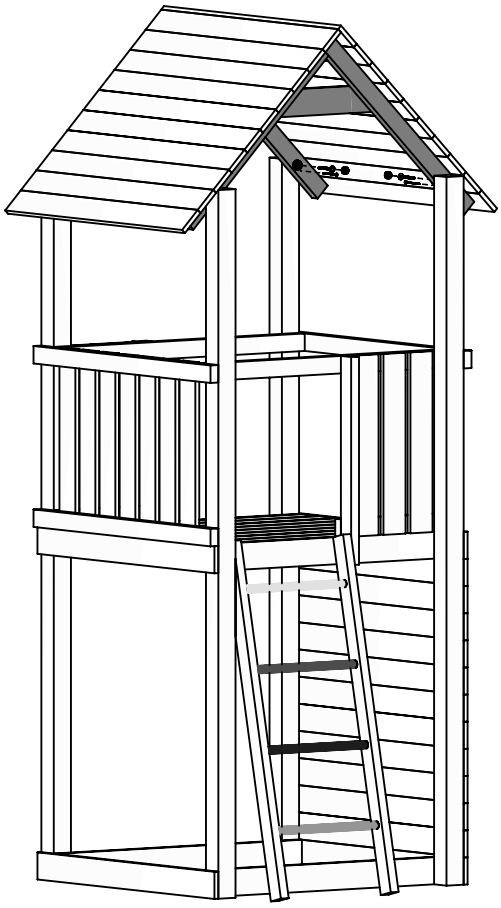

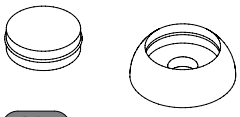

OS1 x4

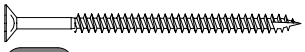

W80 x4

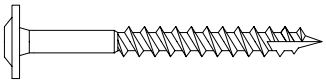

T80 x4

Zgodne z normą PN-EN 71 stosuj zalecenia producenta odnośnie odległości oraz metody mocowania poszczególnych elementów

In compliance with the standard PN-EN 71, apply guidelines of the producer in relation to distances and methods of fastening individual elements

19

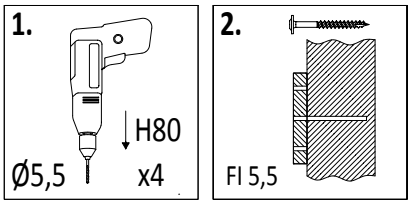

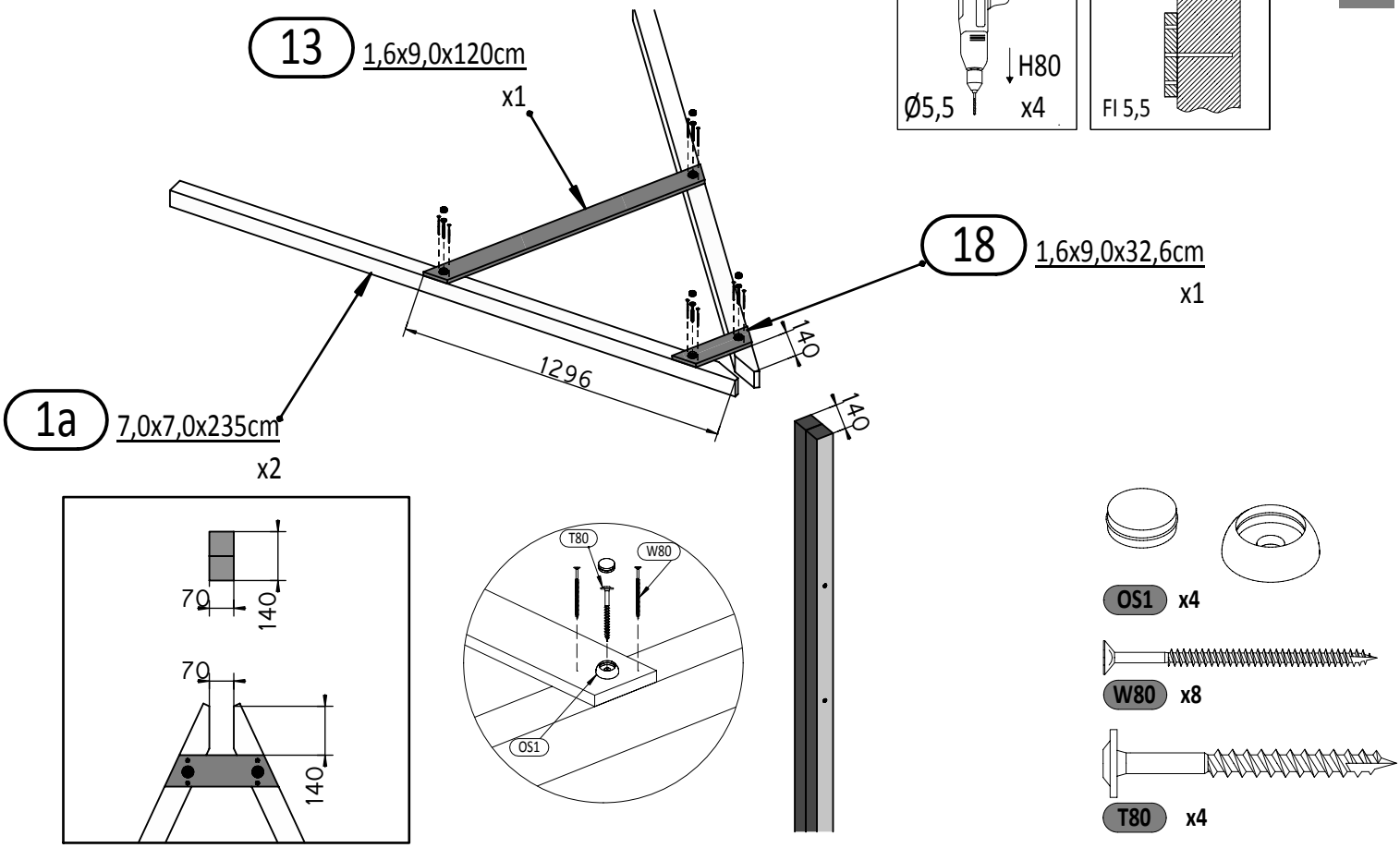

20

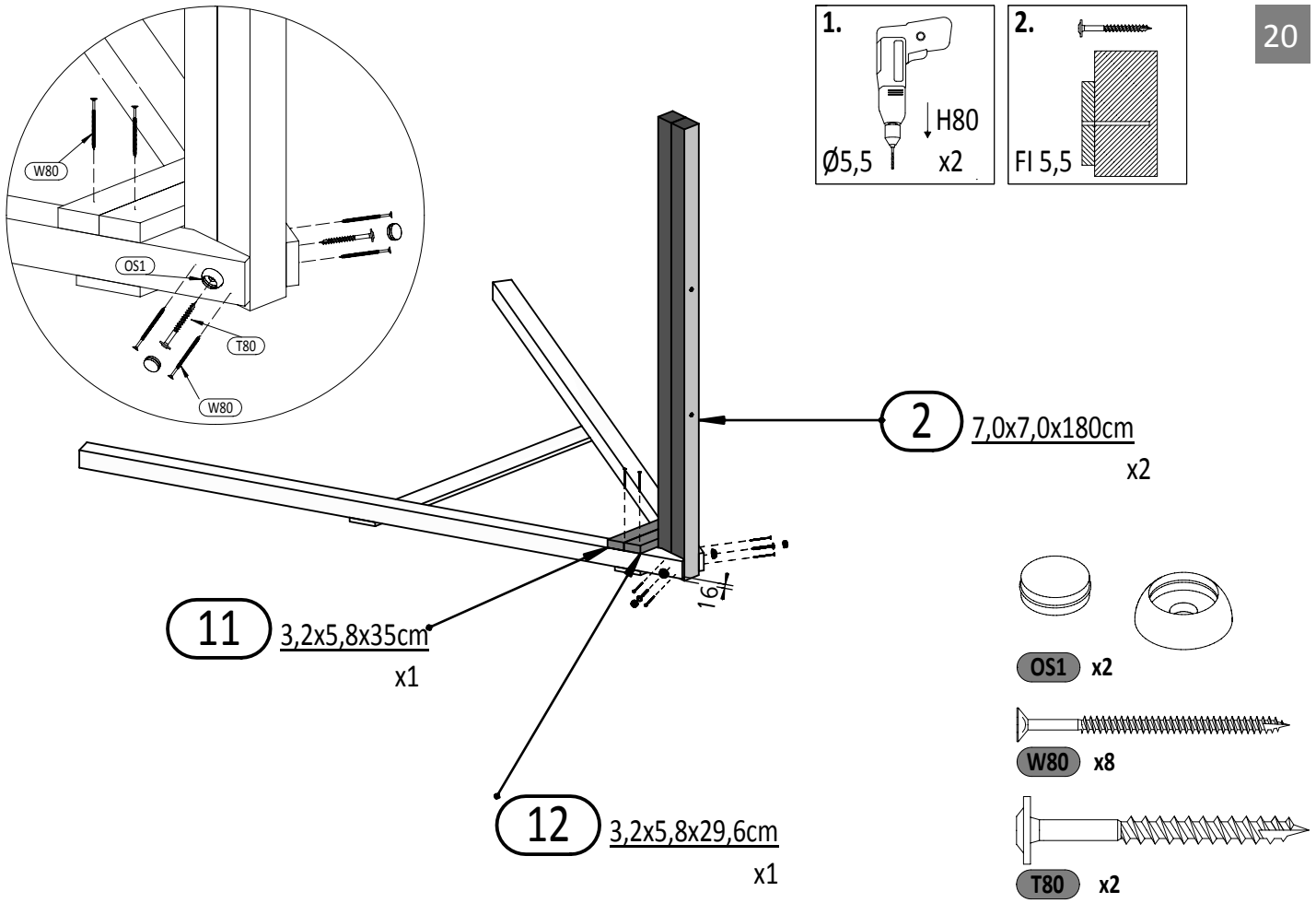

Zgodne z normą PN-EN 71 stosuj zalecenia producenta odnośnie odległości oraz metody mocowania poszczególnych elementów

In compliance with the standard PN-EN 71, apply guidelines of the producer in relation to distances and methods of fastening individual elements

CAROL 2 15

21

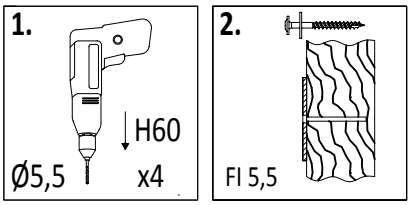

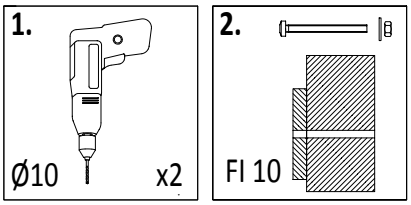

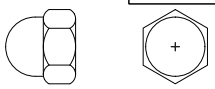

M10 x2

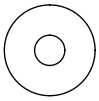

P30 x2

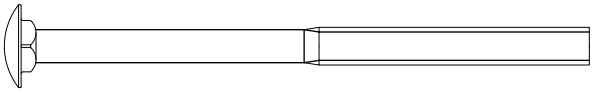

S160 x2

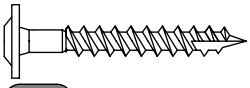

T60 x4

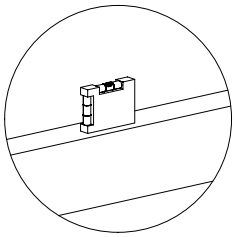

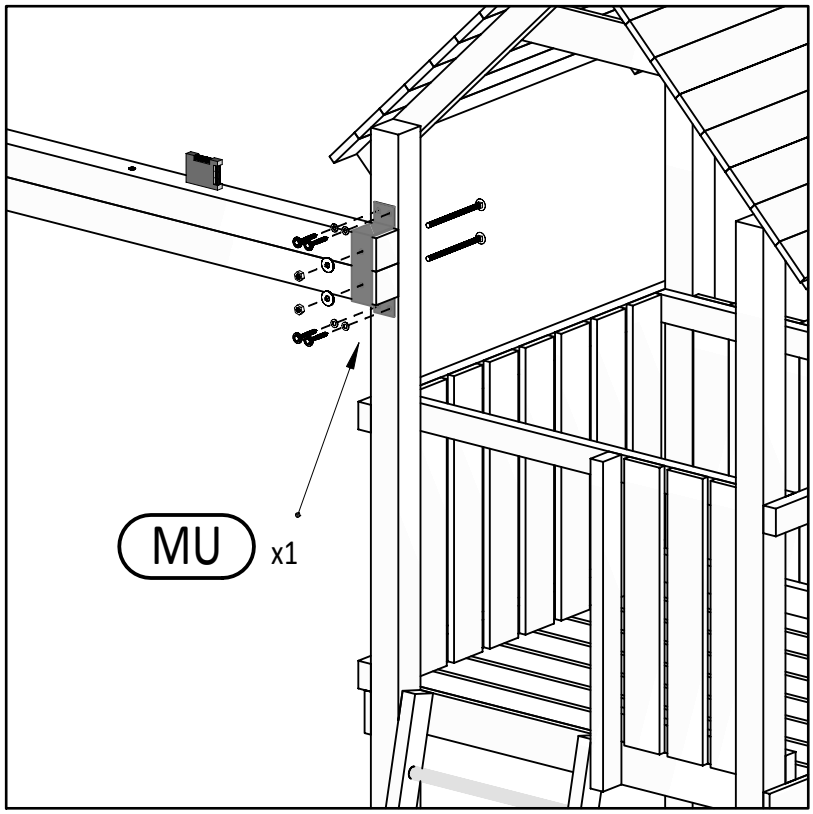

22

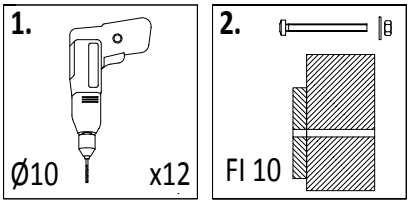

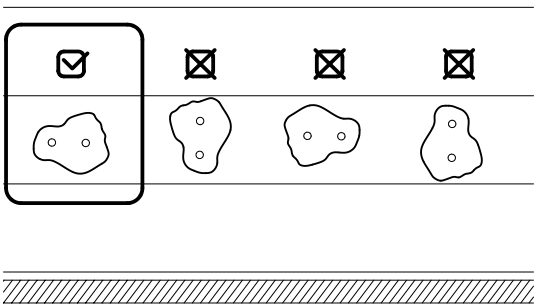

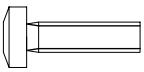

S30 x12

P15 x12

L11 x12

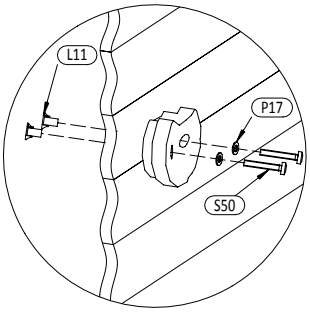

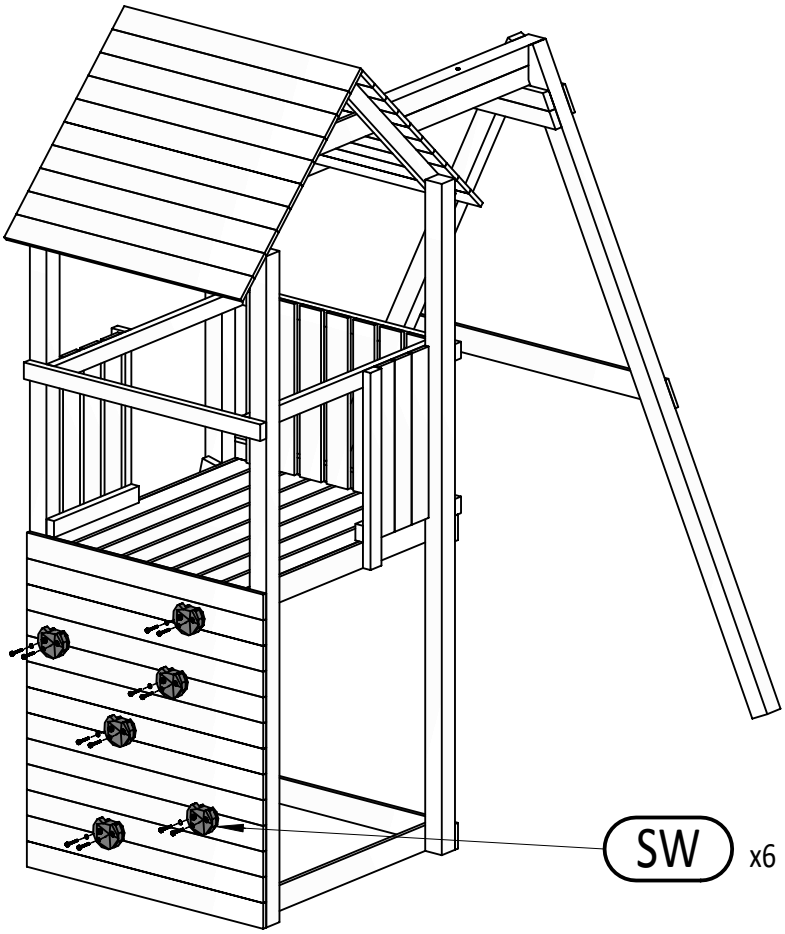

Zgodne z normą PN-EN 71 stosuj zalecenia producenta odnośnie odległości oraz metody mocowania poszczególnych elementów

In compliance with the standard PN-EN 71, apply guidelines of the producer in relation to distances and methods of fastening individual elements

23

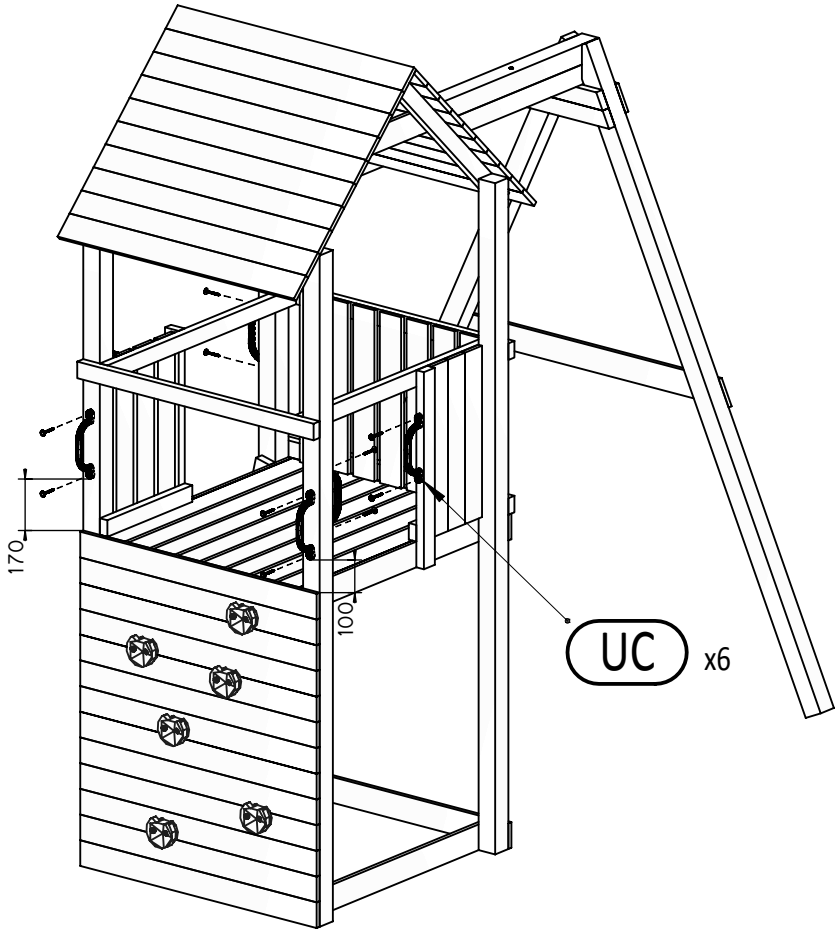

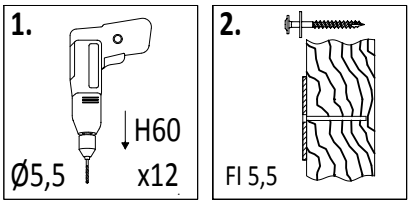

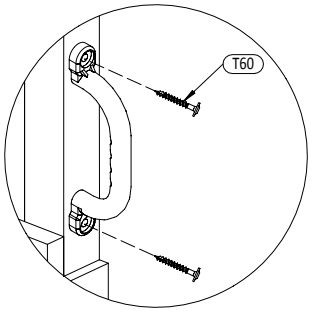

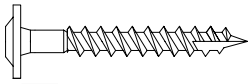

T60 x12

24

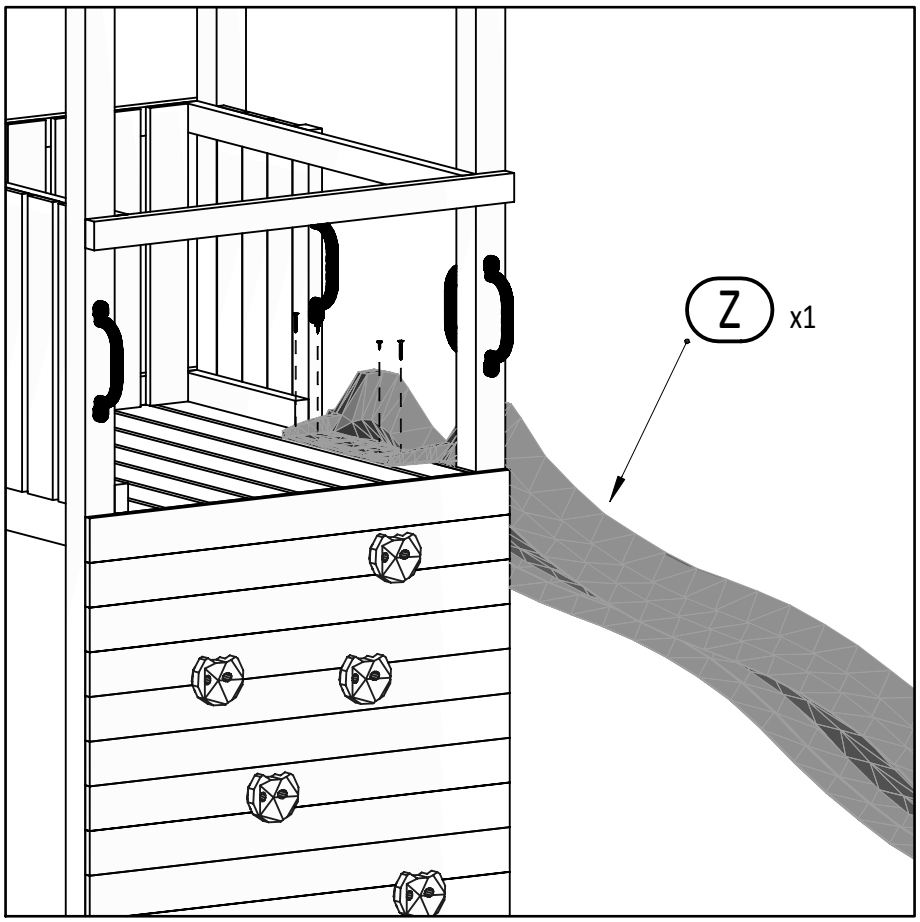

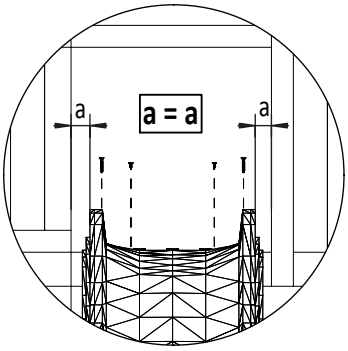

W20 x2

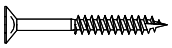

W40 x2

25

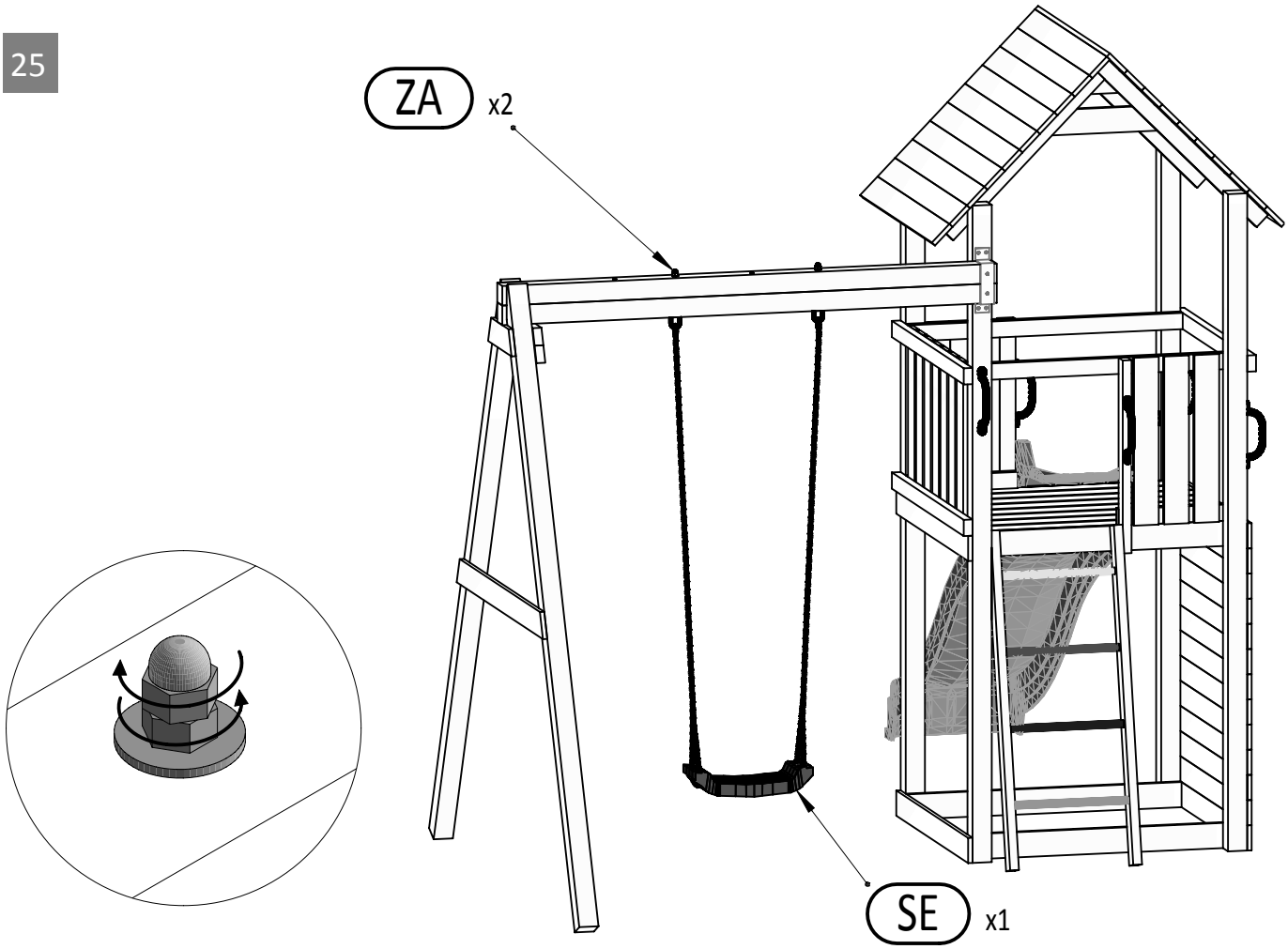

26

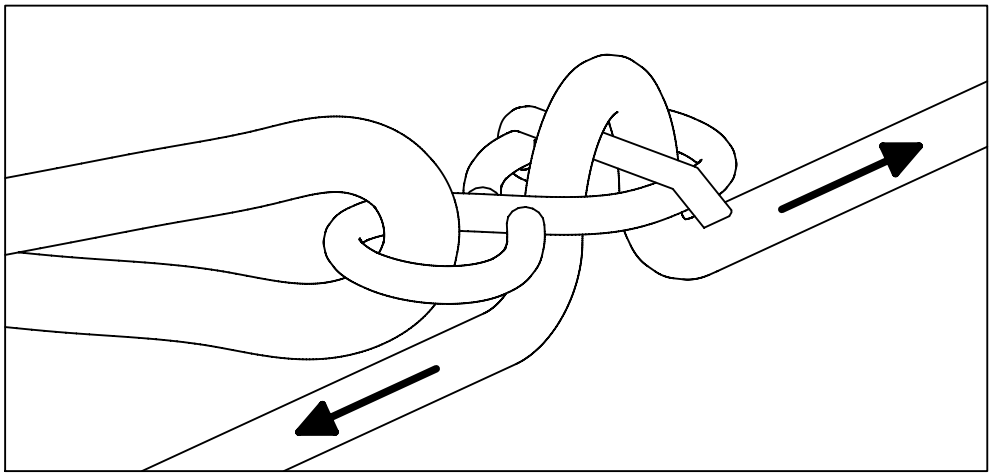

Zgodne z normą PN-EN 71 stosuj zalecenia producenta odnośnie odległości oraz metody mocowania poszczególnych elementów

In compliance with the standard PN-EN 71, apply guidelines of the producer in relation to distances and methods of fastening individual elements

27

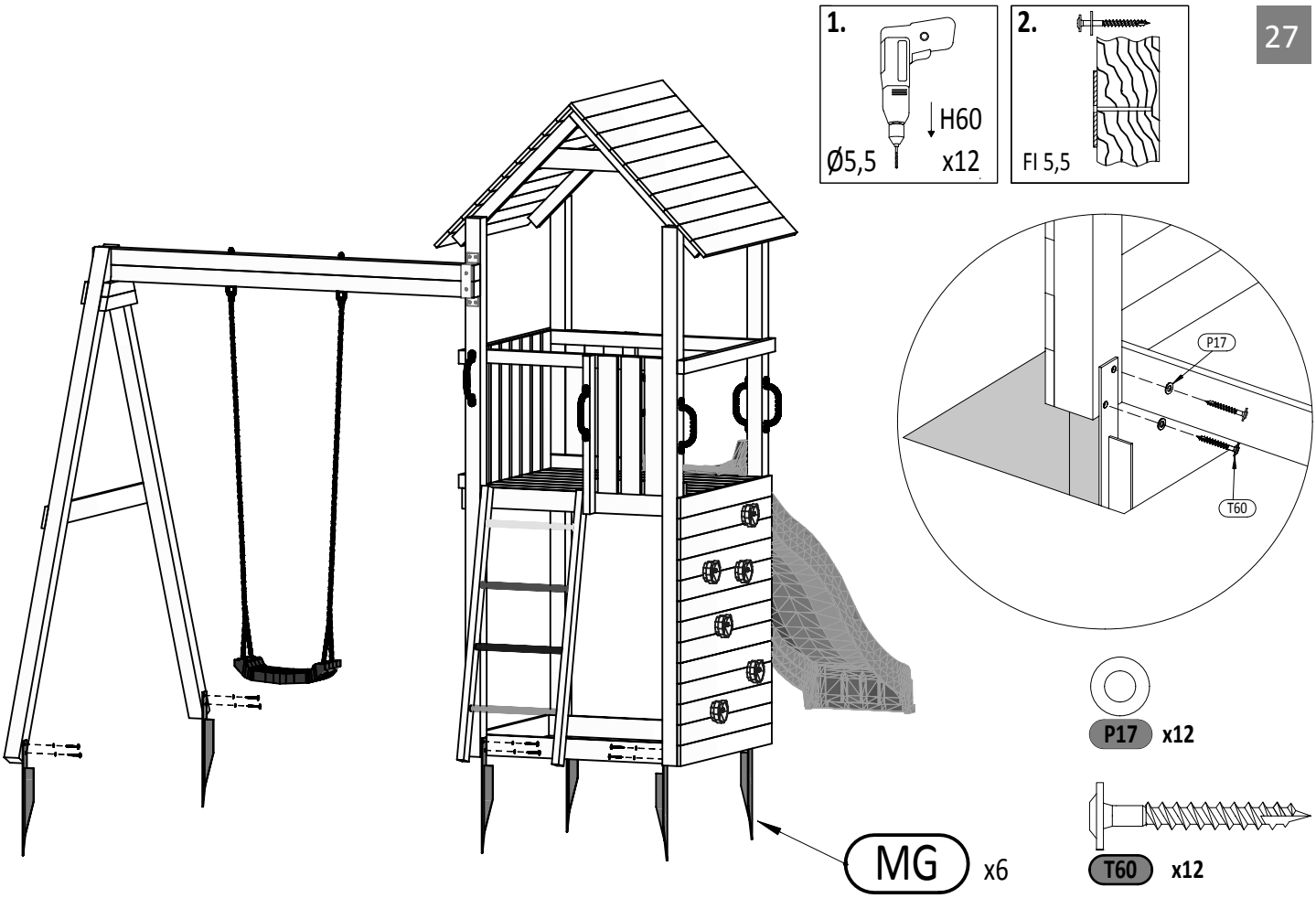
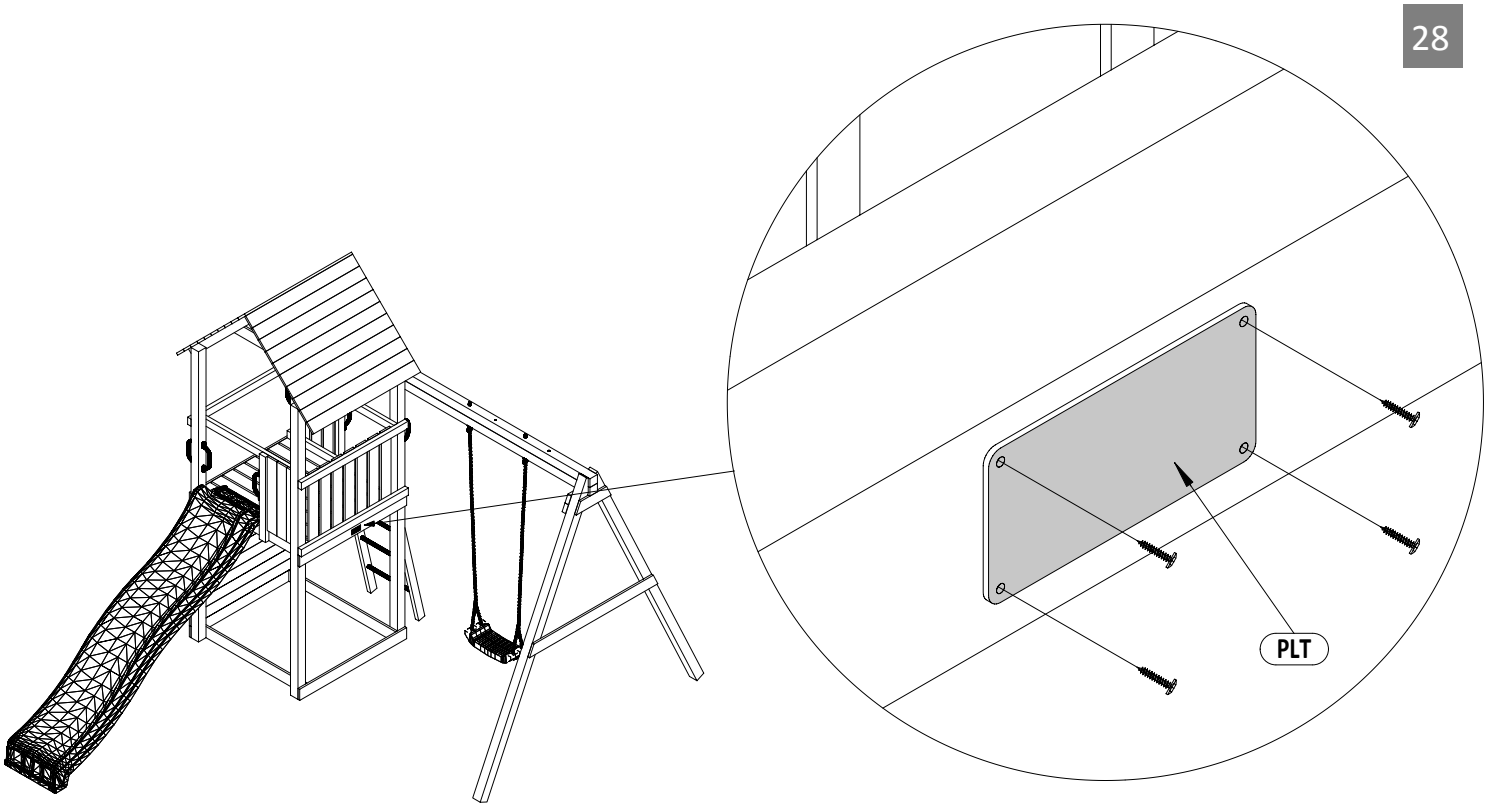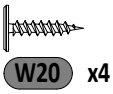
28