PLAYGROUND
FUNNY 3 v5

(290 x 200 x h210cm)

003_03245_281114

INSTALLATION INSTRUCTIONS

PLAC ZABAW
FUNNY 3 v5

(290 x 200 x h210cm)

003_03245_281114

INSTRUKCJA MONTAŻU

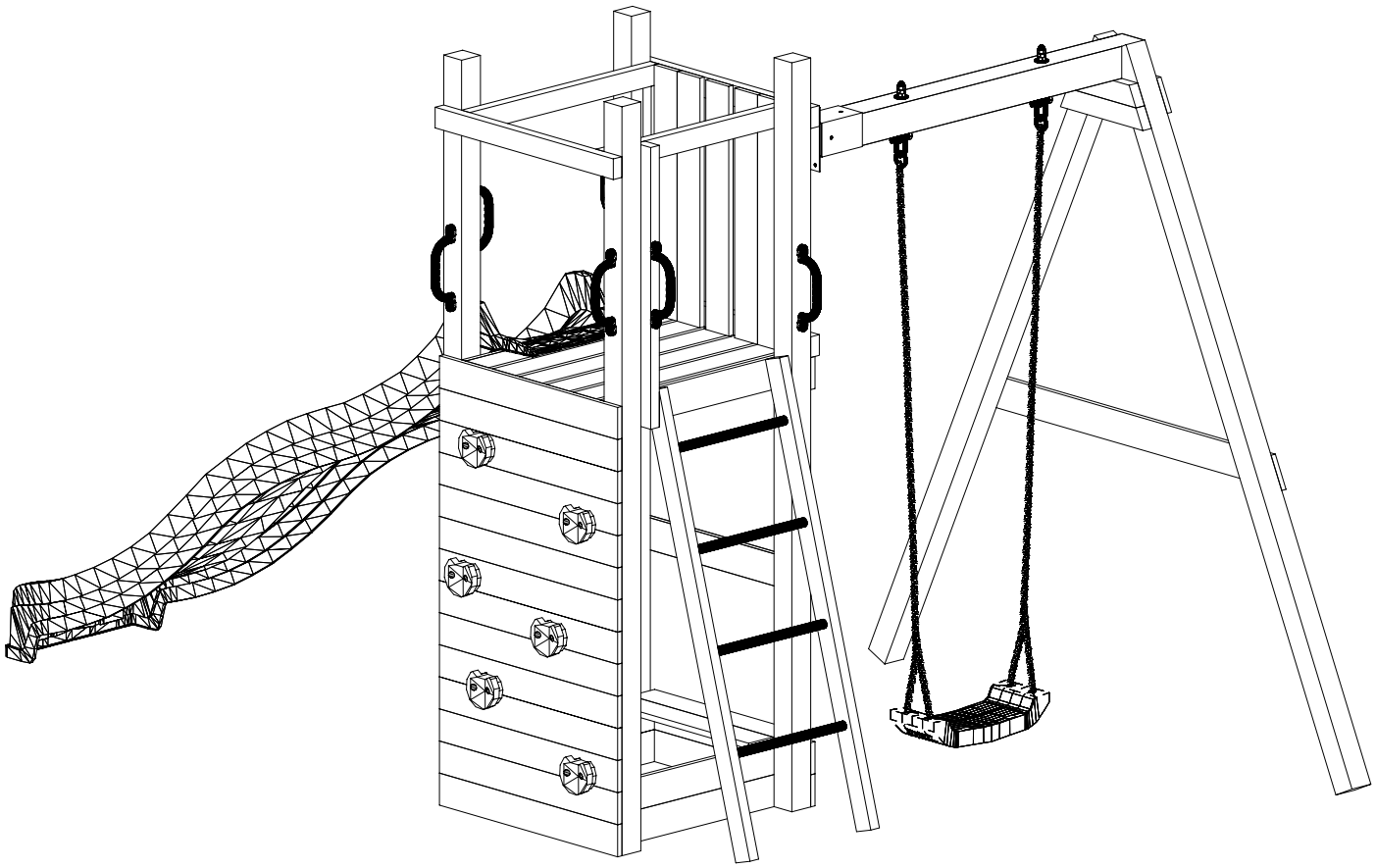

WARNINGS!

Only for home use.

Dedicated for external use only.

Dedicated for children over 3 years old.

Risk of falling down and/or hitting.

Maximum user weight is up to 50 kg.

Maximum number of users staying on the playground at the same time: 5.

OSTRZEŻENIA!

Tylko do użytku domowego.

Przeznaczony do użytku na zewnątrz.

Przeznaczony dla dzieci powyżej 3 roku życia.

Niebezpieczeństwo upadku i/lub uderzenia.

Maksymalna waga użytkownika to 50 kg.

Maksymalna liczba użytkowników przebywających na placu zabaw w tym samym czasie: 5.

W80 x76

W40 x117

W20 x2

T80 x33

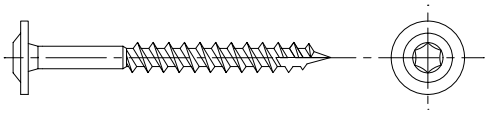

T60 x34

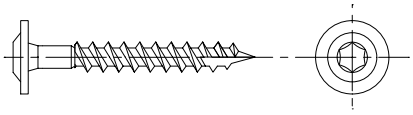

S50 x4

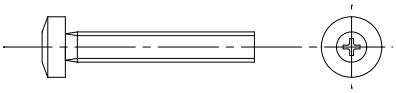

S30 x12

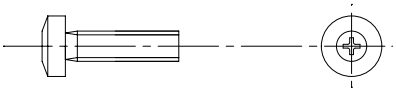

L11 x16

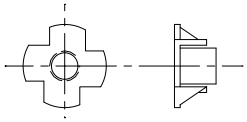

P17 x24

P15 x12

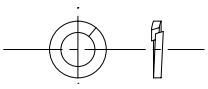

OS1 x35

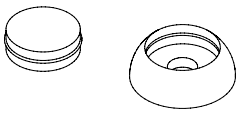

M12 x2

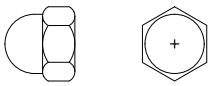

Ø3
00239
x1

Ø5,5
01372
x1

Ø10
00188
x1

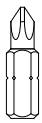

PH3
00068
x1

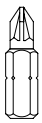

PZ2
00241
x1

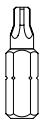

TX25
00190
x1

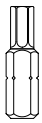

TX40
00242
x1

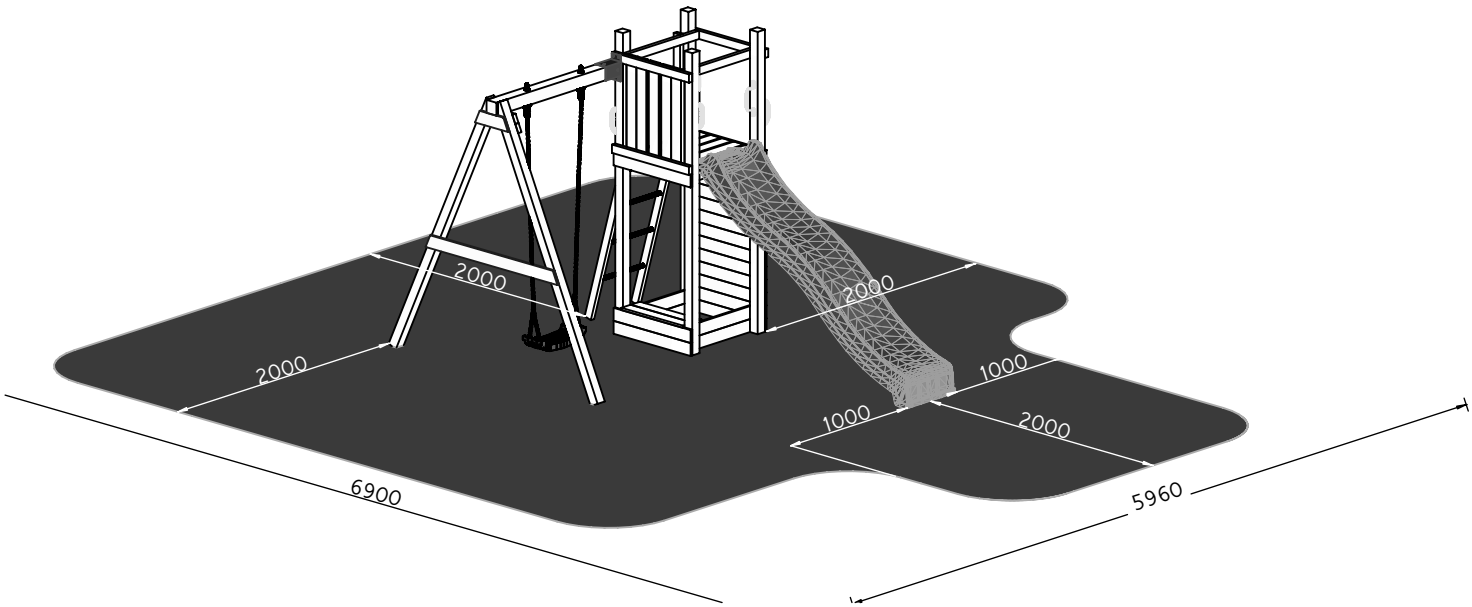
2000
2000
2000
1000
1000
2000
6900
5960

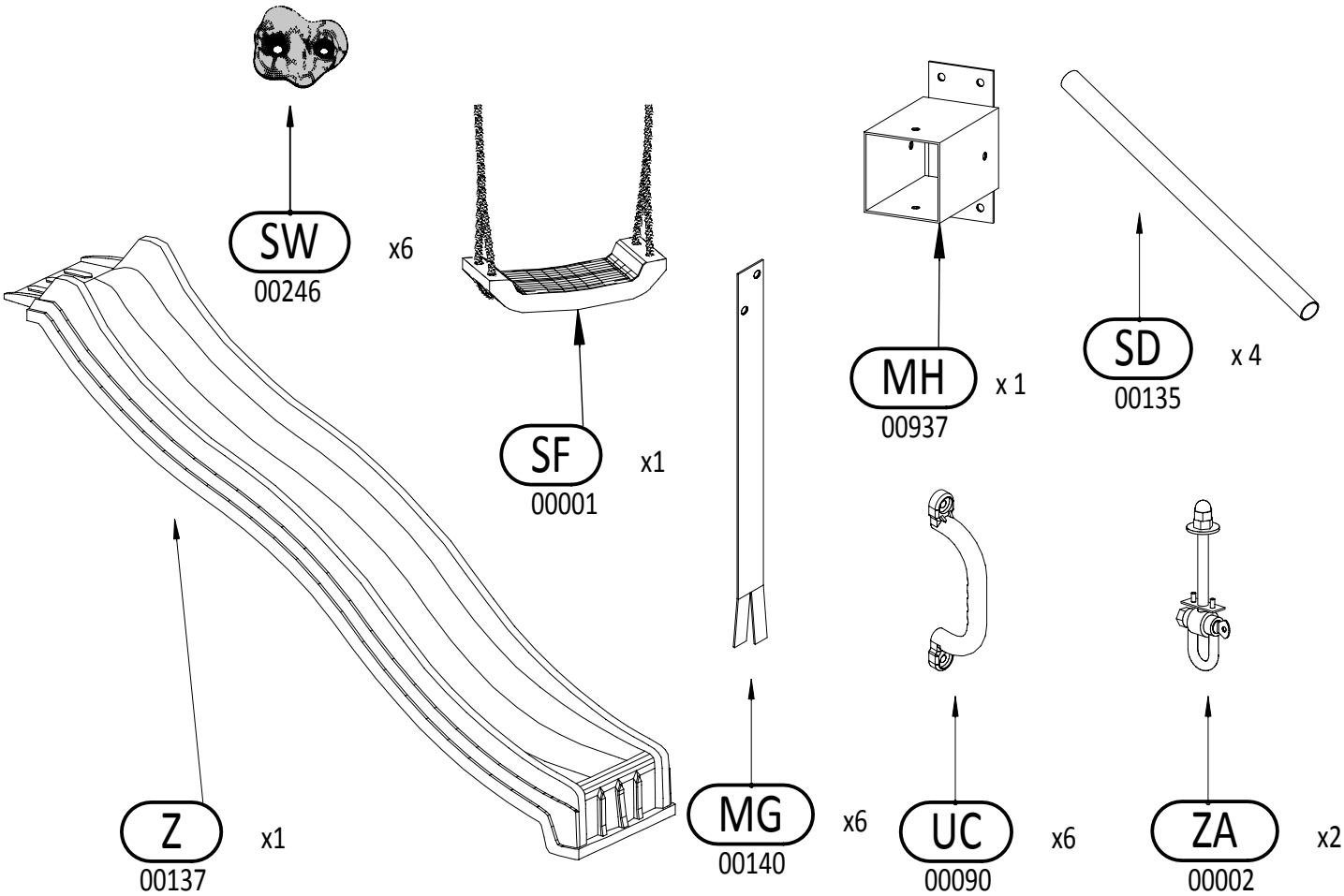
SW
00246
x6
SF
00001
x1
MH
00937
x 1
SD
00135
x 4
Z
00137
x1
MG
00140
x6
UC
00090
x6
ZA
00002
x2

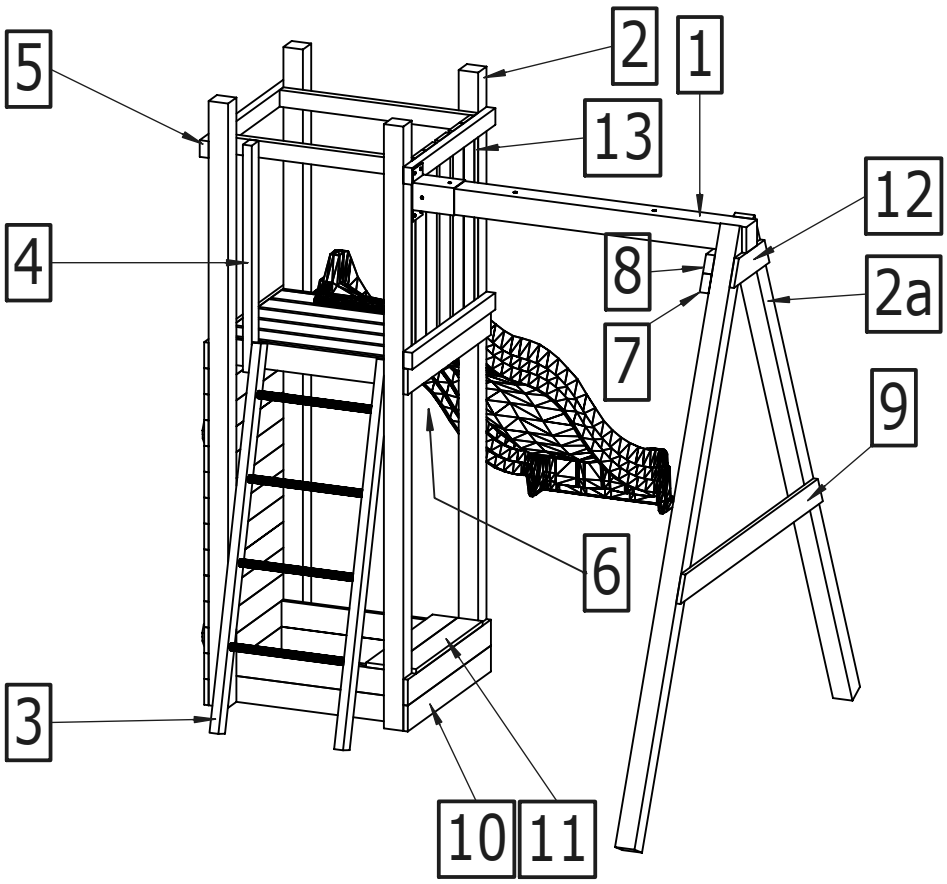
5
2
1
13
12
4
8
2a
7
9
6
3
10
11

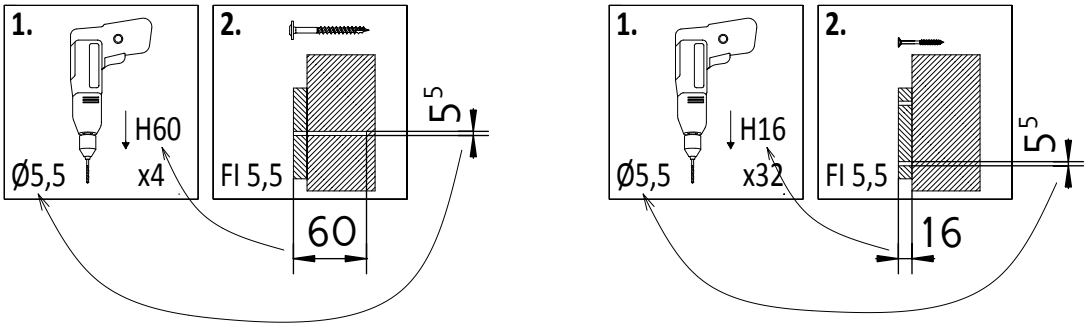
1.
H60
Ø5,5
x4
2.
Fl 5,5
5
60
1.
H16
Ø5,5
x32
2.
Fl 5,5
5
16

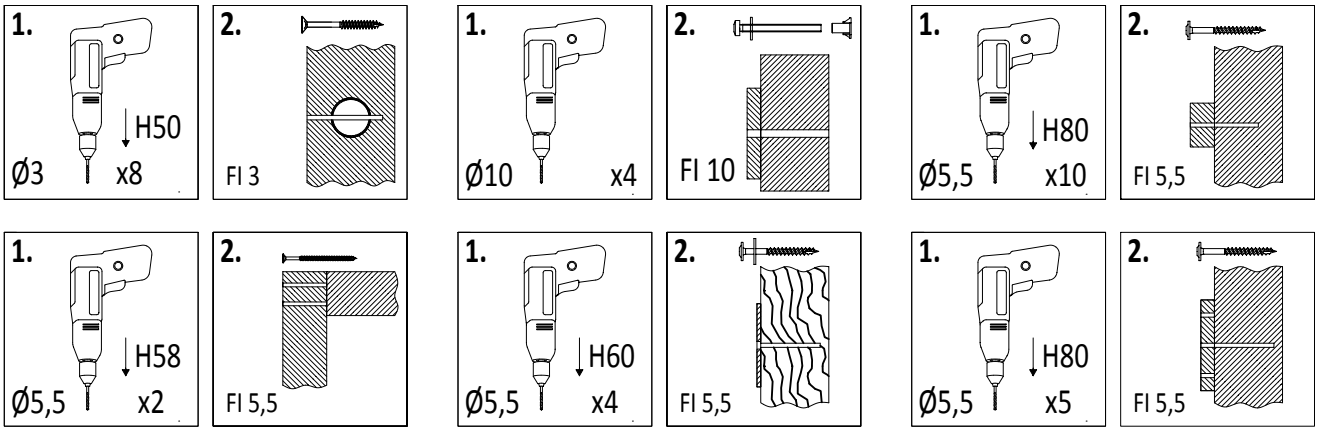
1.
H50
Ø3
x8
2.
Fl 3
1.
Ø10
x4
2.
Fl 10
1.
H80
Ø5,5
x10
2.
Fl 5,5
1.
H58
Ø5,5
x2
2.
Fl 5,5
1.
H60
Ø5,5
x4
2.
Fl 5,5
1.
H80
Ø5,5
x5
2.
Fl 5,5

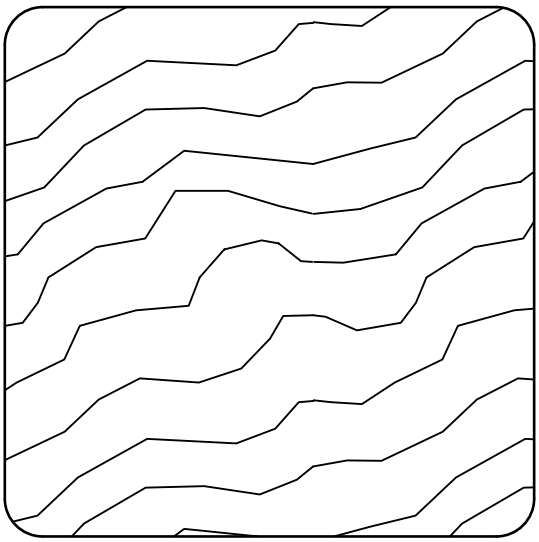

7 x 7 cm

Sym.	Dimensions [mm]	Pièces
2	70x70x2100mm	4
2a	70x70x2100mm	2

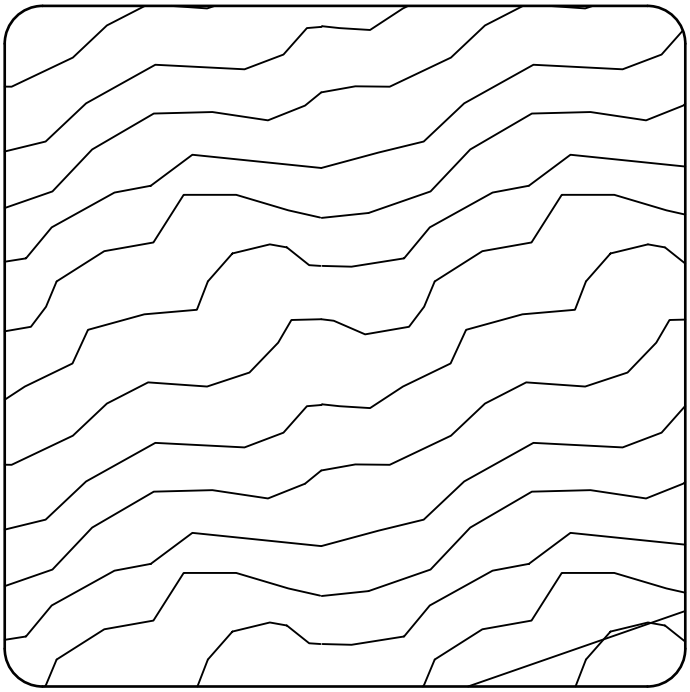

9 x 9 cm

Sym.	Dimensions [mm]	Pièces
1	90x90x1200mm	1

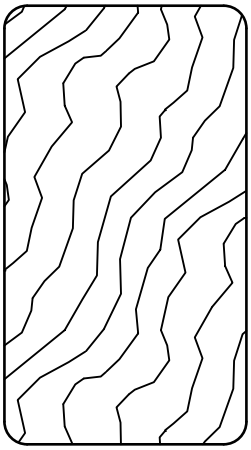

3,2 x 5,8 cm

Sym.	Dimensions [mm]	Pièces
3	32x58x1300mm	2
4	32x58x790mm	1
5	32x58x700mm	5
6	32x58x528mm	2
7	32x58x324mm	1
8	32x58x270mm	1

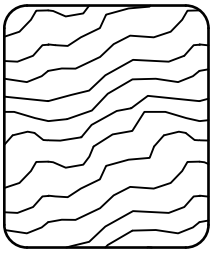

2,7 x 3,2 cm

Sym.	Dimensions [mm]	Pièces
13	27x32x642mm	2

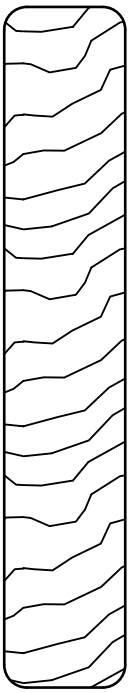

1,6 x 9,0 cm

Sym.	Dimensions [mm]	Pièces
9	16x90x1200mm	1
10	16x90x700mm	34
11	16x90x560mm	2
12	16x90x300mm	1

01

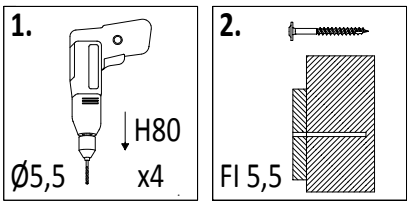

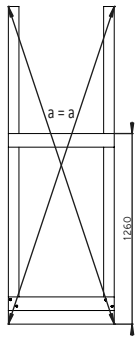

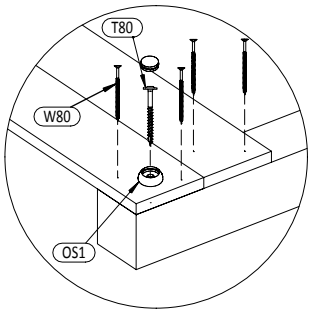

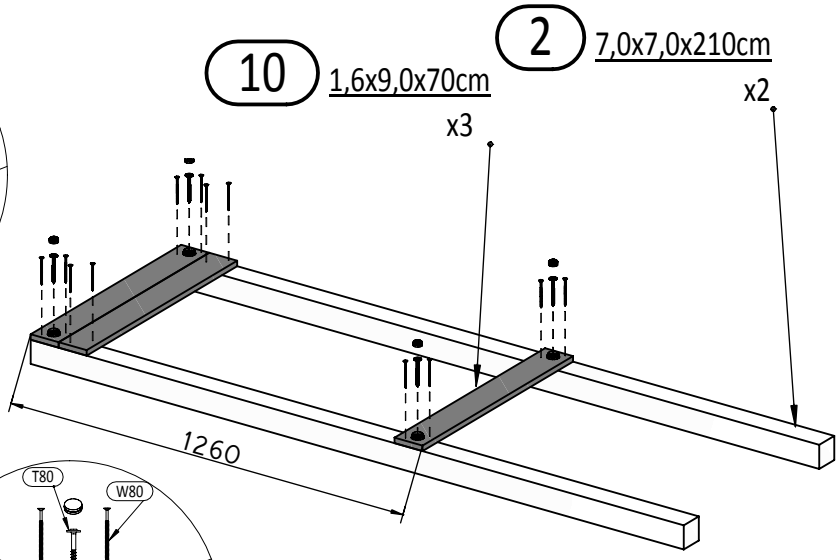

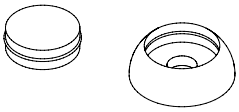

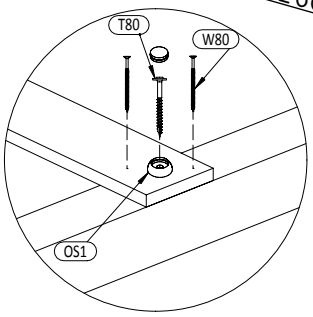

OS1 x4

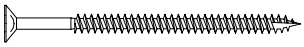

W80 x12

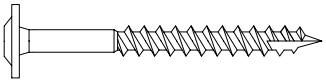

T80 x4

02

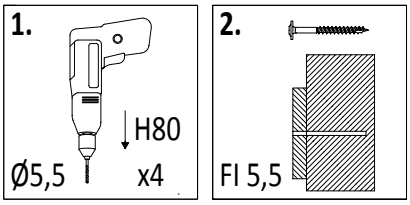

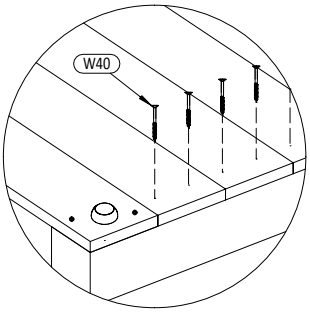

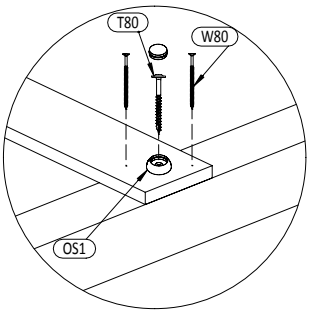

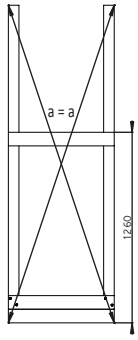

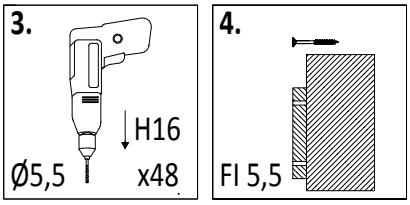

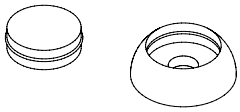

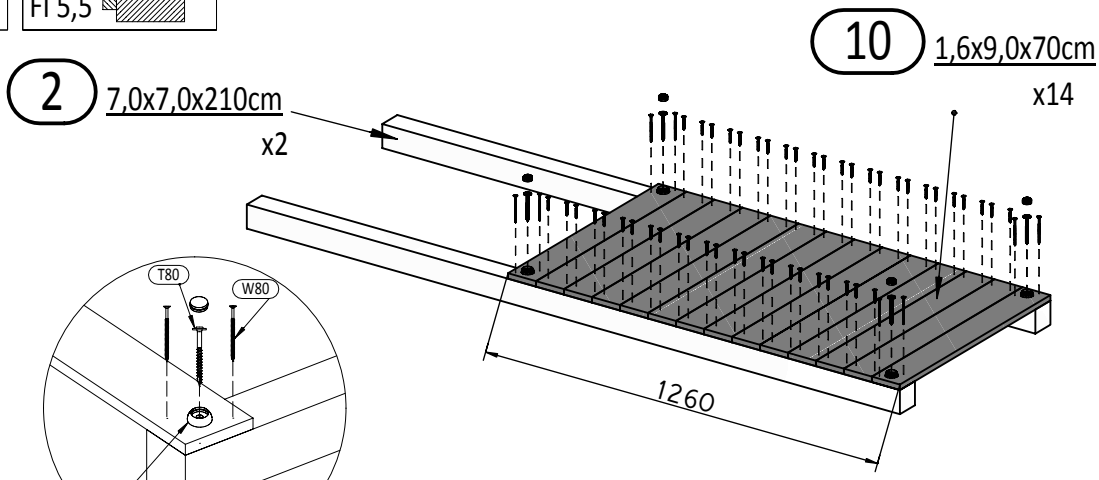

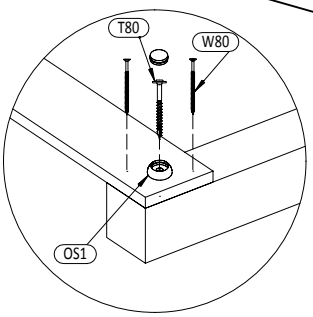

OS1 x4

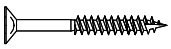

W40 x48

W80 x8

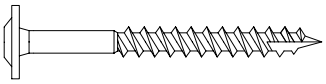

T80 x4

Zgodne z normą PN-EN 71 stosuj zalecenia producenta odnośnie odległości oraz metody mocowania poszczególnych elementów

In compliance with the standard PN-EN 71, apply guidelines of the producer in relation to distances and methods of fastening individual elements

03

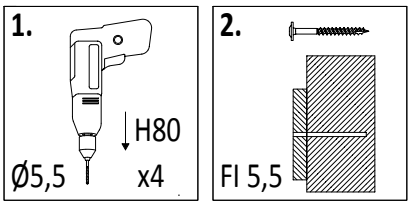

10 1,6x9,0x70cm

x6

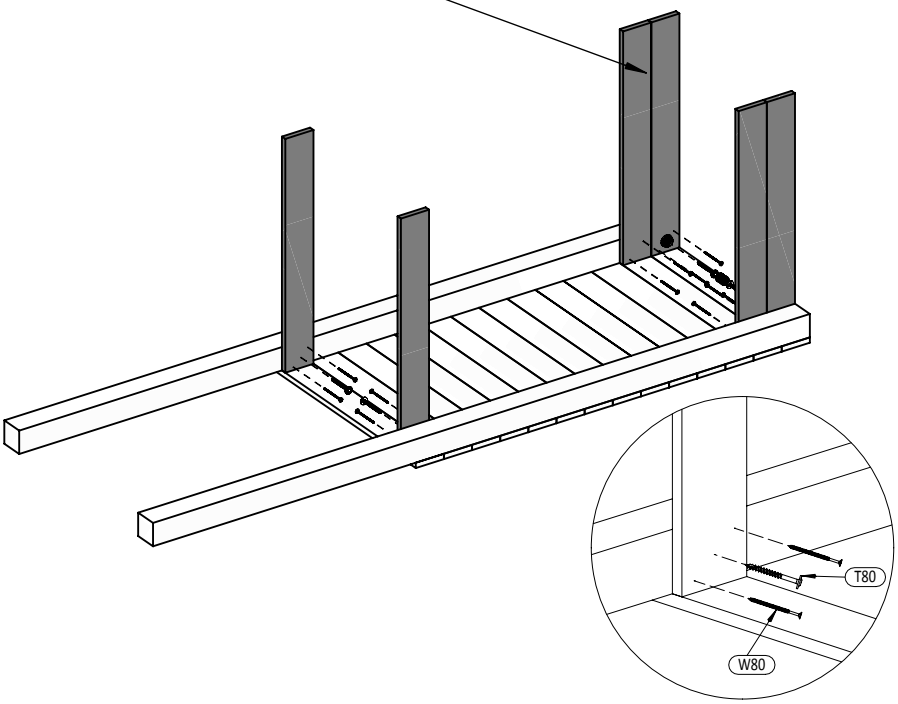

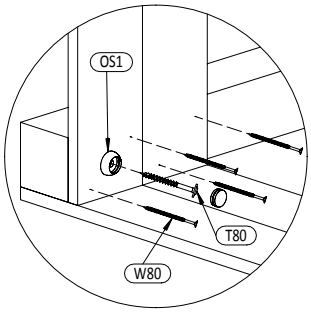

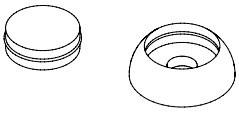

OS1 x2

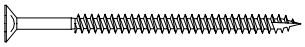

W80 x12

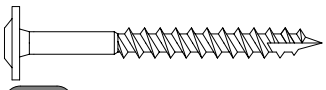

T80 x4

04

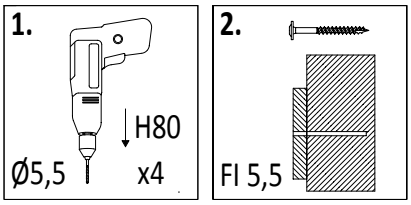

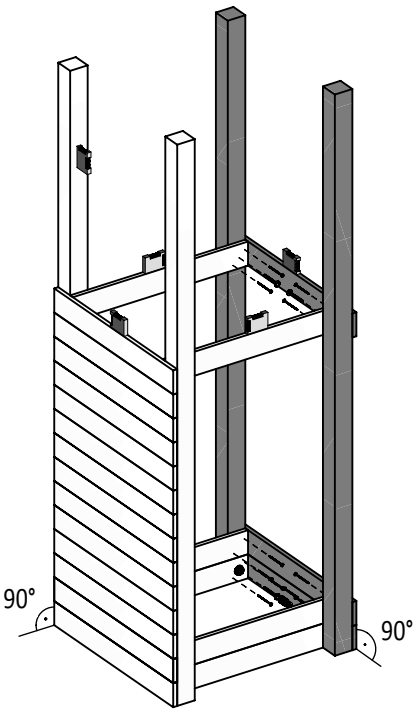

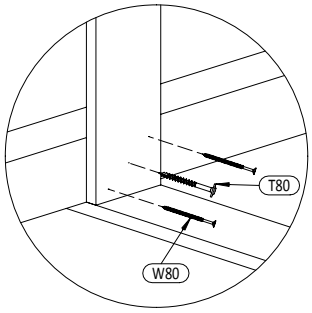

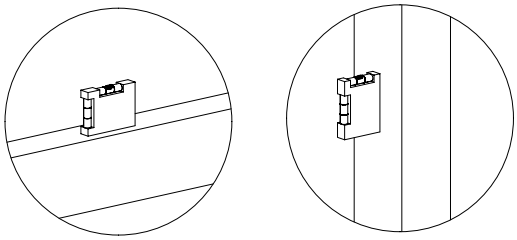

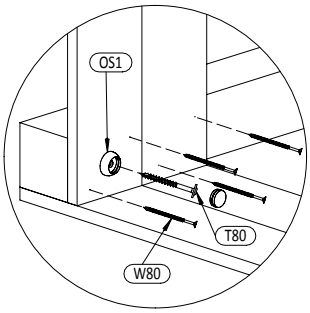

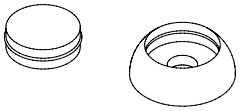

OS1 x2

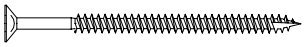

W80 x12

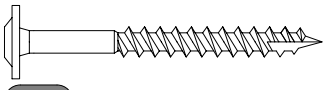

T80 x4

05

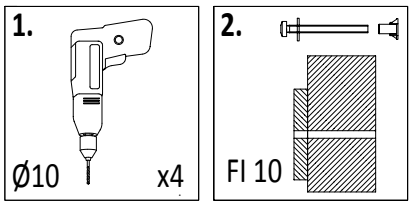

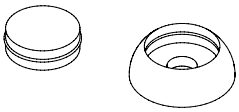

OS1 x4

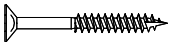

W40 x4

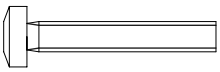

S50 x4

P17 x4

L11 x4

6 3,2x5,8x52,8cm x2

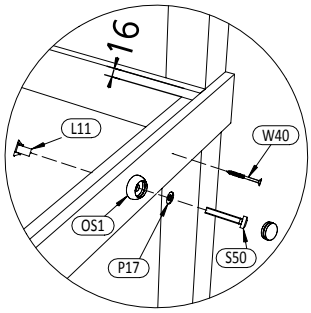

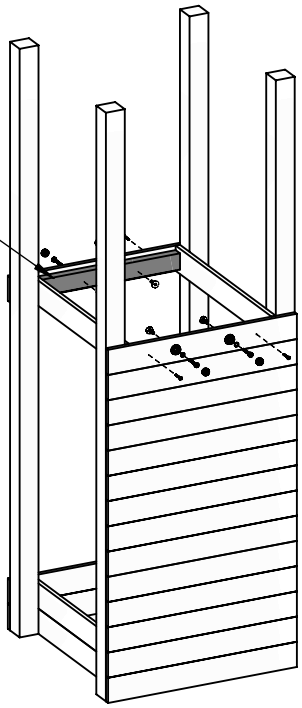

06

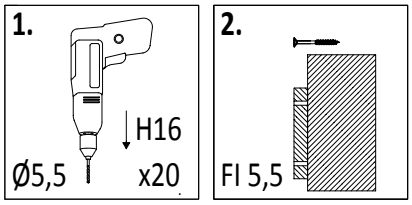

10 1,6x9,0x70cm x5

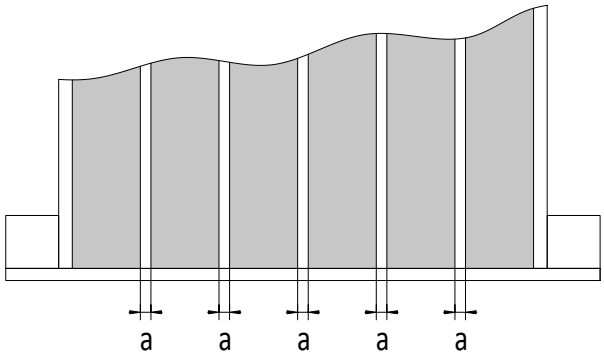

!!!min 13mm< **a** <!!!max 23mm

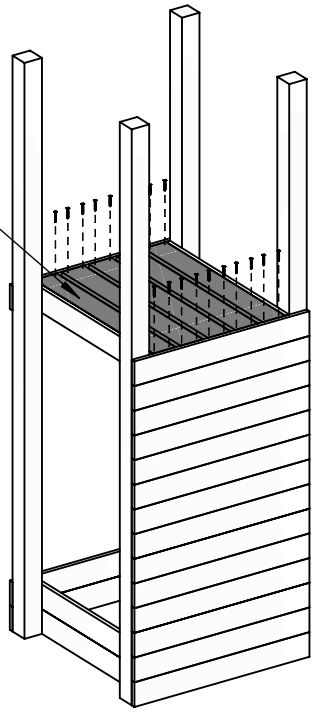

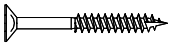

W40 x20

Zgodne z normą PN-EN 71 stosuj zalecenia producenta odnośnie odległości oraz metody mocowania poszczególnych elementów

In compliance with the standard PN-EN 71, apply guidelines of the producer in relation to distances and methods of fastening individual elements

07

5 3,2x5,8x70cm

x5

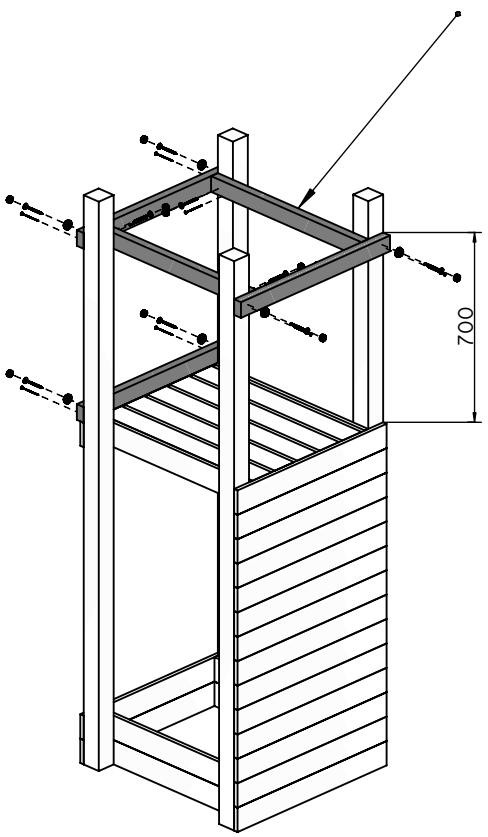

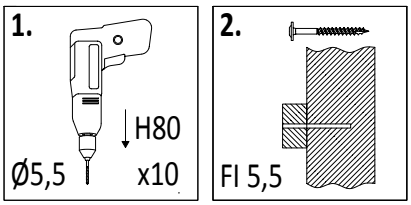

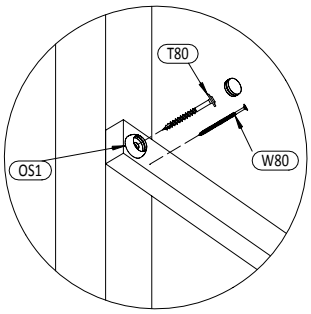

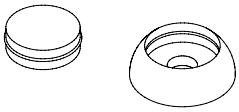

OS1 x10

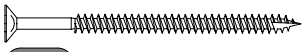

W80 x10

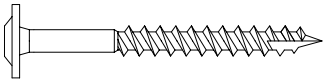

T80 x10

08

13 3,2x2,7x64,2cm

x2

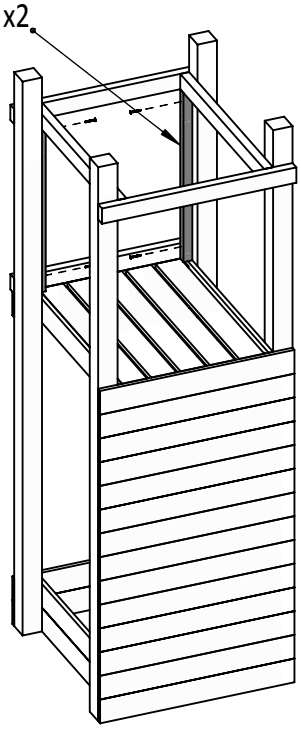

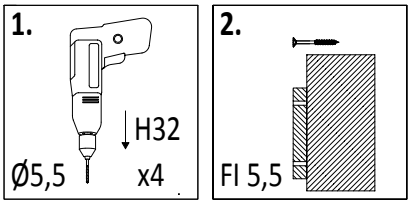

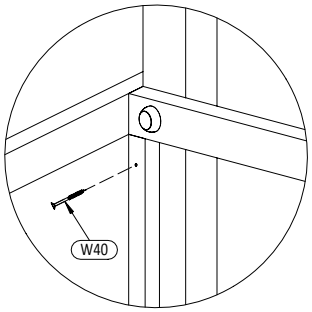

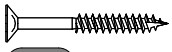

W40 x4

09

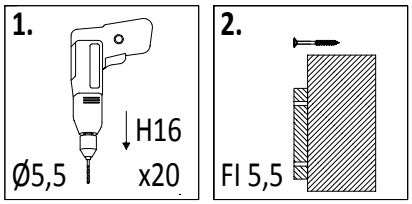

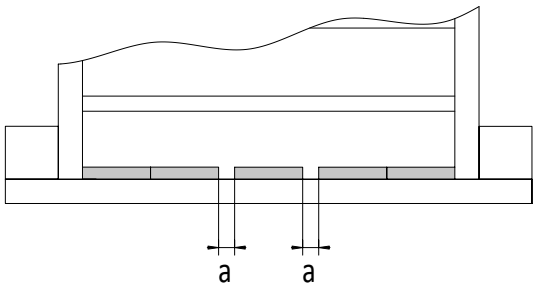

!!!min 13mm< **a** <!!!max 23mm

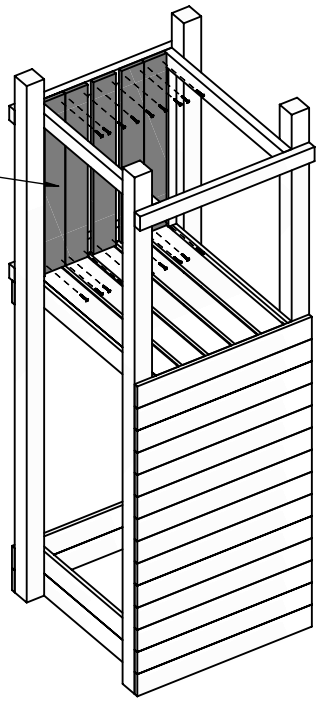

10 1,6x9,0x70cm x2

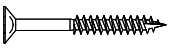

W40 x20

10

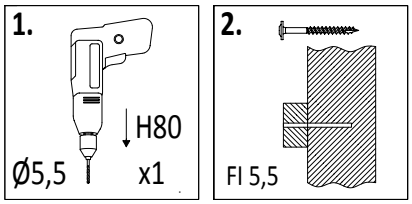

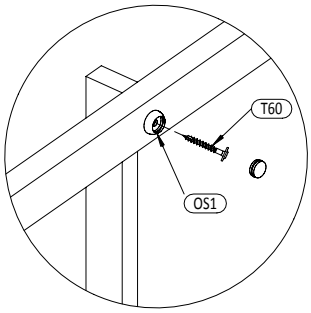

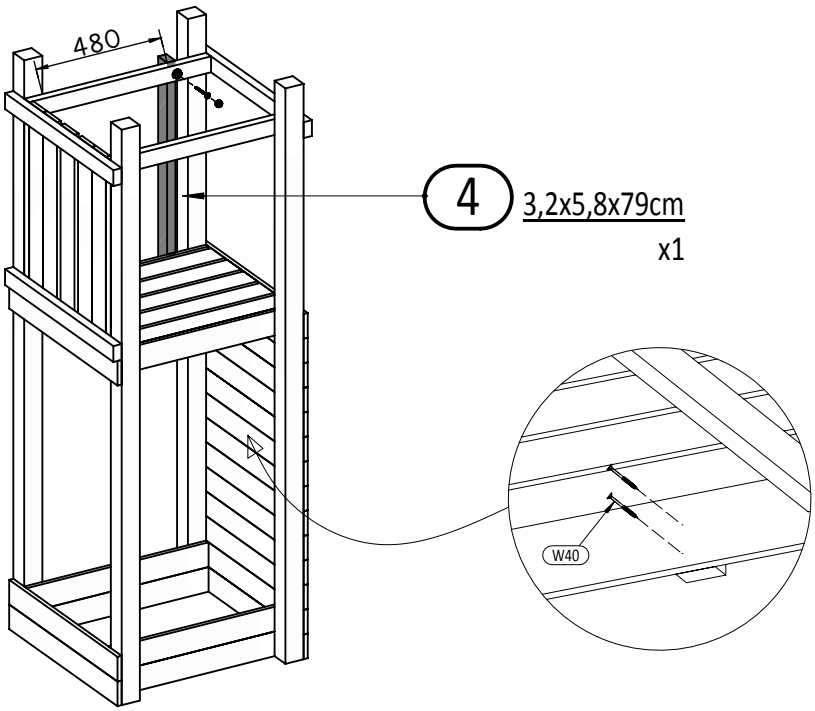

4 3,2x5,8x79cm x1

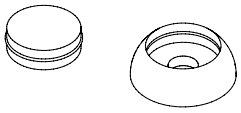

OS1 x1

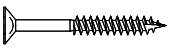

W40 x2

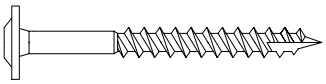

T80 x1

Zgodne z normą PN-EN 71 stosuj zalecenia producenta odnośnie odległości oraz metody mocowania poszczególnych elementów

In compliance with the standard PN-EN 71, apply guidelines of the producer in relation to distances and methods of fastening individual elements

11

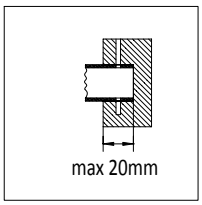

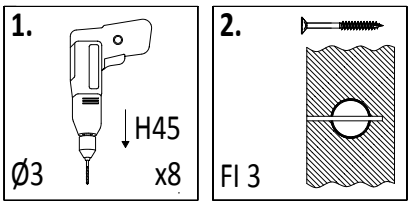

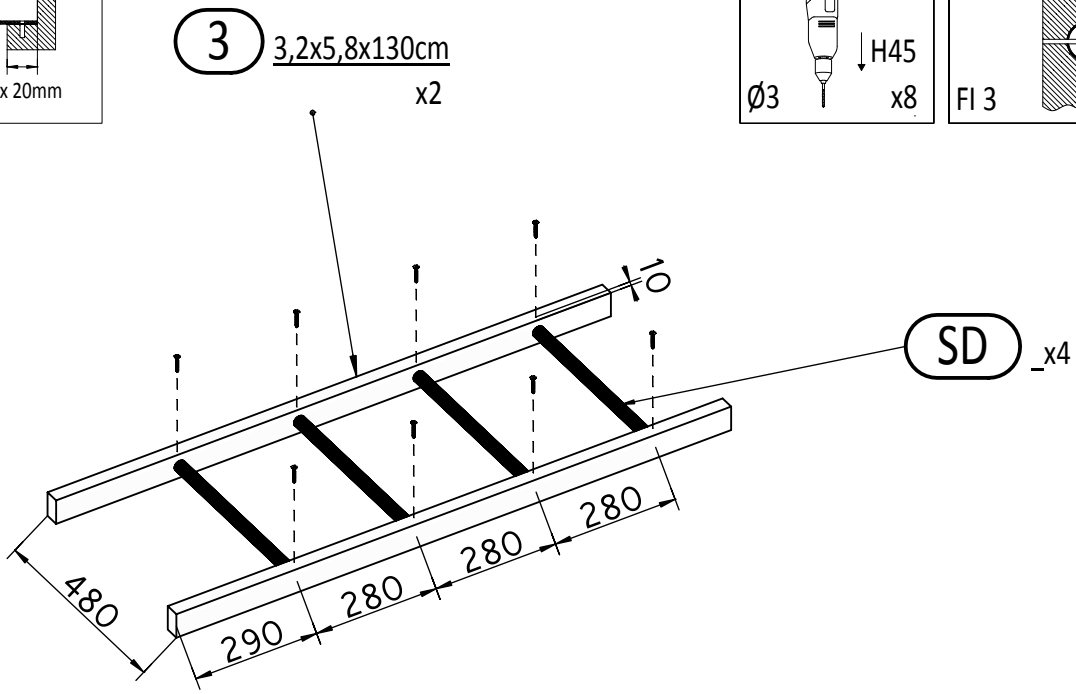

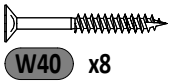

12

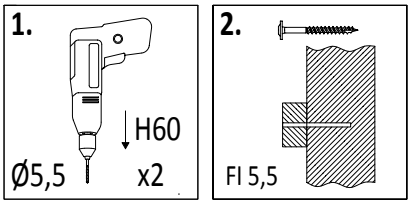

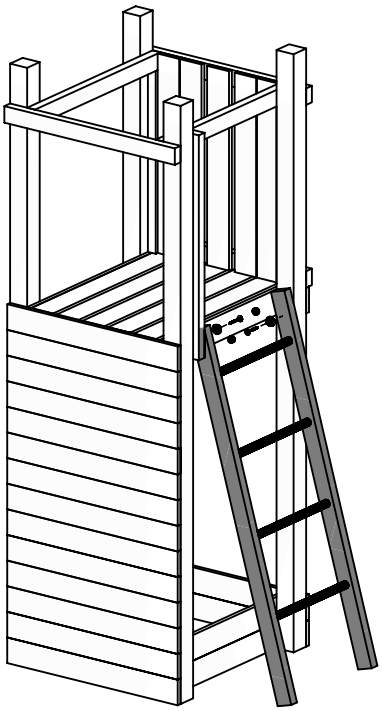

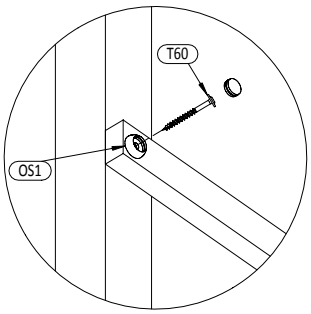

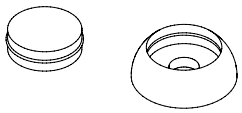

OS1 x2

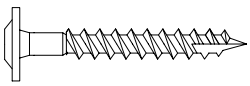

T60 x2

13

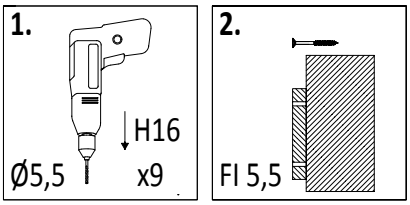

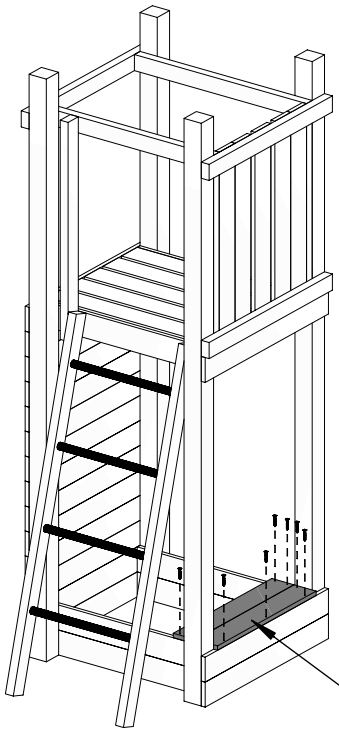

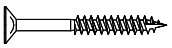

W40 x9

11 1,6x9,0x56cm x2

14

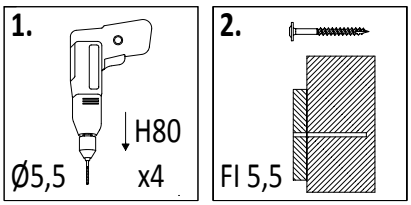

9 1,6x9,0x120cm x1

12 1,6x9,0x30cm x1

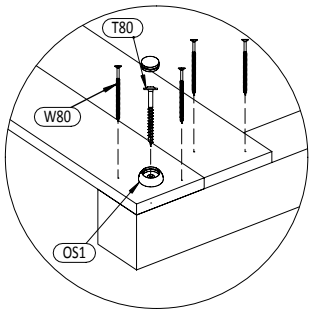

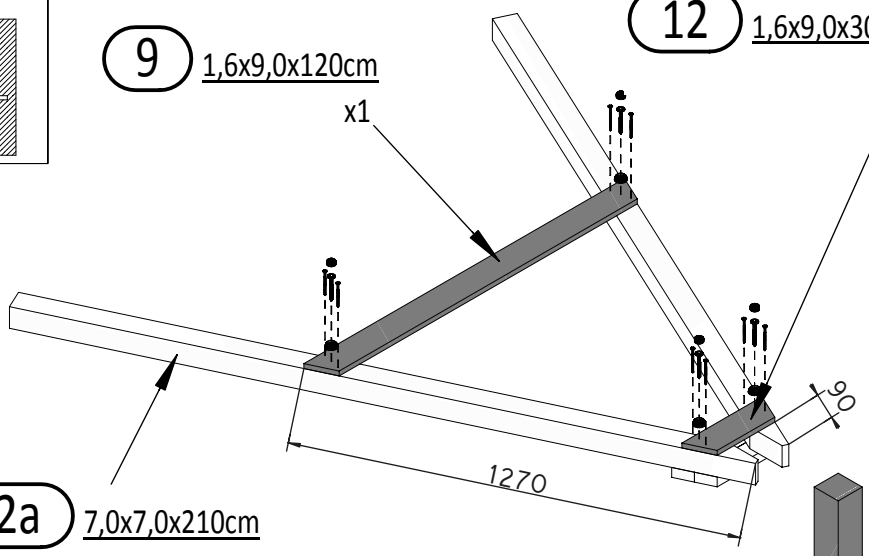

2a 7,0x7,0x210cm x2

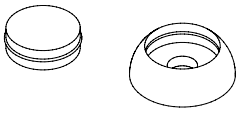

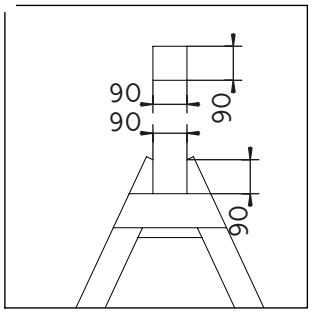

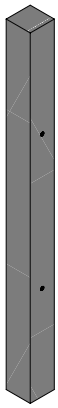

OS1 x4

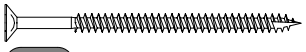

W80 x8

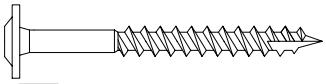

T80 x4

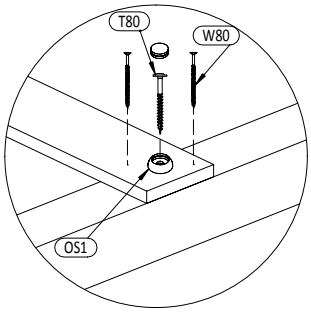

Zgodne z normą PN-EN 71 stosuj zalecenia producenta odnośnie odległości oraz metody mocowania poszczególnych elementów

In compliance with the standard PN-EN 71, apply guidelines of the producer in relation to distances and methods of fastening individual elements

15

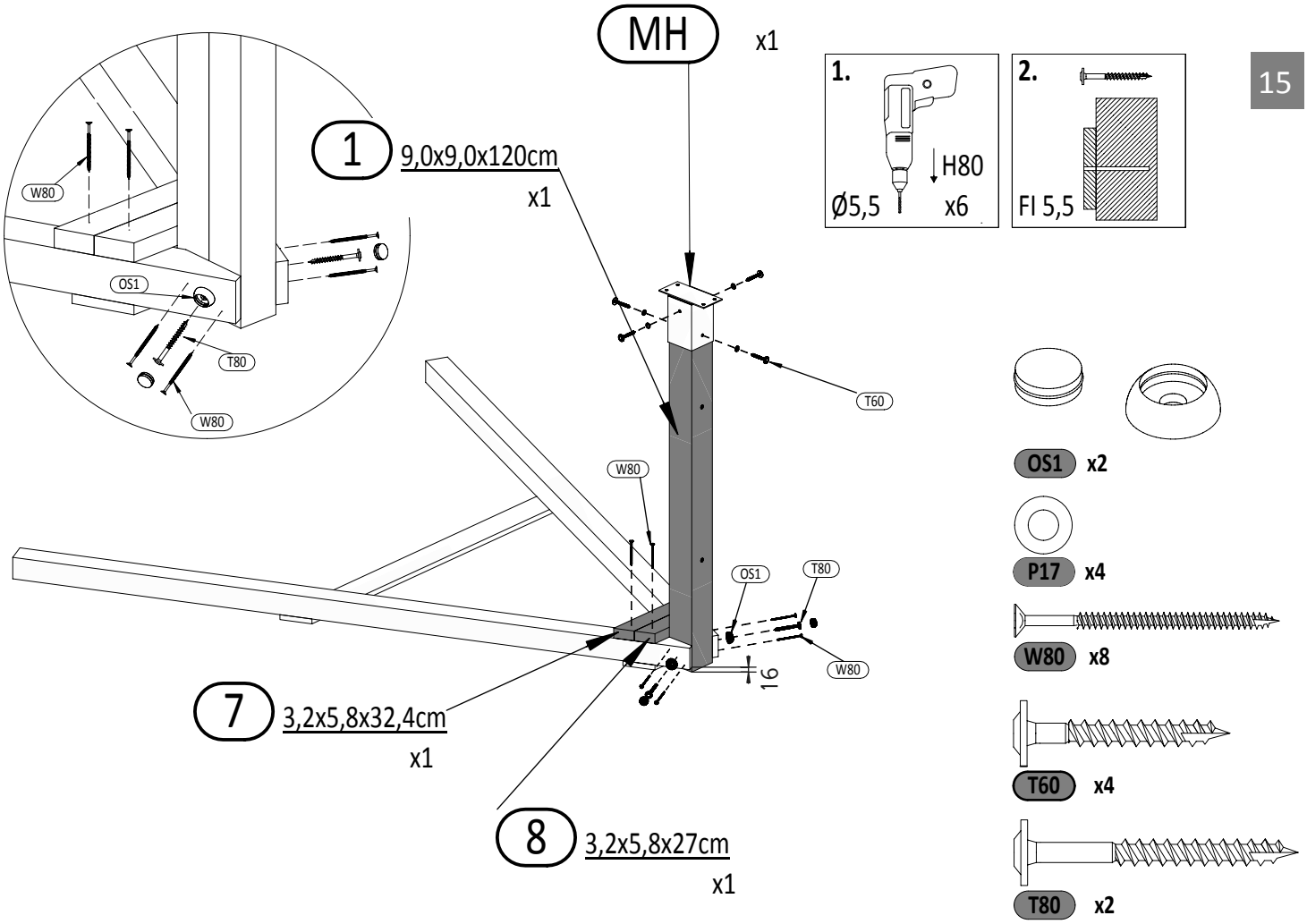

16

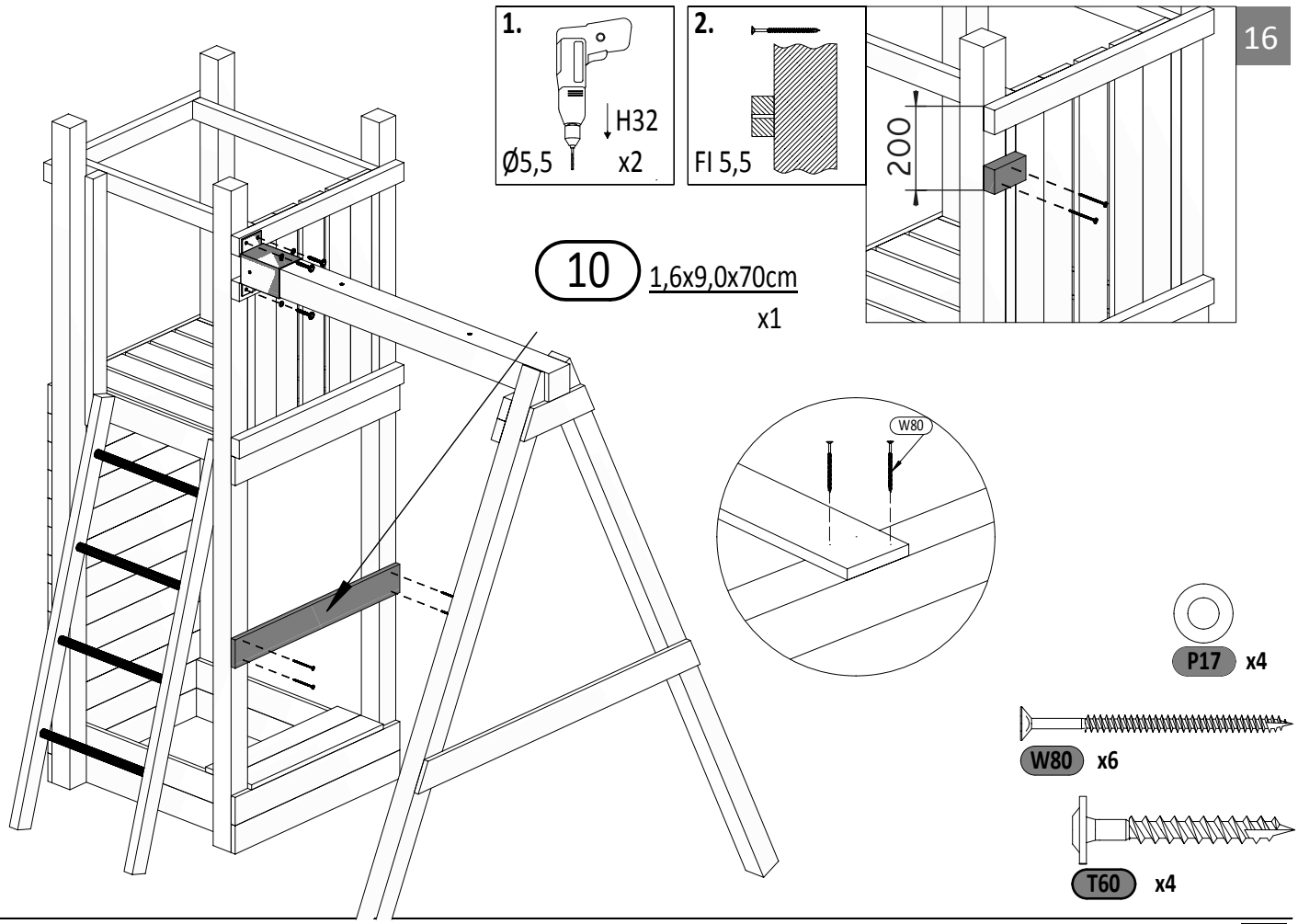

Zgodne z normą PN-EN 71 stosuj zalecenia producenta odnośnie odległości oraz metody mocowania poszczególnych elementów

In compliance with the standard PN-EN 71, apply guidelines of the producer in relation to distances and methods of fastening individual elements

17

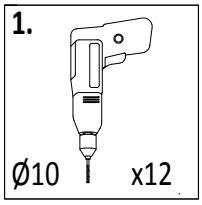

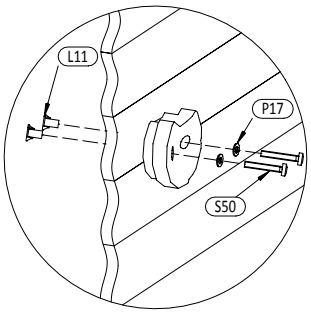

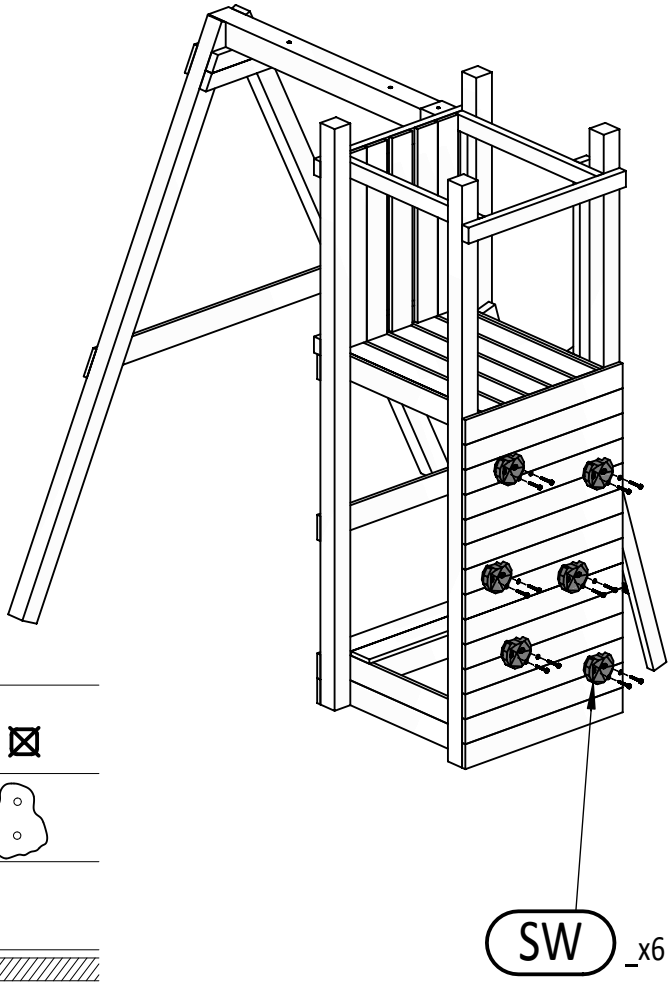

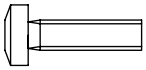

S30 x12

P15 x12

L11 x12

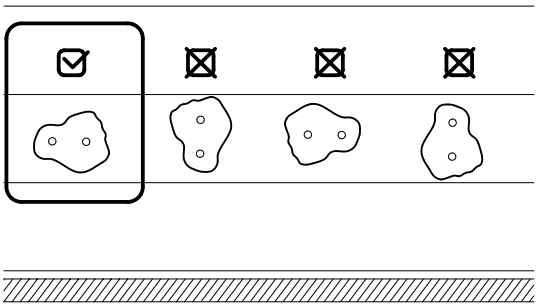

18

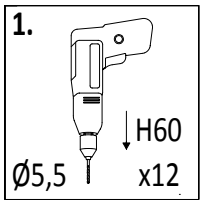

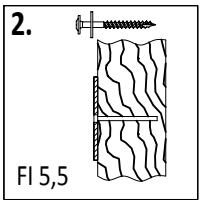

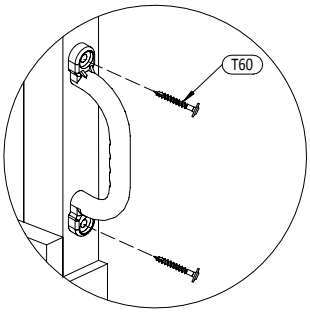

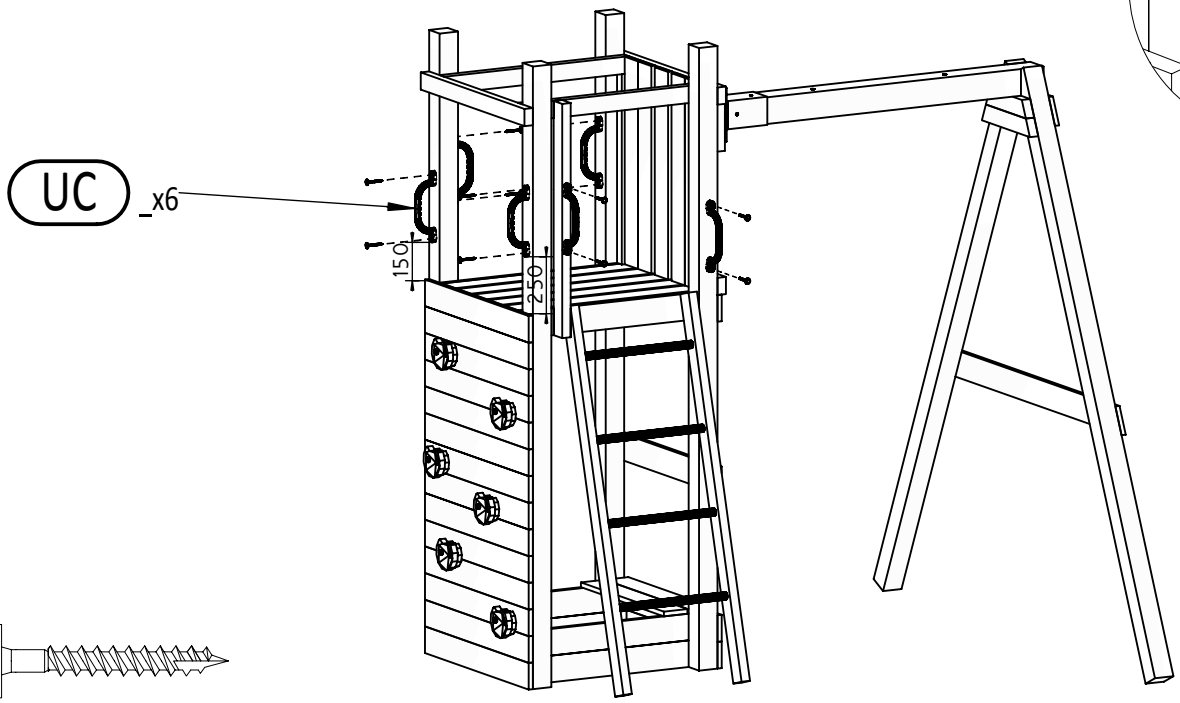

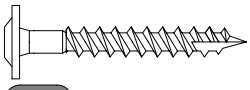

T60 x12

Zgodne z normą PN-EN 71 stosuj zalecenia producenta odnośnie odległości oraz metody mocowania poszczególnych elementów

In compliance with the standard PN-EN 71, apply guidelines of the producer in relation to distances and methods of fastening individual elements

19

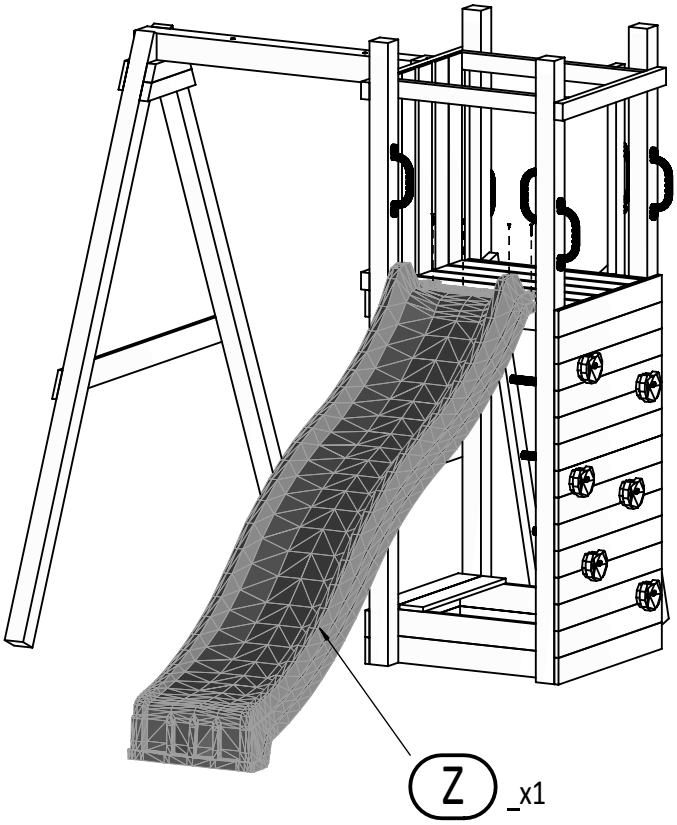

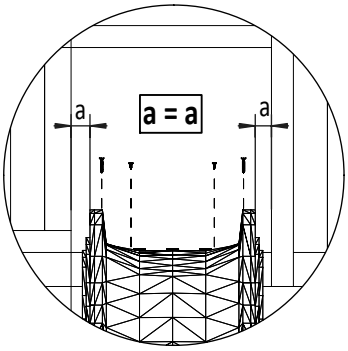

W20 x2

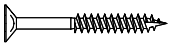
W40 x2

20

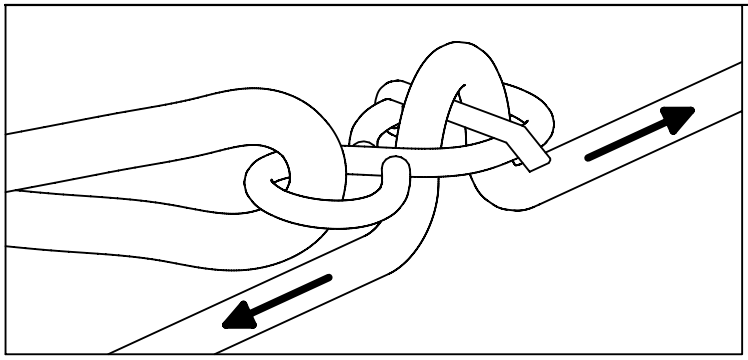

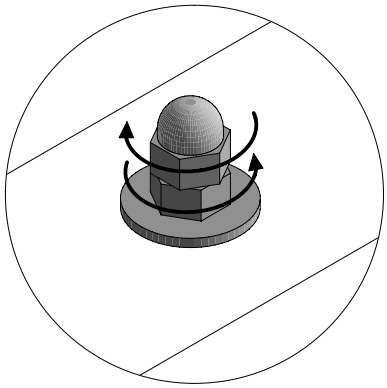

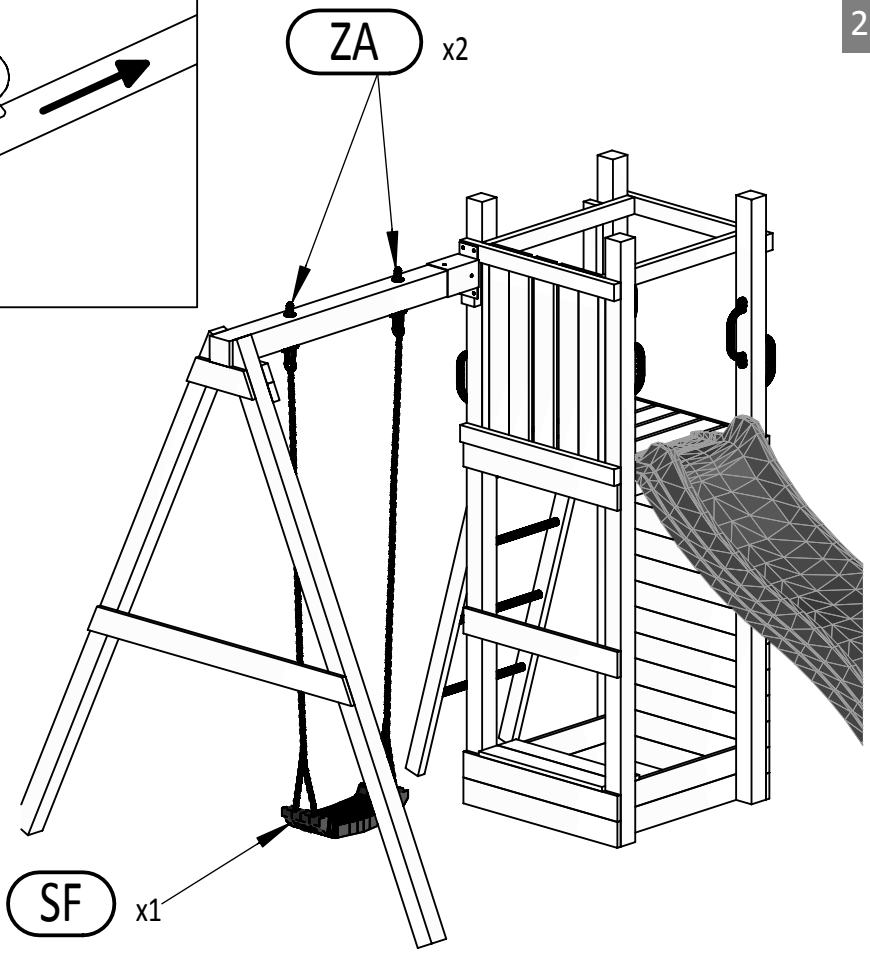

21

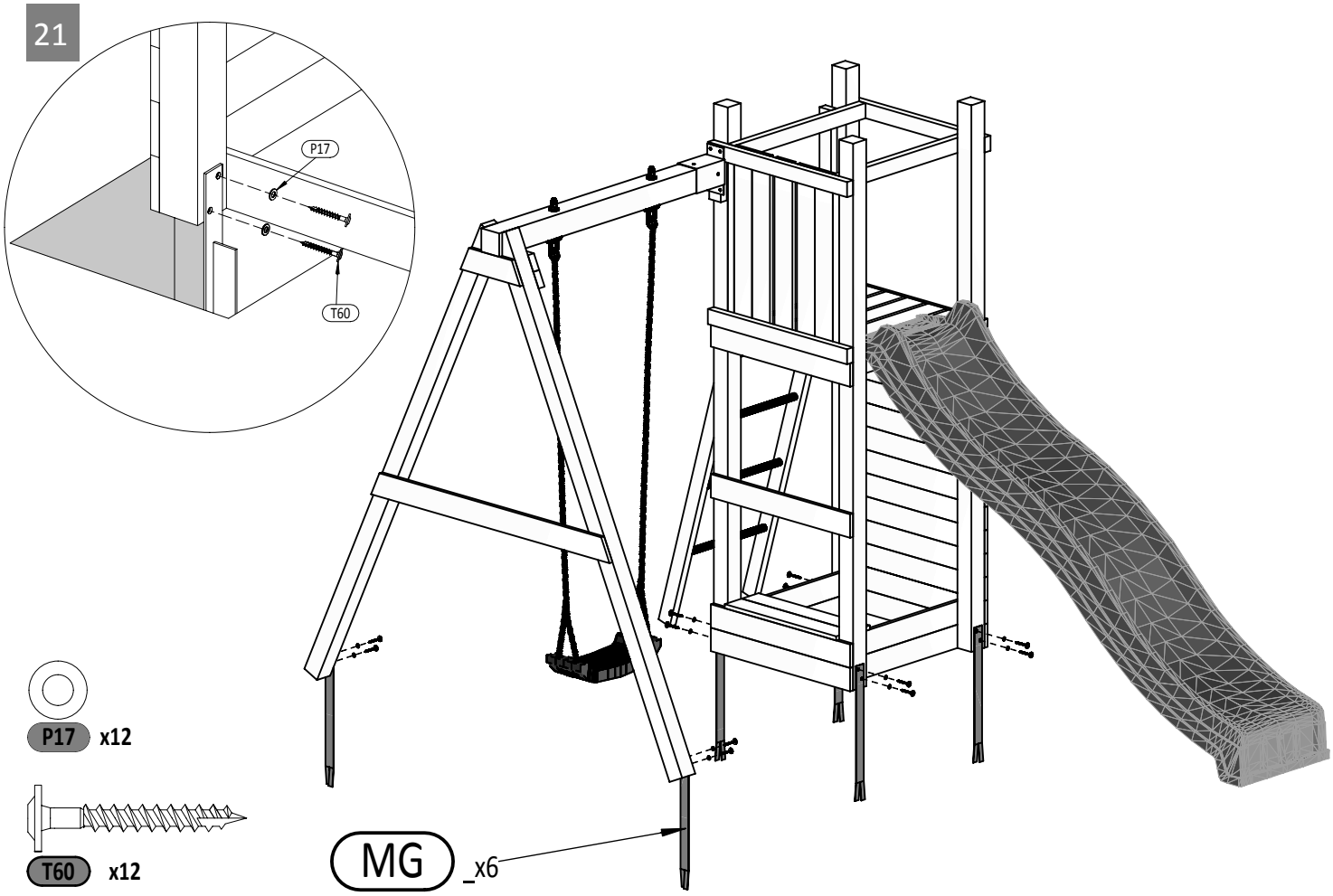

22

Zgodne z normą PN-EN 71 stosuj zalecenia producenta odnośnie odległości oraz metody mocowania poszczególnych elementów

In compliance with the standard PN-EN 71, apply guidelines of the producer in relation to distances and methods of fastening individual elements