PLAYGROUND
FUNNY 3 v4

(190 x 290 x h210cm)

003_03225_271114

INSTALLATION INSTRUCTIONS

PLAC ZABAW
FUNNY 3 v4

(190 x 290 x h210cm)

003_03225_271114

INSTRUKCJA MONTAŻU

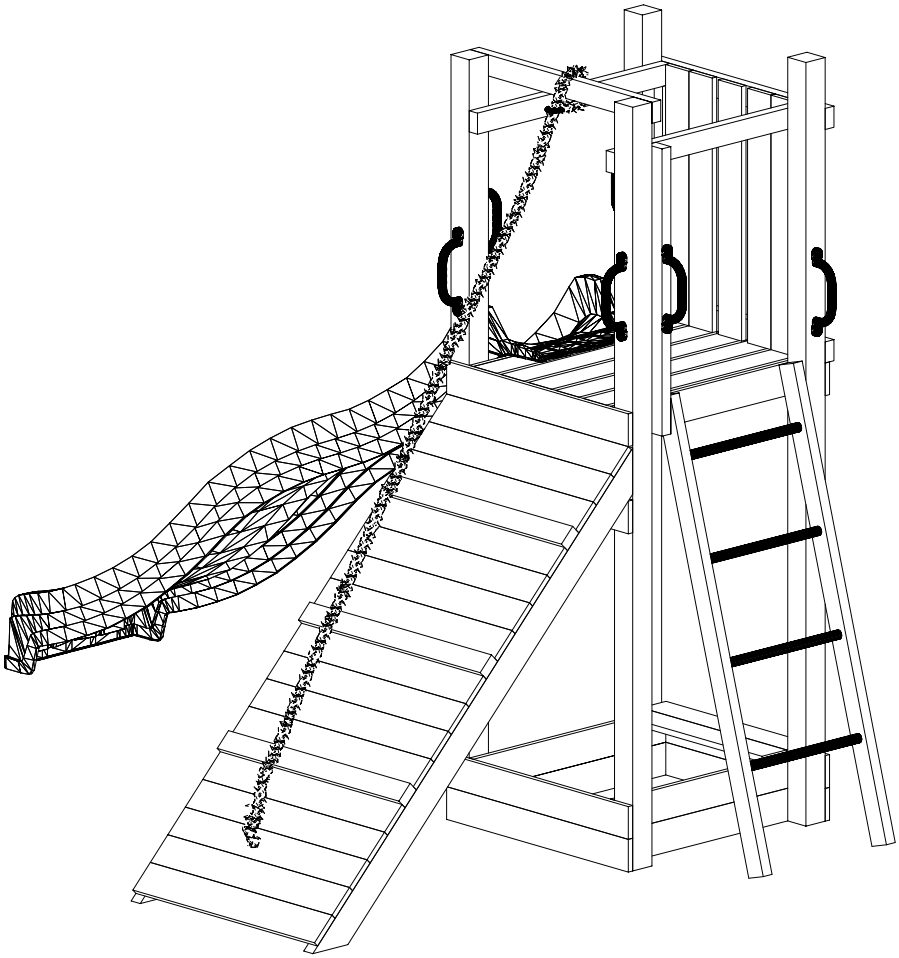

WARNINGS!

Only for home use.

Dedicated for external use only.

Dedicated for children over 3 years old.

Risk of falling down and/or hitting.

Maximum user weight is up to 50 kg.

Maximum number of users staying on the playground at the same time: 5.

OSTRZEŻENIA!

Tylko do użytku domowego.

Przeznaczony do użytku na zewnątrz.

Przeznaczony dla dzieci powyżej 3 roku życia.

Niebezpieczeństwo upadku i/lub uderzenia.

Maksymalna waga użytkownika to 50 kg.

Maksymalna liczba użytkowników przebywających na placu zabaw w tym samym czasie: 5.

W80 x72

W40 x136

W20 x4

T80 x29

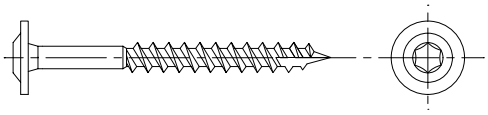

T60 x22

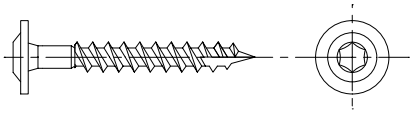

S50 x4

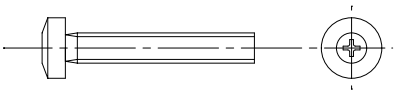

S40 x1

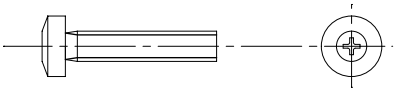

S30 x1

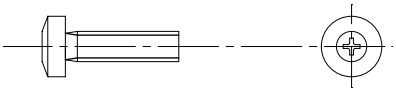

L11 x5

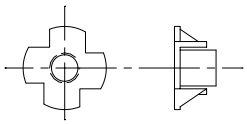

P17 x15

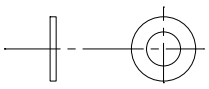

OS1 x31

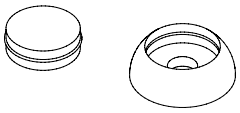

NS x1

Ø3
00239
x1

Ø5,5
01372
x1

Ø10
00188
x1

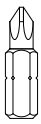

PH3
00068
x1

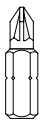

PZ2
00241
x1

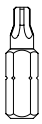

TX25
00190
x1

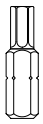

TX40
00242
x1

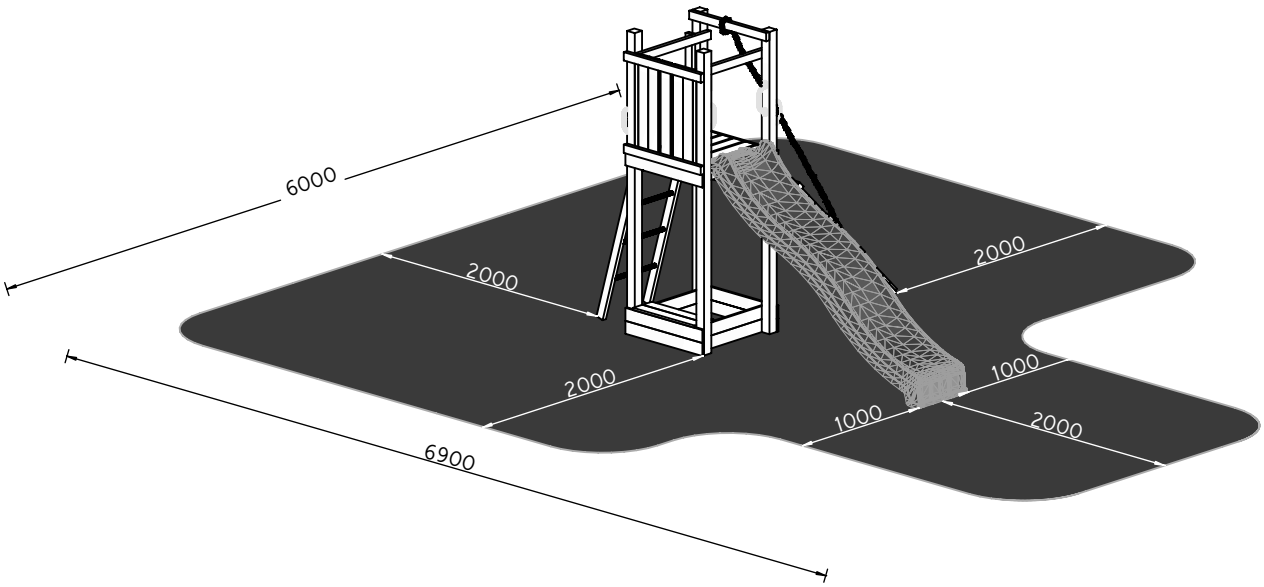
6000
2000
2000
2000
1000
1000
2000
6900

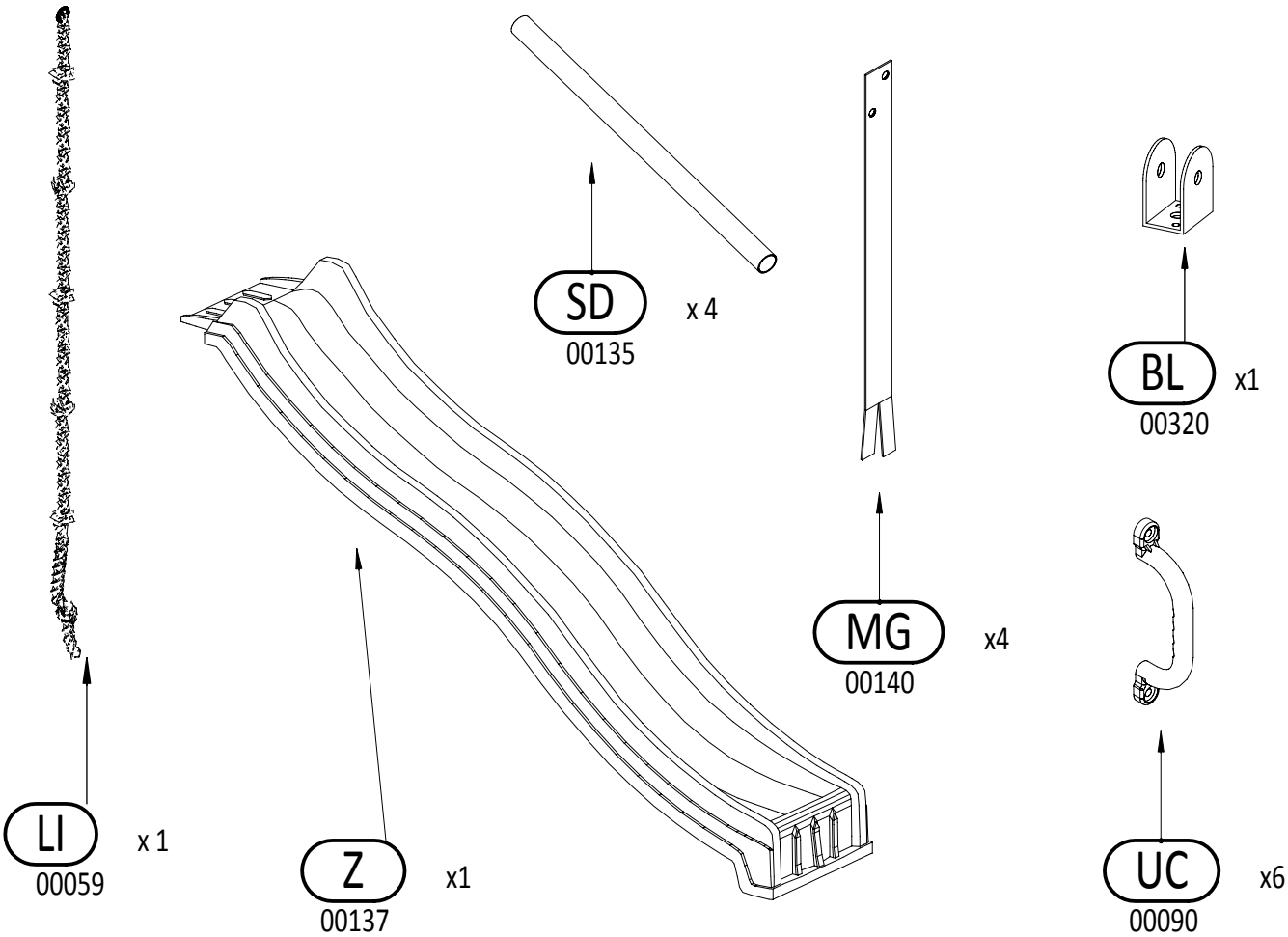
SD
00135
x 4
BL
00320
x1
MG
00140
x4
LI
00059
x 1
Z
00137
x1
UC
00090
x6

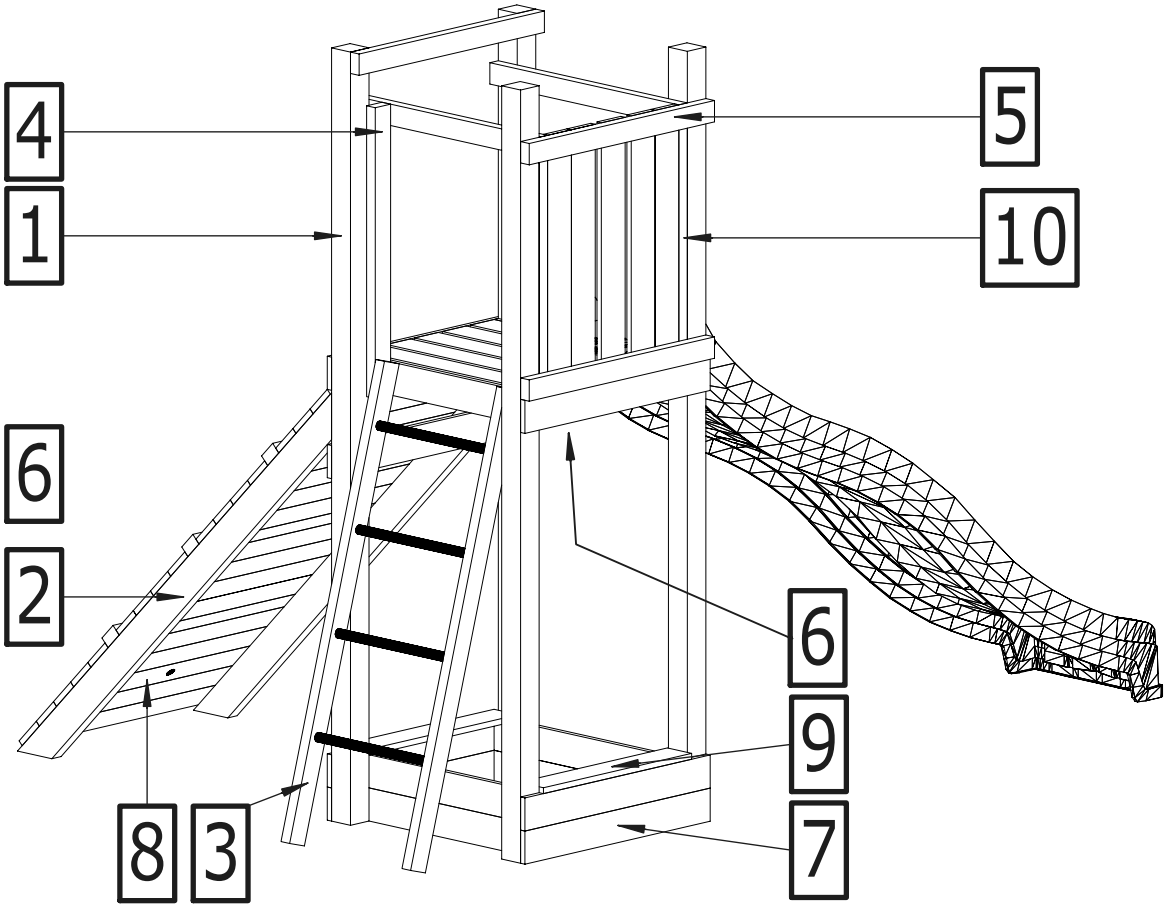
4
1
6
2
8
3
5
10
6
9
7

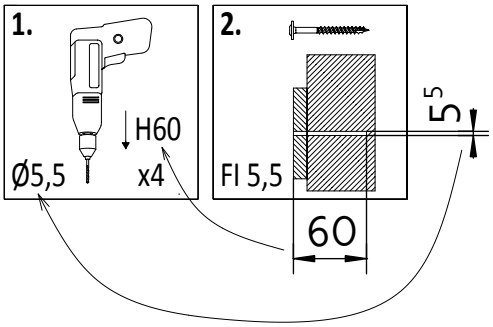
1.
H60
Ø5,5
x4
2.
Fl 5,5
5
60

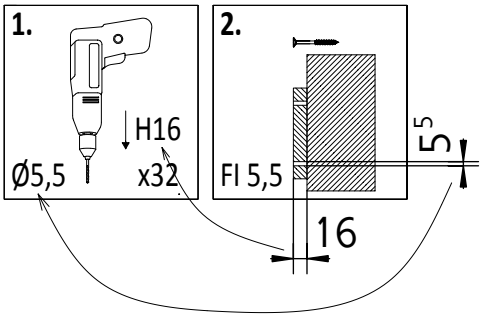
1.
H16
Ø5,5
x32
2.
Fl 5,5
5
16

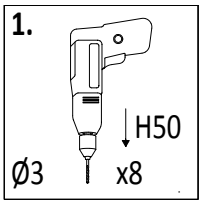
1.
H50
Ø3
x8

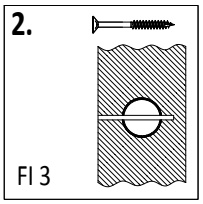
2.
Fl 3

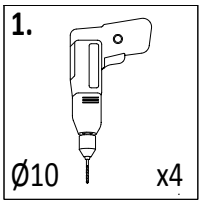
1.
Ø10
x4

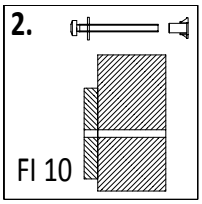
2.
Fl 10

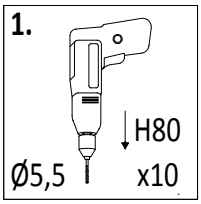
1.
H80
Ø5,5
x10

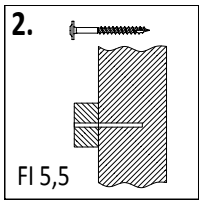
2.
Fl 5,5

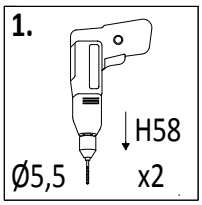
1.
H58
Ø5,5
x2

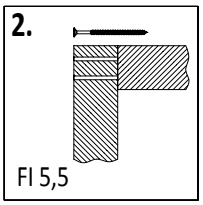
2.
Fl 5,5

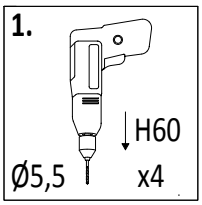
1.
H60
Ø5,5
x4

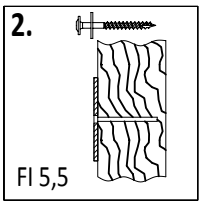
2.
Fl 5,5

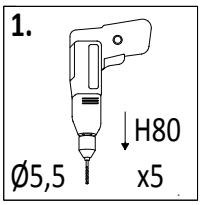
1.
H80
Ø5,5
x5

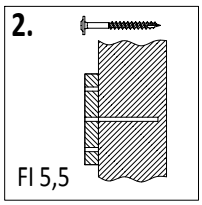
2.
Fl 5,5

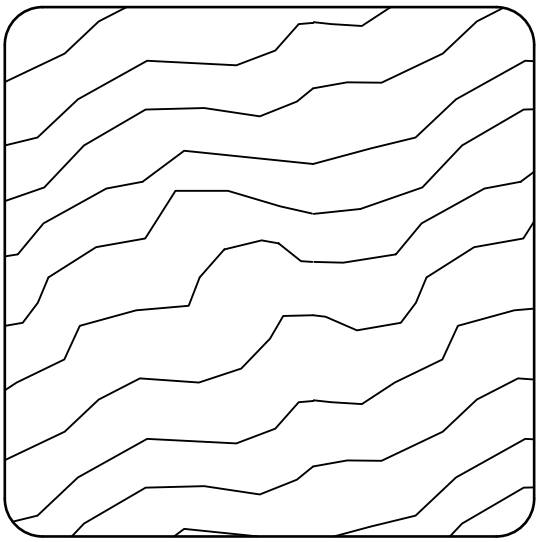

7 x 7 cm

Sym.	Dimensions [mm]	Pièces
1	70x70x2100mm	4

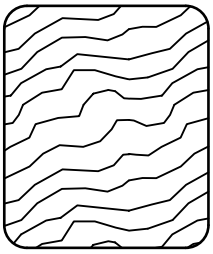

2,7 x 3,2 cm

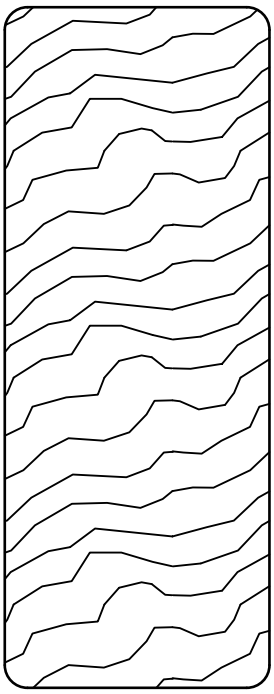

3,5 x 9,0 cm

Sym.	Dimensions [mm]	Pièces
2	35x90x1645mm	2

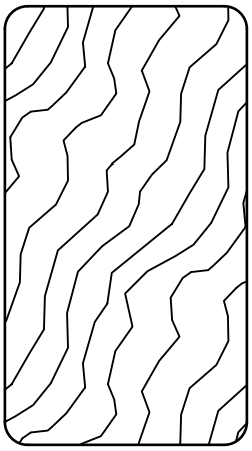

3,2 x 5,8 cm

Sym.	Dimensions [mm]	Pièces
3	32x58x1300mm	2
4	32x58x790mm	1
5	32x58x700mm	8
6	32x58x528mm	2

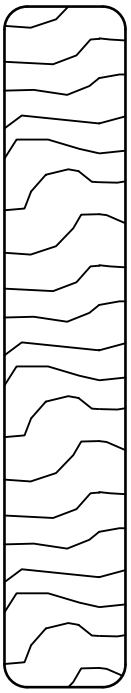

1,6 x 9,0 cm

Sym.	Dimensions [mm]	Pièces
7	16x90x700mm	39
8	16x90x700mm	1
9	16x90x560mm	2

01

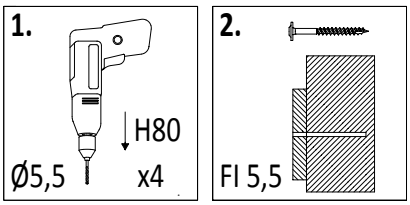

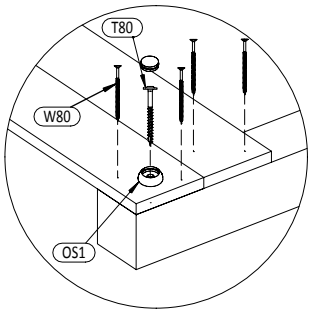

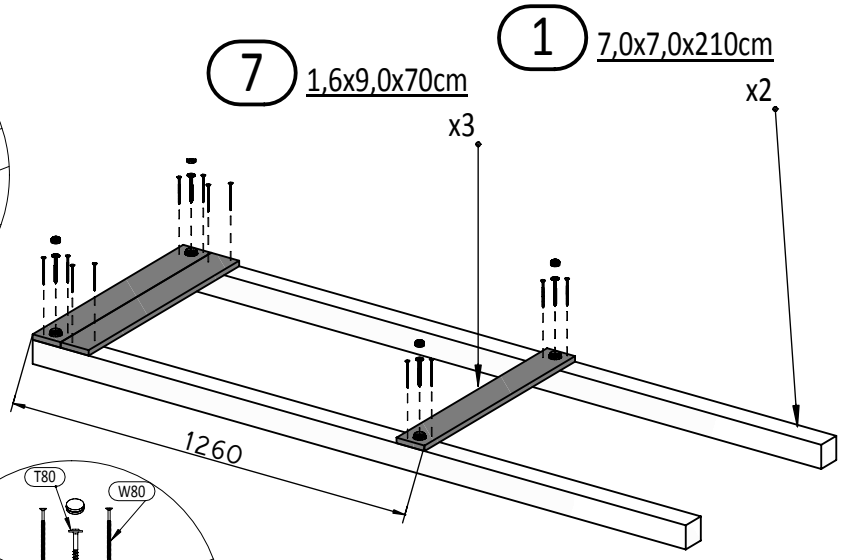

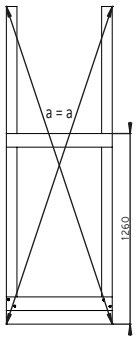

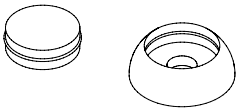

OS1 x4

W80 x12

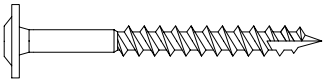

T80 x4

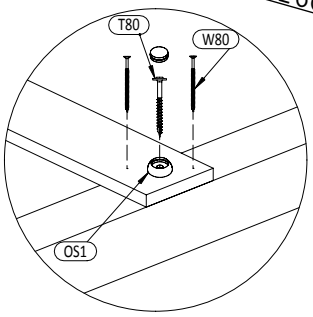

02

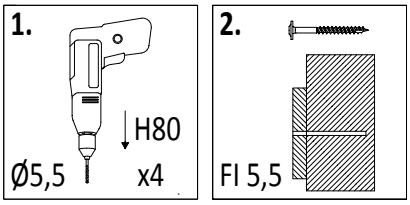

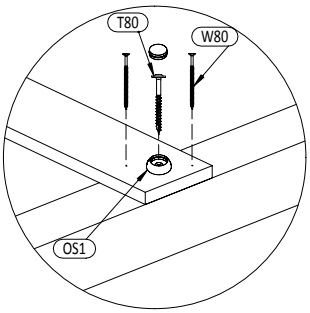

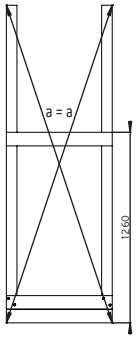

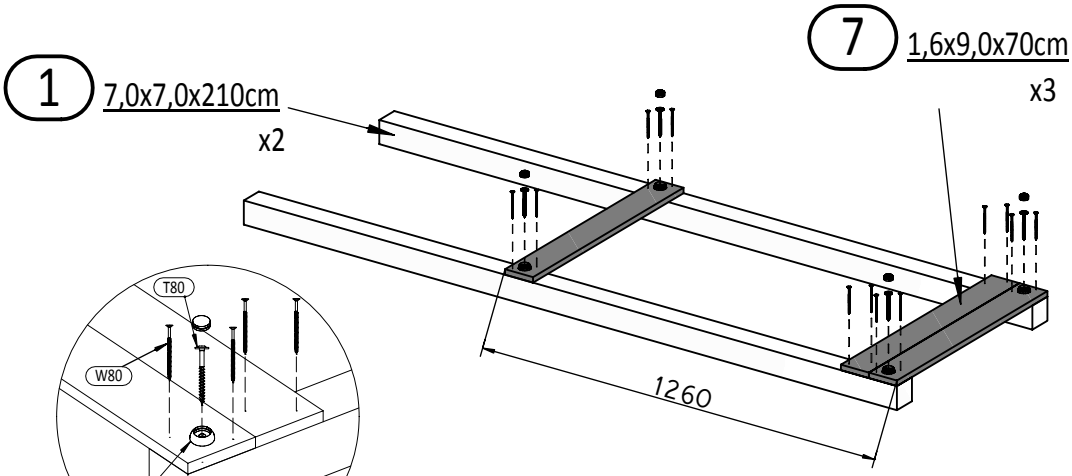

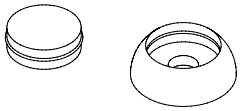

OS1 x4

W80 x12

T80 x4

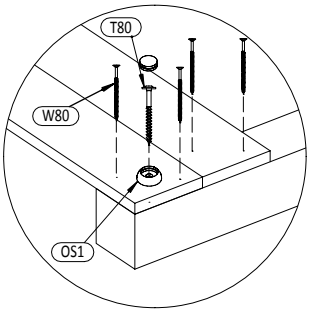

Zgodne z normą PN-EN 71 stosuj zalecenia producenta odnośnie odległości oraz metody mocowania poszczególnych elementów

In compliance with the standard PN-EN 71, apply guidelines of the producer in relation to distances and methods of fastening individual elements

03

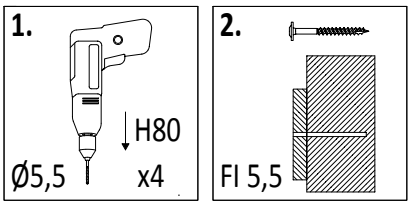

7 1,6x9,0x70cm

x6

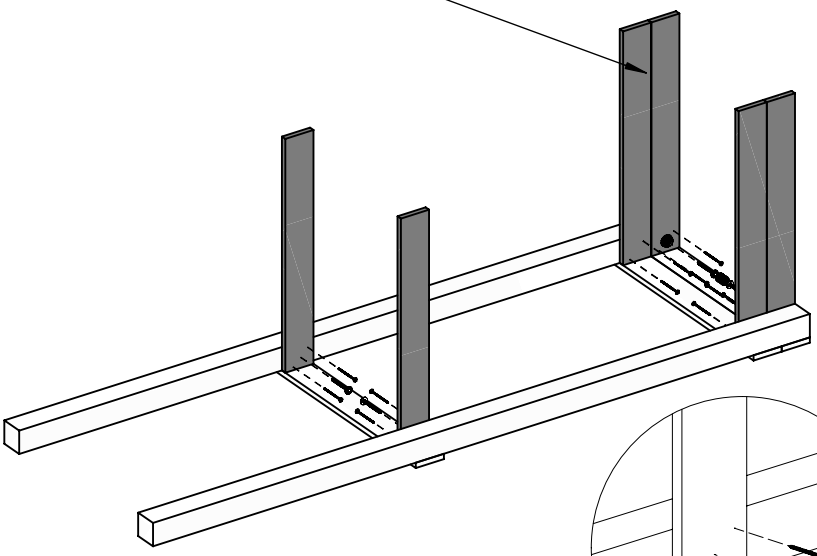

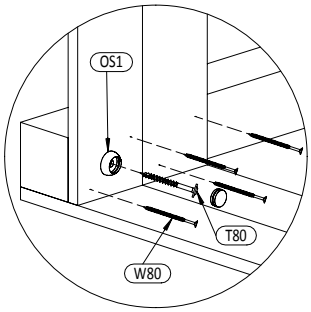

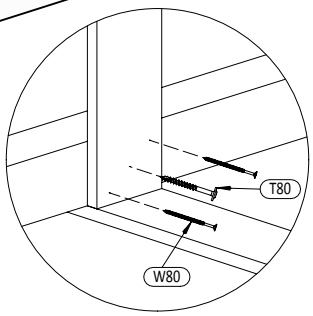

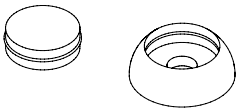

OS1 x2

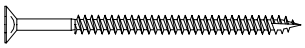

W80 x12

T80 x4

04

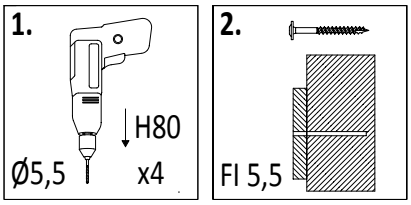

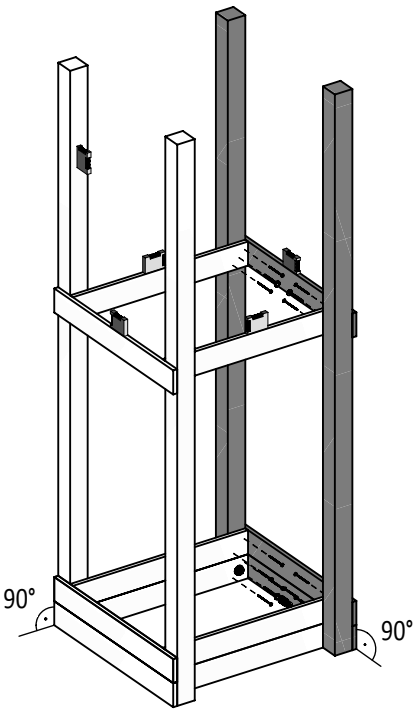

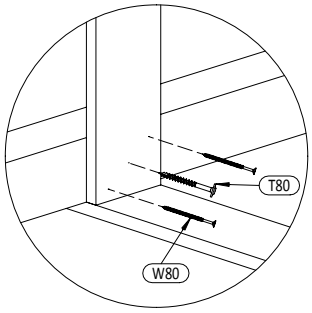

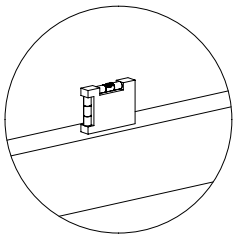

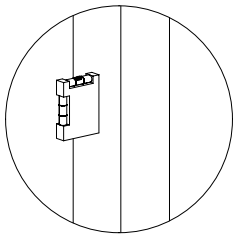

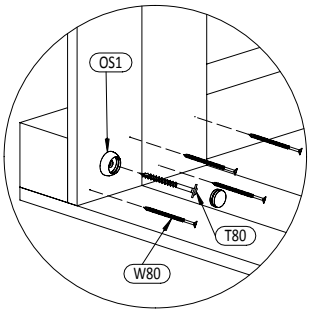

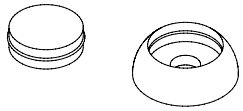

OS1 x2

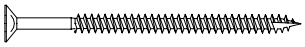

W80 x12

T80 x4

05

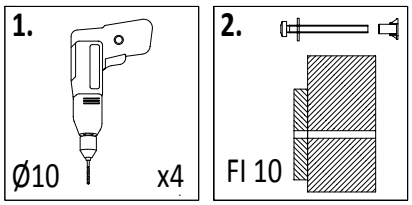

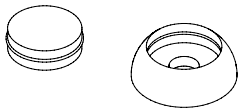

OS1 x4

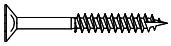

W40 x4

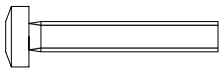

S50 x4

P17 x4

L11 x4

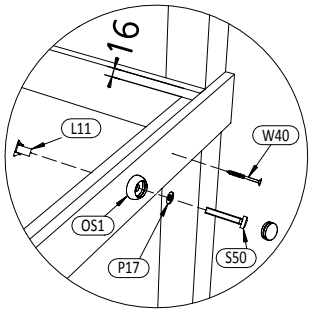

6 3,2x5,8x52,8cm
x2

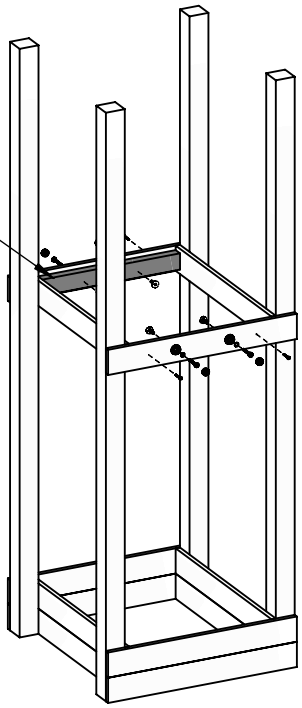

06

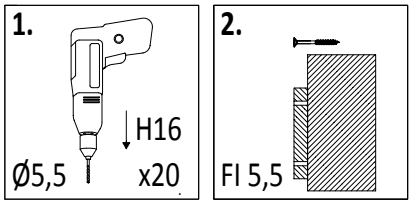

7 1,6x9,0x70cm
x5

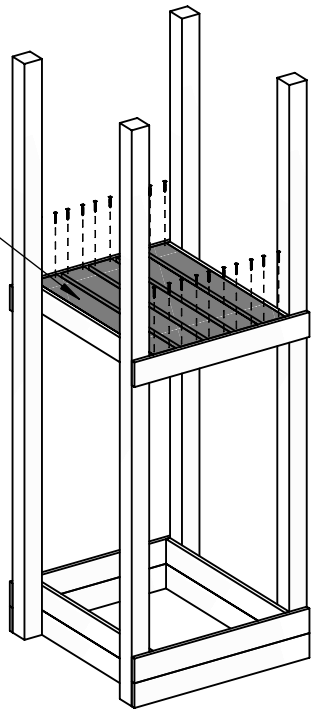

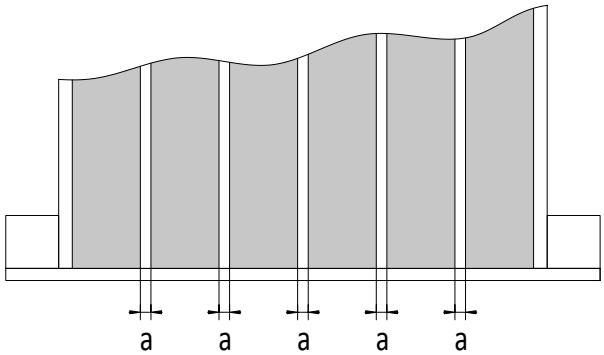

!!!min 13mm< **a** <!!!max 23mm

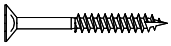

W40 x20

Zgodne z normą PN-EN 71 stosuj zalecenia producenta odnośnie odległości oraz metody mocowania poszczególnych elementów

In compliance with the standard PN-EN 71, apply guidelines of the producer in relation to distances and methods of fastening individual elements

07

5 3,2x5,8x70cm

x5

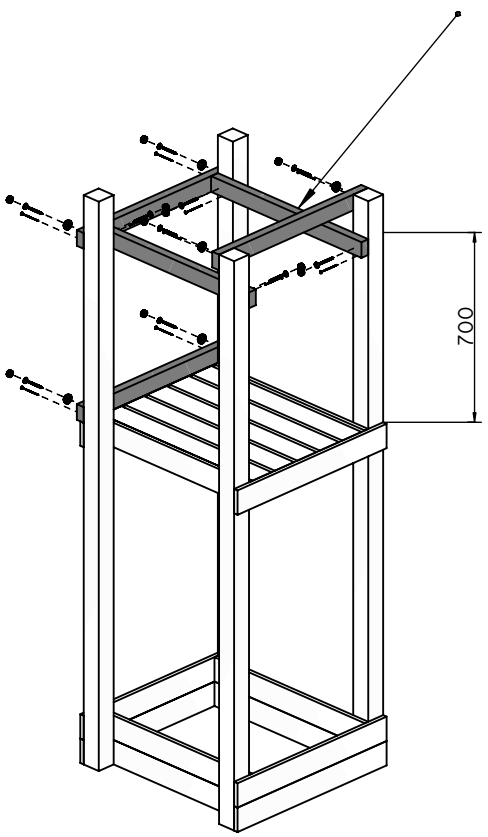

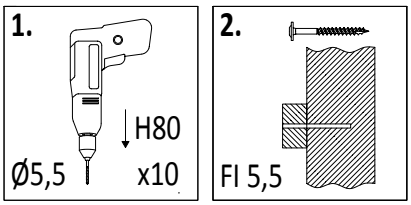

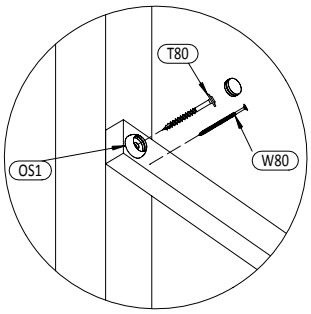

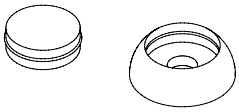

OS1 x10

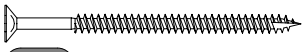

W80 x10

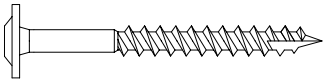

T80 x10

08

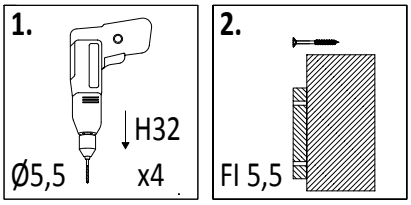

10 3,2x2,7x64,2cm

x2

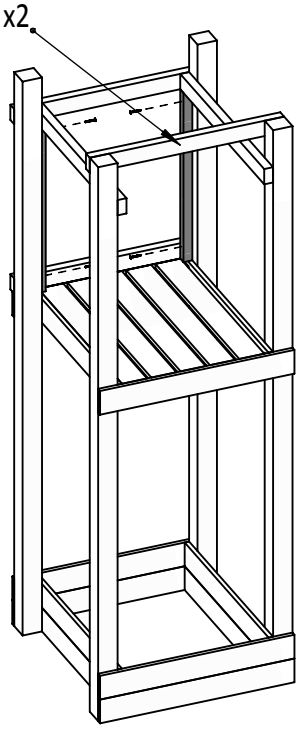

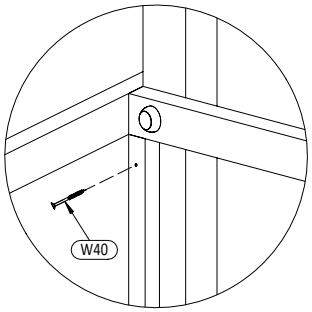

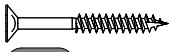

W40 x4

09

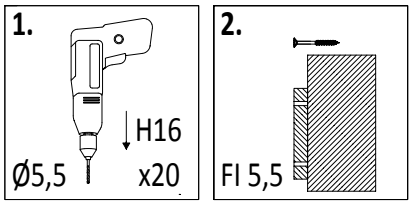

7 1,6x9,0x70cm
x2

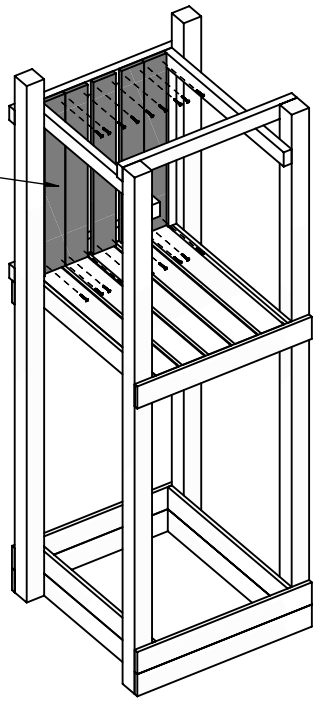

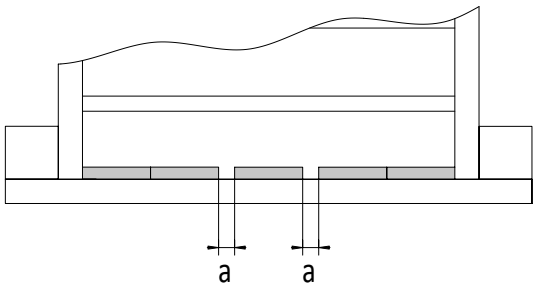

!!!min 13mm< **a** <!!!max 23mm

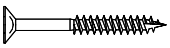

W40 **x20**

10

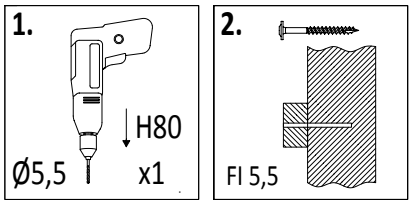

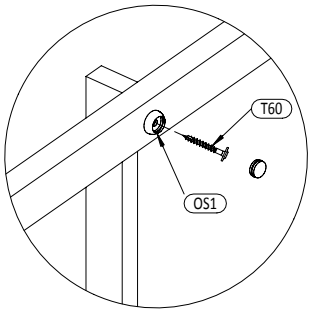

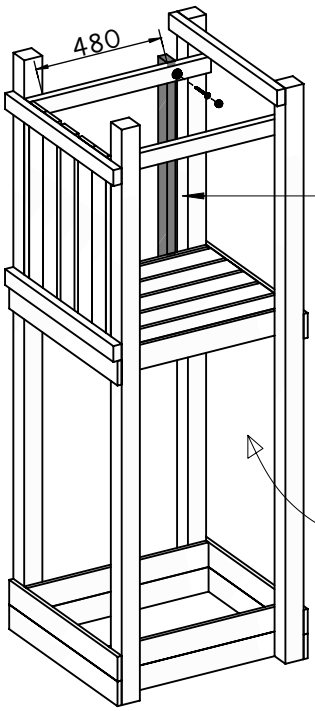

4 3,2x5,8x79cm
x1

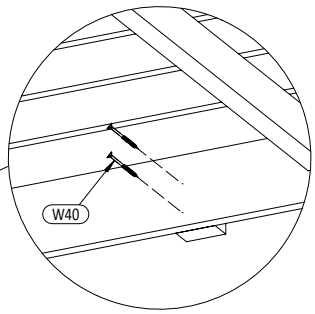

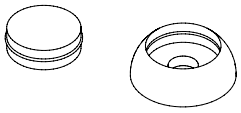

OS1 **x1**

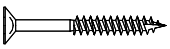

W40 **x2**

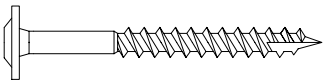

T80 **x1**

Zgodne z normą PN-EN 71 stosuj zalecenia producenta odnośnie odległości oraz metody mocowania poszczególnych elementów

In compliance with the standard PN-EN 71, apply guidelines of the producer in relation to distances and methods of fastening individual elements

11

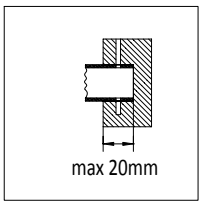

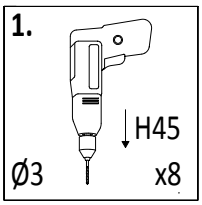

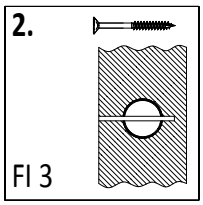

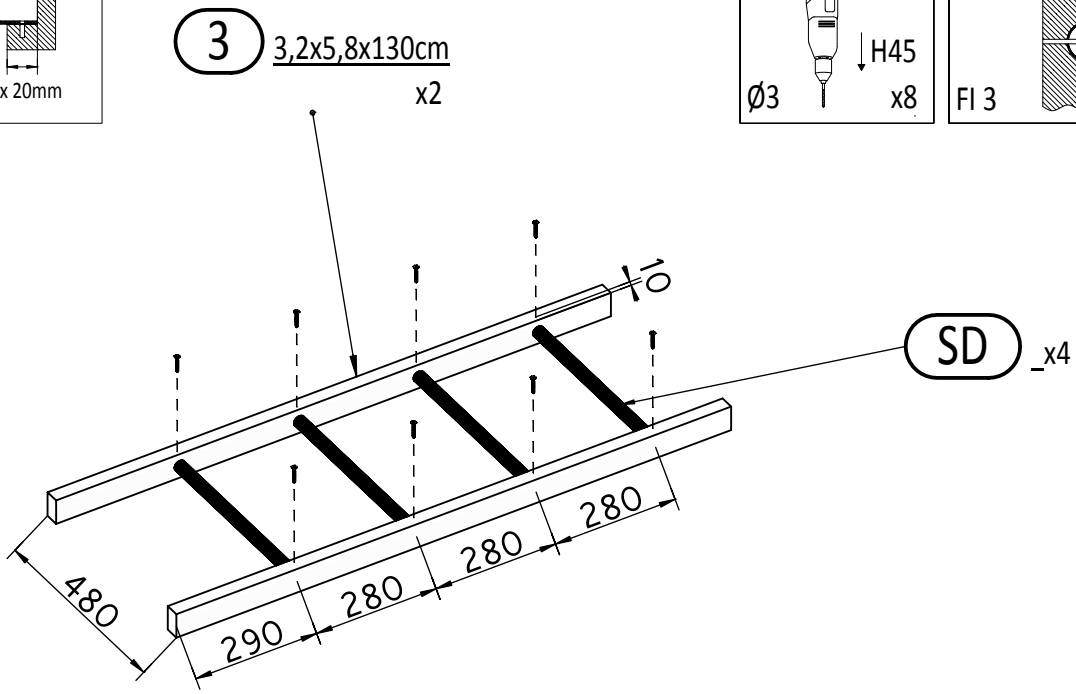

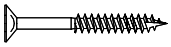

W40 x8

12

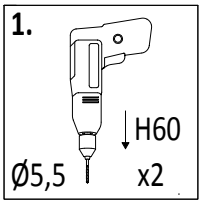

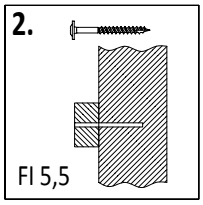

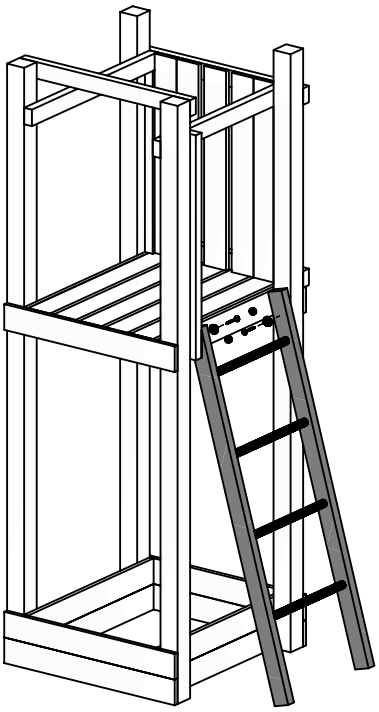

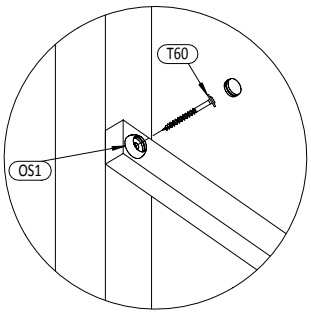

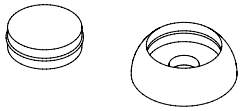

OS1 x2

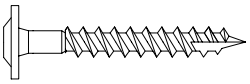

T60 x2

13

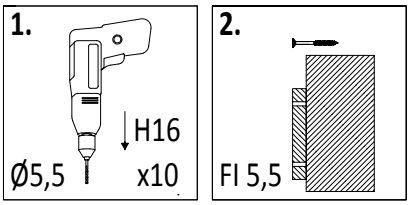

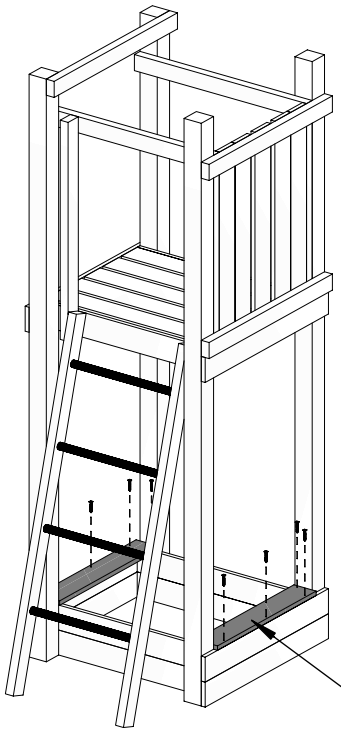

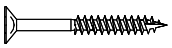

W40 x10

9 1,6x9,0x56cm x2

14

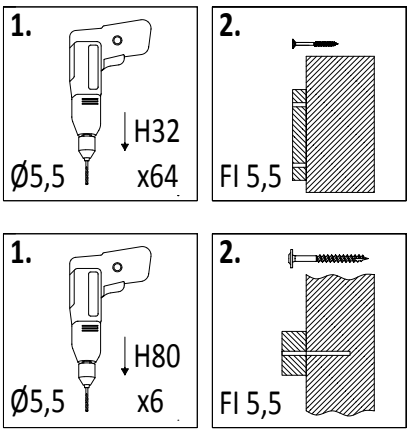

8 1,6x9,0x70cm x1

7 1,6x9,0x70cm x15

5 3,2x5,8x70cm x3

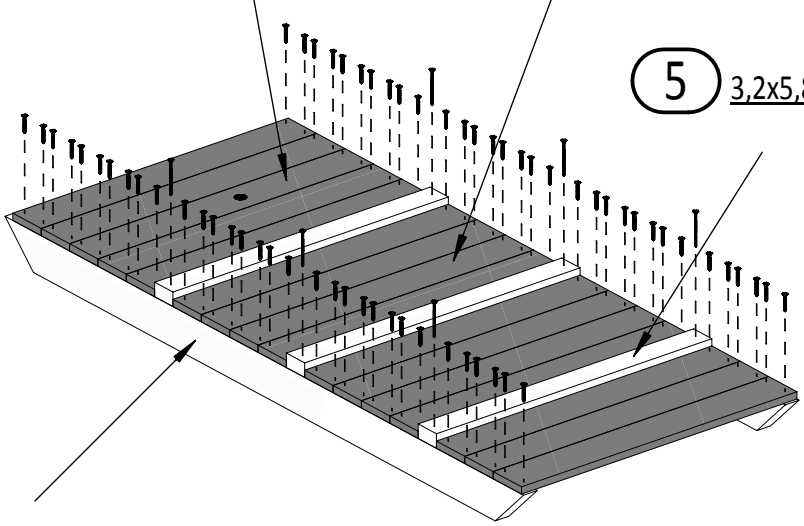

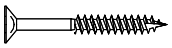

W40 x64

W80 x6

2 3,5x9,0x164,5cm x2

Zgodne z normą PN-EN 71 stosuj zalecenia producenta odnośnie odległości oraz metody mocowania poszczególnych elementów

In compliance with the standard PN-EN 71, apply guidelines of the producer in relation to distances and methods of fastening individual elements

15

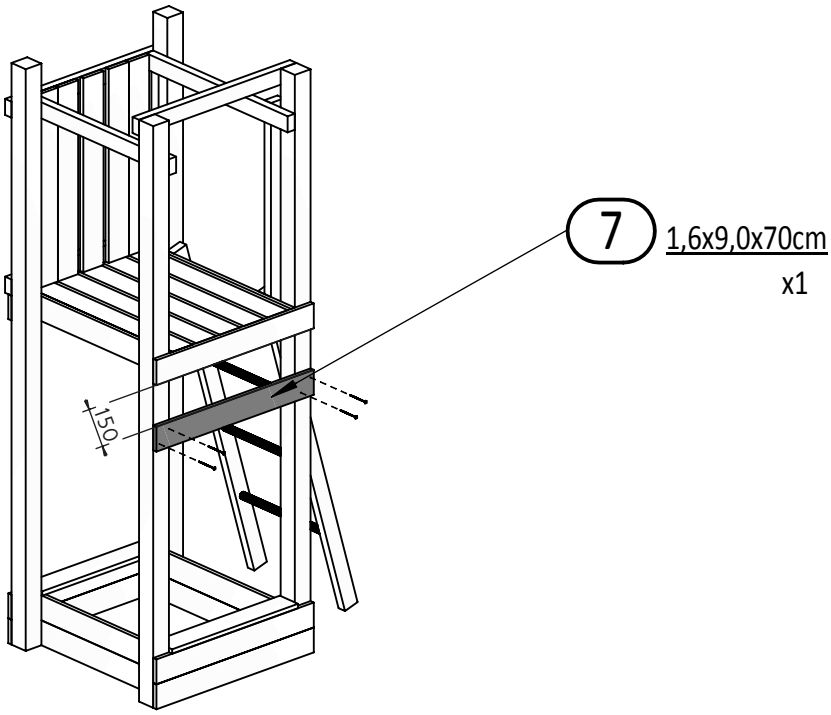

W80 x4

16

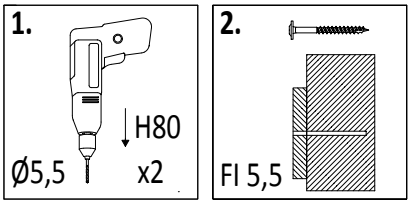

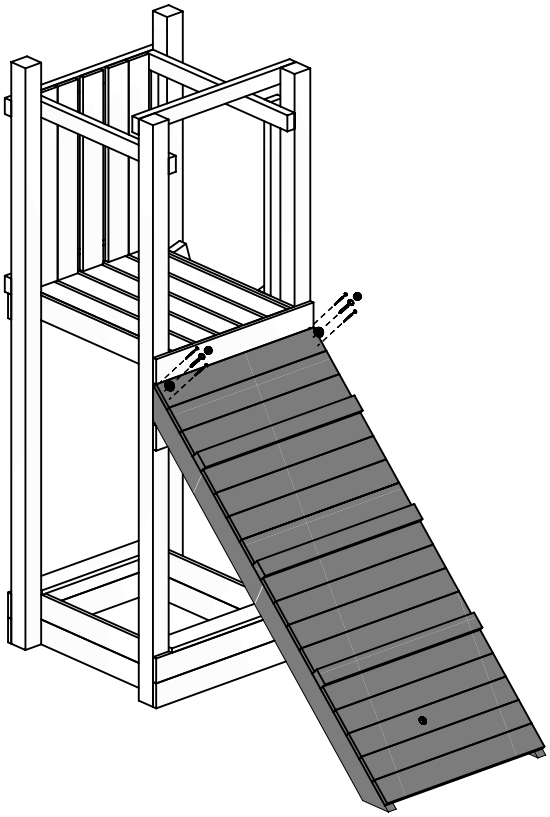

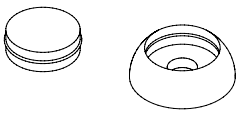

OS1 x2

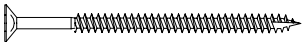

W80 x4

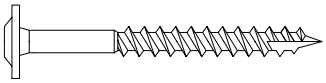

T80 x2

17

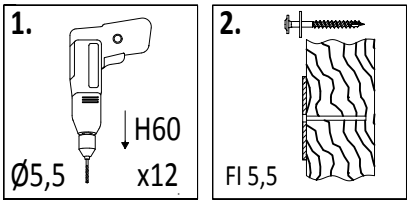

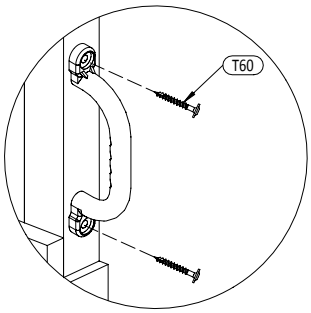

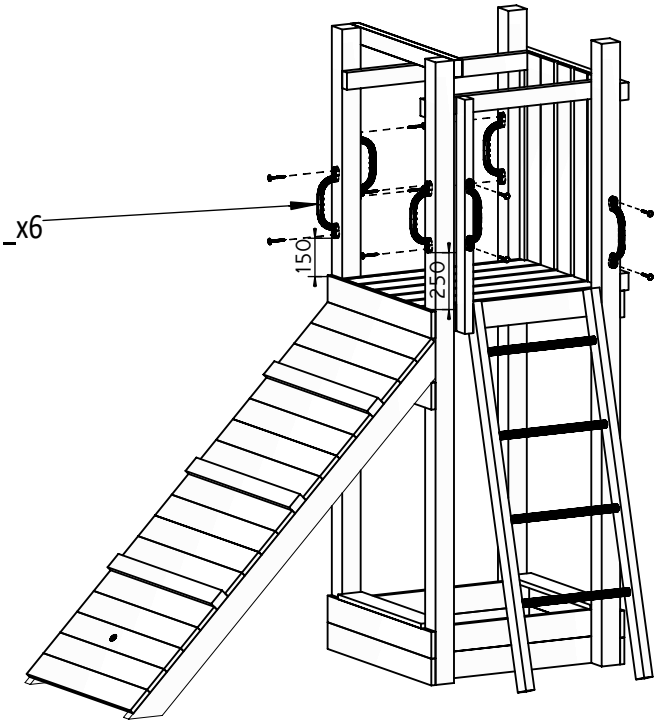

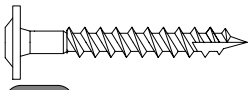

T60 x12

18

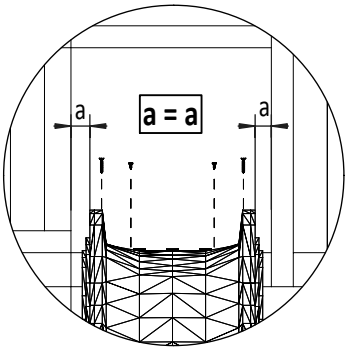

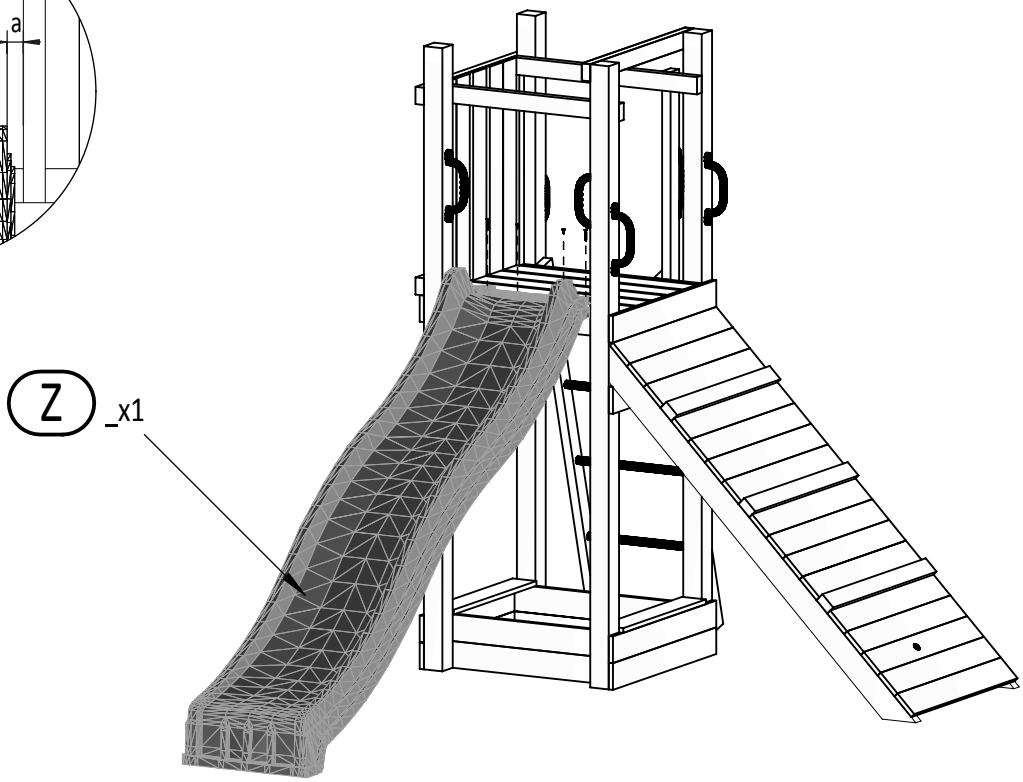

W20 x2

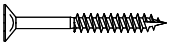

W40 x2

Zgodne z normą PN-EN 71 stosuj zalecenia producenta odnośnie odległości oraz metody mocowania poszczególnych elementów

In compliance with the standard PN-EN 71, apply guidelines of the producer in relation to distances and methods of fastening individual elements

19

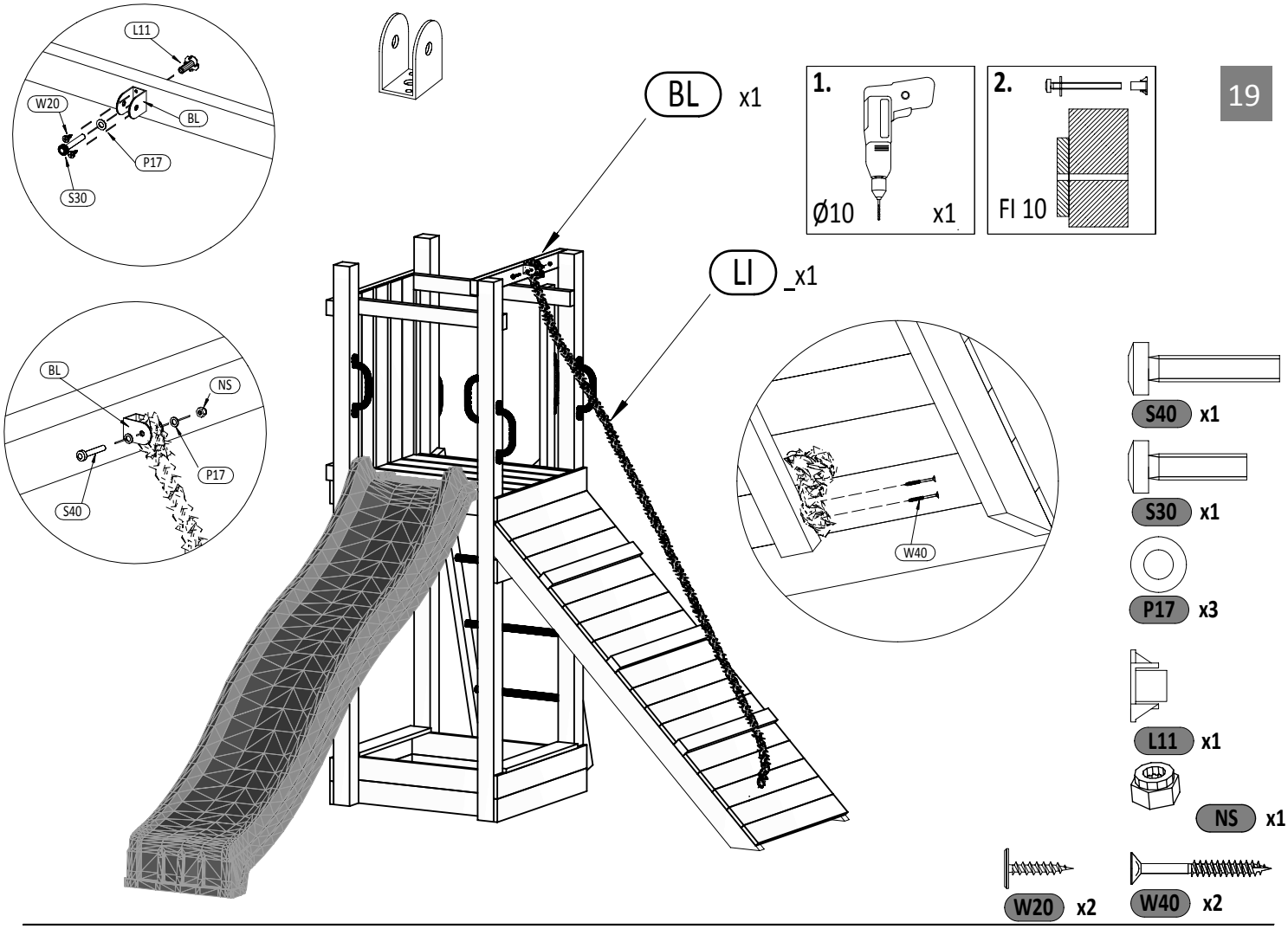
L11
W20
BL
P17
S30
BL
NS
P17
S40
BL x1
LI _x1
W40
1.
Ø10 x1
2.
FI 10
S40 x1
S30 x1
P17 x3
L11 x1
NS x1
W20 x2
W40 x2

20

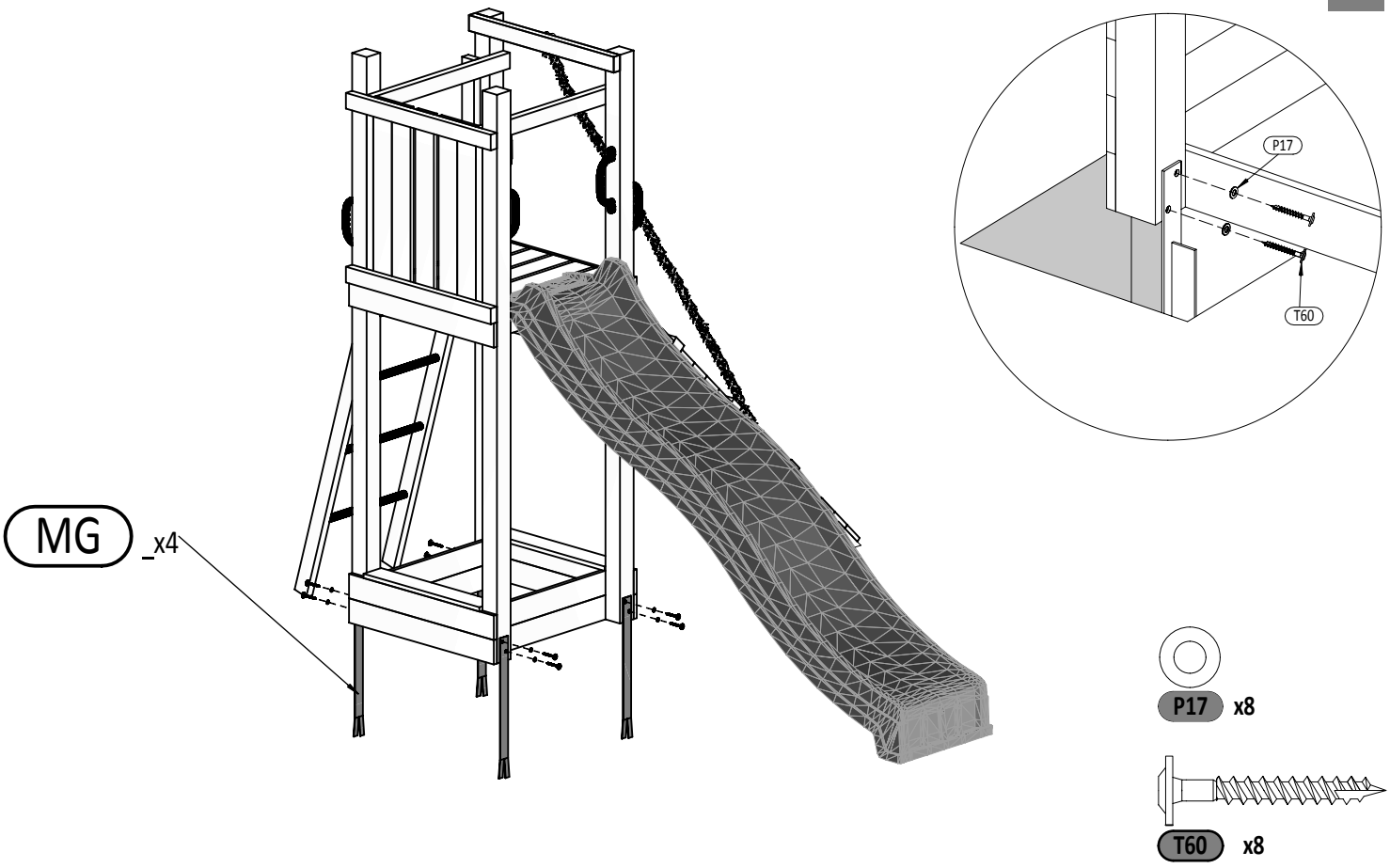
P17
T60
MG _x4
P17 x8
T60 x8