Fermob

F **MISE EN GARDE :**

Ne pas couvrir le mobilier avec une bâche ou une nappe plastifiée et éviter tout contact prolongé avec des objets pouvant retenir l'eau ou l'humidité (pot de fleur, dessous de plat...) : combinée à la chaleur, l'humidité peut altérer l'aspect de la peinture.

GB **WARNING:**

Do not cover with a plastic layer or plastic table-cloth and avoid constant contact with any material which may retain water or humidity (flower pots, trivets,...) : combined with high temperature, humidity may degrade the paint.

D **ACHTUNG:**

Bedecken Sie die Tischplatte nicht mit einer Plastikfolie oder Hülle und vermeiden Sie jeglichen verlängerten Kontakt mit Gegenständen, die das Wasser oder die Feuchtigkeit zurückhalten können (z.B.Blumentöpfe, Unterteller...): die Kombination von Feuchtigkeitsansammlung und Wärme kann den Anstrich schädigen.

Offrez à votre mobilier la meilleure garantie en l'enregistrant sur www.fermob.com/fr/Footer/Nos-engagements/Activez-votre-garantie.
Get the best guarantee for your furniture by registering at www.fermob.com/en/Footer/After-sales-guarantee/Activate-your-guarantee.
Für die beste Garantie für Ihre Möbel, aktivieren Sie die Möbelgarantie durch www.fermob.com/de/Footer/Kundendienst-Garantie/Garantie-aktivieren.

Fermob

UT0044-a

CARGO table
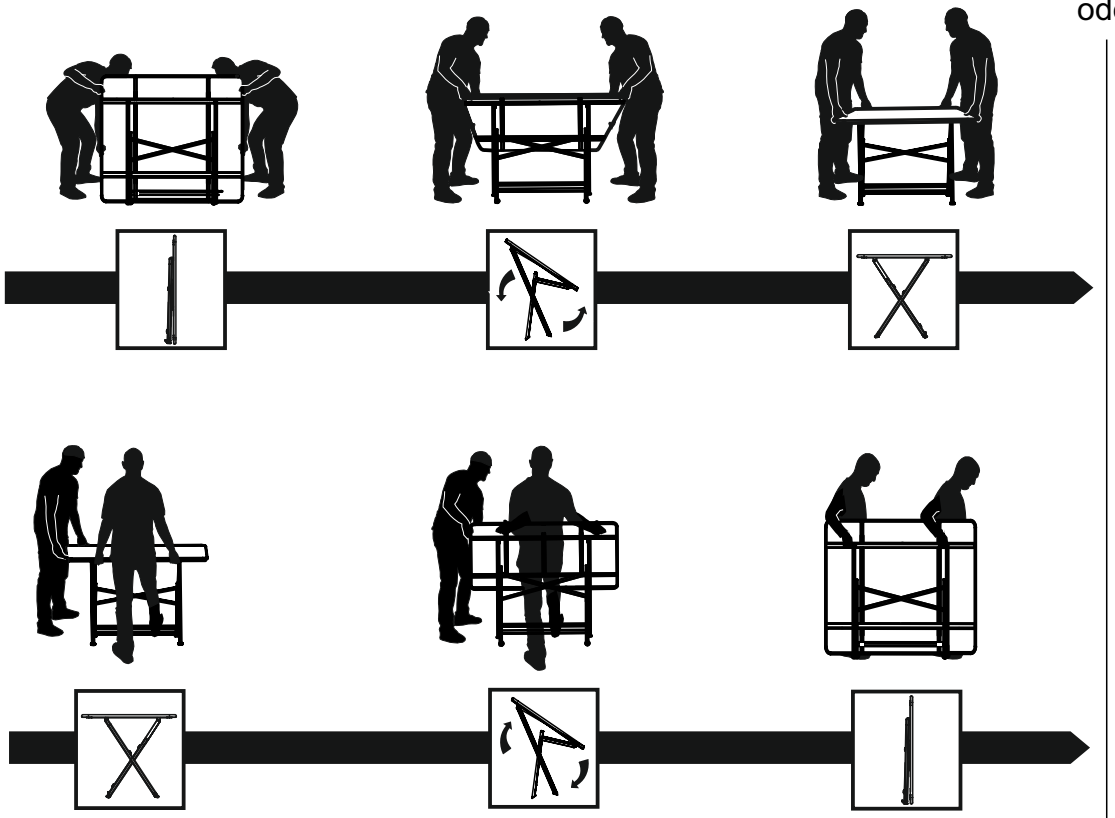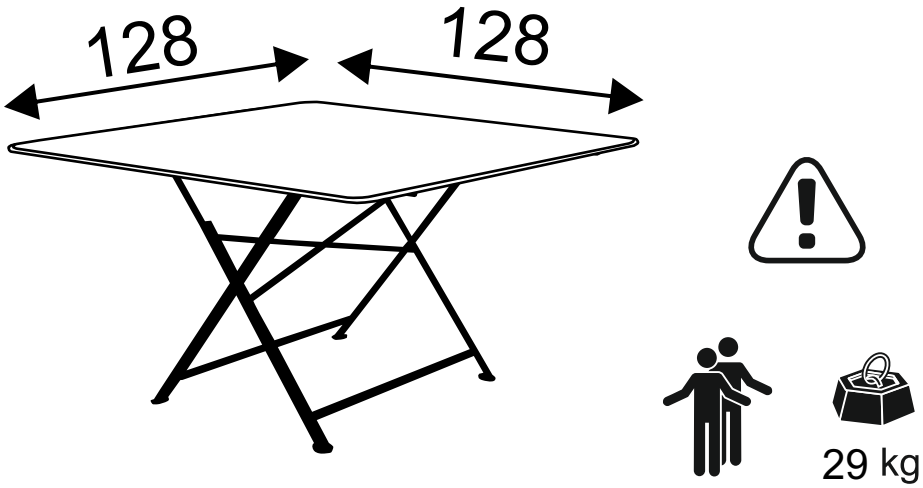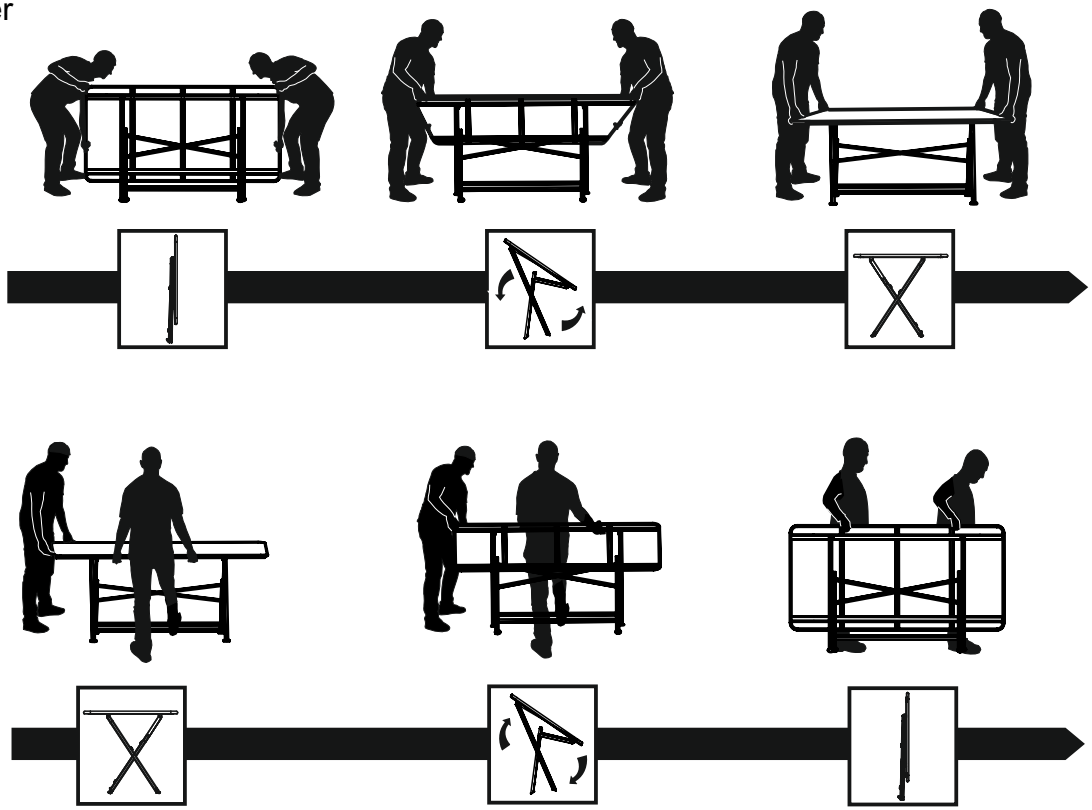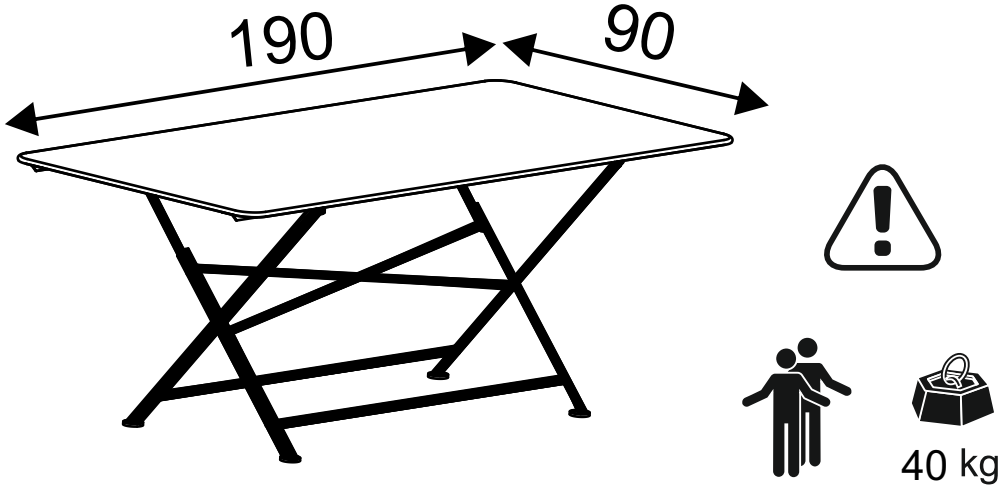
ou
or
oder