STIHL®

STIHL HSA 45

Gebrauchsanleitung
Instruction Manual
Notice d'emploi
Istruzioni d'uso

Handleiding

(D) Gebrauchsanleitung
1 - 26

(GB) Instruction Manual
27 - 49

(F) Notice d'emploi
50 - 76

(I) Istruzioni d'uso
77 - 100

(NL) Handleiding
101 - 126

Inhaltsverzeichnis

1 Vorwort . . . 2

2 Informationen zu dieser Gebrauchsanleitung . . . 2
2.1 Geltende Dokumente . . . 2
2.2 Kennzeichnung der Warnhinweise im Text . . . 3
2.3 Symbole im Text . . . 3

3 Übersicht . . . 3
3.1 Heckenschere und Ladekabel . . . 3
3.2 Symbole . . . 4

4 Sicherheitshinweise . . . 4
4.1 Warnsymbole . . . 4
4.2 Bestimmungsgemäße Verwendung . . . 5
4.3 Anforderungen an den Benutzer . . . 5
4.4 Bekleidung und Ausstattung . . . 6
4.5 Arbeitsbereich und Umgebung . . . 6
4.6 Sicherheitsgerechter Zustand . . . 7
4.7 Eingebauter Akku . . . 8
4.8 Arbeiten . . . 9
4.9 Laden . . . 10
4.10 Transportieren . . . 11
4.11 Aufbewahren . . . 11
4.12 Reinigen, Warten und Reparieren . . . 12

5 Heckenschere einsatzbereit machen . . . 12
5.1 Heckenschere einsatzbereit machen . . . 12

6 Heckenschere laden und LEDs . . . 13
6.1 Heckenschere laden . . . 13
6.2 Ladezustand anzeigen . . . 13
6.3 LEDs . . . 14

7 Aktivierungsschlüssel einstecken und abziehen . . . 14
7.1 Aktivierungsschlüssel einstecken . . . 14
7.2 Aktivierungsschlüssel abziehen . . . 14

8 Heckenschere einschalten und ausschalten . . . 14
8.1 Heckenschere einschalten . . . 14
8.2 Heckenschere ausschalten . . . 15

9 Heckenschere prüfen . . . 15
9.1 Bedienungselemente prüfen . . . 15
9.2 Eingebauten Akku prüfen . . . 15

10 Mit der Heckenschere arbeiten . . . 16
10.1 Heckenschere halten und führen . . . 16
10.2 Schneiden . . . 16

11 Nach dem Arbeiten . . . 16
11.1 Nach dem Arbeiten . . . 16

12 Transportieren . . . 17
12.1 Heckenschere transportieren . . . 17

13 Aufbewahren . . . 17
13.1 Heckenschere aufbewahren . . . 17
13.2 Ladekabel aufbewahren . . . 17

14 Reinigen . . . 17
14.1 Heckenschere reinigen . . . 17
14.2 Schneidmesser reinigen . . . 18
14.3 Ladekabel reinigen . . . 18

15 Warten . . . 18
15.1 Wartungsintervalle . . . 18
15.2 Schneidmesser schärfen . . . 18

16 Reparieren . . . 19
16.1 Heckenschere und Ladekabel reparieren . . . 19

17 Störungen beheben . . . 20
17.1 Störungen der Heckenschere oder des Ladekabels beheben . . . 20

18 Technische Daten . . . 21
18.1 Heckenschere STIHL HSA 45 . . . 21
18.2 Schneidmesser . . . 21
18.3 Ladekabel STIHL LK 45 . . . 21
18.4 Schallwerte und Vibrationswerte . . . 21
18.5 REACH . . . 21

19 Ersatzteile und Zubehör . . . 22
19.1 Ersatzteile und Zubehör . . . 22

Original-Gebrauchsanleitung

Gedruckt auf chlorfrei gebleichtem Papier.
Druckfarben enthalten pflanzliche Öle, Papier ist recycelbar.

© ANDREAS STIHL AG & Co. KG 2018
0458-717-9621-A. VA7.D18.
0000007461_010_D

STIHL®

Diese Gebrauchsanleitung ist urheberrechtlich geschützt. Alle Rechte bleiben vorbehalten, besonders das Recht der Vervielfältigung, Übersetzung und der Verarbeitung mit elektronischen Systemen.

20 Entsorgen **22**
20.1 Heckenschere und Ladekabel entsorgen 22
21 EU-Konformitätserklärung **22**
21.1 Heckenschere STIHL HSA 45 22
21.2 Ladekabel STIHL LK 45 22
22 Anschriften **23**
22.1 STIHL Hauptverwaltung 23
22.2 STIHL Vertriebsgesellschaften 23
22.3 STIHL Importeure 23
23 Allgemeine Sicherheitshinweise für Elektrowerkzeuge **23**
23.1 Einleitung 23
23.2 Arbeitsplatzsicherheit 24
23.3 Elektrische Sicherheit 24
23.4 Sicherheit von Personen 24
23.5 Verwendung und Behandlung des Elektrowerkzeugs 25
23.6 Verwendung und Behandlung des Akkuwerkzeugs 26
23.7 Service 26
23.8 Sicherheitshinweise für Heckenscheren 26

1 Vorwort

Liebe Kundin, lieber Kunde,

es freut uns, dass Sie sich für STIHL entschieden haben. Wir entwickeln und fertigen unsere Produkte in Spitzenqualität entsprechend der Bedürfnisse unserer Kunden. So entstehen Produkte mit hoher Zuverlässigkeit auch bei extremer Beanspruchung.

STIHL steht auch für Spitzenqualität beim Service. Unser Fachhandel gewährleistet kompetente Beratung und Einweisung sowie eine umfassende technische Betreuung.

Wir danken Ihnen für Ihr Vertrauen und wünschen Ihnen viel Freude mit Ihrem STIHL Produkt.

Dr. Nikolas Stihl

WICHTIG! VOR GEBRAUCH LESEN UND AUFBEWAHREN.

2 Informationen zu dieser Gebrauchsanleitung

2.1 Geltende Dokumente

Es gelten die lokalen Sicherheitsvorschriften.

- Zusätzlich zu dieser Gebrauchsanleitung folgende Dokumente lesen, verstehen und aufbewahren:
  - Sicherheitsinformation für STIHL Akkus und Produkte mit eingebautem Akku: www.stihl.com/safety-data-sheets

2.2 Kennzeichnung der Warnhinweise im Text

GEFAHR

Der Hinweis weist auf Gefahren hin, die zu schweren Verletzungen oder zum Tod führen.

- Die genannten Maßnahmen können schwere Verletzungen oder Tod vermeiden.

WARNUNG

Der Hinweis weist auf Gefahren hin, die zu schweren Verletzungen oder zum Tod führen **können**.

- Die genannten Maßnahmen können schwere Verletzungen oder Tod vermeiden.

HINWEIS

Der Hinweis weist auf Gefahren hin, die zu Sachschaden führen können.

- Die genannten Maßnahmen können Sachschaden vermeiden.

2.3 Symbole im Text

Dieses Symbol verweist auf ein Kapitel in dieser Gebrauchsanleitung.

3 Übersicht

3.1 Heckenschere und Ladekabel

Der Akku ist fest in die Heckenschere eingebaut.

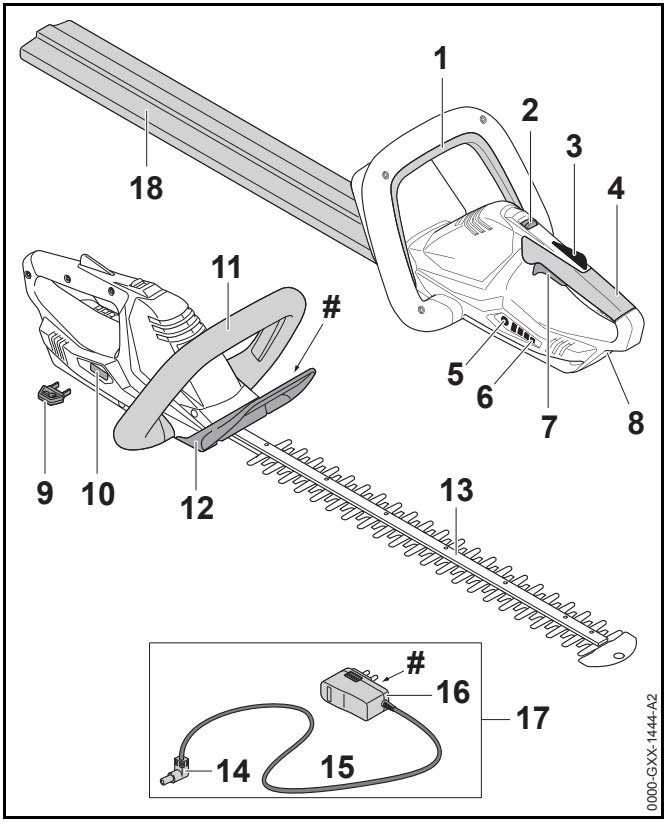

1 **Schaltbügel**
Der Schaltbügel schaltet die Heckenschere zusammen mit dem Schalthebel ein und aus.

2 **Entsperrschieber**
Der Entsperrschieber entsperrt zusammen mit der Schalthebelsperre den Schalthebel.

3 **Schalthebelsperre**
Die Schalthebelsperre blockiert den Schalthebel.

4 **Bedienungsgriff**
Der Bedienungsgriff dient zum Bedienen, Halten und Führen der Heckenschere.

5 **Drucktaste**
Die Drucktaste aktiviert die LEDs an der Heckenschere.

6 **LEDs**
Die LEDs zeigen den Ladezustand der Heckenschere und Störungen an.

7 **Schalthebel**
Der Schalthebel schaltet die Heckenschere zusammen mit dem Schaltbügel ein und aus.

8 **Ladebuchse**
Die Ladebuchse nimmt den Ladestecker auf.

9 **Aktivierungsschlüssel**
Der Aktivierungsschlüssel aktiviert die Heckenschere.

10 **Schlüsselaufnahme**
Die Schlüsselaufnahme nimmt den Aktivierungsschlüssel auf.

11 **Bügelgriff**
Der Bügelgriff dient zum Halten, Führen und Tragen der Heckenschere.

12 **Handschutz**
Der Handschutz schützt die Hand am Bügelgriff vor Kontakt mit den Schneidmessern.

13 **Schneidmesser**
Die Schneidmesser schneiden das Schnittgut.

14 **Ladestecker**
Der Ladestecker verbindet das Ladekabel mit der Ladebuchse.

15 **Anschlussleitung**
Die Anschlussleitung verbindet den Ladestecker mit dem Netzstecker.

16 **Netzstecker**
Der Netzstecker verbindet das Ladekabel mit einer Steckdose.

17 **Ladekabel**
Das Ladekabel dient zum Laden der Heckenschere.

18 **Messerschutz**
Der Messerschutz schützt vor Kontakt mit den Schneidmessern.

Leistungsschild mit Maschinennummer

3.2 Symbole

Die Symbole können auf der Heckenschere und dem Ladekabel sein und bedeuten Folgendes:

Dieses Symbol gibt an, in welche Richtung der Entsperrschieber geschoben werden muss.

LWA Garantierter Schallleistungspegel nach Richtlinie 2000/14/EG in dB(A) um Schallemissionen von Produkten vergleichbar zu machen.

LK 45 Dieses Symbol zeigt an, dass zum Laden das Ladekabel LK 45 verwendet werden muss.

Die Angabe neben dem Symbol weist auf den Energieinhalt des Akkus nach Spezifikation des Zellenherstellers hin. Der in der Anwendung zur Verfügung stehende Energieinhalt ist geringer.

Elektrogerät in einem geschlossenen und trockenen Raum betreiben.

Produkt nicht mit dem Hausmüll entsorgen.

4 Sicherheitshinweise

4.1 Warnsymbole

Die Warnsymbole auf der Heckenschere und dem Ladekabel bedeuten Folgendes:

Sicherheitshinweise und deren Maßnahmen beachten.

Gebrauchsanleitung lesen, verstehen und aufbewahren.

Schutzbrille tragen.

Sich bewegende Schneidmesser nicht berühren.

Aktivierungsschlüssel während Arbeitsunterbrechungen, des Transports, Ladens, der Aufbewahrung, Wartung oder Reparatur abziehen.

Heckenschere vor Regen und Feuchtigkeit schützen und nicht in Flüssigkeiten tauchen.

Heckenschere vor Hitze und Feuer schützen.

Zulässigen Temperaturbereich der Heckenschere einhalten.

4.2 Bestimmungsgemäße Verwendung

Die Heckenschere STIHL HSA 45 dient zum Schneiden von Hecken, Sträuchern, Büschen und Gestrüpp.

Die Heckenschere darf bei Regen nicht verwendet werden.

Die Heckenschere wird von einem eingebauten Akku mit Energie versorgt.

Das Ladekabel STIHL LK 45 lädt die Heckenschere STIHL HSA 45.

⚠ WARNUNG

- Ladekabel, Netzteile oder Netzgeräte, die nicht von STIHL für die Heckenschere freigegeben sind, können Brände und Explosionen auslösen. Personen können schwer verletzt oder getötet werden und Sachschaden kann entstehen.
  - ► Heckenscheren STIHL HSA 45 mit einem Ladekabel STIHL LK 45 laden.
- Falls die Heckenschere oder das Ladekabel nicht bestimmungsgemäß verwendet werden, können Personen schwer verletzt oder getötet werden und Sachschaden kann entstehen.
  - ► Heckenschere und Ladekabel so verwenden, wie es in dieser Gebrauchsanleitung beschrieben ist.

4.3 Anforderungen an den Benutzer

⚠ WARNUNG

- Benutzer ohne eine Unterweisung können die Gefahren der Heckenschere und des Ladekabels nicht erkennen oder nicht einschätzen. Der Benutzer oder andere Personen können schwer verletzt oder getötet werden.

  - ► Gebrauchsanleitung lesen, verstehen und aufbewahren.
  - ► Falls die Heckenschere oder das Ladekabel an eine andere Person weitergegeben wird: Gebrauchsanleitung mitgeben.
  - ► Sicherstellen, dass der Benutzer folgende Anforderungen erfüllt:
    - – Der Benutzer ist ausgeruht.
    - – Der Benutzer ist körperlich, sensorisch und geistig fähig, die Heckenschere und das Ladekabel zu verwenden und damit zu arbeiten. Falls der Benutzer körperlich, sensorisch oder geistig

eingeschränkt dazu fähig ist, darf der Benutzer nur unter Aufsicht oder nach Anweisung durch eine verantwortliche Person damit arbeiten.

– Der Benutzer ist volljährig.

– Der Benutzer hat eine Unterweisung von einem STIHL Fachhändler oder einer fachkundigen Person erhalten, bevor er das erste Mal mit der Heckenschere arbeitet und das Ladekabel verwendet.

– Der Benutzer ist nicht durch Alkohol, Medikamente oder Drogen beeinträchtigt.

► Falls Unklarheiten bestehen: Einen STIHL Fachhändler aufsuchen.

4.4 Bekleidung und Ausstattung

⚠ WARNUNG

- Während der Arbeit können lange Haare in die Heckenschere hineingezogen werden. Der Benutzer kann schwer verletzt werden.
  - ► Lange Haare zusammenbinden und so sichern, dass sie nicht in die Heckenschere hineingezogen werden können.
- Während der Arbeit können Gegenstände mit hoher Geschwindigkeit hochgeschleudert werden. Der Benutzer kann verletzt werden.

  - ► Eine eng anliegende Schutzbrille tragen. Geeignete Schutzbrillen sind nach Norm EN 166 oder nach nationalen Vorschriften geprüft und mit der entsprechenden Kennzeichnung im Handel erhältlich.
  - ► Ein langärmliges, eng anliegendes Oberteil und eine lange Hose tragen.
- Während der Arbeit kann Staub aufgewirbelt werden. Eingeatmeter Staub kann die Gesundheit schädigen und allergische Reaktionen auslösen.
  - ► Eine Staubschutzmaske tragen.
- Ungeeignete Bekleidung kann sich in Holz, Gestrüpp und in der Heckenschere verfangen. Benutzer ohne geeignete Bekleidung können schwer verletzt werden.
  - ► Eng anliegende Bekleidung tragen.
  - ► Schals und Schmuck ablegen.
- Während der Arbeit kann der Benutzer in Kontakt mit den sich bewegenden Schneidmessern kommen. Der Benutzer kann schwer verletzt werden.
  - ► Schuhwerk aus widerstandsfähigem Material tragen.
  - ► Eine lange Hose aus widerstandsfähigem Material tragen.
- Während der Reinigung oder Wartung kann der Benutzer in Kontakt mit den Schneidmessern kommen. Der Benutzer kann verletzt werden.
  - ► Arbeitshandschuhe aus widerstandsfähigem Material tragen.
- Falls der Benutzer ungeeignetes Schuhwerk trägt, kann er ausrutschen. Der Benutzer kann verletzt werden.
  - ► Festes, geschlossenes Schuhwerk mit griffiger Sohle tragen.

4.5 Arbeitsbereich und Umgebung

4.5.1 Heckenschere

⚠ WARNUNG

- Unbeteiligte Personen, Kinder und Tiere können die Gefahren der Heckenschere und hochgeschleuderter Gegenstände nicht erkennen und nicht einschätzen. Unbeteiligte Personen, Kinder und Tiere können schwer verletzt werden und Sachschaden kann entstehen.
  - ► Unbeteiligte Personen, Kinder und Tiere aus dem Arbeitsbereich fernhalten.
  - ► Heckenschere nicht unbeaufsichtigt lassen.

- ► Sicherstellen, dass Kinder nicht mit der Heckenschere spielen können.

- Die Heckenschere ist nicht wassergeschützt. Falls im Regen oder in feuchter Umgebung gearbeitet wird, kann es zu einem elektrischen Schlag kommen. Der Benutzer kann verletzt werden und die Heckenschere kann beschädigt werden.

  ► Nicht im Regen und nicht in feuchter Umgebung arbeiten.

- Elektrische Bauteile der Heckenschere können Funken erzeugen. Funken können in leicht brennbarer oder explosiver Umgebung Brände und Explosionen auslösen. Personen können schwer verletzt oder getötet werden und Sachschaden kann entstehen.
  - ► Nicht in einer leicht brennbaren und nicht in einer explosiven Umgebung arbeiten.

4.5.2 Ladekabel

⚠ WARNUNG

- Unbeteiligte Personen, Kinder können die Gefahren des Ladekabels und des elektrischen Stroms nicht erkennen und nicht einschätzen. Unbeteiligte Personen, Kinder und Tiere können schwer verletzt oder getötet werden.
  - ► Unbeteiligte Personen, Kinder und Tiere fernhalten.
  - ► Ladekabel nicht unbeaufsichtigt lassen.
  - ► Sicherstellen, dass Kinder nicht mit dem Ladekabel spielen können.

- Das Ladekabel ist nicht gegen alle Umgebungseinflüsse geschützt. Falls das Ladekabel bestimmten Umgebungseinflüssen ausgesetzt ist, kann das Ladekabel in Brand geraten oder explodieren. Personen können schwer verletzt werden und Sachschaden kann entstehen.
  - ► Ladekabel vor Regen und Feuchtigkeit schützen.
  - ► Ladekabel in einem geschlossenen und trockenen Raum betreiben.
  - ► Ladekabel nicht in einer leicht brennbaren und nicht in einer explosiven Umgebung betreiben.
  - ► Ladekabel im Temperaturbereich zwischen 0 °C und + 40 °C einsetzen und aufbewahren.

- Personen können über die Anschlussleitung stolpern. Personen können verletzt werden und das Ladekabel kann beschädigt werden.
  - ► Anschlussleitung flach auf dem Boden verlegen.

4.6 Sicherheitsgerechter Zustand

4.6.1 Heckenschere

Die Heckenschere ist im sicherheitsgerechten Zustand, falls folgende Bedingungen erfüllt sind:

- Die Heckenschere ist unbeschädigt.
- Die Heckenschere ist sauber und trocken.
- Die Bedienungselemente funktionieren und sind unverändert.
- Die Schneidmesser sind richtig angebaut.
- Nur original STIHL Zubehör für diese Heckenschere ist angebaut.
- Das Zubehör ist richtig angebaut.

⚠ WARNUNG

- In einem nicht sicherheitsgerechten Zustand können Bauteile nicht mehr richtig funktionieren und Sicherheitseinrichtungen außer Kraft gesetzt werden. Personen können schwer verletzt oder getötet werden.
  - ► Mit einer unbeschädigten Heckenschere arbeiten.
  - ► Eine beschädigte Heckenschere nicht laden.

- ► Falls die Heckenschere verschmutzt oder nass ist: Heckenschere reinigen und trocknen lassen.
- ► Heckenschere nicht verändern.
- ► Falls die Bedienungselemente nicht funktionieren: Nicht mit der Heckenschere arbeiten.
- ► Nur original STIHL Zubehör für diese Heckenschere anbauen.
- ► Zubehör so anbauen, wie es in dieser Gebrauchsanleitung oder in der Gebrauchsanleitung des Zubehörs beschrieben ist.
- ► Gegenstände nicht in die Öffnungen der Heckenschere stecken.
- ► Kontakte der Schlüsselaufnahme nicht mit metallischen Gegenständen verbinden und kurzschließen.
- ► Heckenschere nicht öffnen.
- ► Falls Unklarheiten bestehen: Einen STIHL Fachhändler aufsuchen.

4.6.2 Schneidmesser

Die Schneidmesser sind im sicherheitsgerechten Zustand, falls folgende Bedingungen erfüllt sind:

– Die Schneidmesser sind unbeschädigt.

– Die Schneidmesser sind nicht verformt.

– Die Schneidmesser sind leichtgängig.

– Die Schneidmesser sind richtig geschärft.

– Die Schneidmesser sind gratfrei.

⚠ WARNUNG

- In einem nicht sicherheitsgerechten Zustand können sich Teile der Schneidmesser lösen und weggeschleudert werden. Personen können schwer verletzt werden.
  - ► Mit einem unbeschädigten Schneidmesser arbeiten.
  - ► Schneidmesser richtig schärfen und entgraten.
  - ► Falls Unklarheiten bestehen: Einen STIHL Fachhändler aufsuchen.

4.6.3 Ladekabel

Das Ladekabel ist im sicherheitsgerechten Zustand, falls folgende Bedingungen erfüllt sind:

– Das Ladekabel ist unbeschädigt.

– Das Ladekabel ist sauber und trocken.

⚠ WARNUNG

- In einem nicht sicherheitsgerechten Zustand können Bauteile nicht mehr richtig funktionieren und Sicherheitseinrichtungen außer Kraft gesetzt werden. Personen können schwer verletzt oder getötet werden.
  - ► Ein unbeschädigtes Ladekabel verwenden.
  - ► Falls das Ladekabel verschmutzt oder nass ist: Ladekabel reinigen und trocknen lassen.
  - ► Ladekabel nicht verändern.
  - ► Elektrische Kontakte des Ladekabels nicht mit metallischen Gegenständen verbinden und kurzschließen.
  - ► Ladekabel nicht öffnen.

4.7 Eingebauter Akku

⚠ WARNUNG

- Der eingebaute Akku ist nicht gegen alle Umgebungseinflüsse geschützt. Falls der eingebaute Akku bestimmten Umgebungseinflüssen ausgesetzt ist, kann die Heckenschere in Brand geraten oder explodieren. Personen können schwer verletzt oder getötet werden und Sachschaden kann entstehen.

  - ► Heckenschere vor Hitze und Feuer schützen.
  - ► Heckenschere nicht ins Feuer werfen.

- ► Heckenschere im Temperaturbereich zwischen 0 °C und + 50 °C einsetzen und aufbewahren.
- ► Heckenschere von metallischen Gegenständen fernhalten.
- ► Heckenschere vor Regen und Feuchtigkeit schützen und nicht in Flüssigkeiten tauchen.
- ► Heckenschere nicht hohem Druck aussetzen.
- ► Heckenschere nicht Mikrowellen aussetzen.
- ► Heckenschere vor Chemikalien und vor Salzen schützen.
- ► Eine beschädigte Heckenschere nicht transportieren.

- Aus einem beschädigten Akku kann Flüssigkeit austreten. Falls die Flüssigkeit mit der Haut oder den Augen in Kontakt kommt, können die Haut oder die Augen gereizt werden.
  - ► Kontakt mit der Flüssigkeit vermeiden.
  - ► Falls Kontakt mit der Haut aufgetreten ist: Betroffene Hautstellen mit reichlich Wasser und Seife abwaschen.
  - ► Falls Kontakt mit den Augen aufgetreten ist: Augen mindestens 15 Minuten mit reichlich Wasser spülen und einen Arzt aufsuchen.
- Ein beschädigter oder defekter Akku kann ungewöhnlich riechen, rauchen oder brennen. Personen können schwer verletzt oder getötet werden und Sachschaden kann entstehen.
  - ► Falls die Heckenschere ungewöhnlich riecht oder raucht: Heckenschere nicht verwenden und von brennbaren Stoffen fernhalten.
  - ► Falls die Heckenschere brennt: Heckenschere mit einem Feuerlöscher oder Wasser löschen.

4.8 Arbeiten

⚠ WARNUNG

- Der Benutzer kann in bestimmten Situationen nicht mehr konzentriert arbeiten. Der Benutzer kann stolpern, fallen und schwer verletzt werden.
  - ► Ruhig und überlegt arbeiten.
  - ► Falls die Lichtverhältnisse und Sichtverhältnisse schlecht sind: Nicht mit der Heckenschere arbeiten.
  - ► Heckenschere alleine bedienen.
  - ► Auf Hindernisse achten.
  - ► Auf dem Boden stehend arbeiten und das Gleichgewicht halten. Falls in der Höhe gearbeitet werden muss: Eine Hubarbeitsbühne oder ein sicheres Gerüst verwenden.
  - ► Falls Ermüdungserscheinungen auftreten: Eine Arbeitspause einlegen.
- Falls der Benutzer über Schulterhöhe arbeitet, kann er früher ermüden. Der Benutzer kann schwer verletzt werden.
  - ► Nur kurze Zeit über Schulterhöhe arbeiten.
  - ► Arbeitspausen machen.
- Falls das sich bewegende Schneidmesser auf einen harten Gegenstand trifft, kann es schnell abgebremst werden. Durch die auftretenden Reaktionskräfte kann der Benutzer die Kontrolle über die Heckenschere verlieren und schwer verletzt werden.
  - ► Heckenschere mit beiden Händen festhalten.
  - ► Vor dem Arbeiten Hecke nach harten Gegenständen durchsuchen und die Gegenstände entfernen.
- Die sich bewegenden Schneidmesser können den Benutzer schneiden. Der Benutzer kann schwer verletzt werden.

- ► Sich bewegende Schneidmesser nicht berühren.
- ► Falls die Schneidmesser durch einen Gegenstand blockiert sind: Heckenschere ausschalten und Aktivierungsschlüssel abziehen. Erst dann den Gegenstand beseitigen.

- Falls sich die Heckenschere während der Arbeit verändert oder sich ungewohnt verhält, kann die Heckenschere in einem nicht sicherheitsgerechten Zustand sein. Personen können schwer verletzt werden und Sachschaden kann entstehen.
  - ► Arbeit beenden, Aktivierungsschlüssel abziehen und einen STIHL Fachhändler aufsuchen.
- Während der Arbeit können Vibrationen durch die Heckenschere entstehen.
  - ► Handschuhe tragen.
  - ► Arbeitspausen machen.
  - ► Falls Anzeichen einer Durchblutungsstörung auftreten: Einen Arzt aufsuchen.
- Wenn der Schalthebel losgelassen wird, bewegen sich die Schneidmesser noch ca. 1 Sekunde weiter. Die sich bewegenden Schneidmesser können Personen schneiden. Personen können schwer verletzt werden.
  - ► Heckenschere am Bedienungsgriff und am Bügelgriff festhalten und warten, bis sich die Schneidmesser nicht mehr bewegen.

⚠ GEFAHR

- Falls in der Umgebung von spannungsführenden Leitungen gearbeitet wird, können die Schneidmesser mit den spannungsführenden Leitungen in Kontakt kommen und diese beschädigen. Der Benutzer kann schwer verletzt oder getötet werden.
  - ► Nicht in der Umgebung von spannungsführenden Leitungen arbeiten.

4.9 Laden

⚠ WARNUNG

Kontakt mit stromführenden Bauteilen kann durch folgende Ursachen entstehen:

- – Die Anschlussleitung ist beschädigt.
- – Der Netzstecker ist beschädigt.
- – Die Steckdose ist nicht richtig installiert.

- Kontakt mit stromführenden Bauteilen kann zu einem Stromschlag führen. Der Benutzer kann schwer verletzt oder getötet werden.
  - ► Sicherstellen, dass die Anschlussleitung und der Netzstecker unbeschädigt sind.
  - ► Netzstecker in eine richtig installierte Steckdose stecken.
- Während des Ladens kann eine falsche Netzspannung oder eine falsche Netzfrequenz zu einer Überspannung im Ladekabel führen. Das Ladekabel kann beschädigt werden.
  - ► Sicherstellen, dass die Netzspannung und die Netzfrequenz des Stromnetzes mit den Angaben auf dem Leistungsschild des Ladekabels übereinstimmen.
- Während des Ladens kann ein beschädigtes oder ein defektes Ladekabel ungewöhnlich riechen oder rauchen. Personen können verletzt werden und Sachschaden kann entstehen.
  - ► Netzstecker aus der Steckdose ziehen.
- Das Ladekabel kann bei unzureichender Wärmeabfuhr überhitzen und einen Brand auslösen. Personen können schwer verletzt oder getötet werden und Sachschaden kann entstehen.
  - ► Ladekabel nicht abdecken.
- Falls mehrere Ladekabel an einer Steckdose angeschlossen sind, können während des Ladens elektrische Leitungen überlastet werden. Die elektrischen

Leitungen können sich erwärmen und einen Brand auslösen. Personen können schwer verletzt oder getötet werden und Sachschaden kann entstehen.

- ► Ladekabel einzeln an eine Steckdose anschließen.
- ► Ladekabel nicht an Mehrfach-Steckdosen anschließen.

4.10 Transportieren

⚠ WARNUNG

- Während des Transports kann die Heckenschere umkippen oder sich bewegen. Personen können verletzt werden und Sachschaden kann entstehen.

- ► Aktivierungsschlüssel abziehen.
- ► Messerschutz so über die Schneidmesser schieben, dass er die Schneidmesser vollständig abdeckt.
- ► Heckenschere in der Verpackung oder dem Transportbehälter so verpacken, dass sie sich nicht bewegen kann.
- ► Verpackung oder Transportbehälter mit Spanngurten, Riemen oder einem Netz so sichern, dass die Verpackung oder der Transportbehälter sich nicht bewegen kann.

4.11 Aufbewahren

4.11.1 Heckenschere

⚠ WARNUNG

- Kinder können die Gefahren der Heckenschere nicht erkennen und nicht einschätzen. Kinder können schwer verletzt werden.

- ► Aktivierungsschlüssel abziehen.
- ► Messerschutz so über die Schneidmesser schieben, dass er die Schneidmesser vollständig abdeckt.
- ► Heckenschere außerhalb der Reichweite von Kindern aufbewahren.
- Die elektrischen Kontakte der Schlüsselaufnahme und metallische Bauteile können durch Feuchtigkeit korrodieren. Die Heckenschere kann beschädigt werden.

- ► Aktivierungsschlüssel abziehen.
- ► Heckenschere sauber und trocken aufbewahren.
- Die Heckenschere ist nicht gegen alle Umgebungseinflüsse geschützt. Falls die Heckenschere bestimmten Umgebungseinflüssen ausgesetzt ist, kann die Heckenschere beschädigt werden.
  - ► Heckenschere sauber und trocken aufbewahren.
  - ► Heckenschere in einem geschlossenen Raum aufbewahren.
  - ► Aktivierungsschlüssel getrennt von der Heckenschere aufbewahren.

4.11.2 Ladekabel

⚠ WARNUNG

- Kinder können die Gefahren eines Ladekabels nicht erkennen und nicht einschätzen. Kinder können schwer verletzt oder getötet werden.
  - ► Ladekabel außerhalb der Reichweite von Kindern aufbewahren.
- Das Ladekabel ist nicht gegen alle Umgebungseinflüsse geschützt. Falls das Ladekabel bestimmten Umgebungseinflüssen ausgesetzt ist, kann das Ladekabel beschädigt werden.
  - ► Falls das Ladekabel warm ist: Ladekabel abkühlen lassen.
  - ► Ladekabel sauber und trocken aufbewahren.
  - ► Ladekabel in einem geschlossenen Raum aufbewahren.
  - ► Ladekabel im Temperaturbereich zwischen 0 °C und + 40 °C aufbewahren.

4.12 Reinigen, Warten und Reparieren

⚠ WARNUNG

- Falls während der Reinigung, Wartung oder Reparatur der Aktivierungsschlüssel eingesetzt ist, kann die Heckenschere unbeabsichtigt eingeschaltet werden. Personen können schwer verletzt werden und Sachschaden kann entstehen.

  - ► Aktivierungsschlüssel abziehen.
- Scharfe Reinigungsmittel, das Reinigen mit einem Wasserstrahl oder spitze Gegenstände können die Heckenschere, die Schneidmesser und das Ladekabel beschädigen. Falls die Heckenschere, die Schneidmesser oder das Ladekabel nicht richtig gereinigt werden, können Bauteile nicht mehr richtig funktionieren und Sicherheitseinrichtungen außer Kraft gesetzt werden. Personen können schwer verletzt werden.
  - ► Heckenschere, Schneidmesser und Ladekabel so reinigen, wie es in dieser Gebrauchsanleitung beschrieben ist.
- Falls die Heckenschere, die Schneidmesser oder das Ladekabel nicht richtig gewartet oder repariert werden, können Bauteile nicht mehr richtig funktionieren und Sicherheitseinrichtungen außer Kraft gesetzt werden. Personen können schwer verletzt oder getötet werden.
  - ► Heckenschere und Ladekabel nicht selbst warten oder reparieren.
  - ► Falls die Heckenschere oder das Ladekabel gewartet oder repariert werden müssen: Einen STIHL Fachhändler aufsuchen.
  - ► Schneidmesser so warten, wie es in dieser Gebrauchsanleitung beschrieben ist.
- Während der Reinigung oder Wartung der Schneidmesser kann der Benutzer sich an scharfen Schneidezähnen schneiden. Der Benutzer kann verletzt werden.
  - ► Arbeitshandschuhe aus widerstandsfähigem Material tragen.

5 Heckenschere einsatzbereit machen

5.1 Heckenschere einsatzbereit machen

Vor jedem Arbeitsbeginn müssen folgende Schritte durchgeführt werden:

- ► Sicherstellen, dass sich folgende Bauteile im sicherheitsgerechten Zustand befinden:
  - – Heckenschere, 📖 4.6.1.
  - – Schneidmesser, 📖 4.6.2.
  - – Ladekabel, 📖 4.6.3.
- ► Eingebauten Akku prüfen, 📖 9.2.
- ► Heckenschere vollständig laden, 📖 6.1.

- Heckenschere reinigen, 📖 14.1.
- Bedienungselemente prüfen, 📖 9.1.
  - Falls während der Prüfung der Bedienungselemente 3 LEDs rot blinken: Aktivierungsschlüssel abziehen und einen STIHL Fachhändler aufsuchen.
    In der Heckenschere besteht eine Störung.
- Falls die Schritte nicht durchgeführt werden können: Heckenschere nicht verwenden und einen STIHL Fachhändler aufsuchen.

6 Heckenschere laden und LEDs

6.1 Heckenschere laden

Die Ladezeit hängt von verschiedenen Einflüssen ab, z. B. von der Temperatur der Heckenschere oder von der Umgebungstemperatur. Die tatsächliche Ladezeit kann von der angegebenen Ladezeit abweichen. Die Ladezeit ist unter www.stihl.com/charging-times angegeben.

Wenn der Netzstecker in einer Steckdose eingesteckt ist und das Ladekabel an die Heckenschere angeschlossen wird, startet der Ladevorgang automatisch. Wenn die Heckenschere vollständig geladen ist, wird der Ladevorgang automatisch beendet.

Während des Ladens erwärmen sich die Heckenschere und das Ladekabel.

- Aktivierungsschlüssel abziehen.

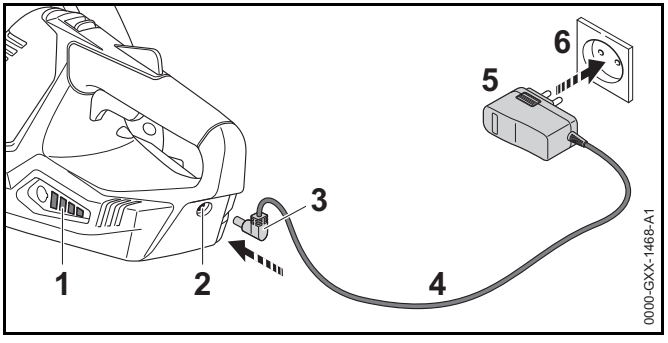

- Netzstecker (5) in eine gut zugängliche Steckdose (6) stecken.
- Anschlussleitung (4) verlegen.
- Ladestecker (3) in die Ladebuchse (2) stecken.
  Die LEDs (1) leuchten grün und zeigen den Ladezustand an.
- Falls die LEDs (1) nicht mehr leuchten: Ladestecker (3) aus der Ladebuchse (2) ziehen.
  Die Heckenschere ist vollständig geladen.
- Netzstecker (5) aus der Steckdose (6) ziehen.

6.2 Ladezustand anzeigen

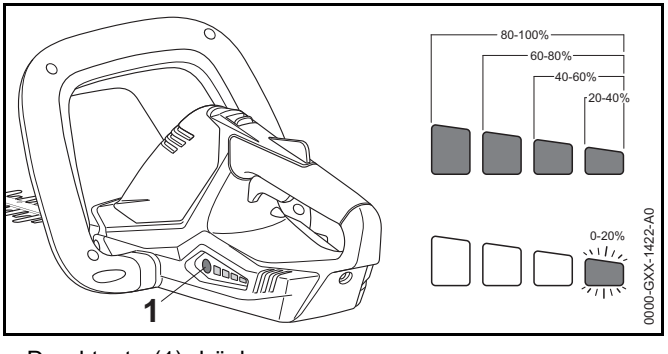

- Drucktaste (1) drücken.
  Die LEDs leuchten ca. 5 Sekunden lang grün und zeigen den Ladezustand an.
- Falls die rechte LED grün blinkt: Heckenschere laden.

6.3 LEDs

Die LEDs können den Ladezustand oder Störungen der Heckenschere anzeigen. Die LEDs können grün oder rot leuchten oder blinken.

Falls die LEDs grün leuchten oder blinken, wird der Ladezustand angezeigt.

- Falls die LEDs rot leuchten oder blinken: Störungen beheben, 📖 17.
  In der Heckenschere besteht eine Störung.

7 Aktivierungsschlüssel einstecken und abziehen

7.1 Aktivierungsschlüssel einstecken

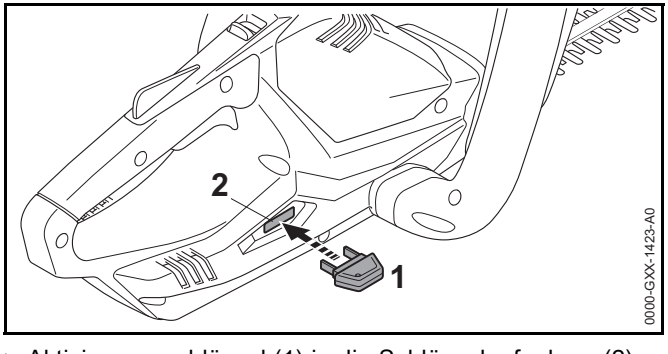

- Aktivierungsschlüssel (1) in die Schlüsselaufnahme (2) stecken.

7.2 Aktivierungsschlüssel abziehen

- Heckenschere auf eine ebene Fläche stellen.
- Aktivierungsschlüssel abziehen.
- Aktivierungsschlüssel außerhalb der Reichweite von Kindern aufbewahren.

8 Heckenschere einschalten und ausschalten

8.1 Heckenschere einschalten

⚠ WARNUNG

Unabhängig von der Reihenfolge, in der der Schaltbügel und der Schalthebel gedrückt werden, beschleunigt die Heckenschere und die Schneidmesser bewegen sich. Falls der Schalthebel zuerst und dann der Schaltbügel gedrückt wird, kann der Benutzer die Kontrolle über die Heckenschere verlieren. Der Benutzer kann schwer verletzt werden.

- Zuerst Schaltbügel und dann Schalthebel drücken.

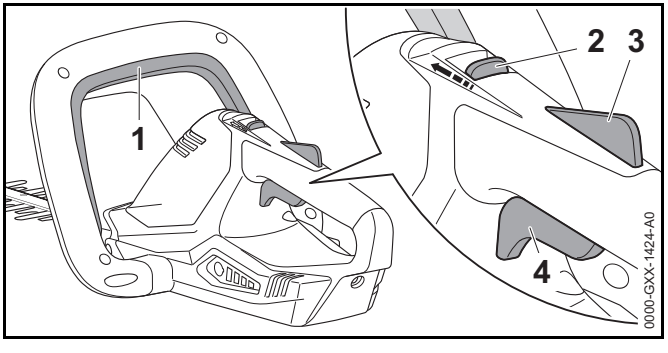

- Schaltbügel (1) drücken und gedrückt halten.
- Entsperrschieber (2) mit dem Daumen in Richtung Schaltbügel (1) schieben und halten.
- Schalthebelsperre (3) mit der Hand drücken und gedrückt halten.
  Der Entsperrschieber (2) kann losgelassen werden.
- Schalthebel (4) mit dem Zeigefinger drücken und gedrückt halten.
  Die Heckenschere beschleunigt und die Schneidmesser bewegen sich.

8.2 Heckenschere ausschalten

- Schaltbügel, Schalthebel und Schalthebelsperre loslassen.
- Warten, bis sich die Schneidmesser nach ca. 1 Sekunde nicht mehr bewegen.
- Falls die Schneidmesser sich nach ca. 1 Sekunde weiterhin bewegen: Aktivierungsschlüssel abziehen und einen STIHL Fachhändler aufsuchen.
  Die Heckenschere ist defekt.

9 Heckenschere prüfen

9.1 Bedienungselemente prüfen

Entsperrschieber, Schalthebelsperre und Schalthebel

- Aktivierungsschlüssel abziehen.
- Versuchen, den Schalthebel zu drücken, ohne den Entsperrschieber und die Schalthebelsperre zu drücken.
- Falls sich der Schalthebel drücken lässt: Heckenschere nicht verwenden und einen STIHL Fachhändler aufsuchen.
  Der Entsperrschieber oder die Schalthebelsperre sind defekt.
- Entsperrschieber mit dem Daumen in Richtung Schaltbügel schieben und halten.
- Schalthebelsperre drücken und gedrückt halten.
- Schalthebel drücken.
- Schalthebel, Schalthebelsperre und Entsperrschieber loslassen.
- Falls der Schalthebel, die Schalthebelsperre oder der Entsperrschieber schwergängig sind oder nicht in die Ausgangsposition zurückfedern: Heckenschere nicht verwenden und einen STIHL Fachhändler aufsuchen.
  Der Schalthebel, die Schalthebelsperre oder der Entsperrschieber sind defekt.

Schaltbügel

- Aktivierungsschlüssel abziehen.
- Schaltbügel drücken und wieder loslassen.
- Falls der Schaltbügel schwergängig ist oder nicht in die Ausgangsposition zurückfedert: Heckenschere nicht verwenden und einen STIHL Fachhändler aufsuchen.
  Der Schaltbügel ist defekt.

Heckenschere einschalten

- Aktivierungsschlüssel einstecken.
- Schaltbügel drücken und wieder loslassen.
- Falls sich die Schneidmesser bewegt haben oder bewegen: Heckenschere nicht verwenden und einen STIHL Fachhändler aufsuchen.
  Der Schalthebel ist defekt.
- Entsperrschieber mit dem Daumen in Richtung Schaltbügel schieben und halten.
- Schalthebelsperre drücken und gedrückt halten.
- Schalthebel drücken und gedrückt halten.
- Falls sich die Schneidmesser bewegen: Heckenschere nicht verwenden und einen STIHL Fachhändler aufsuchen.
  Der Schaltbügel ist defekt.
- Schaltbügel drücken und gedrückt halten.
  Die Schneidmesser bewegen sich.
- Falls 3 LEDs rot blinken: Aktivierungsschlüssel abziehen und einen STIHL Fachhändler aufsuchen.
  In der Heckenschere besteht eine Störung.
- Schaltbügel loslassen.
  Die Schneidmesser bewegen sich nach ca. 1 Sekunde nicht mehr.
- Falls sich die Schneidmesser nach ca. 1 Sekunde weiterhin bewegen: Aktivierungsschlüssel abziehen und einen STIHL Fachhändler aufsuchen.
  Die Heckenschere ist defekt.

9.2 Eingebauten Akku prüfen

- Drucktaste drücken.
  Die LEDs leuchten oder blinken.

- Falls die LEDs nicht leuchten oder blinken: Heckenschere nicht verwenden und einen STIHL Fachhändler aufsuchen.
  Im eingebauten Akku besteht eine Störung.

10 Mit der Heckenschere arbeiten

10.1 Heckenschere halten und führen

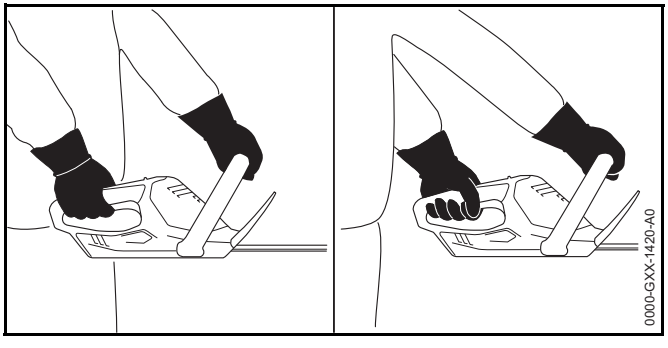

- Heckenschere mit einer Hand am Bedienungsgriff so festhalten, dass der Daumen den Bedienungsgriff umschließt.
- Heckenschere mit der anderen Hand am Bügelgriff so festhalten, dass der Daumen den Bügelgriff umschließt.

10.2 Schneiden

- Dicke Äste und Zweige mit einer Astschere oder einer Motorsäge entfernen.

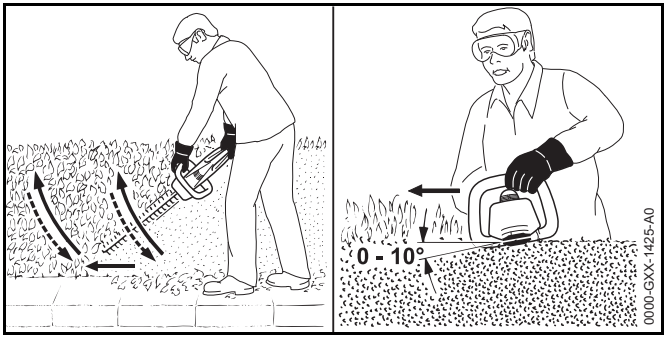

- Heckenschere an einer Seite der Hecke bogenförmig von unten nach oben führen und die Hecke schneiden.
- Heckenschere absenken ohne die Hecke zu schneiden.
- Langsam und kontrolliert vorwärts gehen.
- Heckenschere erneut bogenförmig von unten nach oben führen und die Hecke schneiden.
- Die andere Seite der Hecke auf die gleiche Art und Weise schneiden.
- Schneidmesser auf der Oberseite der Hecke in einem Winkel zwischen 0° und 10° ansetzen.
- Heckenschere waagrecht und bogenförmig hin und her führen und die Hecke schneiden.
- Falls die Schnittleistung nachlässt: Schneidmesser schärfen.

11 Nach dem Arbeiten

11.1 Nach dem Arbeiten

- Heckenschere ausschalten und Aktivierungsschlüssel abziehen.
- Heckenschere reinigen.
- Schneidmesser reinigen.
- Messerschutz so über die Schneidmesser schieben, dass er die Schneidmesser vollständig abdeckt.

12 Transportieren

12.1 Heckenschere transportieren

- Heckenschere ausschalten und Aktivierungsschlüssel abziehen.
- Messerschutz so über die Schneidmesser schieben, dass er die Schneidmesser vollständig abdeckt.
- Heckenschere mit einer Hand so am Bügelgriff tragen, dass die Schneidmesser nach hinten zeigen.
- Falls die Heckenschere in einem Fahrzeug transportiert wird: Heckenschere so sichern, dass die Heckenschere nicht umkippen und sich nicht bewegen kann.
- Falls die Heckenschere verpackt wird: Heckenschere so verpacken, dass folgende Bedingungen erfüllt sind:
  - Die Verpackung oder der Transportbehälter sind elektrisch nicht leitfähig.
  - Die Heckenschere kann sich in der Verpackung oder dem Transportbehälter nicht bewegen.
  - Die Verpackung oder der Transportbehälter ist so gesichert, dass die Verpackung oder der Transportbehälter sich nicht bewegen kann.

Aufgrund des eingebauten Akkus unterliegt die Heckenschere den Anforderungen zum Transport gefährlicher Güter. Die Heckenschere ist als UN 3481 (Lithium-Ionen-Batterien in Ausrüstungen) eingestuft und wurde gemäß UN Handbuch Prüfungen und Kriterien Teil III, Unterabschnitt 38.3 geprüft.

Die Transportvorschriften sind unter www.stihl.com/safety-data-sheets angegeben.

13 Aufbewahren

13.1 Heckenschere aufbewahren

STIHL empfiehlt, die Heckenschere in einem Ladezustand zwischen 40 % und 60 % (2 grün leuchtende LEDs) aufzubewahren.

- Heckenschere ausschalten und Aktivierungsschlüssel abziehen.
- Messerschutz so über die Schneidmesser schieben, dass er die Schneidmesser vollständig abdeckt.
- Heckenschere so aufbewahren, dass folgende Bedingungen erfüllt sind:
  - Die Heckenschere ist außerhalb der Reichweite von Kindern.
  - Die Heckenschere ist sauber und trocken.
  - Die Heckenschere ist in einem geschlossenen Raum.
  - Die Heckenschere ist getrennt vom Ladekabel.
  - Die Heckenschere ist im Temperaturbereich zwischen 0 °C und + 50 °C.

13.2 Ladekabel aufbewahren

- Netzstecker aus der Steckdose ziehen.
- Ladekabel so aufbewahren, dass folgende Bedingungen erfüllt sind:
  - Das Ladekabel ist außerhalb der Reichweite von Kindern.
  - Das Ladekabel ist sauber und trocken.
  - Das Ladekabel ist in einem geschlossenen Raum.
  - Das Ladekabel ist getrennt von der Heckenschere.
  - Das Ladekabel ist im Temperaturbereich zwischen 0 °C und + 40 °C.

14 Reinigen

14.1 Heckenschere reinigen

- Heckenschere ausschalten und Aktivierungsschlüssel abziehen.
- Heckenschere mit einem feuchten Tuch oder STIHL Harzlöser reinigen.

14.2 Schneidmesser reinigen

- Heckenschere ausschalten und Aktivierungsschlüssel abziehen.
- Schneidmesser beidseitig mit STIHL Harzlöser einsprühen.
- Aktivierungsschlüssel einstecken.
- Heckenschere für 5 Sekunden einschalten.
  Die Schneidmesser bewegen sich. Der STIHL Harzlöser verteilt sich gleichmäßig.

14.3 Ladekabel reinigen

- Netzstecker aus der Steckdose ziehen.
- Ladestecker aus der Ladebuchse ziehen.
- Ladekabel mit einem feuchten Tuch reinigen.

15 Warten

15.1 Wartungsintervalle

Wartungsintervalle sind abhängig von den Umgebungsbedingungen und den Arbeitsbedingungen. STIHL empfiehlt folgende Wartungsintervalle:

Alle 25 Betriebsstunden

- Schneidmesser reinigen.
- Schneidmesser schärfen.

Jährlich

- Heckenschere von einem STIHL Fachhändler prüfen lassen.

15.2 Schneidmesser schärfen

STIHL empfiehlt, die Schneidmesser von einem STIHL Fachhändler schärfen zu lassen.

WARNUNG

Die Schneidezähne der Schneidmesser sind scharf. Der Benutzer kann sich schneiden.

- Arbeitshandschuhe aus widerstandsfähigem Material tragen.

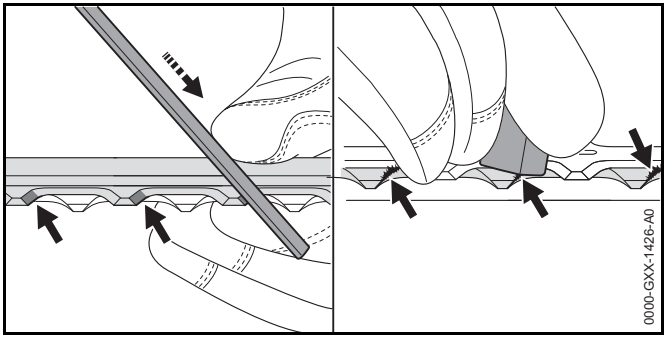

- Jede Schneide des oberen Schneidmessers mit einer STIHL Flachfeile mit einer Vorwärtsbewegung schärfen. Dabei den Schärfwinkel einhalten, 📖 18.2.
- Heckenschere umdrehen.
- Restliche Schneiden schärfen.
- Jede Schneide von unten entgraten.
- Heckenschere umdrehen.
- Restliche Schneiden entgraten.
- Während des Feilens entstandenen Staub mit einem feuchten Tuch entfernen.
- Schneidmesser beidseitig mit STIHL Harzlöser einsprühen.
- Heckenschere 5 Sekunden einschalten.
  Die Schneidmesser bewegen sich. Der STIHL Harzlöser verteilt sich gleichmäßig.
- Falls Unklarheiten bestehen: Einen STIHL Fachhändler aufsuchen.

16 Reparieren

16.1 Heckenschere und Ladekabel reparieren

Der Benutzer kann die Heckenschere, Schneidmesser und das Ladekabel nicht selbst reparieren.

- Falls die Heckenschere oder die Schneidmesser beschädigt sind: Heckenschere nicht verwenden und einen STIHL Fachhändler aufsuchen.
- Falls das Ladekabel defekt oder beschädigt ist: Ladekabel ersetzen.

17 Störungen beheben

17.1 Störungen der Heckenschere oder des Ladekabels beheben

Störung	LEDs an der Heckenschere	Ursache	Abhilfe
Die Heckenschere läuft beim Einschalten nicht an.	1 LED blinkt grün.	Der Ladezustand der Heckenschere ist zu gering.	► Heckenschere laden.
	3 LEDs leuchten rot.	Die Heckenschere ist zu warm.	► Aktivierungsschlüssel abziehen. ► Heckenschere abkühlen lassen.
	3 LEDs blinken rot.	Es besteht eine elektrische Störung.	► Aktivierungsschlüssel abziehen. ► Heckenschere nicht verwenden und einen STIHL Fachhändler aufsuchen.
		Die Schneidmesser sind schwergängig.	► Schneidmesser beidseitig mit STIHL Harzlöser einsprühen. ► Falls weiterhin 3 LEDs rot blinken: Heckenschere nicht verwenden und einen STIHL Fachhändler aufsuchen.
		Die Heckenschere ist feucht.	► Heckenschere trocknen lassen.
Die Heckenschere schaltet im Betrieb ab.	3 LEDs leuchten rot.	Die Heckenschere ist zu warm.	► Aktivierungsschlüssel abziehen. ► Heckenschere abkühlen lassen.
		Es besteht eine elektrische Störung.	► Heckenschere ausschalten und nach 5 Sekunden erneut einschalten.
		Die Schneidmesser sind schwergängig.	► Schneidmesser beidseitig mit STIHL Harzlöser einsprühen.
Die Betriebszeit der Heckenschere ist zu kurz.		Die Heckenschere ist nicht vollständig geladen.	► Heckenschere vollständig laden.
		Die Lebensdauer der Heckenschere ist überschritten.	► Heckenschere ersetzen.
Die Heckenschere wird nicht geladen.	3 LEDs leuchten rot.	Die Heckenschere ist zu warm.	► Aktivierungsschlüssel abziehen. ► Heckenschere abkühlen lassen.
		In der Heckenschere oder im Ladekabel besteht eine Störung.	► Aktivierungsschlüssel abziehen. ► Einen STIHL Fachhändler aufsuchen.

18 Technische Daten

18.1 Heckenschere STIHL HSA 45

- Gewicht mit Schneidmessern: 2,4 kg
- Akku-Technologie: Lithium-Ionen
- Spannung: 18 V
- Kapazität in Ah: siehe Leistungsschild
- Energieinhalt in Wh: siehe Leistungsschild
- Zulässiger Temperaturbereich für Verwendung und Aufbewahrung: 0 °C bis + 50 °C

Falls bei einer höheren Temperatur als + 30 °C mit der Heckenschere gearbeitet wird, kann sich die Akku-Laufzeit verkürzen und die Leistung der Heckenschere verringern.

Die Laufzeit ist unter www.stihl.com/battery-life angegeben.

18.2 Schneidmesser

- Zahnabstand: 24,1 mm
- Schnittlänge: 500 mm
- Schärfwinkel: 32°

18.3 Ladekabel STIHL LK 45

- Nennspannung: 100-240 V, 50-60 Hz
- Nennleistung: 14,6 W
- Ladestrom: 0,65 A
- Zulässiger Temperaturbereich für Verwendung und Aufbewahrung: 0 °C bis + 40 °C

Die Ladezeiten sind unter www.stihl.com/charging-times angegeben.

18.4 Schallwerte und Vibrationswerte

Der K-Wert für die Schalldruckpegel beträgt 2 dB(A). Der K-Wert für die Schallleistungspegel beträgt 2 dB(A). Der K-Wert für die Vibrationswerte beträgt 2 m/s².

STIHL empfiehlt, einen Gehörschutz zu tragen.

- Schalldruckpegel L_{pA} gemessen nach EN 60745-2-15: 54 dB(A).
- Schallleistungspegel L_{wA} gemessen nach EN 60745-2-15: 77 dB(A).
- Vibrationswert a_{hv} gemessen nach EN 60745-2-15
  - Bedienungsgriff: 1,5 m/s². Der K-Wert für den Vibrationswert beträgt 1,5 m/s².
  - Bügelgriff: 1,4 m/s².

Die angegebenen Vibrationswerte wurden nach einem genormten Prüfverfahren gemessen und können zum Vergleich von Elektrogeräten herangezogen werden. Die tatsächlich auftretenden Vibrationswerte können von den angegebenen Werten abweichen, abhängig von der Art der Anwendung. Die angegebenen Vibrationswerte können zu einer ersten Einschätzung der Vibrationsbelastung verwendet werden. Die tatsächliche Vibrationsbelastung muss eingeschätzt werden. Dabei können auch die Zeiten berücksichtigt werden, in denen das Elektrogerät abgeschaltet ist, und solche, in denen es zwar eingeschaltet ist, aber ohne Belastung läuft.

Informationen zur Erfüllung der Arbeitgeberrichtlinie Vibration 2002/44/EG sind unter www.stihl.com/vib angegeben.

18.5 REACH

REACH bezeichnet eine EG-Verordnung zur Registrierung, Bewertung und Zulassung von Chemikalien.

Informationen zur Erfüllung der REACH Verordnung sind unter www.stihl.com/reach angegeben.

19 Ersatzteile und Zubehör

19.1 Ersatzteile und Zubehör

Diese Symbole kennzeichnen original STIHL Ersatzteile und original STIHL Zubehör.

STIHL empfiehlt, original STIHL Ersatzteile und original STIHL Zubehör zu verwenden.

Original STIHL Ersatzteile und original STIHL Zubehör sind bei einem STIHL Fachhändler erhältlich.

20 Entsorgen

20.1 Heckenschere und Ladekabel entsorgen

Die Heckenschere enthält einen eingebauten Akku, der getrennt entsorgt werden muss.

- Heckenschere von einem STIHL Fachhändler entsorgen lassen.
  Der STIHL Fachhändler entsorgt den eingebauten Akku getrennt von der Heckenschere.
- Ladekabel, Zubehör und Verpackung vorschriftsmäßig und umweltfreundlich entsorgen.

21 EU-Konformitätserklärung

21.1 Heckenschere STIHL HSA 45

ANDREAS STIHL AG & Co. KG
Badstraße 115
D-71336 Waiblingen
Deutschland

erklärt in alleiniger Verantwortung, dass

– Bauart: Akku-Heckenschere

– Fabrikmarke: STIHL

– Typ: STIHL HSA 45

– Serienidentifizierung: 4511

den einschlägigen Bestimmungen der Richtlinien 2011/65/EU, 2006/42/EG, 2014/30/EU und 2000/14/EG entspricht und in Übereinstimmung mit den jeweils zum Produktionsdatum gültigen Versionen der folgenden Normen entwickelt und gefertigt worden ist: EN 55014-1, EN 55014-2, EN 60745-1 und EN 60745-2-15.

Angewandtes Konformitätsbewertungsverfahren gemäß Richtlinie 2000/14/EG Anhang V.

Benannte Stelle: Intertek House, Cleeve Road, Leatherhead, Surrey KT22 7SB, Großbritannien

– Gemessener Schallleistungspegel: 78 dB(A)

– Garantierter Schallleistungspegel: 81 dB(A)

Die Technischen Unterlagen sind bei der Produktzulassung der ANDREAS STIHL AG & Co. KG aufbewahrt.

Das Baujahr, das Herstellungsland und die Maschinennummer sind auf der Heckenschere angegeben.

Waiblingen, 01.03.2017

ANDREAS STIHL AG & Co. KG

i. V.

Thomas Elsner, Leiter Produktmanagement und Services

21.2 Ladekabel STIHL LK 45

Dieses Ladekabel ist in Übereinstimmung mit folgenden Richtlinien gefertigt und in Verkehr gebracht worden: 2014/35/EU, 2014/30/EU und 2011/65/EU.

Das Baujahr, das Herstellungsland und die Maschinennummer sind auf dem Ladekabel angegeben.

Die vollständige EG-Konformitätserklärung ist bei der Firma ANDREAS STIHL AG & Co. KG, Badstraße 115, 71336 Waiblingen, Deutschland erhältlich.

22 Anschriften

22.1 STIHL Hauptverwaltung

ANDREAS STIHL AG & Co. KG
Postfach 1771
D-71307 Waiblingen

22.2 STIHL Vertriebsgesellschaften

DEUTSCHLAND

STIHL Vertriebszentrale AG & Co. KG
Robert-Bosch-Straße 13
64807 Dieburg
Telefon: +49 6071 3055358

ÖSTERREICH

STIHL Ges.m.b.H.
Fachmarktstraße 7
2334 Vösendorf
Telefon: +43 1 86596370

SCHWEIZ

STIHL Vertriebs AG
Isenrietstraße 4
8617 Mönchaltorf
Telefon: +41 44 9493030

TSCHECHISCHE REPUBLIK

Andreas STIHL, spol. s r.o.
Chrlická 753
664 42 Modřice

22.3 STIHL Importeure

BOSNIEN-HERZEGOWINA

UNIKOMERC d. o. o.
Bišće polje bb
88000 Mostar
Telefon: +387 36 352560
Fax: +387 36 350536

KROATIEN

UNIKOMERC - UVOZ d.o.o.
Sjedište:
Amruševa 10, 10000 Zagreb
Prodaja:
Ulica Kneza Ljudevita Posavskog 56, 10410 Velika Gorica
Telefon: +385 1 6370010
Fax: +385 1 6221569

TÜRKEI

SADAL TARIM MAKİNALARI DIŞ TİCARET A.Ş.
Alsancak Sokak, No:10 I-6 Özel Parsel
34956 Tuzla, İstanbul
Telefon: +90 216 394 00 40
Fax: +90 216 394 00 44

23 Allgemeine Sicherheitshinweise für Elektrowerkzeuge

23.1 Einleitung

Dieses Kapitel gibt die in der Norm EN/IEC 60745 für handgeführte motorbetriebene Elektrowerkzeuge vorformulierten, allgemeinen Sicherheitshinweise wieder.

STIHL muss diese Texte abdrucken.

Die unter "Elektrische Sicherheit" angegebenen Sicherheitshinweise zur Vermeidung eines elektrischen Schlags sind für STIHL Akku-Produkte nicht anwendbar.

WARNUNG

Lesen Sie alle Sicherheitshinweise, Anweisungen, Bebilderungen und technischen Daten, mit denen dieses Elektrowerkzeug versehen ist. Versäumnisse bei der Einhaltung der nachfolgenden Anweisungen können elektrischen Schlag, Brand und/oder schwere Verletzungen verursachen. **Bewahren Sie alle Sicherheitshinweise und Anweisungen für die Zukunft auf.**

Der in den Sicherheitshinweisen verwendete Begriff „Elektrowerkzeug“ bezieht sich auf netzbetriebene Elektrowerkzeuge (mit Netzleitung) oder auf akkubetriebene Elektrowerkzeuge (ohne Netzleitung).

23.2 Arbeitsplatzsicherheit

a) **Halten Sie Ihren Arbeitsbereich sauber und gut beleuchtet.** Unordnung oder unbeleuchtete Arbeitsbereiche können zu Unfällen führen.

b) **Arbeiten Sie mit dem Elektrowerkzeug nicht in explosionsgefährdeter Umgebung, in der sich brennbare Flüssigkeiten, Gase oder Stäube befinden.** Elektrowerkzeuge erzeugen Funken, die den Staub oder die Dämpfe entzünden können.

c) **Halten Sie Kinder und andere Personen während der Benutzung des Elektrowerkzeugs fern.** Bei Ablenkung können Sie die Kontrolle über das Gerät verlieren.

23.3 Elektrische Sicherheit

a) **Der Anschlussstecker des Elektrowerkzeugs muss in die Steckdose passen. Der Stecker darf in keiner Weise verändert werden. Verwenden Sie keine Adapterstecker gemeinsam mit schutzgeerdeten Elektrowerkzeugen.** Unveränderte Stecker und passende Steckdosen verringern das Risiko eines elektrischen Schlages.

b) **Vermeiden Sie Körperkontakt mit geerdeten Oberflächen wie von Rohren, Heizungen, Herden und Kühlschränken.** Es besteht ein erhöhtes Risiko durch elektrischen Schlag, wenn Ihr Körper geerdet ist.

c) **Halten Sie Elektrowerkzeuge von Regen oder Nässe fern.** Das Eindringen von Wasser in ein Elektrowerkzeug erhöht das Risiko eines elektrischen Schlages.

d) **Zweckentfremden Sie die Leitung nicht, um das Elektrowerkzeug zu tragen, aufzuhängen oder um den Stecker aus der Steckdose zu ziehen. Halten Sie die Leitung fern von Hitze, Öl, scharfen Kanten oder sich bewegenden Geräteteilen.** Beschädigte oder verwickelte Leitungen erhöhen das Risiko eines elektrischen Schlages.

e) **Wenn Sie mit einem Elektrowerkzeug im Freien arbeiten, verwenden Sie nur Verlängerungsleitungen, die auch für den Außenbereich geeignet sind.** Die Anwendung einer für den Außenbereich geeigneten Verlängerungsleitung verringert das Risiko eines elektrischen Schlages.

f) **Wenn der Betrieb des Elektrowerkzeugs in feuchter Umgebung nicht vermeidbar ist, verwenden Sie einen Fehlerstromschutzschalter.** Der Einsatz eines Fehlerstromschutzschalters vermindert das Risiko eines elektrischen Schlages.

23.4 Sicherheit von Personen

a) **Seien Sie aufmerksam, achten Sie darauf, was Sie tun, und gehen Sie mit Vernunft an die Arbeit mit einem Elektrowerkzeug. Benutzen Sie kein Elektrowerkzeug, wenn Sie müde sind oder unter dem Einfluss von Drogen, Alkohol oder Medikamenten stehen.** Ein Moment der Unachtsamkeit beim Gebrauch des Elektrowerkzeugs kann zu ernsthaften Verletzungen führen.

b) **Tragen Sie persönliche Schutzausrüstung und immer eine Schutzbrille.** Das Tragen persönlicher Schutzausrüstung, wie Staubmaske, rutschfeste Sicherheitsschuhe, Schutzhelm oder Gehörschutz, je nach Art und Einsatz des Elektrowerkzeugs, verringert das Risiko von Verletzungen.

c) **Vermeiden Sie eine unbeabsichtigte Inbetriebnahme. Vergewissern Sie sich, dass das Elektrowerkzeug ausgeschaltet ist, bevor Sie es an die Stromversorgung und/oder den Akku anschließen, es aufnehmen oder tragen.** Wenn Sie beim Tragen des Elektrowerkzeugs den

Finger am Schalter haben oder das Gerät eingeschaltet an die Stromversorgung anschließen, kann dies zu Unfällen führen.

d) **Entfernen Sie Einstellwerkzeuge oder Schraubenschlüssel, bevor Sie das Elektrowerkzeug einschalten.** Ein Werkzeug oder Schlüssel, der sich in einem drehenden Geräteteil befindet, kann zu Verletzungen führen.

e) **Vermeiden Sie eine abnormale Körperhaltung. Sorgen Sie für einen sicheren Stand und halten Sie jederzeit das Gleichgewicht.** Dadurch können Sie das Elektrowerkzeug in unerwarteten Situationen besser kontrollieren.

f) **Tragen Sie geeignete Kleidung. Tragen Sie keine weite Kleidung oder Schmuck. Halten Sie Haare und Kleidung fern von sich bewegenden Teilen.** Lockere Kleidung, Schmuck oder lange Haare können von sich bewegenden Teilen erfasst werden.

g) **Wenn Einrichtungen für die Staubabsaugung und das Auffangen von Staub montiert werden können, sind diese anzuschließen und richtig zu verwenden.** Verwendung einer Staubabsaugung kann Gefährdungen durch Staub verringern.

h) **Wiegen Sie sich nicht in falscher Sicherheit und setzen Sie sich nicht über die Sicherheitsregeln für Elektrowerkzeuge hinweg, auch wenn Sie nach vielfachem Gebrauch mit dem Elektrowerkzeug vertraut sind.** Achtloses Handeln kann binnen Sekundenbruchteilen zu schweren Verletzungen führen.

23.5 Verwendung und Behandlung des Elektrowerkzeugs

a) **Überlasten Sie das Gerät nicht. Verwenden Sie für Ihre Arbeit das dafür bestimmte Elektrowerkzeug.** Mit dem passenden Elektrowerkzeug arbeiten Sie besser und sicherer im angegebenen Leistungsbereich.

b) **Benutzen Sie kein Elektrowerkzeug, dessen Schalter defekt ist.** Ein Elektrowerkzeug, das sich nicht mehr ein- oder ausschalten lässt, ist gefährlich und muss repariert werden.

c) **Ziehen Sie den Stecker aus der Steckdose und/oder entfernen Sie einen abnehmbaren Akku, bevor Sie Geräteeinstellungen vornehmen, Einsatzwerkzeugteile wechseln oder das Elektrowerkzeug weglegen.** Diese Vorsichtsmaßnahme verhindert den unbeabsichtigten Start des Elektrowerkzeugs.

d) **Bewahren Sie unbenutzte Elektrowerkzeuge außerhalb der Reichweite von Kindern auf. Lassen Sie Personen das Gerät nicht benutzen, die mit diesem nicht vertraut sind oder diese Anweisungen nicht gelesen haben.** Elektrowerkzeuge sind gefährlich, wenn sie von unerfahrenen Personen benutzt werden.

e) **Pflegen Sie Elektrowerkzeuge und Einsatzwerkzeug mit Sorgfalt. Kontrollieren Sie, ob bewegliche Teile einwandfrei funktionieren und nicht klemmen, ob Teile gebrochen oder so beschädigt sind, dass die Funktion des Elektrowerkzeugs beeinträchtigt ist. Lassen Sie beschädigte Teile vor dem Einsatz des Elektrowerkzeugs reparieren.** Viele Unfälle haben ihre Ursache in schlecht gewarteten Elektrowerkzeugen.

f) **Halten Sie Schneidwerkzeuge scharf und sauber.** Sorgfältig gepflegte Schneidwerkzeuge mit scharfen Schneidkanten verklemmen sich weniger und sind leichter zu führen.

g) **Verwenden Sie Elektrowerkzeug, Zubehör, Einsatzwerkzeuge usw. entsprechend diesen Anweisungen. Berücksichtigen Sie dabei die Arbeitsbedingungen und die auszuführende Tätigkeit.** Der Gebrauch von Elektrowerkzeugen für andere als die vorgesehenen Anwendungen kann zu gefährlichen Situationen führen.

h) **Halten Sie Griffe und Griffflächen trocken, sauber und frei von Öl und Fett.** Rutschige Griffe und Griffflächen erlauben keine sichere Bedienung und Kontrolle des Elektrowerkzeugs in unvorhergesehenen Situationen.

23.6 Verwendung und Behandlung des Akkuwerkzeugs

a) **Laden Sie die Akkus nur mit Ladegeräten auf, die vom Hersteller empfohlen werden.** Durch ein Ladegerät, das für eine bestimmte Art von Akkus geeignet ist, besteht Brandgefahr, wenn es mit anderen Akkus verwendet wird.

b) **Verwenden Sie nur die dafür vorgesehenen Akkus in den Elektrowerkzeugen.** Der Gebrauch von anderen Akkus kann zu Verletzungen und Brandgefahr führen.

c) **Halten Sie den nicht benutzten Akku fern von Büroklammern, Münzen, Schlüsseln, Nägeln, Schrauben oder anderen kleinen Metallgegenständen, die eine Überbrückung der Kontakte verursachen könnten.** Ein Kurzschluss zwischen den Akkukontakten kann Verbrennungen oder Feuer zur Folge haben.

d) **Bei falscher Anwendung kann Flüssigkeit aus dem Akku austreten. Vermeiden Sie den Kontakt damit. Bei zufälligem Kontakt mit Wasser abspülen. Wenn die Flüssigkeit in die Augen kommt, nehmen Sie zusätzlich ärztliche Hilfe in Anspruch.** Austretende Akkuflüssigkeit kann zu Hautreizungen oder Verbrennungen führen.

e) **Benutzen Sie keinen beschädigten oder veränderten Akku.** Beschädigte oder veränderte Akkus können sich unvorhersehbar verhalten und zu Feuer, Explosion oder Verletzungsgefahr führen.

f) **Setzen Sie einen Akku keinem Feuer oder zu hohen Temperaturen aus.** Feuer oder Temperaturen über 130 °C (265 °F) können eine Explosion hervorrufen.

g) **Befolgen Sie alle Anweisungen zum Laden und laden Sie den Akku oder das Akkuwerkzeug niemals außerhalb des in der Betriebsanleitung angegebenen Temperaturbereichs.** Falsches Laden oder Laden außerhalb des zugelassenen Temperaturbereichs kann den Akku zerstören und die Brandgefahr erhöhen.

23.7 Service

a) **Lassen Sie Ihr Elektrowerkzeug nur von qualifiziertem Fachpersonal und nur mit Original-Ersatzteilen reparieren.** Damit wird sichergestellt, dass die Sicherheit des Elektrowerkzeugs erhalten bleibt.

b) **Warten Sie niemals beschädigte Akkus.** Sämtliche Wartung von Akkus sollte nur durch den Hersteller oder bevollmächtigte Kundendienststellen erfolgen.

23.8 Sicherheitshinweise für Heckenscheren

– **Halten Sie alle Körperteile vom Schneidmesser fern. Versuchen Sie nicht, bei laufendem Messer Schnittgut zu entfernen oder zu schneidendes Material festzuhalten. Entfernen Sie eingeklemmtes Schnittgut nur bei ausgeschaltetem Gerät.** Ein Moment der Unachtsamkeit bei Benutzung der Heckenschere kann zu schweren Verletzungen führen.

– **Tragen Sie die Heckenschere am Griff bei stillstehendem Messer. Bei Transport oder Aufbewahrung der Heckenschere stets die Schutzabdeckung aufziehen.** Sorgfältiger Umgang mit dem Gerät verhindert die Verletzungsgefahr durch das Messer.

– **Halten Sie das Elektrowerkzeug an den isolierten Griffflächen, da das Schneidmesser in Berührung mit versteckten Leitungen kommen kann.** Der Kontakt des Schneidmessers mit einer spannungsführenden Leitung kann metallene Geräteteile unter Spannung setzen und zu einem elektrischen Schlag führen.

Contents

1 Introduction **28**

2 Guide to Using this Manual **28**
2.1 Applicable Documentation 28
2.2 Warning Notices in Text 29
2.3 Symbols in Text 29

3 Overview **29**
3.1 Hedge Trimmer and Charging Cable 29
3.2 Symbols 30

4 Safety Precautions **30**
4.1 Warning Signs 30
4.2 Intended Use 31
4.3 The Operator 31
4.4 Clothing and Equipment 32
4.5 Work Area and Surroundings 32
4.6 Safe Condition 33
4.7 Built-in Battery 34
4.8 Operation 35
4.9 Charging 36
4.10 Transporting 36
4.11 Storing 36
4.12 Cleaning, Maintenance and Repairs 37

5 Preparing Hedge Trimmer for Operation **38**
5.1 Preparing Hedge Trimmer for Operation 38

6 Charging the Hedge Trimmer, LEDs **38**
6.1 Charging the Hedge Trimmer 38
6.2 State of Charge 38
6.3 LEDs 39

7 Inserting and Removing Activation Key **39**
7.1 Inserting the Activation Key 39
7.2 Removing the activation key 39

8 Switching the Hedge Trimmer On/Off **39**
8.1 Switching On 39
8.2 Switching Off 39

9 Checking the Hedge Trimmer **40**
9.1 Checking the Controls 40
9.2 Checking the Built-In Battery 40

10 Operating the Hedge Trimmer **41**
10.1 Holding and Controlling the Hedge Trimmer 41
10.2 Cutting 41

11 After Finishing Work **41**
11.1 After Finishing Work 41

12 Transporting **41**
12.1 Transporting the Hedge Trimmer 41

13 Storing **42**
13.1 Storing the Hedge Trimmer 42
13.2 Storing the Charging Cable 42

14 Cleaning **42**
14.1 Cleaning the Hedge Trimmer 42
14.2 Cleaning the Cutting Blades 42
14.3 Cleaning the charging cable 42

15 Maintenance **42**
15.1 Maintenance Intervals 42
15.2 Sharpening the Cutting Blades 43

16 Repairing **43**
16.1 Repairing Hedge Trimmer and Charging Cable 43

17 Troubleshooting **44**
17.1 Troubleshooting Hedge Trimmer and Charging Cable 44

18 Specifications **45**
18.1 STIHL HSA 45 Hedge Trimmer 45
18.2 Cutting Blades 45
18.3 STIHL LK 45 Charging Cable 45
18.4 Noise and Vibration Data 45
18.5 REACH 45

19 Spare Parts and Accessories **46**
19.1 Spare Parts and Accessories 46

Translation of Original Instruction Manual

Printed on chlorine-free paper
Printing inks contain vegetable oils, paper can be recycled.

© ANDREAS STIHL AG & Co. KG 2018
0458-717-9621-A. VA7.D18.
0000007360_011_GB

STIHL®

This instruction manual is protected by copyright. All rights reserved, especially the rights to reproduce, translate and process with electronic systems.

20 Disposal **46**
20.1 Disposing of Hedge Trimmer and Charging Cable . . . 46
21 EC Declaration of Conformity **46**
21.1 STIHL HSA 45 Hedge Trimmer 46
21.2 STIHL LK 45 Charging Cable 46
22 General Power Tool Safety Warnings **47**
22.1 Introduction 47
22.2 Work area safety 47
22.3 Electrical safety 47
22.4 Personal safety 47
22.5 Power tool use and care 48
22.6 Battery tool use and care 48
22.7 Service 49
22.8 Hedge Trimmer Safety Warnings 49

1 Introduction

Dear Customer,

Thank you for choosing STIHL. We develop and manufacture our quality products to meet our customers' requirements. The products are designed for reliability even under extreme conditions.

STIHL also stands for premium service quality. Our specialist dealers guarantee competent advice and instruction as well as comprehensive service support.

We thank you for your confidence in us and hope you will enjoy working with your STIHL product.

Dr. Nikolas Stihl

IMPORTANT: READ BEFORE USE AND KEEP IN A SAFE PLACE.

2 Guide to Using this Manual

2.1 Applicable Documentation

Local safety regulations apply.

- Read, understand and save the following documents in addition to this instruction manual:
  - Safety information for STIHL batteries and products with built in batteries: www.stihl.com/safety-data-sheets

2.2 Warning Notices in Text

DANGER

This notice refers to risks which result in serious or fatal injury.

- Serious or fatal injuries can be avoided by taking the precautions mentioned.

WARNING

This notice refers to risks which **can** result in serious or fatal injury.

- Serious or fatal injuries can be avoided by taking the precautions mentioned.

NOTICE

This notice refers to risks which can result in damage to property.

- Damage to property can be avoided by taking the precautions mentioned.

2.3 Symbols in Text

This symbol refers to a chapter in this instruction manual.

3 Overview

3.1 Hedge Trimmer and Charging Cable

The rechargeable battery is built into the hedge trimmer.

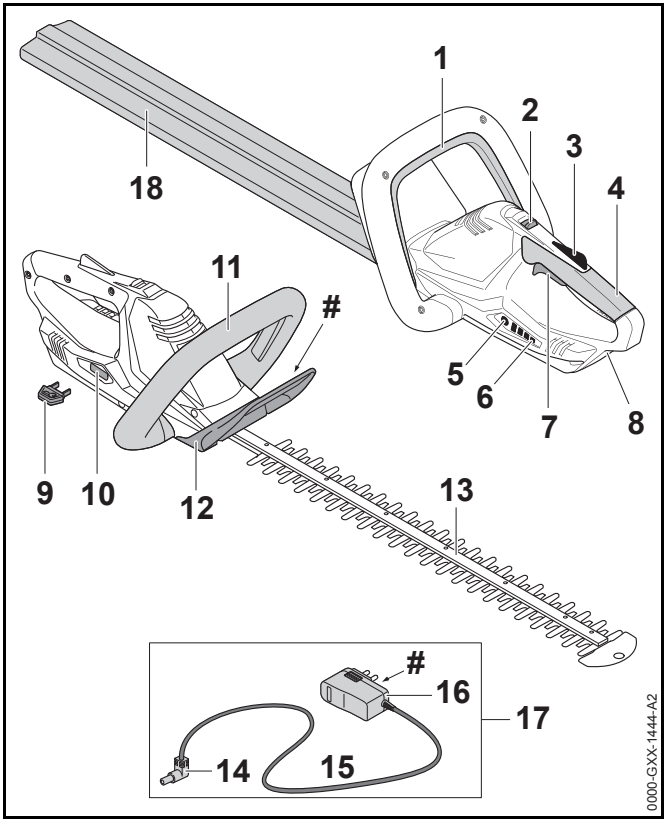

1 **Switch Lever**
Operated together with the trigger to switch the hedge trimmer on and off.

2 **Release Slide**
Operated together with the trigger lockout to unlock the trigger.

3 **Trigger Lockout**
Locks trigger in position.

4 **Control Handle**
For operating, holding and controlling the hedge trimmer.

5 **Button**
Activates the LEDs on the hedge trimmer.

6 **LEDs**
Indicate hedge trimmer's state of charge and malfunctions.

7 **Trigger**
Operated together with the switch lever to switch the hedge trimmer on and off.

8 **Charging Socket**
Accommodates the charger plug.

9 **Activation Key**
Activates the hedge trimmer.

10 **Key Socket**
Accommodates the activation key.

11 **Loop Handle**
For holding, controlling and carrying the hedge trimmer.

12 **Hand Guard**
Helps protect hand on loop handle from contact with the cutting blades.

13 **Cutting Blades**
Perform the cutting action.

14 **Charger Plug**
Connects charging cable to charger socket.

15 **Connecting Cable**
Connects charger plug to appliance plug.

16 **Appliance Plug**
Connects charging cable to wall outlet.

17 **Charging Cable**
Serves to charge the hedge trimmer.

18 **Blade guard (scabbard)**
Helps protect user from contact with the cutting blades.

Rating label with serial number

3.2 Symbols

Meanings of symbols that may be on the hedge trimmer and charging cable:

This symbol indicates in what direction the release slide has to be pushed.

LWA Guaranteed sound power level according to directive 2000/14/EC in dB(A) in order to make sound emissions of products comparable.

LK 45 This symbol shows that an LK 45 charging cable must be used.

The data next to this symbol indicates the energy content of the battery according to the cell manufacturer's specification. The energy content available during operation is lower.

Operate the electric appliance in a dry place, indoors only.

Do not dispose of the product with your household waste.

4 Safety Precautions

4.1 Warning Signs

Meanings of warning signs and labels on the hedge trimmer and charging cable:

Observe safety notices and take the necessary precautions.

Read, understand and save the instruction manual.

Wear safety glasses.

Do not touch moving cutting blades.

Always remove the activation key during work breaks, transport, charging, storage, maintenance or repairs.

Protect the hedge trimmer from rain and damp – do not immerse it in fluids.

Protect hedge trimmer from heat and fire.

Observe hedge trimmer's specified temperature range.

4.2 Intended Use

The STIHL HSA 45 hedge trimmer is designed for cutting hedges, shrubs, bushes and scrub.

The hedge trimmer must not be used in the rain.

A built-in battery supplies the hedge trimmer with power.

The STIHL LK 45 charging cable recharges the STIHL HSA 45 hedge trimmer.

⚠ WARNING

- Charging cables or power supply units not explicitly approved for the hedge trimmer by STIHL may cause a fire or explosion. This can result in serious or fatal injuries and damage to property.
  - ► Always recharge STIHL HSA 45 hedge trimmers with a STIHL LK 45 charging cable.
- Using the hedge trimmer or the charging cable for purposes for which they were not designed may result in serious or fatal injuries and damage to property.
  - ► Use the hedge trimmer and charging cable as described in this instruction manual.

4.3 The Operator

⚠ WARNING

- Users without adequate training or instruction cannot recognize or assess the risks involved in using the hedge trimmer and charging cable. The user or other persons may sustain serious or fatal injuries.

  - ► Read, understand and save the instruction manual.
  - ► If you pass the hedge trimmer and charging cable on to another user: Always give them the instruction manual.
  - ► Make sure the user meets the following requirements:
    - – The user must be rested.
    - – The user must be in good physical condition and mental health to operate and work with the hedge trimmer and the charging cable. If the user's physical, sensory or mental ability is

restricted, he or she may work only under the supervision of or as instructed by a responsible person.

– The user must be legally recognized as an adult.

– The user has received instruction from a STIHL servicing dealer or other experienced user before working with the hedge trimmer for the first time.

– The user must not be under the influence of alcohol, medication or drugs.

► If you have any queries: Contact your STIHL servicing dealer for assistance.

4.4 Clothing and Equipment

⚠ WARNING

- Long hair can be sucked into the hedge trimmer during operation. This can result in serious injuries.
  - ► Tie up and confine long hair so that it cannot be sucked into the hedge trimmer.
- Objects can be thrown through the air at high speed during operation. This can result in personal injury.

  - ► Wear close-fitting safety glasses. Suitable safety glasses that have been tested and labeled in accordance with EN 166 or national standards are available from retailers.
  - ► Wear a long-sleeved, snug-fitting upper garment and long trousers.
- Dust can be whipped up during operation: Whipped up dust can damage the respiratory passages and cause allergic reactions.
  - ► Wear a respirator.
- Inappropriate clothing can snag on wood, brush or the hedge trimmer. Not wearing personal protective equipment may result in serious injury.
  - ► Wear snug-fitting clothing.
  - ► Do not wear a scarf or jewelry.
- The user can come into contact with the cutting blades during operation. This can result in serious injuries.
  - ► Wear footwear made of durable material.
  - ► Wear long trousers made of durable material.
- The user can come into contact with the cutting blades during cleaning and maintenance work. This can result in personal injury.
  - ► Wear work gloves made of durable material.
- Wearing unsuitable footwear may cause you to slip or stumble. This can result in personal injury.
  - ► Wear sturdy enclosed footwear with non-slip soles.

4.5 Work Area and Surroundings

4.5.1 Hedge Trimmer

⚠ WARNING

- Innocent bystanders, children and animals cannot recognize or assess the dangers of the hedge trimmer or flying debris. Innocent bystanders, children and animals may be seriously injured and damage to property may occur.
  - ► Keep bystanders, children and animals away from the work area.
  - ► Do not leave the hedge trimmer unattended.
  - ► Make sure that children cannot play with the hedge trimmer.

- The hedge trimmer is not waterproof. Working in the rain or a damp location may result in an electric shock. This can result in injuries to the user and may damage the hedge trimmer.

  ► Do not work in the rain or a damp location.

- Electrical components of the hedge trimmer can produce sparks. Sparks may cause a fire or an explosion in an easily combustible or explosive environment. This can result in serious or fatal injuries and damage to property.
  ► Do not work in an easily combustible or explosive environment.

4.5.2 Charging Cable

⚠ WARNING

- Innocent bystanders, children and animals are not aware of and cannot assess the dangers of a charging cable or electric current. Innocent bystanders, children and animals may be seriously or fatally injured.
  ► Keep bystanders, children and animals away from the work area.
  ► Do not leave the charghing cable unattended.
  ► Make sure that children cannot play with the charging cable.
- The charging cable is not protected against all ambient conditions. If the charging cable is exposed to certain ambient conditions, it may catch fire or explode. This can result in serious injuries and damage to property.
  ► Protect the charging cable from rain and dampness.
  ► Operate the charging cable in a dry place, indoors only.
  ► Do not operate the charging cable in an easily combustible or explosive environment.
  ► Use and store the charging cable at a temperature between 0°C and +40 °C.
- Persons may trip over the connecting cable. This can result in injuries and may damage the charging cable.
  ► Lay the connecting cable flat on the floor.

4.6 Safe Condition

4.6.1 Hedge Trimmer

The hedge trimmer is in a safe condition if the following points are observed:

– The hedge trimmer is undamaged.

– Hedge trimmer is clean and dry.

– The controls function properly and have not been modified.

– Cutting blades are properly mounted.

– Only original STIHL accessories designed for this hedge trimmer are fitted.

– Accessories are properly mounted.

⚠ WARNING

- If components do not comply with safety requirements, they will no longer function properly and safety devices may be rendered inoperative. This can result in serious or fatal injuries.
  ► Work only with an undamaged hedge trimmer.
  ► Never recharge a damaged hedge trimmer.
  ► If the hedge trimmer is dirty or wet: Clean the hedge trimmer and allow it to dry.
  ► Never attempt to modify the hedge trimmer.
  ► If the controls do not function properly: Do not use your hedge trimmer.
  ► Only fit original STIHL accessories designed for this hedge trimmer model.
  ► Mount accessories as described in this instruction manual or the instructions supplied with the accessory.
  ► Never insert objects in the hedge trimmer’s openings.

- ► Never bridge the contacts in the activation key socket with metallic objects (short circuit).
- ► Do not open the hedge trimmer.
- ► If you have any queries: Contact your STIHL servicing dealer for assistance.

4.6.2 Cutting Blades

The cutting blades are in a safe condition if the following points are observed:

– Cutting blades are undamaged.

– Cutting blades are not deformed.

– Cutting blades move freely.

– Cutting blades are properly sharpened.

– Cutting blades have no burrs.

⚠ WARNING

- If they are in an unsafe condition, parts of the cutting blades may come off and be thrown at high speed. This can result in serious injuries.
  - ► Work only with undamaged cutting blades.
  - ► Make sure the cutting blades are properly sharpened and deburred.
  - ► If you have any queries: Contact your STIHL servicing dealer.

4.6.3 Charging Cable

The charging cable is in a safe condition if the following points are observed:

– Charging cable is undamaged.

– Charging cable is clean and dry.

⚠ WARNING

- If the product does not comply with safety requirements, components will no longer function properly or safety devices may be rendered inoperative. This can result in serious or fatal injuries.
  - ► Do not use a damaged charging cable.
  - ► If the charging cable is dirty or wet: Clean the charging cable and allow it to dry.
  - ► Do not modify the charging cable.
  - ► Never bridge the charging cable's contacts with metallic objects (short circuit).
  - ► Do not open the charging cable.

4.7 Built-in Battery

⚠ WARNING

- The built-in battery is not protected against all ambient conditions. If the built-in battery is exposed to certain ambient conditions, it may catch fire or explode. This can result in serious or fatal injuries and damage to property.

- ► Protect hedge trimmer from heat and fire.
- ► Do not throw the hedge trimmer into a fire.

- ► Use and store your hedge trimmer at temperatures between 0°C and +50°C.
- ► Keep hedge trimmer away from metallic objects.
- ► Protect the hedge trimmer from rain and damp – do not immerse it in fluids.
- ► Do not expose hedge trimmer to high pressure.
- ► Do not expose hedge trimmer to microwaves.
- ► Protect hedge trimmer from chemicals and salts.

- ► Do not transport a damaged hedge trimmer.

- Fluid may escape from a damaged battery. The fluid can cause irritation if it contacts the skin or eyes.
  - ► Avoid contact with the fluid.
  - ► In case of contact with the skin: Wash affected areas with plenty of water and soap.
  - ► In case of contact with the eyes: Rinse eyes with plenty of water for at least 15 minutes and seek medical advice.

- A damaged or defective battery may smell unusual, emit smoke or burn. This can result in serious or fatal injuries and damage to property.
  - ► If the hedge trimmer smells unusual or emits smoke: Do not use the hedge trimmer and keep it away from combustible substances.
  - ► If the hedge trimmer catches fire: Extinguish the hedge trimmer with a fire extinguisher or water.

4.8 Operation

⚠ WARNING

- The user cannot concentrate on the work in certain situations. The user may stumble, fall and be seriously injured.
  - ► Work calmly and carefully.
  - ► If light and visibility are poor: Do not use your hedge trimmer.
  - ► Operate the hedge trimmer alone.
  - ► Watch out for obstacles.
  - ► Stand on the ground while working and keep a good balance. If it is necessary to work at heights: Use a lift bucket or a safe platform.
  - ► If you begin to feel tired: Take a break.

- Working above shoulder height can cause you to tire quickly. This can result in serious injuries.
  - ► Work above shoulder height for short periods only.
  - ► Take regular breaks.

- If the moving cutting blades make contact with a hard object they can be brought to a sudden stop. The reactive forces that occur can cause the user to lose control of the hedge trimmer and be seriously injured.
  - ► Hold the hedge trimmer firmly with both hands.
  - ► Before starting work, check hedge for hard objects and remove any such objects.

- The moving cutting blades can cut the user. This can result in serious injuries.

  - ► Do not touch moving cutting blades.
  - ► If the cutting blades are blocked by an object: Switch off the hedge trimmer and remove the activation key. Then remove the object causing the blockage.

- If the behavior of the hedge trimmer changes during operation or feels unusual, it may no longer be in a safe condition. This can result in serious injuries and damage to property.
  - ► Stop work, remove the activation key and contact your STIHL servicing dealer.

- Hedge trimmer vibrations may occur during operation.
  - ► Wear gloves.
  - ► Take regular breaks.
  - ► If signs of circulation problems occur: Seek medical advice.

- Note that the cutting blades continue to run for about 1 second after you release the trigger. The moving cutting blades can cut the user. This can result in serious injuries.
  - ► Hold the hedge trimmer firmly by the control handle and loop handle and wait until the cutting blades come to a complete standstill.

⚠ DANGER

- Working near live electric cables can result in accidental contact with the cutting blades and damage the cables. This can result in serious or fatal injuries.
  - ► Do not work near live electric cables.

4.9 Charging

⚠ WARNING

Contact with live components may occur for the following reasons:

– Connecting cable is damaged.

– Plug is damaged.

– Wall outlet is not properly installed.

- Contact with live components can result in an electric shock. This may result in serious or fatal injuries.
  - ► Check that the connecting cable and plug are not damaged.
  - ► Insert the plug in a properly installed wall outlet.
- Overvoltage can occur in the charging cable if the line voltage or frequency are incorrect during charging. The charging cable may be damaged.
  - ► Make sure the line voltage and frequency agree with the data on the charging cable's rating label.
- A damaged or defective charging cable may produce an unusual smell or emit smoke during the charging process. This may result in personal injuries and damage to property.
  - ► Disconnect the plug from the wall outlet.
- The charging cable can overheat and cause a fire if heat dissipation is inadequate. This can result in serious or fatal injuries and damage to property.
  - ► Do not cover the charging cable.
- If several charging cables are connected to one wall outlet, electric cables may be overloaded during the charging process. The cables can overheat and cause a fire. This can result in serious or fatal injuries and damage to property.
  - ► Connect the charging cable to a single wall outlet.
  - ► Do not connect the charging cable to multiple sockets.

4.10 Transporting

⚠ WARNING

- The hedge trimmer may turn over or shift during transport. This may result in personal injuries and damage to property.

  - ► Remove the activation key.
  - ► Fit the blade scabbard so that it completely covers the cutting blades.
  - ► Pack the hedge trimmer in packaging or a transport box in such a way that it cannot move.
  - ► Secure the packaging or transport box with lashing straps or a net so that the packaging or transport box cannot move.

4.11 Storing

4.11.1 Hedge Trimmer

⚠ WARNING

- Children are not aware of and cannot assess the dangers of a hedge trimmer and can be seriously injured.

  - ► Remove the activation key.
  - ► Fit the blade scabbard so that it completely covers the cutting blades.
  - ► Store the hedge trimmer out of the reach of children.
- Dampness can corrode the electrical contacts in the activation key socket and metal components. This can damage the hedge trimmer.

- Remove the activation key.

- Store the hedge trimmer in a clean and dry condition.

- The hedge trimmer is not protected against all ambient conditions. The hedge trimmer may be damaged if it is exposed to certain ambient conditions.
  - Store the hedge trimmer in a clean and dry condition.
  - Store the hedge trimmer in a confined space.
  - Store the activation key separately from the hedge trimmer.

4.11.2 Charging Cable

⚠ WARNING

- Children are not aware of and cannot assess the dangers of a charging cable. Children may sustain serious or fatal injuries.
  - Keep the charging cable out of the reach of children.
- The charging cable is not protected against all ambient conditions. The charging cable may be damaged if it is exposed to certain ambient conditions.
  - If the charging cable is hot: Allow the charging cable to cool down.
  - Store the charging cable in a clean and dry condition.
  - Store the charging cable in a confined space.
  - Store the charging cable within temperature range of 0°C to +40°C.

4.12 Cleaning, Maintenance and Repairs

⚠ WARNING

- The hedge trimmer may start unintentionally if the activation key remains inserted during cleaning, maintenance or repair operations. This can result in serious injuries and damage to property.

  - Remove the activation key.
- Aggressive cleaning agents, a water jet or pointed objects can damage the hedge trimmer, cutting blades and the charging cable. If the hedge trimmer, cutting blades or charging cable are not cleaned correctly, components may no longer function properly or safety devices may be rendered inoperative. This can result in serious injuries.
  - Clean the hedge trimmer, cutting blades and charging cable as described in this instruction manual.
- If the hedge trimmer, cutting blades or charging cable are not serviced or repaired correctly, components may no longer function properly or safety devices may be rendered inoperative. This can result in serious or fatal injuries.
  - Do not attempt to service or repair the hedge trimmer or charging cable.
  - If the hedge trimmer or the charging cable require servicing or repairs: Contact your STIHL servicing dealer for assistance.
  - Maintain the cutting blades as described in this instruction manual.
- The user can be cut by the sharp cutting edges while cleaning or servicing the cutting blades. This can result in personal injury.
  - Wear work gloves made of durable material.

5 Preparing Hedge Trimmer for Operation

5.1 Preparing Hedge Trimmer for Operation

Perform the following steps before starting work:

- Make sure the following components are in a safe condition:
  - Hedge trimmer, 📖 4.6.1.
  - Cutting blades, 📖 4.6.2.
  - Charging cable, 📖 4.6.3.
- Check the built-in battery, 📖 9.2.
- Fully charge the hedge trimmer, 📖 6.1.
- Clean the hedge trimmer, 📖 14.1.
- Check the controls, 📖 9.1.
  - If 3 LEDs flash red while you are checking the controls: Remove the activation key and contact your STIHL servicing dealer.
    Malfunction in hedge trimmer.
- If you cannot carry out this work: Do not use your hedge trimmer and contact your STIHL servicing dealer.

6 Charging the Hedge Trimmer, LEDs

6.1 Charging the Hedge Trimmer

The charging time depends on several factors, e.g. temperature of the hedge trimmer or ambient temperature. The actual charging time may differ from the specified charging time. For specified charging times see www.stihl.com/charging-times.

The charging process starts automatically when the plug is inserted in a wall outlet and the charging cable is connected to the hedge trimmer. The charging process stops automatically when the hedge trimmer is fully charged.

The hedge trimmer and charging cable heat up during the charging process.

- Remove the activation key.

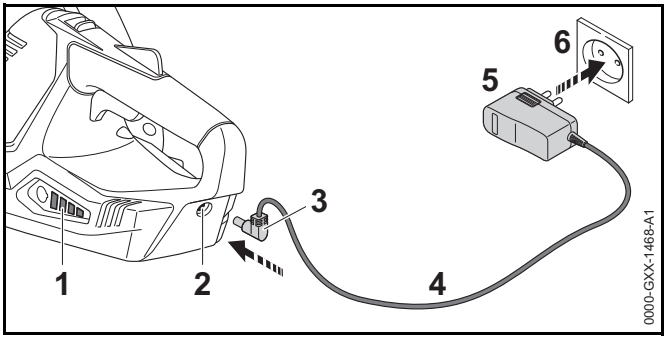

- Insert the plug (5) in a convenient wall outlet (6).
- Lay the connecting cable (4).
- Insert the charger plug (3) in the charge socket (2).
  The LEDs (1) glow green and show the state of charge.
- If the LEDs (1) stop glowing: Disconnect the charger plug (3) from the charge socket (2).
  The hedge trimmer is fully charged.
- Disconnect the plug (5) from the wall outlet (6).

6.2 State of Charge

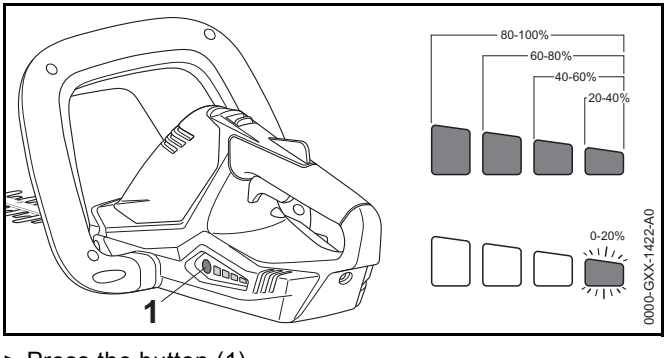

- Press the button (1).
  The LEDs (5) glow green for about 5 seconds and indicate the state of charge.

- If the LED on the right flashes green: Charge the hedge trimmer.

6.3 LEDs

The LEDs can indicate the state of charge or malfunctions in the hedge trimmer. The LEDs can glow or flash green or red.

The state of charge is indicated when the LEDs glow or flash green.

- If the LEDs glow or flash red: Troubleshooting, 📖 17. Malfunction in hedge trimmer.

7 Inserting and Removing Activation Key

7.1 Inserting the Activation Key

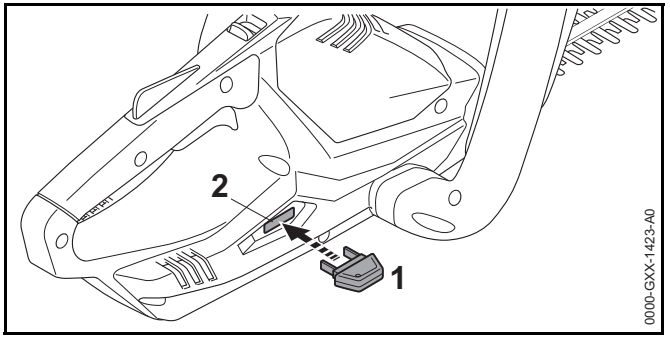

- Insert the activation key (1) in the socket (2).

7.2 Removing the activation key

- Stand the hedge trimmer on a level surface.
- Remove the activation key.
- Keep the activation key out of the reach of children.

8 Switching the Hedge Trimmer On/Off

8.1 Switching On

⚠ WARNING

The motor accelerates and the cutting blades run regardless of the sequence in which the switch lever and trigger are depressed. If you depress the trigger first and then the switch lever, you may lose control of the hedge trimmer. This can result in serious injuries.

- Depress the switch lever first and then the trigger.

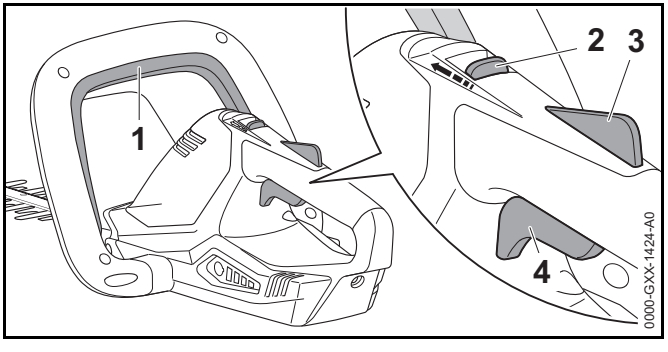

- Depress the switch lever (1) and hold it in that position.
- Push the release slide (2) in the direction of the switch lever (1) with your thumb and hold it there.
- Depress the trigger lockout (3) with your hand and hold it there.
  You can let go of the release slide (2).
- Pull the trigger (4) with your index finger and hold it there. The motor accelerates and the cutting blades run.

8.2 Switching Off

- Release the switch lever, trigger and lockout lever.
- Wait until the cutting blades come to a complete standstill after about 1 second.

- If the cutting blades continue to run after about 1 second: Remove the activation key and contact your STIHL servicing dealer.
  Your hedge trimmer has a malfunction.

9 Checking the Hedge Trimmer

9.1 Checking the Controls

Release slide, trigger lockout and trigger

- Remove the activation key.
- Attempt to pull the trigger lever without depressing the release slide and the trigger lockout.
- If the trigger can be pulled: Do not use your hedge trimmer and contact your STIHL servicing dealer.
  Release slide or trigger lockout is faulty.
- Push the release slide (1) in the direction of the switch lever with your thumb and hold it there.
- Depress the trigger lockout lever and hold it in that position.
- Pull the trigger.
- Let go of the trigger, trigger lockout and release slide.
- If the trigger, trigger lockout or release slide is stiff or does not spring back to the idle position: Do not use your hedge trimmer and contact your STIHL servicing dealer.
  The trigger, trigger lockout or release slide has a malfunction.

Switch Lever

- Remove the activation key.
- Depress the switch lever and release it again.
- If the switch lever is stiff or does not spring back to its idle position: Do not use your hedge trimmer and contact your STIHL servicing dealer.
  The switch lever has a malfunction.

Switch on the hedge trimmer

- Insert the activation key.
- Depress the switch lever and release it again.
- If the cutting blades have run or are running: Do not use your hedge trimmer and contact your STIHL servicing dealer.
  The trigger has a malfunction.
- Push the release slide (1) in the direction of the switch lever with your thumb and hold it there.
- Depress the trigger lockout lever and hold it in that position.
- Pull the trigger and hold it there.
- If the cutting blades run: Do not use your hedge trimmer and contact your STIHL servicing dealer.
  The switch lever has a malfunction.
- Depress the switch lever and hold it in that position.
  The cutting blades run.
- If 3 LEDs flash red: Remove the activation key and contact your STIHL servicing dealer.
  There is a malfunction in the hedge trimmer.
- Release the switch lever.
  The cutting blades stop running after about 1 second.
- If the cutting blades continue to run after 1 second: Remove the activation key and contact your STIHL servicing dealer.
  Your hedge trimmer has a malfunction.

9.2 Checking the Built-In Battery

- Press the button.
  The LEDs glow or flash.
- If the LEDs do not glow or flash: Do not use your hedge trimmer and contact your STIHL servicing dealer.
  There is a malfunction in the built-in battery.

10 Operating the Hedge Trimmer

10.1 Holding and Controlling the Hedge Trimmer

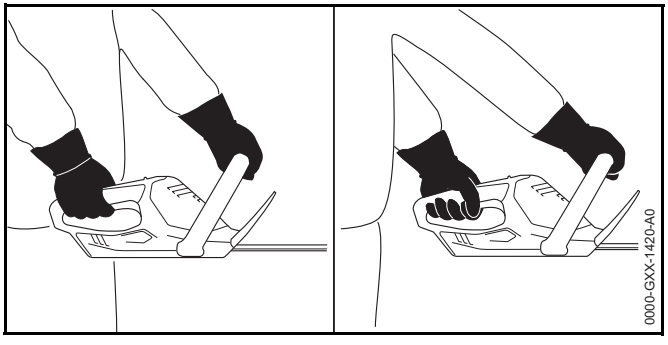

- Hold the hedge trimmer with one hand on the control handle – wrap your thumb around the control handle.
- Hold the hedge trimmer with the other hand on the loop handle – wrap your thumb around the loop handle.

10.2 Cutting

- Use lopping shears or a chainsaw to cut out thick branches first.

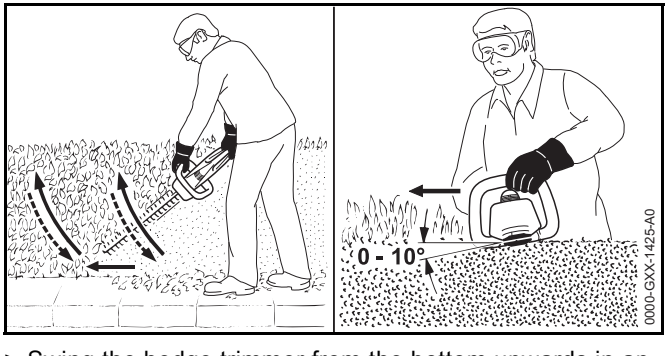

- Swing the hedge trimmer from the bottom upwards in an arc while making the cut.
- Lower the nose of the hedge trimmer without cutting.
- Walk slowly and steadily forwards.
- Swing the hedge trimmer from the bottom upwards in an arc while making the cut.
- Cut the other side of the hedge in the same way.
- Hold the cutting blades at an angle of 0° to 10° to the top of the hedge.
- Swing the hedge trimmer horizontally and in an arc while making the cut.
- If cutting performance deteriorates: Sharpen the cutting blades.

11 After Finishing Work

11.1 After Finishing Work

- Switch off the hedge trimmer and remove the activation key.
- Clean the hedge trimmer.
- Clean the cutting blades.
- Fit the blade scabbard so that it completely covers the cutting blades.

12 Transporting

12.1 Transporting the Hedge Trimmer

- Switch off the hedge trimmer and remove the activation key.
- Fit the blade scabbard so that it completely covers the cutting blades.
- Carry the hedge trimmer by the loop handle with the cutting blades behind you.
- Transporting the hedge trimmer in a vehicle: Secure the hedge trimmer to prevent turnover and movement.
- If the hedge trimmer has to be packed: Observe the following points when packing the hedge trimmer:
  - Packaging or transport box must be non-conductive.
  - Make sure the hedge trimmer cannot shift inside the packaging or transport box.

– Secure the packaging or transport box so that the packaging or transport box cannot move.

Owing to the built-in battery the hedge trimmer is subject to the requirements for transporting dangerous goods. The hedge trimmer is classified as UN 3481 (lithium-ion batteries in equipment) and has been tested in accordance with UN Manual of Tests and Criteria, Part III, sub-section 38.3.

For transport regulations see www.stihl.com/safety-data-sheets

13 Storing

13.1 Storing the Hedge Trimmer

STIHL recommends that you store the hedge trimmer with a charge between 40% and 60% (2 LEDs glow green).

- Switch off the hedge trimmer and remove the activation key.
- Fit the blade scabbard so that it completely covers the cutting blades.
- Observe the following points when storing the hedge trimmer:
  - Hedge trimmer is out of the reach of children.
  - Hedge trimmer is clean and dry.
  - Hedge trimmer is in an enclosed space.
  - Hedge trimmer is stored separately from the charging cable.
  - Hedge trimmer is in a temperature range between 0°C and +50°C.

13.2 Storing the Charging Cable

- Disconnect the plug from the wall outlet.
- Observe the following points when storing the charging cable:
  - Charging cable is out of the reach of children.
  - Charging cable is clean and dry.
  - Charging cable is in an enclosed space.
  - Charging cable is stored separately from the hedge trimmer.
  - Charging cable is in a temperature range between 0°C and +40 °C.

14 Cleaning

14.1 Cleaning the Hedge Trimmer

- Switch off the hedge trimmer and remove the activation key.
- Clean the hedge trimmer with a damp cloth or STIHL resin solvent.

14.2 Cleaning the Cutting Blades

- Switch off the hedge trimmer and remove the activation key.
- Spray both sides of blades with STIHL resin solvent.
- Insert the activation key.
- Run the hedge trimmer for 5 seconds.
  The cutting blades run. STIHL resin solvent is distributed evenly.

14.3 Cleaning the charging cable

- Disconnect the plug from the wall outlet.
- Disconnect the charger plug from the charge socket.
- Clean the charging cable with a damp cloth.

15 Maintenance

15.1 Maintenance Intervals

The maintenance intervals are dependent on the environmental and operating conditions. STIHL recommends the following maintenance intervals:

After every 25 hours of operation

- Clean the cutting blades.
- Sharpen the cutting blades.

Every 12 months

- Have hedge trimmer checked by a STIHL servicing dealer.

15.2 Sharpening the Cutting Blades

STIHL recommends you have the cutting blades resharpened by a STIHL servicing dealer.

WARNING

The teeth of the cutting blades are very sharp. There is a risk of cut injuries.

- Wear work gloves made of durable material.

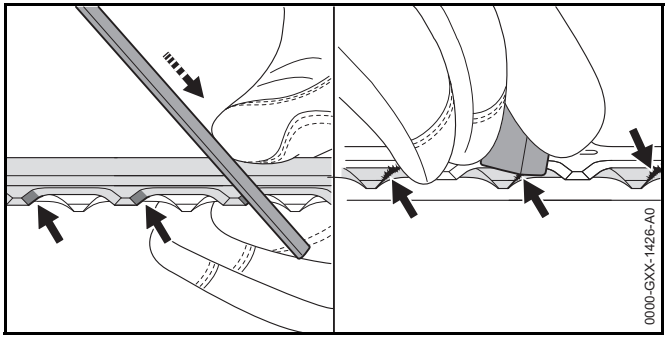

- Use a STIHL flat crosscut file to sharpen each cutting edge on the upper blade. The file only sharpens on the forward stroke. Maintain the prescribed sharpening angle, 📖 18.2.
- Turn the hedge trimmer over.
- Sharpen the remaining cutting edges.
- Deburr each cutting edge from below.
- Turn the hedge trimmer over.
- Deburr the remaining cutting edges.
- Use a damp cloth to remove the filing dust.
- Spray both sides of blades with STIHL resin solvent.
- Run the hedge trimmer for 5 seconds, .
  The cutting blades run. STIHL resin solvent is distributed evenly.
- If you have any queries: Contact your STIHL servicing dealer for assistance.

16 Repairing

16.1 Repairing Hedge Trimmer and Charging Cable

The hedge trimmer, cutting blades or charging cable cannot be repaired by the user.

- If the hedge trimmer or cutting blades are damaged: Do not use your hedge trimmer and contact your STIHL servicing dealer.
- If the charging cable is defective or damaged: Replace the charging cable.

17 Troubleshooting

17.1 Troubleshooting Hedge Trimmer and Charging Cable

Condition	LEDs on hedge trimmer	Cause	Remedy
Hedge trimmer does not start when switched on.	1 LED flashes green	Hedge trimmer has low charge.	► Charge the hedge trimmer.
	3 LEDs glow red	Hedge trimmer is too hot.	► Remove the activation key. ► Allow the hedge trimmer to cool down.
	3 LEDs flash red.	There is a electrical malfunction.	► Remove the activation key. ► Do not use your hedge trimmer and contact your STIHL servicing dealer.
		Cutting blades do not move freely.	► Spray both sides of blades with STIHL resin solvent. ► If 3 LEDs continue to flash red: Do not use your hedge trimmer and contact your STIHL servicing dealer.
		The hedge trimmer is damp.	► Allow the hedge trimmer to dry.
Hedge trimmer cuts out during operation.	3 LEDs glow red	Hedge trimmer is too hot.	► Remove the activation key. ► Allow the hedge trimmer to cool down.
		There is a electrical malfunction.	► Switch off the hedge trimmer, wait 5 seconds and then switch it on again.
		Cutting blades do not move freely.	► Spray both sides of blades with STIHL resin solvent.
Hedge trimmer runtime is too short.		The hedge trimmer is not fully charged.	► Fully charge the hedge trimmer.
		Normal hedge trimmer life has been exceeded.	► Replace the hedge trimmer.
Hedge trimmer is not being charged.	3 LEDs glow red	Hedge trimmer is too hot.	► Remove the activation key. ► Allow the hedge trimmer to cool down.
		Malfunction in hedge trimmer or charging cable.	► Remove the activation key. ► Contact your STIHL servicing dealer.

18 Specifications

18.1 STIHL HSA 45 Hedge Trimmer

- Weight with cutting blades: 2.4 kg
- Battery technology: Lithium-ion
- Voltage: 18 V
- Capacity in Ah: see rating label
- Energy content in Wh: see rating label
- Permissible temperature range for operation and storage: 0°C up to +50°C

If the hedge trimmer is used at temperatures higher than +30°C, the battery runtime may be shortened and the trimmer's performance reduced.

For battery life see www.stihl.com/battery-life.

18.2 Cutting Blades

- Tooth spacing: 24.1 mm
- Cutting length: 500 mm
- Sharpening angle: 32°

18.3 STIHL LK 45 Charging Cable

- Voltage: 100-240 V, 50--60 Hz
- Power rating: 14.6 W
- Charge current: 0.65 A
- Permissible temperature range for operation and storage: 0°C up to 40 °C

For charging times see www.stihl.com/charging-times.

18.4 Noise and Vibration Data

K-value for sound pressure level is 2 dB(A). K-value for sound power level is 2 dB(A). K-value for vibration level is 2 m/s².

STIHL recommends that you wear hearing protection.

- Sound pressure level L_p measured according to EN 60745-2-15: 54 dB(A)
- Sound power level L_{wA} measured according to EN 60745-2-15: 77 dB(A)
- Vibration level a_{hv} measured according to EN 60745-2-15
  - Control handle: 1.5 m/s² K-value for vibration level is 1.5 m/s².
  - Loop handle: 1.4 m/s²

The vibration values quoted above have been measured according to a standardized test procedure and may be used to compare electric power tools. Depending on the type of usage, the vibrations that actually occur may differ from the values quoted. The vibration values quoted may be used for an initial assessment of the user's exposure to vibrations. The actual exposure to vibrations has to be estimated. This process may also take into account times during which the electric power tool is switched off and times during which it is switched on but running off load.

Information on compliance with Vibration Directive 2002/44/EC is available at www.stihl.com/vib.

18.5 REACH

REACH is an EC regulation and stands for the Registration, Evaluation, Authorisation and Restriction of Chemical substances.

For information on compliance with the REACH regulation see www.stihl.com/reach.

19 Spare Parts and Accessories

19.1 Spare Parts and Accessories

These symbols identify original STIHL replacement parts and original STIHL accessories.

STIHL recommends the use of original STIHL replacement parts and accessories.

Original STIHL replacement parts and original STIHL accessories are available from STIHL servicing dealers.

20 Disposal

20.1 Disposing of Hedge Trimmer and Charging Cable

The hedge trimmer contains a built-in rechargeable battery which must be disposed of separately.

- Have hedge trimmer disposed of by a STIHL servicing dealer.
  The STIHL dealer removes the built-in battery from the blower for separate disposal.
- Dispose of the charging cable, accessories and packaging in accordance with local regulations and environmental requirements.

21 EC Declaration of Conformity

21.1 STIHL HSA 45 Hedge Trimmer

ANDREAS STIHL AG & Co. KG
Badstrasse 115
D-71336 Waiblingen
Germany

declare in exclusive responsibility that

- Category: Cordless hedge trimmer
- Make: STIHL
- Model: STIHL HSA 45
- Serial identification: 4511

conforms to the relevant provisions of Directives 2011/65/EU, 2006/42/EC, 2014/30/EU and 2000/14/EC and has been developed and manufactured in compliance with the following standards in the versions valid on the date of production: EN 55014-1, EN 55014-2, EN 60745-1 and EN 60745-2-15.

Applied conformity assessment procedure in accordance with Directive 2000/14/EC, Annex V.

Notified body: Intertek House, Cleeve Road, Leatherhead, Surrey KT22 7SB, UK

- Measured sound power level: 78 dB(A)
- Guaranteed sound power level: 81 dB(A)

Technical documents are deposited at ANDREAS STIHL AG & Co. KG Produktzulassung (Product Licensing).

The year of manufacture, country of manufacture and serial number are applied to the hedge trimmer.

Done at Waiblingen, 01.03.2017

ANDREAS STIHL AG & Co. KG

Thomas Elsner, Director Product Management and Services

21.2 STIHL LK 45 Charging Cable

This charging cable is manufactured and put on the market in accordance with the following directives: 2014/35/EU, 2014/30/EU and 2011/65/EU.

The year of manufacture, country of manufacture and serial number are applied to the charger.

The complete EC Declaration of Conformity is available from ANDREAS STIHL AG & Co. KG, Badstrasse 115, 71336 Waiblingen, Germany.

22 General Power Tool Safety Warnings

22.1 Introduction

This chapter reproduces the pre-formulated, general safety precautions specified in the IEC 60745 standard for hand-held motor-operated electric tools.

STIHL is obliged to publish these texts.

The safety precautions and warnings on avoiding an electric shock given under “Electrical Safety” do not apply to STIHL cordless products.

WARNING

Read all the safety precautions, instructions, illustrations and specifications accompanying this electric power tool. Failure to follow the safety warnings and instructions may result in electric shock, fire and/or serious injury. **Save all safety warnings and instructions for future reference.**

The term "electric power tool" in the safety warnings refers to mains-operated (corded) power tools or battery-operated (cordless) power tools.

22.2 Work area safety

a) **Keep work area clean and well lit.** Cluttered or dark areas invite accidents.

b) **Do not operate power tools in explosive atmospheres, such as in the presence of flammable liquids, gases or dust.** Power tools create sparks which may ignite the dust or fumes.

c) **Keep children and bystanders away while operating a power tool.** Distractions can cause you to lose control.

22.3 Electrical safety

a) **Power tool plugs must match the outlet. Never modify the plug in any way. Do not use any adapter plugs with earthed (grounded) power tools.** Unmodified plugs and matching outlets will reduce risk of electric shock.

b) **Avoid body contact with earthed or grounded surfaces, such as pipes, radiators, ranges and refrigerators.** There is an increased risk of electric shock if your body is earthed or grounded.

c) **Do not expose power tools to rain or wet conditions.** Water entering a power tool will increase the risk of electric shock.

d) **Do not abuse the cord. Never use the cord for carrying, hanging up, pulling or unplugging the power tool. Keep cord away from heat, oil, sharp edges or moving parts.** Damaged or entangled cords increase the risk of electric shock.

e) **When operating a power tool outdoors, use an extension cord suitable for outdoor use.** Use of a cord extension suitable for outdoor use reduces the risk of electric shock.

f) **If operating a power tool in a damp location is unavoidable, use a residual current device (RCD) protected supply.** Use of an RCD reduces the risk of electric shock.

22.4 Personal safety

a) **Stay alert, watch what you are doing and use common sense when operating a power tool. Do not use a power tool while you are tired or under the influence of drugs, alcohol or medication.** A moment of inattention while operating power tools may result in serious personal injury.

b) **Use personal protective equipment. Always wear eye protection.** Protective equipment such as dust mask, non-skid safety shoes, hard hat, or hearing protection used for appropriate conditions will reduce personal injuries.

c) **Prevent unintentional starting. Ensure the switch is in the off position before connecting to power source and/or battery pack, picking up or carrying the power tool.**

Carrying power tools with your finger on the switch or energising power tools that have the switch on invites accidents.

d) **Remove any adjusting key or wrench before turning the power tool on.** A wrench or a key left attached to a rotating part of the power tool may result in personal injury.

e) **Do not overreach. Keep proper footing and balance at all times.** This enables better control of the power tool in unexpected situations.

f) **Dress properly. Do not wear loose clothing or jewellery. Keep your hair, clothing and gloves away from moving parts.** Loose clothes, jewellery or long hair can be caught in moving parts.

g) **If devices are provided for the connection of dust extraction and collection facilities, ensure these are connected and properly used.** Use of dust collection can reduce dust-related hazards.

h) **Do not let familiarity gained from frequent use of tools allow you to become complacent and ignore tool safety principles.** A careless action can cause severe injury within a fraction of a second.

22.5 Power tool use and care

a) **Do not force the power tool. Use the correct power tool for your application.** The correct power tool will do the job better and safer at the rate for which it was designed.

b) **Do not use the power tool if the switch does not turn it on and off.** Any power tool that cannot be controlled with the switch is dangerous and must be repaired.

c) **Disconnect the plug from the power source and/or remove the battery pack, if detachable, from the power tool before making any adjustments, changing accessories, or storing power tools.** Such preventive safety measures reduce the risk of starting the power tool accidentally.

d) **Store idle power tools out of the reach of children and do not allow persons unfamiliar with the power tool or these instructions to operate the power tool.** Power tools are dangerous in the hands of untrained users.

e) **Maintain power tools and accessories. Check for misalignment or binding of moving parts, breakage of parts and any other condition that may affect the power tool's operation. If damaged, have the power tool repaired before use.** Many accidents are caused by poorly maintained power tools.

f) **Keep cutting tools sharp and clean.** Properly maintained cutting tools with sharp cutting edges are less likely to bind and are easier to control.

g) **Use the power tool, accessories, tool bits etc. in accordance with these instructions, taking into account the working conditions and the work to be performed.** Use of the power tool for operations different from those intended could result in a hazardous situation.

h) **Keep handles and grip surfaces dry, clean and free from oil and grease.** Slippery handles and grip surfaces doe not allow proper operation and control of the power tool in unforeseen situations.

22.6 Battery tool use and care

a) **Recharge only with the charger specified by the manufacturer.** A charger that is suitable for one type of battery pack may create a risk of fire when used with another battery pack.

b) **Use power tools only with specifically designated battery packs.** Use of any other battery packs may create a risk of injury and fire.

c) **When battery pack is not in use, keep it away from other metal objects, like paper clips, coins, keys, nails, screws or other small objects that can make a connection from one terminal to another.** Shorting the battery terminals together may cause burns or a fire.

d) **Under abusive conditions, liquid may be ejected from the battery; avoid contact. If contact accidentally occurs, flush with water. If liquid contacts eyes, additionally seek medical help.** Liquid ejected from the battery may cause irritation or burns.

e) **Do not use a battery pack or tool that is damaged or modified.** Damaged or modified batteries may exhibit unpredictable behaviour resulting in fire, explosion or risk of injury.

f) **Do not expose a battery pack or tool to fire or excessive temperature.** Exposure to fire or temperature above 130 °C (265 °F) may cause explosion.

g) **Follow all charging instructions and do not charge the battery pack or tool outside the temperature range specified in the instructions.** Charging improperly or at temperatures outside the specified range may damage the battery and increase the risk of fire.

22.7 Service

a) **Have your power tool serviced by a qualified repair person using only identical replacement parts.** This will ensure that the safety of the power tool is maintained.

b) **Never service damaged batteries.** Service of battery packs should only be performed by the manufacturer or authorized service providers.

22.8 Hedge Trimmer Safety Warnings

– **Keep all parts of the body away from the cutting blades. Do not remove cut material or hold material to be cut when blades are moving. Make sure the switch is off when clearing jammed material.** A moment of inattention while operating the hedge trimmer may result in serious personal injury.

– **Carry the hedge trimmer by the handle with the cutting blades stopped. When transporting or storing the hedge trimmer always fit the blade scabbard.** Proper handling of the hedge trimmer will reduce possible personal injury from the cutting blades.

– **Always hold your electric power tool by the insulated handles because the cutting blades may contact hidden electrical wires.** Any blade contact with a live wire may energize metallic parts of the power tool and result in an electric shock.

Table des matières

1 Préface **51**

2 Informations concernant la présente Notice d'emploi **51**

2.1 Autres documents afférents 51

2.2 Marquage des avertissements dans le texte 52

2.3 Symboles employés dans le texte 52

3 Vue d'ensemble **52**

3.1 Taille-haies et câble de recharge 52

3.2 Symboles 53

4 Prescriptions de sécurité **54**

4.1 Symboles d'avertissement 54

4.2 Utilisation conforme à la destination prévue 54

4.3 Exigences posées à l'utilisateur 54

4.4 Vêtements et équipement 55

4.5 Aire de travail et voisinage 56

4.6 Bon état pour une utilisation en toute sécurité 57

4.7 Batterie intégrée 58

4.8 Utilisation 58

4.9 Recharge 59

4.10 Transport 60

4.11 Rangement 60

4.12 Nettoyage, maintenance et réparation 61

5 Préparatifs avant l'utilisation du taille-haies **62**

5.1 Préparatifs avant l'utilisation du taille-haies 62

6 Recharge du taille-haies et DEL **62**

6.1 Recharge du taille-haies 62

6.2 Affichage du niveau de charge 63

6.3 DEL 63

7 Introduction et extraction de la clé de sécurité **63**

7.1 Introduction de la clé de sécurité 63

7.2 Extraction de la clé de sécurité 63

8 Mise en marche et arrêt du taille-haies **63**

8.1 Mise en marche du taille-haies 63

8.2 Arrêt du taille-haies 64

9 Contrôle du taille-haies **64**

9.1 Contrôle des éléments de commande 64

9.2 Contrôle de la batterie intégrée 65

10 Travail avec le taille-haies **65**

10.1 Prise en mains et utilisation du taille-haies 65

10.2 Coupe 65

11 Après le travail **66**

11.1 Après le travail 66

12 Transport **66**

12.1 Transport du taille-haies 66

13 Rangement **67**

13.1 Rangement du taille-haies 67

13.2 Rangement du câble de recharge 67

14 Nettoyage **67**

14.1 Nettoyage du taille-haies 67

14.2 Nettoyage des couteaux 67

14.3 Nettoyage du câble de recharge 67

15 Maintenance **67**

15.1 Intervalles de maintenance 67

15.2 Affûtage des couteaux 68

16 Réparation **68**

16.1 Réparation du taille-haies et du câble de recharge 68

17 Dépannage **69**

17.1 Élimination des dérangements du taille-haies ou du câble de recharge 69

18 Caractéristiques techniques **71**

18.1 Taille-haies STIHL HSA 45 71

18.2 Couteaux 71

18.3 Câble de recharge STIHL LK 45 71

18.4 Niveaux sonores et taux de vibrations 71

Traduction de la Notice d'emploi d'origine

Imprimé sur papier blanchi sans chlore
L'encre d'imprimerie contient des huiles végétales, le papier est recyclable.

© ANDREAS STIHL AG & Co. KG 2018
0458-717-9621-A_VA7.D18.
0000007360_011_F

STIHL®

La présente Notice d'emploi est protégée par des droits d'auteur. Tous droits réservés, en particulier tout droit de copie, de traduction et de traitement avec des systèmes électroniques quelconques.

18.5 REACH 71
19 Pièces de rechange et accessoires 72
19.1 Pièces de rechange et accessoires 72
20 Mise au rebut 72
20.1 Mise au rebut du taille-haies et du câble de recharge usés 72
21 Déclaration de conformité UE 72
21.1 Taille-haies STIHL HSA 45 72
21.2 Câble de recharge STIHL LK 45 72
22 Indications générales de sécurité pour outils électroportatifs 73
22.1 Introduction 73
22.2 Sécurité à l'endroit de travail 73
22.3 Sécurité relative au système électrique 73
22.4 Sécurité des personnes 74
22.5 Utilisation et emploi soigneux d'outils électroportatifs 74
22.6 Utilisation et emploi soigneux d'outils électroportatifs sans fil 75
22.7 Service après-vente 75
22.8 Consignes de sécurité applicables aux taille-haies 76

1 Préface

Chère cliente, cher client,

Nous sommes très heureux que vous ayez choisi un produit STIHL. Dans le développement et la fabrication de nos produits, nous mettons tout en œuvre pour garantir une excellente qualité répondant aux besoins de nos clients. Nos produits se distinguent par une grande fiabilité, même en cas de sollicitations extrêmes.

STIHL garantit également la plus haute qualité au niveau du service après-vente. Nos revendeurs spécialisés fournissent des conseils compétents, aident nos clients à se familiariser avec nos produits et assurent une assistance technique complète.

Nous vous remercions de votre confiance et vous souhaitons beaucoup de plaisir avec votre produit STIHL.

Dr. Nikolas Stihl

IMPORTANT ! LIRE CETTE NOTICE AVANT D'UTILISER CE PRODUIT ET LA CONSERVER PRÉCIEUSEMENT.

2 Informations concernant la présente Notice d'emploi

2.1 Autres documents afférents

Les prescriptions de sécurité locales doivent être respectées.

- En plus de la présente Notice d'emploi, il faut lire, bien comprendre et conserver les documents suivants :
  - Information de sécurité concernant les batteries STIHL et les produits STIHL à batterie intégrée : www.stihl.com/safety-data-sheets

2.2 Marquage des avertissements dans le texte

DANGER

Attire l'attention sur des dangers causant des blessures graves, voire mortelles.

- Les mesures indiquées peuvent éviter des blessures graves, voire mortelles.

AVERTISSEMENT

Attire l'attention sur des dangers qui **peuvent** causer des blessures graves, voire mortelles.

- Les mesures indiquées peuvent éviter des blessures graves, voire mortelles.

AVIS

Attire l'attention sur des dangers pouvant causer des dégâts matériels.

- Les mesures indiquées peuvent éviter des dégâts matériels.

2.3 Symboles employés dans le texte

Ce symbole renvoie à un chapitre de la présente Notice d'emploi.

3 Vue d'ensemble

3.1 Taille-haies et câble de recharge

La batterie est intégrée dans le taille-haies et ne peut pas être retirée.

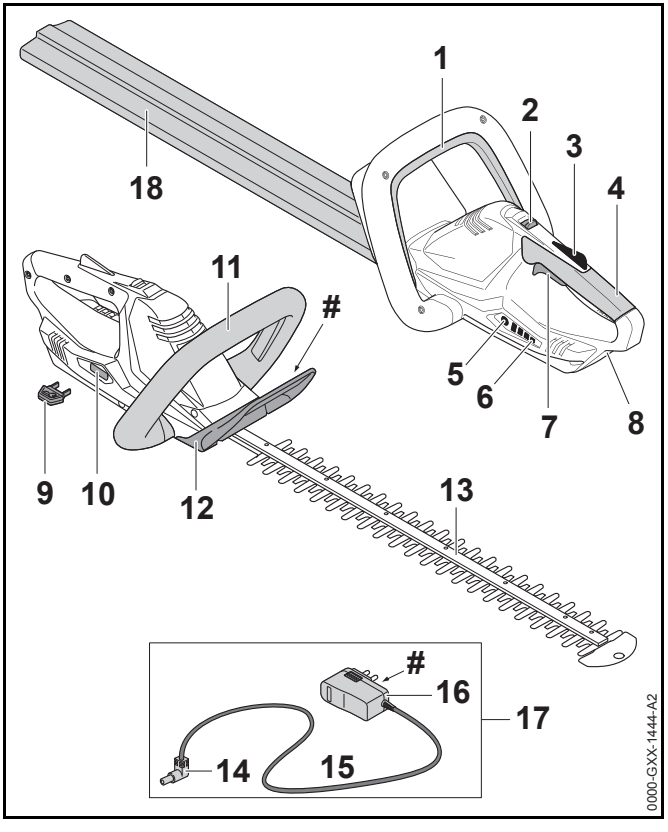

1 **Étrier de commande**
En combinaison avec la gâchette de commande, l'étrier de commande met le taille-haies en marche et l'arrête.

2 **Bouton poussoir de déverrouillage**
En corrélation avec le blocage de la gâchette de commande, le bouton poussoir de déverrouillage déverrouille la gâchette de commande.

3 **Blocage de gâchette de commande**
Le blocage de gâchette de commande bloque la gâchette de commande.

4 Poignée de commande
La poignée de commande sert à commander, tenir et mener le taille-haies.

5 Touche
La touche active les DEL qui se trouvent sur le taille-haies.

6 DEL
Les diodes électroluminescentes (DEL) indiquent le niveau de charge du taille-haies et signalent des dérangements.

7 Gâchette de commande
En combinaison avec l'étrier de commande, la gâchette de commande met le taille-haies en marche et l'arrête.

8 Prise de recharge
C'est dans cette prise que l'on introduit la fiche de recharge.

9 Clé de sécurité ou d'activation
La clé de sécurité active le taille-haies.

10 Prise pour clé de sécurité
C'est dans cette prise que l'on introduit la clé de sécurité.

11 Poignée en forme d'étrier
La poignée en forme d'étrier sert à tenir, mener et porter le taille-haies.

12 Protège-main
Le protège-main protège la main de l'utilisateur qui tient la poignée en forme d'étrier, pour qu'elle ne risque pas d'entrer en contact avec les couteaux.

13 Couteaux
Les couteaux coupent les branches.

14 Fiche de recharge
La fiche de recharge relie le câble de recharge avec la prise de recharge.

15 Cordon d'alimentation électrique
Le cordon d'alimentation électrique relie la fiche de recharge avec la fiche de branchement sur le secteur.

16 Fiche de branchement sur le secteur
La fiche de branchement sur le secteur relie le câble de recharge avec une prise de courant.

17 Câble de recharge
Le câble de recharge sert à la recharge du taille-haies.

18 Protège-couteaux
Le protège-couteaux protège contre le risque de contact avec les couteaux.

Plaque signalétique avec numéro de machine

3.2 Symboles

Les symboles d'avertissement qui peuvent être appliqués sur le taille-haies et le câble de recharge ont les significations suivantes :

Ce symbole indique dans quel sens il faut pousser le bouton poussoir de déverrouillage.

LWA Niveau de puissance acoustique garanti selon la directive 2000/14/CE, en dB(A), pour permettre la comparaison des émissions sonores de différents produits.

LK 45 Ce symbole indique que pour la recharge il faut utiliser le câble de recharge LK 45.

Le chiffre situé à côté du symbole indique la capacité énergétique de la batterie suivant la spécification du fabricant des cellules. À l'utilisation pratique, la capacité énergétique réellement disponible est inférieure.

Utiliser l'appareil électrique dans un local fermé et sec.

Ne pas jeter ce produit à la poubelle.

4 Prescriptions de sécurité

4.1 Symboles d'avertissement

Les symboles d'avertissement appliqués sur le taille-haies et le câble de recharge ont les significations suivantes :

Respecter les consignes de sécurité et les mesures à prendre.

Il est nécessaire de lire, de bien comprendre et de conserver précieusement cette Notice d'emploi.

Porter des lunettes de protection.

Ne pas toucher aux couteaux en mouvement.

Retirer la clé de sécurité pour les pauses de travail, le transport, la recharge, le rangement, la maintenance ou la réparation de la machine.

Préserver le taille-haies de la pluie et de l'humidité, et ne pas le plonger dans un liquide quelconque.

Préserver le taille-haies de la chaleur et du feu.

Respecter la plage de températures admissibles pour le taille-haies.

4.2 Utilisation conforme à la destination prévue

Utiliser ce taille-haies STIHL HSA 45 uniquement pour couper des haies, des buissons et des broussailles.

Le taille-haies ne doit pas être utilisé sous la pluie.

Une batterie intégrée fournit l'énergie nécessaire au fonctionnement du taille-haies.

Le câble de recharge STIHL LK 45 recharge le taille-haies STIHL HSA 45.

⚠ AVERTISSEMENT

- L'utilisation de câbles de recharge ou de blocs d'alimentation secteur qui ne sont pas autorisés par STIHL pour ce taille-haies risque de causer des incendies et des explosions. Cela peut causer des dégâts matériels et des personnes risquent de subir des blessures très graves, voire mortelles.
  - ► Recharger le taille-haies STIHL HSA 45 avec un câble de recharge STIHL LK 45.
- Si le taille-haies ou le câble de recharge n'est pas utilisé conformément à la destination prévue, cela peut causer des dégâts matériels et des personnes risquent de subir des blessures très graves, voire mortelles.
  - ► Utiliser le taille-haies et le câble de recharge comme décrit dans la présente Notice d'emploi.

4.3 Exigences posées à l'utilisateur

⚠ AVERTISSEMENT

- Les personnes qui n'ont pas reçu de formation adéquate ne peuvent pas reconnaître ou évaluer les dangers du taille-haies et du câble de recharge. L'utilisateur ou d'autres personnes risquent de subir des blessures graves, voire mortelles.

► Il est nécessaire de lire, de bien comprendre et de conserver précieusement cette Notice d'emploi.

► Si l'on confie le taille-haies ou le câble de recharge à une autre personne : il faut y joindre la Notice d'emploi.

► S'assurer que l'utilisateur remplit les conditions suivantes :

– L'utilisateur est reposé.

– L'utilisateur dispose de toute son intégrité physique, sensorielle et mentale pour être capable d'utiliser correctement le taille-haies et le câble de recharge et de travailler avec le taille-haies. Si l'utilisateur ne dispose pas de toute l'intégrité physique, sensorielle et mentale requise, il ne doit travailler avec cet équipement que sous la surveillance d'une personne responsable ou après avoir reçu, de cette personne responsable, toutes les instructions nécessaires.

– L'utilisateur est majeur.

– Avant de travailler pour la première fois avec le taille-haies, l'utilisateur a reçu les instructions nécessaires, du revendeur spécialisé STIHL ou d'une autre personne compétente.

– L'utilisateur ne se trouve pas sous l'influence de l'alcool, de drogues ou de médicaments.

► Au moindre doute : consulter un revendeur spécialisé STIHL.

4.4 Vêtements et équipement

⚠ AVERTISSEMENT

- Au cours du travail, les cheveux longs risquent d'être happés par le taille-haies. L'utilisateur risque alors de subir des blessures graves.
  - ► Les personnes aux cheveux longs doivent les nouer et les assurer de telle sorte qu'ils ne risquent pas d'être happés par le taille-haies.
- Au cours du travail, des objets peuvent être soulevés et projetés à haute vitesse. L'utilisateur risque d'être blessé.

  - ► Porter des lunettes de protection couvrant étroitement les yeux. Des lunettes de protection appropriées sont testées suivant la norme EN 166 ou suivant les prescriptions nationales spécifiques et vendues dans le commerce avec le marquage respectif.
  - ► Porter un vêtement de coupe assez étroite et à manches longues, et un pantalon long.
- Au cours du travail, de la poussière peut être soulevée. La poussière inhalée peut nuire aux voies respiratoires et déclencher des réactions allergiques.
  - ► Porter un masque antipoussière.
- Des vêtements mal appropriés risquent de se prendre dans le bois, les broussailles ou le taille-haies. Les utilisateurs qui ne portent pas de vêtements appropriés risquent d'être grièvement blessés.
  - ► Porter des vêtements de coupe assez étroite.
  - ► Ne porter ni châle, ni bijoux.
- Au cours du travail, l'utilisateur peut entrer en contact avec les couteaux en mouvement. L'utilisateur risque alors de subir des blessures graves.
  - ► Porter des chaussures en matière résistante.
  - ► Porter un pantalon long en matière résistante.

- Au cours du nettoyage ou de la maintenance, l'utilisateur peut entrer en contact avec les couteaux. L'utilisateur risque d'être blessé.
  - ► Porter des gants de travail en matière résistante.
- Si l'utilisateur porte des chaussures mal appropriées, il risque de déraper. L'utilisateur risque d'être blessé.
  - ► Porter des chaussures fermées, robustes et à semelle crantée antidérapante.

4.5 Aire de travail et voisinage

4.5.1 Taille-haies

⚠ AVERTISSEMENT

- Des passants, des enfants ou des animaux ne peuvent pas reconnaître et évaluer les dangers du taille-haies et des objets soulevés et projetés au cours du travail. Des passants, des enfants ou des animaux risquent d'être grièvement blessés, et des dégâts matériels peuvent survenir.
  - ► Veiller à ce que des passants, des enfants ou des animaux, ne s'approchent pas de la zone de travail.
  - ► Ne pas laisser le taille-haies sans surveillance.
  - ► Veiller à ce que des enfants ne puissent pas jouer avec le taille-haies.
- Le taille-haies n'est pas protégé contre l'eau. Si l'on travaille sous la pluie ou dans une atmosphère humide, un choc électrique peut se produire. L'utilisateur risque de subir des blessures et le taille-haies risque d'être endommagé.

  - ► Ne pas travailler sous la pluie ou dans une atmosphère humide.
- Des composants électriques du taille-haies peuvent produire des étincelles. Dans un environnement présentant des risques d'explosion ou à proximité de matières facilement inflammables, les étincelles peuvent causer des incendies ou des explosions. Cela peut causer des dégâts matériels et des personnes risquent de subir des blessures très graves, voire mortelles.
  - ► Ne pas travailler dans un environnement présentant des risques d'explosion ou à proximité de matières facilement inflammables.

4.5.2 Câble de recharge

⚠ AVERTISSEMENT

- Les passants, de même que les enfants, ne peuvent pas reconnaître et évaluer les dangers du câble de recharge et du courant électrique. Des passants, des enfants ou des animaux risquent de subir des blessures graves, voire mortelles.
  - ► Veiller à ce que des passants, des enfants ou des animaux, ne s'approchent pas.
  - ► Ne pas laisser le câble de recharge sans surveillance.
  - ► Veiller à ce que des enfants ne puissent pas jouer avec le câble de recharge.
- Le câble de recharge n'est pas protégé contre toutes les influences de l'environnement. Si le câble de recharge est exposé à certaines influences de l'environnement, le câble de recharge risque de prendre feu ou d'exploser. Cela peut causer des dégâts matériels et des personnes risquent d'être grièvement blessées.
  - ► Préserver le câble de recharge de la pluie et de l'humidité.
  - ► Utiliser le câble de recharge dans un local fermé et sec.
  - ► Ne pas utiliser le câble de recharge dans un environnement présentant des risques d'explosion ou à proximité de matières facilement inflammables.
  - ► Utiliser et ranger le câble de recharge dans la plage de températures de 0 °C à + 40 °C.

- Des personnes risquent de trébucher sur le cordon d'alimentation électrique. Des personnes pourraient se blesser et le câble de recharge pourrait être endommagé.
  - ► Poser le cordon d'alimentation électrique bien à plat sur le sol.

4.6 Bon état pour une utilisation en toute sécurité

4.6.1 Taille-haies

Le taille-haies se trouve en bon état pour une utilisation en toute sécurité si les conditions suivantes sont remplies :

– Le taille-haies ne présente aucun endommagement.

– Le taille-haies est propre et sec.

– Les éléments de commande fonctionnent et n'ont subi aucune modification.

– Les couteaux sont montés correctement.

– Seuls des accessoires d'origine STIHL destinés à ce taille-haies sont montés.

– Les accessoires sont montés correctement.

⚠ AVERTISSEMENT

- Si l'état impeccable requis pour la sécurité n'est pas garanti, il est possible que des composants ne fonctionnent plus correctement et que des dispositifs de sécurité soient mis hors service. Des personnes risquent de subir des blessures graves, voire mortelles.
  - ► Ne pas travailler avec un taille-haies endommagé.
  - ► Ne pas recharger un taille-haies endommagé.
  - ► Si le taille-haies est encrassé ou mouillé : nettoyer le taille-haies et le faire sécher.
  - ► N'apporter aucune modification au taille-haies.
  - ► Si les éléments de commande ne fonctionnent pas : ne pas travailler avec le taille-haies.
  - ► Ne monter que des accessoires d'origine STIHL destinés à ce taille-haies.
  - ► Monter les accessoires comme décrit dans la présente Notice d'emploi ou dans la Notice d'emploi de l'accessoire respectif.
  - ► N'introduire aucun objet dans les orifices du taille-haies.
  - ► Ne pas court-circuiter les contacts de la prise pour clé de sécurité avec des objets métalliques.
  - ► Ne pas ouvrir le taille-haies.
  - ► Au moindre doute : consulter un revendeur spécialisé STIHL.

4.6.2 Couteaux

Les couteaux se trouvent en bon état pour une utilisation en toute sécurité si les conditions suivantes sont remplies :

– Les couteaux ne présentent aucun endommagement.

– Les couteaux ne sont pas déformés.

– Les couteaux fonctionnent facilement.

– Les couteaux sont correctement affûtés.

– Les couteaux ne présentent pas de morfil.

⚠ AVERTISSEMENT

- Si l'état impeccable requis pour la sécurité n'est pas garanti, il est possible que des composants des couteaux se détachent et soient projetés au loin. Des personnes risquent d'être grièvement blessées.
  - ► Travailler uniquement avec un couteau qui ne présente aucun endommagement.
  - ► Affûter et ébavurer correctement les couteaux.
  - ► Au moindre doute : consulter un revendeur spécialisé STIHL.

4.6.3 Câble de recharge

Le câble de recharge se trouve en bon état pour une utilisation en toute sécurité si les conditions suivantes sont remplies :

– Le câble de recharge ne présente aucun endommagement.

– Le câble de recharge est propre et sec.

⚠ AVERTISSEMENT

- Si l'état impeccable requis pour la sécurité n'est pas garanti, il est possible que des composants ne fonctionnent plus correctement et que des dispositifs de sécurité soient mis hors service. Des personnes risquent alors de subir des blessures graves, voire mortelles.
  - ► Utiliser un câble de recharge ne présentant aucun endommagement.
  - ► Si le câble de recharge est encrassé ou mouillé : nettoyer le câble de recharge et le faire sécher.
  - ► N'apporter aucune modification au câble de recharge.
  - ► Ne pas court-circuiter les contacts du câble de recharge avec des objets métalliques.
  - ► Ne pas ouvrir le câble de recharge.

4.7 Batterie intégrée

⚠ AVERTISSEMENT

- La batterie intégrée n'est pas protégée contre toutes les influences de l'environnement. Si la batterie intégrée est exposée à certaines influences de l'environnement, le taille-haies risque de prendre feu ou d'exploser. Cela peut causer des dégâts matériels et des personnes risquent de subir des blessures très graves, voire mortelles.

  - ► Préserver le taille-haies de la chaleur et du feu.
  - ► Ne pas jeter le taille-haies au feu.

  - ► Utiliser et ranger le taille-haies dans la plage de températures de 0 °C à + 50 °C.
  - ► Tenir le taille-haies à l'écart de tout objet métallique.
  - ► Préserver le taille-haies de la pluie et de l'humidité, et ne pas le plonger dans un liquide quelconque.
  - ► Ne pas soumettre le taille-haies à une forte pression.
  - ► Ne pas exposer le taille-haies aux micro-ondes.
  - ► Tenir le taille-haies à l'écart des produits chimiques et des sels.
  - ► Ne pas transporter un taille-haies endommagé.
- En cas d'endommagement de la batterie, du liquide peut s'écouler. Si le liquide entre en contact avec la peau ou les yeux, il peut causer une irritation de la peau ou des yeux.
  - ► Éviter tout contact avec ce liquide.
  - ► En cas de contact accidentel avec la peau : les surfaces de la peau touchées doivent être savonnées et lavées à grande eau.
  - ► En cas de contact accidentel avec les yeux : se rincer les yeux à grande eau pendant au moins 15 minutes et consulter un médecin.
- Une batterie endommagée ou défectueuse peut dégager une odeur inhabituelle ou de la fumée, ou s'enflammer. Cela peut causer des dégâts matériels et des personnes risquent de subir des blessures très graves, voire mortelles.
  - ► Si le taille-haies dégage une odeur inhabituelle ou de la fumée : ne pas utiliser le taille-haies, le tenir à l'écart de toute matière inflammable.
  - ► Si le taille-haies brûle : éteindre le taille-haies avec un extincteur ou de l'eau.

4.8 Utilisation

⚠ AVERTISSEMENT

- Dans certaines situations, l'utilisateur ne peut plus travailler avec la concentration nécessaire. L'utilisateur risque alors de trébucher, de tomber et de subir des blessures graves.
  - ► Travailler calmement et de façon réfléchie.
  - ► Si les conditions d'éclairage et de visibilité sont mauvaises : ne pas travailler avec le taille-haies.

- ► Le taille-haies ne doit être manié que par une seule personne.
- ► Faire attention aux obstacles.
- ► Travailler en se tenant debout sur le sol et veiller à ne pas risquer de perdre l'équilibre. S'il est nécessaire de travailler en hauteur : utiliser une nacelle élévatrice ou un échafaudage stable.
- ► Si l'on constate des signes de fatigue : faire une pause.

- Si l'utilisateur travaille en tenant la machine à bras levés, à une hauteur supérieure à celle de ses épaules, il risque de se fatiguer plus rapidement. L'utilisateur risque alors de subir des blessures graves.
  - ► Le cas échéant, ne pas travailler longtemps à bras levés à une hauteur supérieure aux épaules.
  - ► Faire des pauses.
- Si le couteau en mouvement heurte un objet dur, cela peut freiner brusquement son mouvement. Sous l'effet des forces de réaction engendrées alors, l'utilisateur risque de perdre le contrôle du taille-haies et d'être grièvement blessé.
  - ► Tenir fermement le taille-haies à deux mains.
  - ► Avant d'entreprendre le travail, examiner la haie pour constater si elle renferme des objets durs. Le cas échéant, enlever ces objets.
- Les couteaux en mouvement risquent de couper l'utilisateur. L'utilisateur risque alors de subir des blessures graves.

  - ► Ne pas toucher aux couteaux en mouvement.
  - ► Si les couteaux sont bloqués par un objet quelconque : arrêter le taille-haies et retirer la clé de sécurité. Enlever seulement ensuite l'objet coincé.
- Si, au cours du travail, l'on constate un changement d'état ou un comportement inhabituel du taille-haies, il est possible que le taille-haies ne soit plus dans l'état requis pour une utilisation en toute sécurité. Cela peut causer des dégâts matériels et des personnes risquent d'être grièvement blessées.
  - ► Arrêter le travail, retirer la clé de sécurité et consulter un revendeur spécialisé STIHL.
- Au cours du travail, le taille-haies peut produire des vibrations.
  - ► Porter des gants.
  - ► Faire des pauses.
  - ► Si l'on constate des symptômes qui pourraient signaler une perturbation de l'irrigation sanguine des mains : consulter un médecin.
- Lorsqu'on relâche la gâchette de commande, les couteaux fonctionnent encore pendant env. 1 seconde. En entrant en contact avec les couteaux, des personnes risquent de se couper. Des personnes risquent d'être grièvement blessées.
  - ► Tenir fermement le taille-haies par la poignée de commande et par la poignée en forme d'étrier et attendre que les couteaux soient arrêtés.

⚠ DANGER

- Si l'on travaille dans le voisinage de câbles électriques sous tension, les couteaux risquent d'entrer en contact avec les câbles sous tension et de les endommager. L'utilisateur peut alors subir des blessures graves, voire mortelles.
  - ► Ne pas travailler dans le voisinage de câbles électriques sous tension.

4.9 Recharge

⚠ AVERTISSEMENT

Un contact avec des composants sous tension peut se produire dans les cas suivants :

- – Le cordon d'alimentation électrique est endommagé.
- – La fiche du cordon d'alimentation électrique est endommagée.

– La prise de courant n'est pas correctement installée.

- Un contact avec des composants sous tension peut causer une électrocution. L'utilisateur peut alors subir des blessures graves, voire mortelles.
  - ► S'assurer que le cordon d'alimentation électrique et sa fiche ne sont pas endommagés.
  - ► Introduire la fiche dans une prise de courant installée correctement.
- Au cours de la recharge, une tension ou une fréquence incorrecte du secteur peut produire une surtension dans le câble de recharge. Cela risquerait d'endommager le câble de recharge.
  - ► S'assurer que la tension et la fréquence du secteur d'alimentation électrique correspondent aux indications de la plaque signalétique du câble de recharge.
- Au cours de la recharge, un câble de recharge endommagé ou défectueux peut dégager une odeur inhabituelle ou de la fumée. Cela peut causer des dégâts matériels et des personnes risquent d'être blessées.
  - ► Débrancher la fiche secteur de la prise de courant.
- Une dissipation de chaleur insuffisante peut entraîner une surchauffe du câble de recharge et risque de causer un incendie. Cela peut causer des dégâts matériels et des personnes risquent de subir des blessures très graves, voire mortelles.
  - ► Ne pas recouvrir le câble de recharge.
- Si plusieurs câbles de recharge sont branchés sur la même prise de courant, au cours de la recharge, des câbles électriques peuvent être soumis à des surcharges. Les câbles électriques peuvent chauffer et causer un incendie. Cela peut causer des dégâts matériels et des personnes risquent de subir des blessures très graves, voire mortelles.
  - ► Ne brancher qu'un seul câble de recharge sur une prise de courant.
  - ► Ne pas brancher le câble de recharge sur une prise de courant multiple.

4.10 Transport

⚠ AVERTISSEMENT

- Au cours du transport, le taille-haies risque de se renverser ou de se déplacer. Cela peut causer des dégâts matériels et des personnes risquent d'être blessées.

  - ► Retirer la clé de sécurité.
  - ► Glisser le protège-couteaux par-dessus les couteaux de telle sorte que les couteaux soient intégralement recouverts.
  - ► Immobiliser le taille-haies dans l'emballage ou dans le boîtier de transport de telle sorte qu'il ne puisse pas se déplacer.
  - ► Assurer l'emballage ou le boîtier de transport avec des sangles ou un filet de telle sorte que l'emballage ou le boîtier de transport ne puisse pas se déplacer.

4.11 Rangement

4.11.1 Taille-haies

⚠ AVERTISSEMENT

- Les enfants ne peuvent pas reconnaître et évaluer les dangers du taille-haies. Les enfants risquent d'être grièvement blessés.

  - ► Retirer la clé de sécurité.
  - ► Glisser le protège-couteaux par-dessus les couteaux de telle sorte que les couteaux soient intégralement recouverts.
  - ► Conserver le taille-haies hors de portée des enfants.

- L'humidité risque d'entraîner une corrosion des contacts électriques de la prise pour clé de sécurité et de composants métalliques. Cela risque d'endommager le taille-haies.

  ► Retirer la clé de sécurité.

  ► Conserver le taille-haies au propre et au sec.

- Le taille-haies n'est pas protégé contre toutes les influences de l'environnement. Si le taille-haies est exposé à certaines influences de l'environnement, il risque d'être endommagé.
  ► Conserver le taille-haies au propre et au sec.
  ► Conserver le taille-haies dans un local fermé.
  ► Conserver la clé de sécurité séparément du taille-haies.

4.11.2 Câble de recharge

⚠ AVERTISSEMENT

- Les enfants ne peuvent pas reconnaître et évaluer les dangers d'un câble de recharge. Les enfants risquent de subir des blessures graves, voire mortelles.
  ► Conserver le câble de recharge hors de portée des enfants.
- Le câble de recharge n'est pas protégé contre toutes les influences de l'environnement. Si le câble de recharge est exposé à certaines influences de l'environnement, le câble de recharge risque d'être endommagé.
  ► Si le câble de recharge est chaud : laisser le câble de recharge refroidir.
  ► Conserver le câble de recharge au propre et au sec.
  ► Conserver le câble de recharge dans un local fermé.
  ► Conserver le câble de recharge dans la plage de températures de 0 °C à + 40 °C.

4.12 Nettoyage, maintenance et réparation

⚠ AVERTISSEMENT

- Si l'on ne retire pas la clé de sécurité avant le nettoyage, la maintenance ou la réparation, le taille-haies risque d'être mis en marche par mégarde. Cela peut causer des dégâts matériels et des personnes risquent d'être grièvement blessées.

  ► Retirer la clé de sécurité.

- Un nettoyage avec des détergents agressifs, un jet d'eau ou des objets pointus peut endommager le taille-haies, les couteaux et le câble de recharge. Si le taille-haies, les couteaux ou le câble de recharge ne sont pas nettoyés comme il faut, il est possible que des composants ne fonctionnent plus correctement et que des dispositifs de sécurité soient mis hors service. Des personnes risquent d'être grièvement blessées.
  ► Nettoyer le taille-haies, les couteaux et le câble de recharge comme décrit dans la présente Notice d'emploi.
- Si le taille-haies, les couteaux ou le câble de recharge ne sont pas entretenus ou réparés comme il faut, il est possible que des composants ne fonctionnent plus correctement et que des dispositifs de sécurité soient mis hors service. Des personnes risquent de subir des blessures graves, voire mortelles.
  ► Ne pas effectuer soi-même la maintenance ou la réparation du taille-haies et du câble de recharge.
  ► Si une maintenance ou une réparation du taille-haies ou du câble de recharge s'avère nécessaire : consulter un revendeur spécialisé STIHL.
  ► Procéder à la maintenance des couteaux comme décrit dans la présente Notice d'emploi.
- Au cours du nettoyage ou de la maintenance des couteaux, l'utilisateur peut se couper sur les dents de coupe acérées. L'utilisateur risque d'être blessé.
  ► Porter des gants de travail en matière résistante.

5 Préparatifs avant l'utilisation du taille-haies

5.1 Préparatifs avant l'utilisation du taille-haies

Chaque fois, avant de commencer le travail, il faut effectuer les opérations suivantes :

- S'assurer que les composants suivants se trouvent dans l'état impeccable requis pour la sécurité :
  - Taille-haies, 📖 4.6.1.
  - Couteaux, 📖 4.6.2.
  - Câble de recharge, 📖 4.6.3.
- Contrôler la batterie intégrée, 📖 9.2.
- Recharger complètement le taille-haies, 📖 6.1.
- Nettoyer le taille-haies, 📖 14.1.
- Contrôler les éléments de commande, 📖 9.1.
  - Si au cours du contrôle des éléments de commande 3 DEL clignotent de couleur rouge : retirer la clé de sécurité et consulter un revendeur spécialisé STIHL. Il y a un dérangement dans le taille-haies.
- Si ces opérations ne peuvent pas être exécutées : ne pas utiliser le taille-haies, mais consulter un revendeur spécialisé STIHL.

6 Recharge du taille-haies et DEL

6.1 Recharge du taille-haies

Le temps de recharge dépend de différents facteurs, par ex. de la température du taille-haies ou de la température ambiante. Le temps de recharge réel peut donc différer du temps de recharge indiqué dans la documentation. Pour le temps de recharge, voir www.stihl.com/charging-times.

Lorsque la fiche est branchée sur une prise de courant et que l'on raccorde le câble de recharge avec le taille-haies, la recharge démarre automatiquement. Une fois que le taille-haies est rechargé à fond, la recharge est terminée automatiquement.

Au cours de la recharge, le taille-haies et le câble de recharge se réchauffent.

- Retirer la clé de sécurité.

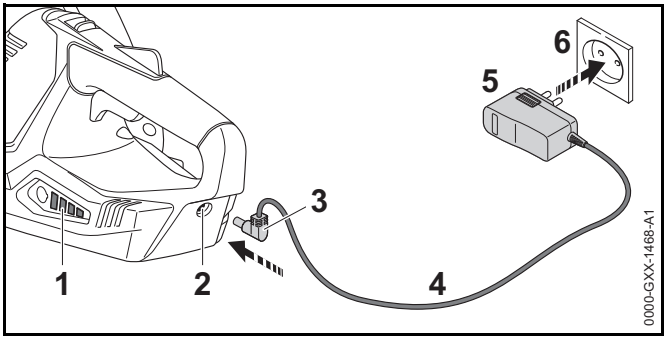

- Introduire la fiche secteur (5) dans une prise de courant (6) aisément accessible.
- Poser le cordon d'alimentation électrique (4).
- Introduire la fiche de recharge (3) dans la prise de recharge (2).
  Les DEL (1) s'allument de couleur verte et indiquent le niveau de charge actuel.
- Une fois que les DEL (1) ne sont plus allumées : retirer la fiche de recharge (3) de la prise de recharge (2).
  Le taille-haies est complètement rechargé.
- Débrancher la fiche secteur (5) de la prise de courant (6).

6.2 Affichage du niveau de charge

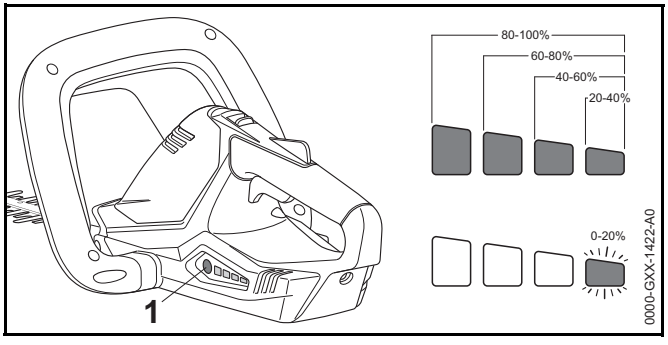

- Enfoncer la touche (1).
  Les diodes électroluminescentes (DEL) s'allument de couleur verte pendant env. 5 secondes et indiquent le niveau de charge actuel.
- Si la DEL droite clignote de couleur verte : recharger le taille-haies.

6.3 DEL

Les diodes électroluminescentes (DEL) indiquent le niveau de charge du taille-haies et signalent des dérangements. Les DEL peuvent être allumées continuellement ou clignoter de couleur verte ou rouge.

Si les DEL sont allumées ou clignotent de couleur verte, elles indiquent le niveau de charge actuel.

- Si les LED sont allumées ou clignotent de couleur rouge : éliminer les dérangements, 📖 17.
  Il y a un dérangement dans le taille-haies.

7 Introduction et extraction de la clé de sécurité

7.1 Introduction de la clé de sécurité

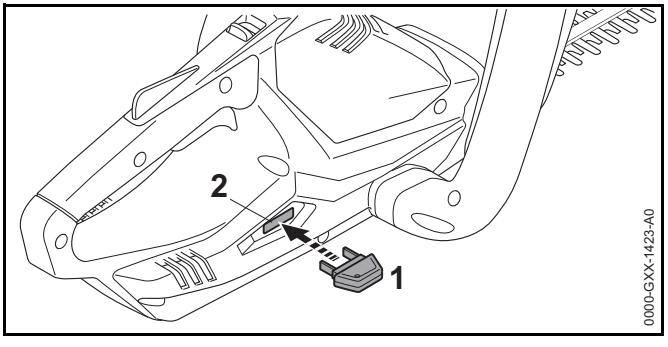

- Introduire la clé de sécurité (1) dans la prise pour clé de sécurité (2).

7.2 Extraction de la clé de sécurité

- Placer le taille-haies sur une surface plane.
- Retirer la clé de sécurité.
- Conserver la clé de sécurité hors de portée des enfants.

8 Mise en marche et arrêt du taille-haies

8.1 Mise en marche du taille-haies

⚠ AVERTISSEMENT

Indépendamment de l'ordre chronologique suivant lequel on enfonce l'étrier de commande et la gâchette de commande, le taille-haies accélère et les couteaux sont actionnés. S'il enfonce d'abord la gâchette de commande puis l'étrier de commande, l'utilisateur risque de perdre le contrôle du taille-haies. L'utilisateur peut alors subir des blessures graves.

- Enfoncer d'abord l'étrier de commande, puis la gâchette de commande.

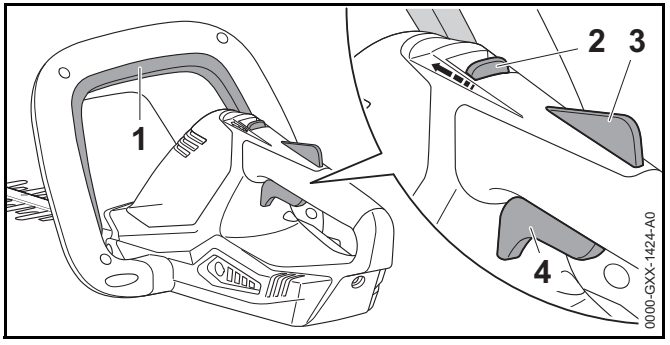

- Appuyer sur l'étrier de commande (1) et le maintenir enfoncé.
- Avec le pouce, pousser le bouton poussoir de déverrouillage (2) en direction de l'étrier de commande (1) et le maintenir dans cette position.
- Enfoncer le blocage de gâchette de commande (3) avec la main et le maintenir enfoncé.
  Le bouton poussoir de déverrouillage (2) peut être relâché.
- Enfoncer la gâchette de commande (4) avec l'index et la maintenir enfoncée.
  Le taille-haies accélère et les couteaux sont actionnés.

8.2 Arrêt du taille-haies

- Relâcher l'étrier de commande, la gâchette de commande et le blocage de gâchette de commande.
- Attendre, env. 1 seconde, jusqu'à ce que les couteaux soient arrêtés.
- Si au bout d'env. 1 seconde les couteaux sont toujours en mouvement : retirer la clé de sécurité et consulter un revendeur spécialisé STIHL.
  Le taille-haies est défectueux.

9 Contrôle du taille-haies

9.1 Contrôle des éléments de commande

Bouton poussoir de déverrouillage, blocage de gâchette de commande et gâchette de commande

- Retirer la clé de sécurité.
- Essayer d'enfoncer la gâchette de commande sans pousser le bouton poussoir de déverrouillage et sans enfoncer le blocage de gâchette de commande.
- S'il est possible d'enfoncer la gâchette de commande : ne pas utiliser le taille-haies, mais consulter un revendeur spécialisé STIHL.
  Le bouton poussoir de déverrouillage ou le blocage de gâchette de commande est défectueux.
- Avec le pouce, pousser le bouton poussoir de déverrouillage en direction de l'étrier de commande et le maintenir dans cette position.
- Enfoncer le blocage de gâchette de commande et le maintenir enfoncé.
- Enfoncer la gâchette de commande.
- Relâcher la gâchette de commande, le blocage de gâchette de commande et le bouton poussoir de déverrouillage.
- Si la gâchette de commande, le blocage de gâchette de commande ou le bouton poussoir de déverrouillage fonctionne difficilement ou ne revient pas dans sa position initiale, sous l'effet de son ressort : ne pas utiliser le taille-haies, mais consulter un revendeur spécialisé STIHL.
  La gâchette de commande, le blocage de gâchette de commande ou le bouton poussoir de déverrouillage est défectueux.

Étrier de commande

- Retirer la clé de sécurité.
- Appuyer sur l'étrier de commande et le relâcher.

- Si l'étrier de commande fonctionne difficilement ou ne revient pas dans sa position initiale, sous l'effet de son ressort : ne pas utiliser le taille-haies, mais consulter un revendeur spécialisé STIHL.
  L'étrier de commande est défectueux.

Mise en marche du taille-haies

- Introduire la clé de sécurité.
- Appuyer sur l'étrier de commande et le relâcher.
- Si les couteaux ont été actionnés ou sont encore actionnés : ne pas utiliser le taille-haies, mais consulter un revendeur spécialisé STIHL.
  La gâchette de commande est défectueuse.
- Avec le pouce, pousser le bouton poussoir de déverrouillage en direction de l'étrier de commande et le maintenir dans cette position.
- Enfoncer le blocage de gâchette de commande et le maintenir enfoncé.
- Enfoncer la gâchette de commande et la maintenir enfoncée.
- Si les couteaux sont actionnés : ne pas utiliser le taille-haies, mais consulter un revendeur spécialisé STIHL.
  L'étrier de commande est défectueux.
- Appuyer sur l'étrier de commande et le maintenir enfoncé.
  Les couteaux se mettent en mouvement.
- Si 3 DEL clignotent de couleur rouge : retirer la clé de sécurité et consulter un revendeur spécialisé STIHL.
  Il y a un dérangement dans le taille-haies.
- Relâcher l'étrier de commande.
  Les couteaux s'arrêtent dans un délai d'env. 1 seconde.
- Si au bout d'env. 1 seconde les couteaux sont toujours en mouvement : retirer la clé de sécurité et consulter un revendeur spécialisé STIHL.
  Le taille-haies est défectueux.

9.2 Contrôle de la batterie intégrée

- Enfoncer la touche.
  Les DEL sont allumées continuellement ou clignotent.
- Si les DEL ne sont pas allumées continuellement et ne clignotent pas non plus : ne pas utiliser le taille-haies, mais consulter un revendeur spécialisé STIHL.
  Il y a un dérangement dans la batterie intégrée.

10 Travail avec le taille-haies

10.1 Prise en mains et utilisation du taille-haies

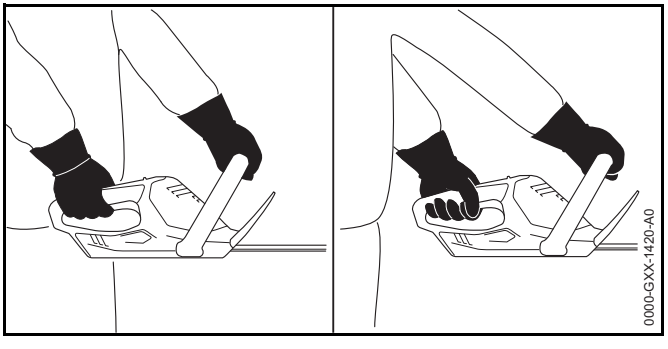

- Tenir le taille-haies d'une main, par la poignée de commande, en entourant la poignée de commande avec le pouce.
- Avec l'autre main, tenir le taille-haies par la poignée en forme d'étrier, en entourant la poignée en forme d'étrier avec le pouce.

10.2 Coupe

- Couper préalablement les branches épaisses avec un sécateur ou une tronçonneuse.

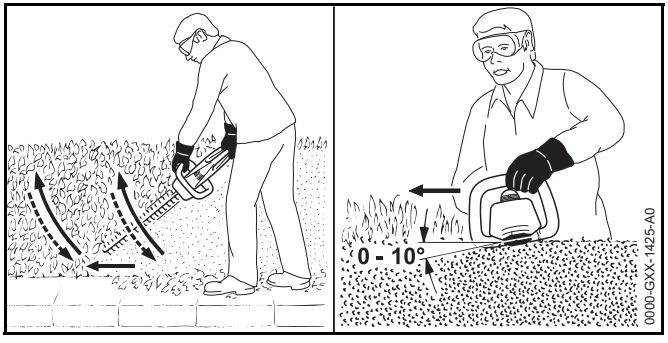

- Tailler un côté de la haie en décrivant un arc de cercle de bas en haut.
- Ne pas couper les branches en abaissant le taille-haies.
- Avancer lentement et en restant concentré sur le travail.
- Tailler la haie en décrivant à nouveau un arc de cercle de bas en haut.
- Tailler l'autre côté de la haie en procédant de la même manière.
- Sur le faîte de la haie, présenter la barre de coupe sous un angle de 0° à 10°.
- Couper le faîte de la haie en menant le taille-haies à l'horizontale et en décrivant un mouvement de va-et-vient en arc de cercle.
- Si le rendement de coupe baisse : affûter les couteaux.

11 Après le travail

11.1 Après le travail

- Arrêter le taille-haies et retirer la clé de sécurité.
- Nettoyer le taille-haies.
- Nettoyer les couteaux.
- Glisser le protège-couteaux par-dessus les couteaux de telle sorte que les couteaux soient intégralement recouverts.

12 Transport

12.1 Transport du taille-haies

- Arrêter le taille-haies et retirer la clé de sécurité.
- Glisser le protège-couteaux par-dessus les couteaux de telle sorte que les couteaux soient intégralement recouverts.
- Porter le taille-haies d'une main, par la poignée en forme d'étrier, de telle sorte que les couteaux soient orientés vers l'arrière.
- Si l'on doit transporter le taille-haies dans un véhicule : assurer le taille-haies de telle sorte qu'il ne risque pas de se renverser ou de se déplacer.
- S'il est nécessaire d'emballer le taille-haies, l'emballer de telle sorte que les conditions suivantes soient remplies :
  - L'emballage ou le boîtier de transport n'est pas conducteur d'électricité.
  - Le taille-haies ne peut pas se déplacer dans l'emballage ou le boîtier de transport.
  - L'emballage ou le boîtier de transport est assuré de telle sorte que l'emballage ou le boîtier de transport ne puisse pas se déplacer.

Étant donné que la batterie est intégrée, le taille-haies est soumis aux exigences applicables au transport de marchandises dangereuses. Le taille-haies est classé dans la catégorie ONU 3481 (batteries lithium-ion contenues dans des équipements) et il a été testé conformément aux prescriptions du « Manuel d'épreuves et de critères », partie III, sous-section 38.3 de l'ONU.

Pour les prescriptions relatives au transport, voir : www.stihl.com/safety-data-sheets.

13 Rangement

13.1 Rangement du taille-haies

STIHL conseille de conserver le taille-haies avec un niveau de charge compris entre 40 % et 60 % (2 DEL allumées de couleur verte).

- Arrêter le taille-haies et retirer la clé de sécurité.
- Glisser le protège-couteaux par-dessus les couteaux de telle sorte que les couteaux soient intégralement recouverts.
- Ranger le taille-haies de telle sorte que les conditions suivantes soient remplies :
  - Le taille-haies se trouve hors de portée des enfants.
  - Le taille-haies est propre et sec.
  - Le taille-haies est conservé dans un local fermé.
  - Le taille-haies est conservé séparément du câble de recharge.
  - Le taille-haies se trouve dans une plage de températures de 0 °C à + 50 °C.

13.2 Rangement du câble de recharge

- Débrancher la fiche secteur de la prise de courant.
- Ranger le câble de recharge de telle sorte que les conditions suivantes soient remplies :
  - Le câble de recharge se trouve hors de portée des enfants.
  - Le câble de recharge est propre et sec.
  - Le câble de recharge est conservé dans un local fermé.
  - Le câble de recharge est séparé du taille-haies.
  - Le câble de recharge se trouve dans une plage de températures de 0 °C à + 40 °C.

14 Nettoyage

14.1 Nettoyage du taille-haies

- Arrêter le taille-haies et retirer la clé de sécurité.
- Nettoyer le taille-haies avec un chiffon humide ou un produit STIHL dissolvant la résine.

14.2 Nettoyage des couteaux

- Arrêter le taille-haies et retirer la clé de sécurité.
- Pulvériser du produit STIHL dissolvant la résine sur les deux faces des couteaux.
- Introduire la clé de sécurité.
- Faire fonctionner le taille-haies pendant 5 secondes. Les couteaux se mettent en mouvement. Le produit STIHL dissolvant la résine se répartit uniformément.

14.3 Nettoyage du câble de recharge

- Débrancher la fiche secteur de la prise de courant.
- Débrancher la fiche de recharge de la prise de recharge.
- Nettoyer le câble de recharge avec un chiffon humide.

15 Maintenance

15.1 Intervalles de maintenance

Les intervalles de maintenance dépendent des conditions ambiantes et des conditions de travail. STIHL recommande les intervalles de maintenance suivants :

Toutes les 25 heures de fonctionnement

- Nettoyer les couteaux.
- Affûter les couteaux.

Une fois par an

- Faire contrôler le taille-haies par un revendeur spécialisé STIHL.

15.2 Affûtage des couteaux

STIHL recommande de faire affûter les couteaux par un revendeur spécialisé STIHL.

AVERTISSEMENT

Les dents de coupe des couteaux sont acérées. L'utilisateur risque de se couper.

- Porter des gants de travail en matière résistante.

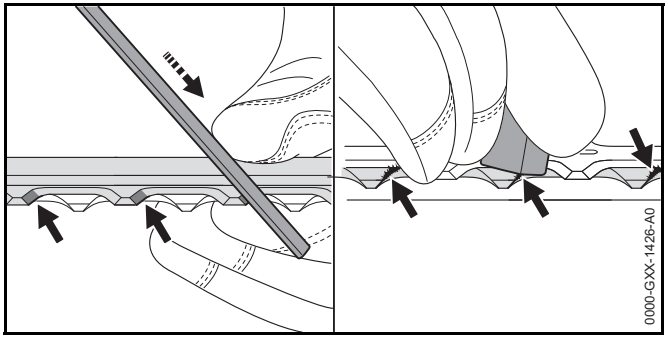

- Affûter chaque tranchant du couteau supérieur avec une lime plate STIHL, en avançant. Respecter alors l'angle d'affûtage indiqué, 📖 18.2.
- Retourner le taille-haies.
- Affûter les autres tranchants.
- Ébavurer chaque tranchant par le dessous du couteau.
- Retourner le taille-haies.
- Ébavurer les autres tranchants.
- Éliminer la poussière produite au cours de l'affûtage, à l'aide d'un chiffon humide.
- Pulvériser du produit STIHL dissolvant la résine sur les deux faces des couteaux.
- Faire fonctionner le taille-haies pendant 5 secondes. Les couteaux se mettent en mouvement. Le produit STIHL dissolvant la résine se répartit uniformément.
- Au moindre doute : consulter un revendeur spécialisé STIHL.

16 Réparation

16.1 Réparation du taille-haies et du câble de recharge

L'utilisateur ne peut pas réparer lui-même le taille-haies, les couteaux, ni le câble de recharge.

- Si le taille-haies ou les couteaux sont endommagés : ne pas utiliser le taille-haies, mais consulter un revendeur spécialisé STIHL.
- Si le câble de recharge est défectueux ou endommagé : remplacer le câble de recharge.

17 Dépannage

17.1 Élimination des dérangements du taille-haies ou du câble de recharge

Dérangement	DEL sur le taille-haies	Cause	Remède
Le taille-haies ne démarre pas à la mise en circuit.	1 DEL clignote de couleur verte.	Le niveau de charge du taille-haies est trop faible.	► Recharger le taille-haies.
	3 DEL sont allumées de couleur rouge.	Le taille-haies est trop chaud.	► Retirer la clé de sécurité. ► Laisser le taille-haies refroidir.
	3 DEL clignotent de couleur rouge.	Il y a un dérangement électrique.	► Retirer la clé de sécurité. ► Ne pas utiliser le taille-haies, mais consulter un revendeur spécialisé STIHL.
		Les couteaux fonctionnent difficilement.	► Pulvériser du produit STIHL dissolvant la résine sur les deux faces des couteaux. ► Si 3 DEL clignotent encore de couleur rouge : ne pas utiliser le taille-haies, mais consulter un revendeur spécialisé STIHL.
		Le taille-haies est humide.	► Laisser le taille-haies sécher.
Le taille-haies s'arrête au cours de l'utilisation.	3 DEL sont allumées de couleur rouge.	Le taille-haies est trop chaud.	► Retirer la clé de sécurité. ► Laisser le taille-haies refroidir.
		Il y a un dérangement électrique.	► Arrêter le taille-haies puis le remettre en marche au bout de 5 secondes.
		Les couteaux fonctionnent difficilement.	► Pulvériser du produit STIHL dissolvant la résine sur les deux faces des couteaux.
Le temps de fonctionnement du taille-haies est trop court.		Le taille-haies n'est pas complètement chargé.	► Recharger complètement le taille-haies.

Dérangement	DEL sur le taille-haies	Cause	Remède
		La durée de vie du taille-haies est dépassée.	► Remplacer le taille-haies.
Le taille-haies n'est pas rechargé.	3 DEL sont allumées de couleur rouge.	Le taille-haies est trop chaud.	► Retirer la clé de sécurité. ► Laisser le taille-haies refroidir.
		Il y a un dérangement dans le taille-haies ou dans le câble de recharge.	► Retirer la clé de sécurité. ► Consulter un revendeur spécialisé STIHL.

18 Caractéristiques techniques

18.1 Taille-haies STIHL HSA 45

- Poids avec couteaux : 2,4 kg
- Technologie de batterie : lithium-ion
- Tension : 18 V
- Capacité en Ah : voir plaque signalétique
- Capacité énergétique en Wh : voir plaque signalétique
- Plage de températures admissibles pour l'utilisation et le rangement : de 0 °C à + 50 °C

Si l'on travaille avec le taille-haies à une température ambiante supérieure à + 30 °C, la puissance du taille-haies peut baisser et le temps de travail possible avec une charge de la batterie peut être réduit.

Pour le temps de fonctionnement, voir www.stihl.com/battery-life.

18.2 Couteaux

- Écartement des dents : 24,1 mm
- Longueur de coupe : 500 mm
- Angle d'affûtage : 32°

18.3 Câble de recharge STIHL LK 45

- Tension nominale : 100-240 V, 50-60 Hz
- Puissance nominale : 14,6 W
- Courant de charge : 0,65 A
- Plage de températures admissibles pour l'utilisation et le rangement : de 0 °C à + 40 °C

Pour les temps de recharge, voir www.stihl.com/charging-times.

18.4 Niveaux sonores et taux de vibrations

La valeur K pour le niveau de pression sonore est de 2 dB(A). La valeur K pour le niveau de puissance acoustique est de 2 dB(A). La valeur K pour le taux de vibrations est de 2 m/s².

STIHL recommande de porter une protection auditive.

- Niveau de pression sonore L_{pA} suivant EN 60745-2-15 : 54 dB(A).
- Niveau de puissance acoustique L_{wA} suivant EN 60745-2-15 : 77 dB(A).
- Taux de vibrations a_{hv} suivant EN 60745-2-15
  - à la poignée de commande : 1,5 m/s². La valeur K pour le taux de vibrations est de 1,5 m/s².
  - À la poignée en forme d'étrier : 1,4 m/s².

Les taux de vibrations indiqués ont été mesurés suivant une procédure de contrôle normalisée et ils peuvent être utilisés pour la comparaison d'appareils électriques. Les vibrations engendrées dans la pratique peuvent différer des valeurs indiquées, suivant le genre d'utilisation. Les taux de vibrations indiqués peuvent servir de référence pour une première évaluation de l'exposition de l'utilisateur aux vibrations. L'exposition aux vibrations réelle ne peut être quantifiée que par une estimation. On peut alors également prendre en compte les temps durant lesquels la machine électrique est arrêtée et les temps durant lesquels la machine est en marche, mais fonctionne sans charge.

Pour obtenir des informations sur le respect de la directive « Vibrations 2002/44/CE » concernant les employeurs, voir www.stihl.com/vib.

18.5 REACH

REACH (enRegistrement, Evaluation et Autorisation des substances CHimiques) est le nom d'un règlement CE qui couvre le contrôle de la fabrication, de l'importation, de la mise sur le marché et de l'utilisation des substances chimiques.

Pour obtenir de plus amples informations sur le respect du règlement REACH, voir www.stihl.com/reach.

19 Pièces de rechange et accessoires

19.1 Pièces de rechange et accessoires

Ces symboles identifient les pièces de rechange d'origine STIHL et les accessoires d'origine STIHL.

STIHL recommande d'utiliser des pièces de rechange d'origine STIHL et des accessoires d'origine STIHL.

Pour obtenir des pièces de rechange d'origine STIHL et des accessoires d'origine STIHL, s'adresser à un revendeur spécialisé STIHL.

20 Mise au rebut

20.1 Mise au rebut du taille-haies et du câble de recharge usés

Le taille-haies renferme une batterie intégrée qui doit être éliminée séparément.

- Faire éliminer le taille-haies par un revendeur spécialisé STIHL.
  Le revendeur spécialisé STIHL élimine alors séparément la batterie et le taille-haies.
- Le câble de recharge, les accessoires et leur emballage doivent être éliminés conformément à la réglementation pour la protection de l'environnement.

21 Déclaration de conformité UE

21.1 Taille-haies STIHL HSA 45

ANDREAS STIHL AG & Co. KG
Badstraße 115
D-71336 Waiblingen
Allemagne

déclare, sous sa seule responsabilité, que le produit suivant

- Genre de produit : taille-haies à batterie
- Marque de fabrique : STIHL
- Type : STIHL HSA 45
- Numéro d'identification de série : 4511

est conforme à toutes les prescriptions applicables des directives 2011/65/UE, 2006/42/CE, 2014/30/UE et 2000/14/CE et a été développé et fabriqué conformément à la version des normes suivantes respectivement valable à la date de fabrication : EN 55014-1, EN 55014-2, EN 60745-1 et EN 60745-2-15.

Procédure d'évaluation de conformité appliquée conformément à la Directive 2000/14/CE, Annexe V.

Organisme notifié : Intertek House, Cleeve Road, Leatherhead, Surrey KT22 7SB, Grande-Bretagne

- Niveau de puissance acoustique mesuré : 78 dB(A)
- Niveau de puissance acoustique garanti : 81 dB(A)

Conservation des documents techniques :
ANDREAS STIHL AG & Co. KG
Produktzulassung (Service Homologation Produits).

L'année de fabrication, le pays de fabrication et le numéro de machine sont indiqués sur le taille-haies.

Waiblingen, le 01/03/2017

ANDREAS STIHL AG & Co. KG

Thomas Elsner, Chef de la Division Produits et Services

21.2 Câble de recharge STIHL LK 45

Ce câble de recharge a été fabriqué et commercialisé en conformité avec les directives suivantes : 2014/35/UE, 2014/30/UE et 2011/65/UE.

L'année de fabrication, le pays de fabrication et le numéro de machine sont indiqués sur le câble de recharge.

La déclaration de conformité CE intégrale peut être fournie par la société ANDREAS STIHL AG & Co. KG, Badstraße 115, 71336 Waiblingen, Allemagne.

22 Indications générales de sécurité pour outils électroportatifs

22.1 Introduction

Ce chapitre publie les prescriptions de sécurité générales formulées dans la norme EN/IEC 60745 pour outils électroportatifs à moteur.

STIHL est tenu de reprendre ces textes mot à mot.

Les consignes de sécurité indiquées au paragraphe « Sécurité relative au système électrique » pour éviter un choc électrique ne sont pas applicables à des machines à batterie STIHL.

AVERTISSEMENT

Lire toutes les prescriptions de sécurité, les instructions, les illustrations et les caractéristiques techniques jointes à cet outil électroportatif. Le non-respect des instructions données ci-après peut entraîner un choc électrique, un incendie et/ou de graves blessures de personnes. **Bien garder tous les avertissements et les instructions.**

La notion d'« outil électroportatif » mentionnée dans les avertissements se rapporte à des outils électriques raccordés au secteur (avec cordon d'alimentation électrique) ou à des outils électriques à accumulateur/batterie (sans cordon d'alimentation électrique).

22.2 Sécurité à l'endroit de travail

a) **Maintenez l'endroit de travail propre et bien éclairé.** Un lieu de travail en désordre ou mal éclairé augmente le risque d'accidents.

b) **N'utilisez pas l'outil électroportatif dans un environnement présentant des risques d'explosion et où se trouvent des liquides, des gaz ou poussières inflammables.** Les outils électroportatifs génèrent des étincelles risquant d'enflammer les poussières ou les vapeurs.

c) **Tenez les enfants et autres personnes éloignés durant l'utilisation de l'outil électroportatif.** En cas d'inattention vous risquez de perdre le contrôle sur l'appareil.

22.3 Sécurité relative au système électrique

a) **La fiche de secteur de l'outil électroportatif doit être appropriée à la prise de courant. Ne modifier en aucun cas la fiche. Ne pas utiliser de fiches d'adaptateur avec des outils électroportatifs avec mise à la terre.** Les fiches non modifiées et les prises de courant appropriées réduisent le risque de choc électrique.

b) **Éviter le contact physique avec des surfaces mises à la terre tels que tuyaux, radiateurs, fours et réfrigérateurs.** Il y a un risque élevé de choc électrique au cas où votre corps serait relié à la terre.

c) **Ne pas exposer l'outil électroportatif à la pluie ou à l'humidité.** La pénétration d'eau dans un outil électroportatif augmente le risque d'un choc électrique.

d) **Ne pas utiliser le câble électrique à d'autres fins que celles prévues, ne pas utiliser le câble électrique pour porter l'outil électroportatif ou pour l'accrocher et ne pas tirer dessus pour le débrancher de la prise de courant. Maintenir le câble électrique éloigné des sources de chaleur, des matières grasses, des bords tranchants ou des parties de l'appareil en rotation.** Un câble endommagé ou torsadé augmente le risque d'un choc électrique.

e) **Au cas où l'outil électroportatif serait utilisé à l'extérieur, utiliser une rallonge appropriée pour les applications extérieures.** L'utilisation d'une rallonge électrique appropriée pour les applications extérieures réduit le risque d'un choc électrique.

f) **Si une utilisation de l'outil électroportatif dans un environnement humide ne peut pas être évitée, utiliser un disjoncteur différentiel.** Un disjoncteur différentiel réduit le risque d'un choc électrique.

22.4 Sécurité des personnes

a) **Restez vigilant, surveillez ce que vous faites. Faites preuve de bon sens en utilisant l'outil électroportatif. Ne pas utiliser un outil électroportatif lorsqu'on est fatigué ou après avoir consommé de l'alcool, des drogues ou avoir pris des médicaments.** Un moment d'inattention lors de l'utilisation de l'outil électroportatif peut entraîner de graves blessures de personnes.

b) **Porter des équipements de protection. Porter toujours des lunettes de protection.** Le fait de porter des équipements de protection personnels tels que masque anti-poussière, chaussures de sécurité antidérapantes, casque de protection ou protection acoustique suivant le travail à effectuer avec l'outil électroportatif, réduit le risque de blessures.

c) **Éviter toute mise en marche accidentelle. S'assurer que l'outil électroportatif est effectivement éteint avant de le raccorder à l'alimentation en courant ou avant de raccorder l'accu, de soulever ou de porter l'outil électroportatif.** Le fait de porter l'outil électroportatif avec le doigt sur l'interrupteur ou de le brancher sur la source de courant lorsque l'outil électroportatif est en fonctionnement, peut entraîner des accidents.

d) **Enlever tout outil de réglage ou toute clé avant de mettre l'outil électroportatif en fonctionnement.** Une clé ou un outil se trouvant sur une partie en rotation peut causer des blessures.

e) **Éviter une position anormale du corps. Veiller à garder toujours une position stable et équilibrée.** Ceci vous permet de mieux contrôler l'outil électroportatif dans des situations inattendues.

f) **Porter des vêtements appropriés. Ne pas porter de vêtements amples ni de bijoux. Maintenir cheveux, vêtements et gants éloignés des parties de l'appareil en rotation.** Des vêtements amples, des bijoux ou des cheveux longs peuvent être happés par des pièces en mouvement.

g) **Si des dispositifs servant à aspirer ou à recueillir les poussières peuvent être montés, vérifier que ceux-ci sont effectivement raccordés et qu'ils sont correctement utilisés.** L'utilisation d'un dispositif d'aspiration des poussières peut réduire les dangers dus aux poussières.

h) **Ne pas se laisser aller dans un faux sentiment de sécurité et ne pas se jouer des règles de sécurité concernant les outils électroportatifs, même si l'on se sent familiarisé avec cet outil électroportatif, après l'avoir fréquemment utilisé.** En quelques fractions de seconde, une négligence ou un manque d'attention peut entraîner un accident causant de graves blessures.

22.5 Utilisation et emploi soigneux d'outils électroportatifs

a) **Ne pas surcharger l'appareil. Utiliser l'outil électroportatif approprié au travail à effectuer.** Avec l'outil électroportatif approprié, vous travaillerez mieux et avec plus de sécurité à la vitesse pour laquelle il est prévu.

b) **Ne pas utiliser un outil électroportatif dont l'interrupteur est défectueux.** Un outil électroportatif qui ne peut plus être mis en ou hors fonctionnement est dangereux et doit être réparé.

c) **Retirer la fiche de la prise de courant et/ou enlever l'accumulateur amovible avant d'effectuer des réglages sur l'appareil, de changer les outils de travail, ou de ranger l'outil électroportatif.** Cette mesure de précaution empêche une mise en fonctionnement de l'outil électroportatif par mégarde.

d) **Garder les outils électroportatifs non utilisés hors de la portée des enfants. Ne pas permettre l'utilisation de l'outil électroportatif à des personnes qui ne se sont pas familiarisées avec celui-ci ou qui n'ont pas lu ces instructions.** Les outils électroportatifs sont dangereux lorsqu'ils sont utilisés par des personnes non initiées.

e) **Prendre soin de l'outil électroportatif et de son outil de travail. Vérifier que les parties en mouvement fonctionnent correctement et qu'elles ne soient pas coincées, et contrôler si des parties sont cassées ou endommagées de telle sorte que le bon fonctionnement de l'outil électroportatif s'en trouve entravé. Faire réparer ces parties endommagées avant d'utiliser l'outil électroportatif.** De nombreux accidents sont dus à des outils électroportatifs mal entretenus.

f) **Maintenir les outils de coupe aiguisés et propres.** Des outils soigneusement entretenus avec des bords tranchants bien aiguisés se coincent moins souvent et peuvent être guidés plus facilement.

g) **Utiliser les outils électroportatifs, les accessoires, les outils à monter etc. conformément à ces instructions. Tenir compte également des conditions de travail et du travail à effectuer.** L'utilisation des outils électroportatifs à d'autres fins que celles prévues peut entraîner des situations dangereuses.

h) **Veiller à ce que les poignées et les surfaces faisant office de poignées soient toujours sèches, propres et sans huile ni graisse.** Si les poignées et les surfaces faisant office de poignées sont glissantes, l'utilisateur ne peut pas commander correctement et maîtriser l'outil électroportatif dans des situations imprévues.

22.6 Utilisation et emploi soigneux d'outils électroportatifs sans fil

a) **Ne charger les accumulateurs qu'avec des chargeurs recommandés par le fabricant.** Un chargeur approprié à un type spécifique d'accumulateur peut engendrer un risque d'incendie lorsqu'il est utilisé avec d'autres accumulateurs.

b) **Dans les outils électroportatifs, n'utiliser que les accumulateurs spécialement prévus pour ceux-ci.** L'utilisation de tout autre accumulateur peut entraîner des blessures et des risques d'incendie.

c) **Tenez l'accumulateur non-utilisé à l'écart de toutes sortes d'objets métalliques tels qu'agrafes, pièces de monnaie, clés, clous, vis ou autres, étant donné qu'un pontage peut provoquer un court-circuit.** Un court-circuit entre les contacts de l'accumulateur peut provoquer des brûlures ou un incendie.

d) **En cas d'utilisation abusive, du liquide peut sortir de l'accumulateur. Éviter tout contact avec ce liquide. En cas de contact accidentel, rincer soigneusement avec de l'eau. Au cas où le liquide rentrerait dans les yeux, consulter en plus un médecin.** Le liquide qui sort de l'accumulateur peut entraîner des irritations de la peau ou causer des brûlures.

e) **Ne pas utiliser un accumulateur endommagé ou ayant subi une modification quelconque.** Des accumulateurs endommagés ou ayant subi des modifications peuvent présenter des comportements imprévisibles et causer un incendie, une explosion ou un autre risque de blessure.

f) **Ne pas exposer un accumulateur au feu ou à des températures trop élevées.** Un feu ou des températures supérieures à 130 °C (265 °F) peuvent causer une explosion.

g) **Suivez toutes les instructions concernant la recharge et ne rechargez jamais l'accumulateur ou l'outil électroportatif sans fil en dehors de la plage de températures indiquée dans la Notice d'emploi.** Une recharge incorrecte ou une recharge en dehors de la plage de températures autorisée peut détruire l'accumulateur et accroît le risque d'incendie.

22.7 Service après-vente

a) **Ne faire réparer l'outil électroportatif que par un personnel qualifié et seulement avec des pièces de rechange d'origine.** Ceci permet d'assurer la sécurité de l'outil électroportatif.

b) **Ne jamais essayer de remettre en état des batteries endommagées.** Toute opération de maintenance touchant des batteries doit être effectuée exclusivement par le fabricant ou par des ateliers de service après-vente agréés par le fabricant.

22.8 Consignes de sécurité applicables aux taille-haies

- **Garder une distance de sécurité entre toute partie du corps et la barre de coupe. Lorsque le couteau est en marche, il ne faut pas essayer d'enlever des branches à la main ou de tenir des branches à couper. Avant d'enlever des branches coincées, il faut impérativement arrêter la machine.** Une seconde d'inattention, à l'utilisation du taille-haies, peut occasionner des blessures graves.
- **Porter le taille-haies par la poignée, avec le couteau arrêté. Pour le transport ou le rangement du taille-haies, toujours monter le protège-couteaux.** Utiliser la machine avec précaution afin d'écarter tout risque de blessure par le couteau.
- **Tenir l'outil électroportatif par les surfaces isolantes des poignées, car il est possible que le couteau entre en contact avec des câbles électriques dissimulés.** Si le couteau entre en contact avec un câble sous tension, cela risque de mettre les éléments métalliques de la machine sous tension et de provoquer un choc électrique.

Indice

1 Premessa **78**

2 Informazioni sulle presenti Istruzioni d'uso **78**
2.1 Documenti validi 78
2.2 Contrassegno delle avvertenze nel testo 79
2.3 Simboli nel testo 79

3 Sommario **79**
3.1 Tagliasiepi e cavo di carica 79
3.2 Simboli 80

4 Avvertenze di sicurezza **80**
4.1 Simboli di avvertimento 80
4.2 Impiego secondo la destinazione 81
4.3 Requisiti dell'utente 81
4.4 Abbigliamento ed equipaggiamento 82
4.5 Zona di lavoro e area circostante 82
4.6 Condizioni di sicurezza 83
4.7 Batteria integrata 84
4.8 Impiego 85
4.9 Carica 86
4.10 Trasporto 86
4.11 Conservazione 87
4.12 Pulizia, manutenzione e riparazione 87

5 Preparare il tagliasiepi per l'esercizio **88**
5.1 Preparazione all'uso della tagliasiepi 88

6 Carica della tagliasiepi e LED **88**
6.1 Caricare la tagliasiepi 88
6.2 Visualizzazione dello stato di carica 89
6.3 LED 89

7 Innesto e rimozione della chiave di attivazione **89**
7.1 Innestare la chiave di attivazione 89
7.2 Togliere la chiave di attivazione 89

8 Accendere e spegnere il tagliasiepi **89**
8.1 Accendere la tagliasiepi 89
8.2 Spegnimento della tagliasiepi 90

9 Controllo della tagliasiepi **90**
9.1 Controllo degli elementi di comando 90
9.2 Controllare la batteria incorporata 91

10 Lavorare con il tagliasiepi **91**
10.1 Tenuta e guida della tagliasiepi 91
10.2 Taglio 91

11 Dopo il lavoro **92**
11.1 Dopo il lavoro 92

12 Trasporto **92**
12.1 Trasportare la tagliasiepi 92

13 Conservazione **92**
13.1 Conservazione della tagliasiepi 92
13.2 Conservazione del cavo di carica 92

14 Pulizia **93**
14.1 Pulizia della tagliasiepi 93
14.2 Pulizia della tagliasiepi 93
14.3 Pulizia del cavo di carica 93

15 Manutenzione **93**
15.1 Intervalli di manutenzione 93
15.2 Affilatura delle lame 93

16 Riparazione **94**
16.1 Pulizia e riparazione del cavo di carica 94

17 Eliminazione dei guasti **95**
17.1 Eliminazione dei guasti della tagliasiepi o del cavo di carica 95

18 Dati tecnici **96**
18.1 Tagliasiepi STIHL HSA 45 96
18.2 Lame 96
18.3 Cavo di carica STIHL LK 45 96
18.4 Valori acustici e vibratori 96
18.5 REACH 96

19 Ricambi e accessori **97**
19.1 Ricambi e accessori 97

Traduzione delle istruzioni per l'uso originali

Stampato su carta candeggiata senza cloro.
I colori di stampa contengono oli vegetali; la carta è riciclabile.

© ANDREAS STIHL AG & Co. KG 2018
0458-717-9621-A. VA7.D18.
0000007360_011_I

STIHL®

Le presenti Istruzioni d'uso sono tutelate dai diritti d'autore. Tutti i diritti sono riservati, specialmente quelli di riproduzione, traduzione ed elaborazione con sistemi elettronici.

20 Smaltimento **97**
20.1 Smaltimento di tagliasiepi e cavo di carica 97
21 Dichiarazione di conformità UE **97**
21.1 Tagliasiepi STIHL HSA 45 97
21.2 Cavo di carica STIHL LK 45 97
22 Avvertenze di sicurezza generali per attrezzi elettrici **98**
22.1 Introduzione 98
22.2 Sicurezza sul posto di lavoro 98
22.3 Sicurezza elettrica 98
22.4 Sicurezza delle persone 98
22.5 Impiego e maneggio dell’attrezzo elettrico 99
22.6 Impiego e trattamento dell’attrezzo a batteria 99
22.7 Assistenza 100
22.8 Avvertenze di sicurezza per tagliasiepi 100

1 Premessa

Gentile cliente,

congratulazioni per aver scelto STIHL. Progettiamo e fabbrichiamo prodotti della massima qualità secondo le esigenze della nostra clientela. I nostri prodotti risultano altamente affidabili anche in caso di sollecitazioni estreme.

STIHL offre la massima qualità anche nell'assistenza. I nostri rivenditori garantiscono consulenza e istruzioni competenti e un'assistenza tecnica completa.

La ringraziamo per la fiducia e le auguriamo buon lavoro con il Suo prodotto STIHL.

Dr. Nikolas Stihl

IMPORTANTE! LEGGERE PRIMA DELL'USO E CONSERVARE.

2 Informazioni sulle presenti Istruzioni d’uso

2.1 Documenti validi

Si applicano le disposizioni di legge nazionali.

- Oltre alle presenti istruzioni per l'uso, leggere, comprendere e conservare i seguenti documenti:
  - Informazioni sulla sicurezza per batterie STIHL e prodotti con batteria integrata: www.stihl.com/safety-data-sheets

2.2 Contrassegno delle avvertenze nel testo

PERICOLO

L'avvertenza si riferisce a pericoli che comportano gravi lesioni o la morte.

- Le misure indicate possono consentire di evitare gravi lesioni o la morte.

AVVERTENZA

L'avvertenza rimanda a rischi che **possono** provocare gravi lesioni o la morte.

- Le misure indicate possono consentire di evitare gravi lesioni o la morte.

AVVISO

L'avvertenza si riferisce a pericoli che possono provocare danni materiali.

- Le misure menzionate possono evitare danni materiali.

2.3 Simboli nel testo

Questo simbolo rimanda ad un capitolo nelle Istruzioni per l'uso.

3 Sommario

3.1 Tagliasiepi e cavo di carica

La batteria è saldamente integrata nella tagliasiepi.

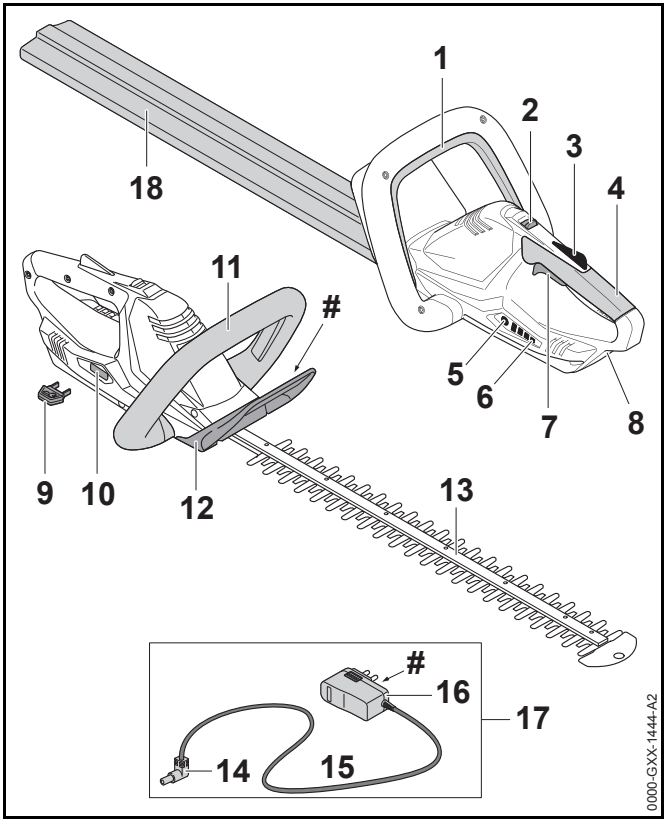

1 **Staffa di comando**
La staffa di comando accende e spegne la tagliasiepi insieme alla leva di comando.

2 **Cursore di sblocco**
Il cursore di sblocco sblocca la leva di comando insieme al blocco della leva di comando.

3 **Bloccaggio leva di comando**
Il bloccaggio leva di comando blocca la leva di comando.

4 **Impugnatura di comando**
L'impugnatura di comando serve per controllare, sostenere e guidare la tagliasiepi.

5 **Pulsante**
Il pulsante attiva i LED sulla tagliasiepi.

6 **LED**
I LED indicano lo stato di carica della tagliasiepi e le anomalie.

7 **Leva di comando**
La leva di comando accende e spegne la tagliasiepi insieme alla staffa di comando.

8 **Boccola di carico**
La boccola di carico serve per attaccare la spina di carico.

9 **Chiave di attivazione**
La chiave di attivazione attiva la tagliasiepi.

10 **Serratura chiave**
La serratura chiave serve per attaccare la chiave di attivazione.

11 **Impugnatura a staffa**
L'impugnatura a staffa serve per sostenere, guidare e trasportare la tagliasiepi.

12 **Scudo di riparo mano**
Lo scudo di riparo mano protegge la mano dell'utente sull'impugnatura a staffa dal contatto con le lame

13 **Lame**
Le lame tagliano il materiale.

14 **Spina di carico**
La spina di carico unisce il cavo di carica con la boccola di carico.

15 **Cavo di collegamento**
Il cavo di collegamento unisce la spina di carico con la spina di rete.

16 **Spina di rete**
La spina di rete collega il cavo di carica ad una presa.

17 **Cavo di carica**
Il cavo di carica serve per caricare la tagliasiepi.

18 **Riparo per lama**
Il riparo per lama protegge dal contatto con le lame.

Targhetta dati tecnici con numero di matricola

3.2 Simboli

I simboli possono essere applicati sulla tagliasiepi e sul cavo di carico e hanno i seguenti significati:

Questo simbolo indica in quale direzione deve essere spinto il cursore di sblocco.

LWA Livello di potenza acustica garantito secondo la Direttiva 2000/14/CE in dB(A) per rendere confrontabili le emissioni acustiche dei prodotti.

LK 45 Questo simbolo indica che per la carica è necessario utilizzare il cavo di carica LK 45.

L'indicazione accanto al simbolo si riferisce al contenuto energetico della batteria secondo le specifiche del fabbricante delle celle. La capacità di energia disponibile nell'applicazione è inferiore.

Azionare l'apparecchio elettrico in un ambiente chiuso e asciutto.

Non smaltire il prodotto con i rifiuti domestici.

4 Avvertenze di sicurezza

4.1 Simboli di avvertimento

I simboli di avvertimento su tagliasiepi e cavo di carica hanno i seguenti significati:

Rispettare le avvertenze di sicurezza e le rispettive misure.

Leggere, comprendere e conservare le istruzioni per l'uso.

Indossare occhiali protettivi.

Non toccare le lame in movimento.

Togliere la chiave di attivazione durante le interruzioni del lavoro, durante il trasporto, la carica, la conservazione, la manutenzione o la riparazione.

Proteggere la tagliasiepi dalla pioggia e non immergerla in liquidi.

Proteggere la tagliasiepi da calore e fiamme.

Rispettare l'intervallo di temperatura consentito per la tagliasiepi.

4.2 Impiego secondo la destinazione

La tagliasiepi STIHL HSA 45 è destinata al taglio di siepi, cespugli, arbusti e sterpaglia.

La tagliasiepi non deve essere usata in caso di pioggia.

La tagliasiepi viene alimentata da una batteria incorporata.

Il cavo di carica STIHL LK 45 carica la tagliasiepi STIHL HSA 45.

⚠ AVVERTENZA

- Cavi di carica, gli alimentatori o gli alimentatori di rete non approvati da STIHL per l'uso con la tagliasiepi possono provocare incendi ed esplosioni. Sussiste il rischio di gravi lesioni o di morte oppure di provocare danni materiali.
  - ► Caricare la tagliasiepi STIHL HSA 45 con cavo di carica STIHL LK 45.
- Se la tagliasiepi, o il cavo di carica non sono utilizzati in modo non conforme, sussiste il rischio di ferimento o morte delle persone e di danni materiali.
  - ► Pulire la tagliasiepi e il cavo di carica seguendo scrupolosamente le indicazioni delle presenti istruzioni per l'uso.

4.3 Requisiti dell'utente

⚠ AVVERTENZA

- Gli utenti che non abbiano ricevuto istruzioni potrebbero non riconoscere o non valutare correttamente i rischi della tagliasiepi e del cavo di carica. L'utente o altre persone rischiano gravi lesioni o la morte.

  - ► Leggere, comprendere e conservare le istruzioni per l'uso.
  - ► Se la tagliasiepi o il cavo di carica vengono consegnati ad un'altra persona: Consegnare a corredo anche le istruzioni per l'uso.
  - ► Accertarsi che l'utente abbia i seguenti requisiti:
    - – L'utente è riposato.
    - – L'utente dovrà avere le capacità fisiche, sensoriali e intellettuali tali da poter controllare la tagliasiepi e il cavo di carica e quindi da poter lavorare. Se l'utente ha limitazioni fisiche, sensoriali

e intellettuali, potrà lavorare soltanto sotto la sorveglianza o dietro la guida di una persona responsabile.

– L'utente è maggiorenne.

– L'utente ha ricevuto istruzioni da un rivenditore STIHL o da una persona esperta prima di iniziare a lavorare con la tagliasiepi e con il cavo di carica.

– L'utente non è sotto l'effetto di alcol, farmaci o droghe.

► In caso di dubbi: Rivolgersi ad un rivenditore STIHL.

4.4 Abbigliamento ed equipaggiamento

⚠ AVVERTENZA

- Durante il lavoro, i capelli lunghi possono rimanere intrappolati nella tagliasiepi. L'utente potrebbe ferirsi gravemente.
  - ► Legare i capelli lunghi per evitare con sicurezza che non rimangano impigliati nella tagliasiepi.
- Durante il lavoro potrebbero essere scagliati oggetti ad alta velocità. L'utente può ferirsi.

  - ► Indossare occhiali protettivi aderenti. Gli occhiali di protezione adatti sono reperibili in commercio con il marchio di conformità con la norma EN 166 o con le disposizioni nazionali.
  - ► Indossare una maglia a maniche lunghe aderente e pantaloni lunghi.
- Durante il lavoro potrebbe essere sollevata polvere a mulinello. La polvere inalata può danneggiare la salute e provocare reazioni allergiche.
  - ► Indossare una mascherina antipolvere.
- Se inadeguato, l’abbigliamento può impigliarsi nel legno, nella sterpaglia e nella tagliasiepi. Gli utenti senza abbigliamento adeguato possono ferirsi gravemente.
  - ► Indossare capi d'abbigliamento aderenti.
  - ► Togliere foulard e gioielli.
- Durante il lavoro, l'operatore può entrare in contatto con le lame rotanti. L'utente potrebbe ferirsi gravemente.
  - ► Indossare calzature in materiale resistente.
  - ► Indossare pantaloni lunghi in materiale resistente.
- Durante la pulizia o la manutenzione l'operatore può entrare in contatto con le lame. L'utente può ferirsi.
  - ► Indossare guanti di lavoro in materiale resistente.
- Se l'utente indossa scarpe inadeguate, rischia di scivolare. L'utente può ferirsi.
  - ► Indossare scarpe stabili, chiuse, con suola antiscivolo.

4.5 Zona di lavoro e area circostante

4.5.1 Tagliasiepi

⚠ AVVERTENZA

- Le persone estranee, i bambini e gli animali potrebbero non riconoscere e non valutare i pericoli della tagliasiepi e degli oggetti scagliati ad alta velocità. Sussiste il rischio di ferire le persone estranee, i bambini e gli animali oppure di provocare danni materiali.
  - ► Tenere lontane dall'area di lavoro le persone non autorizzate, i bambini e gli animali.
  - ► Non lasciare la tagliasiepi incustodita.
  - ► Sincerarsi che i bambini non possano giocare con la tagliasiepi.

- La tagliasiepi non è protetto dall'acqua. Se si lavora sotto la pioggia o in ambienti umidi, sussiste il rischio di scossa elettrica. L'utente può rimanere ferito e la tagliasiepi può essere danneggiata.

  ► Non lavorare nella pioggia o in un ambiente umido.

- I componenti elettrici della tagliasiepi possono generare scintille. Le scintille possono provocare incendi ed esplosioni in ambienti facilmente infiammabili o esplosivi. Sussiste il rischio di gravi lesioni o di morte oppure di provocare danni materiali.
  ► Non lavorare in ambienti facilmente infiammabili o in ambienti esplosivi.

4.5.2 Cavo di carica

⚠ AVVERTENZA

- Le persone non autorizzate e i bambini potrebbero non essere in grado di riconoscere e valutare i pericoli derivanti dal cavo di carica e dalla corrente elettrica. Sussiste il rischio di gravi lesioni o morte per le persone non autorizzate, i bambini e gli animali.
  ► Tenere lontane le persone non autorizzate, i bambini e gli animali.
  ► Non lasciare il cavo di carica incustodito.
  ► Sincerarsi che i bambini non possano giocare con il cavo di carica.
- Il cavo di carica non è protetto da tutte le condizioni ambientali. Se il cavo di carica viene esposto a determinate condizioni ambientali, può incendiarsi o esplodere. Sussiste il rischio di ferire gravemente persone oppure di provocare danni materiali.
  ► Proteggere il cavo di carica dall'acqua e dall'umidità.
  ► Azionare il cavo di carica in un ambiente chiuso e asciutto.
  ► Non azionare il cavo di carica in ambienti facilmente infiammabili o esplosivi.
  ► Utilizzare e conservare il cavo di carica ad una temperatura compresa tra 0 °C e + 40 °C.
- Le persone potrebbero inciampare nel cavo di collegamento Le persone possono rimanere ferite e il cavo di carica potrebbe rimanere danneggiato.
  ► Posare il cavo di collegamento piatto sul pavimento.

4.6 Condizioni di sicurezza

4.6.1 Tagliasiepi

Le tagliasiepi si possono considerare in condizioni di sicurezza quando sono soddisfatte le seguenti condizioni:

– La tagliasiepi è integra.
– La tagliasiepi è pulita e asciutta.
– Gli elementi di comando funzionano e non sono alterati.
– Le lame sono montate correttamente.
– Sono montati soltanto gli accessori originali STIHL appositi per questa tagliasiepi.
– Gli accessori sono montati correttamente.

⚠ AVVERTENZA

- In mancanza delle condizioni di sicurezza, i componenti possono non più funzionare correttamente e i dispositivi di sicurezza risultare compromessi. Sussiste il rischio di gravi lesioni o morte.
  ► Lavorare con la tagliasiepi solo se non è danneggiata.
  ► Non caricare la tagliasiepi se danneggiata.
  ► Se la tagliasiepi è sporca o bagnata: Pulire e lasciare asciugare la tagliasiepi.
  ► Non alterare la tagliasiepi.
  ► Se gli elementi di comando non funzionano: Non lavorare con la tagliasiepi.
  ► Montare soltanto accessori originali STIHL appositi per questa tagliasiepi.

- ► Applicare gli accessori come descritto sulle presenti istruzioni per l'uso o sulle istruzioni per l'uso degli accessori.
- ► Non inserire oggetti nelle feritoie della tagliasiepi.
- ► Non collegare i contatti della serratura della chiave con oggetti metallici e non cortocircuitarli.
- ► Non aprire la tagliasiepi.
- ► In caso di dubbi: Rivolgersi ad un rivenditore STIHL.

4.6.2 Lama

Le lame si possono considerare in condizioni di sicurezza quando sono soddisfatte le seguenti condizioni:

– Le lame non sono danneggiate.

– Le lame non sono deformate.

– Le lame si muovono agevolmente.

– Le lame sono affilate correttamente.

– Le lame sono prive di bava.

⚠ AVVERTENZA

- In mancanza di condizioni di sicurezza, potrebbero staccarsi parti della lama ed essere scagliati via. Pericolo di gravi lesioni a persone.
  - ► Lavorare con la lama solo se non è danneggiata.
  - ► Affilare e sbavare correttamente le lame.
  - ► In caso di dubbi: Rivolgersi ad un rivenditore STIHL.

4.6.3 Cavo di carica

Il cavo di carica si può considerare in condizioni di sicurezza quando sono soddisfatte le seguenti condizioni:

– Il cavo di carica non è danneggiato.

– Il cavo di carica è pulito e asciutto.

⚠ AVVERTENZA

- In mancanza delle condizioni di sicurezza, i componenti possono non più funzionare più correttamente e i dispositivi di sicurezza risultare compromessi. Sussiste il rischio di gravi lesioni o morte.
  - ► Utilizzare un cavo di carica che non sia danneggiato.
  - ► Se il cavo di carica è sporco o bagnato: pulire e lasciare asciugare il cavo di carica.
  - ► Non alterare il cavo di carica.
  - ► Non collegare i contatti elettrici del cavo di carica con oggetti metallici e non cortocircuitarli.
  - ► Non aprire il cavo di carica.

4.7 Batteria integrata

⚠ AVVERTENZA

- La batteria integrata non è protetta da tutte le condizioni ambientali. Se la batteria integrata viene esposta a determinate condizioni ambientali, la tagliasiepi può incendiarsi o esplodere. Sussiste il rischio di gravi lesioni o di morte oppure di provocare danni materiali.

- ► Proteggere la tagliasiepi da calore e fiamme.
- ► Non gettare la tagliasiepi nel fuoco.

- ► Utilizzare e conservare la tagliasiepi ad una temperatura compresa tra i 0 °C e + 50 °C.
- ► Tenere la tagliasiepi lontana da oggetti metallici.
- ► Proteggere la tagliasiepi dalla pioggia e non immergerla in liquidi.
- ► Non esporre la tagliasiepi ad alta pressione.
- ► Non esporre la tagliasiepi alle microonde.
- ► Proteggere la tagliasiepi da sostanze chimiche e sali.

- ► Non trasportare la tagliasiepi se danneggiata.

- Da una batteria danneggiata può fuoriuscire del liquido. Se il liquido entra in contatto con la pelle o gli occhi, può irritarli.
  - ► Evitare contatti con il liquido.
  - ► In caso di contatto con la pelle: lavare la parte interessata con abbondante acqua e sapone.
  - ► In caso di contatto con gli occhi: sciacquare gli occhi per almeno 15 minuti con abbondante acqua e rivolgersi ad un medico.

- Una batteria difettosa o danneggiata può avere un odore insolito, emettere fumo oppure bruciare. Sussiste il rischio di gravi lesioni o di morte oppure di provocare danni materiali.
  - ► Se la tagliasiepi ha un odore inconsueto oppure emette fumo: non utilizzare la tagliasiepi e tenerla lontana da sostanze infiammabili.
  - ► Se la tagliasiepi brucia: spegnere l'incendio con un estintore oppure acqua.

4.8 Impiego

⚠ AVVERTENZA

- L'utente potrebbe non lavorare più con la dovuta concentrazione in determinate situazioni. L'utente può inciampare, cadere e ferirsi gravemente.
  - ► Lavorare con calma e concentrati.
  - ► Se le condizioni di luminosità e di visibilità sono scarse: Non lavorare con la tagliasiepi.
  - ► Comandare solo la tagliasiepi.
  - ► Prestare attenzione agli ostacoli.
  - ► Lavorare in piedi sul pavimento e mantenere l'equilibrio. Se è necessario lavorare in quota: utilizzare una piattaforma di sollevamento o un'impalcatura sicura.
  - ► Se compaiono sintomi di affaticamento: fare una pausa di lavoro.

- Se l’utente lavora al di sopra dell’altezza delle spalle, può stancarsi prima. L'utente potrebbe ferirsi gravemente.
  - ► Lavorare al di sopra dell’altezza delle spalle solo per brevi intervalli di tempo.
  - ► Fare delle pause di lavoro.

- Se la lama in movimento incontra un oggetto duro, può arrestarsi rapidamente. Con le conseguenti forze di reazione, l’operatore può perdere il controllo sulla tagliasiepi e rimanere gravemente ferito.
  - ► Tenere la tagliasiepi con ambedue le mani.
  - ► Prima di lavorare, verificare la presenza di oggetti duri e toglierli nella siepe e rimuoverli.

- Le lame in movimento possono tagliare l’operatore. L'utente potrebbe ferirsi gravemente.

  - ► Non toccare le lame in movimento.
  - ► Se le lame son bloccate da un oggetto: Spegnere la tagliasiepi e togliere la chiave di attivazione. Solo a questo punto rimuovere l’oggetto.

- Se la tagliasiepi durante l’uso si modifica oppure si comporta in modo anomalo, è possibile che la tagliasiepi non sia in condizioni di sicurezza. Sussiste il rischio di ferire gravemente persone oppure di provocare danni materiali.
  - ► Terminare il lavoro, togliere la chiave di attivazione e rivolgersi ad un rivenditore STIHL.

- Durante il lavoro si possono produrre vibrazioni attraverso la tagliasiepi.
  - ► Indossare i guanti.
  - ► Fare delle pause di lavoro.
  - ► In caso di segni di disturbi alla circolazione sanguigna: rivolgersi ad un medico.

- Quando viene rilasciata la leva di comando, le lame continuano a girare ancora per circa 1 secondo. Le lame in movimento possono tagliare le persone. Pericolo di gravi lesioni a persone.
  - ► Tenere la tagliasiepi dall'impugnatura di comando e l'impugnatura a staffa e attendere che le lame non si muovano più.

⚠ PERICOLO

- Se si lavora in un ambiente con cavi conduttori, le lame di taglio rischiano di entrare in contatto con tali cavi conduttori, danneggiandoli. L'utente rischia gravi ferite o morte.
  - ► Non lavorare vicino a cavi conduttori.

4.9 Carica

⚠ AVVERTENZA

Il contatto con componenti conduttori può essere provocato dalle seguenti cause:

- Il cavo di collegamento è danneggiato.
- La spina di rete è danneggiata.
- La presa non è installata correttamente.

- Il contatto con componenti conduttori può provocare una scossa elettrica. L'utente rischia gravi lesioni o la morte.
  - ► Accertarsi che il cavo di collegamento e la spina non siano danneggiati.
  - ► Innestare la spina di rete in una presa installata correttamente.

- Durante il caricamento, una tensione di rete o una frequenza di rete errate possono provocare una sovratensione nel cavo di carica. Il cavo di carica può essere danneggiato.
  - ► Accertarsi che la tensione di rete e la frequenza della rete elettrica corrispondano a quanto riportato sulla targhetta dati tecnici del cavo di carica.

- Durante la carica è possibile che un cavo di carica danneggiato o difettoso abbia un odore anomalo oppure emetta fumo. Sussiste il rischio di ferire persone oppure di provocare danni materiali.
  - ► Staccare la spina dalla presa

- Il cavo di carica può surriscaldarsi e provocare un incendio in caso di deviazione del calore insufficiente. Sussiste il rischio di gravi lesioni o di morte oppure di provocare danni materiali.
  - ► Non coprire il cavo di carica.

- Se sono collegati più cavi di carica ad una presa, durante la carica potrebbero essere sovraccaricati i cavi elettrici. I cavi elettrici possono riscaldarsi e provocare un incendio. Sussiste il rischio di gravi lesioni o di morte oppure di provocare danni materiali.
  - ► Collegare il cavo di carica singolarmente ad una presa.
  - ► Non collegare il cavo di carica a prese multiple.

4.10 Trasporto

⚠ AVVERTENZA

- Durante il trasporto, la tagliasiepi può ribaltarsi o muoversi. Sussiste il rischio di ferire persone oppure di provocare danni materiali.

  - ► Togliere la chiave di attivazione.
  - ► Spingere la protezione di guida sul riparo lame fino a coprire l'intera lama.
  - ► Confezionare la tagliasiepi nell'imballaggio o nel contenitore di trasporto in modo tale che non si muova.

- ► L'imballaggio o il contenitore di trasporto con le cinghie o una rete rete vanno fissati in modo tale che l'imballaggio o il contenitore di trasporto non si muovano.

4.11 Conservazione

4.11.1 Tagliasiepi

⚠ AVVERTENZA

- I bambini potrebbero non essere in grado di riconoscere e valutare i pericoli derivanti dalla tagliasiepi. Sussiste il pericolo per i bambini di ferirsi gravemente.

  - ► Togliere la chiave di attivazione.
  - ► Spingere la protezione di guida sul riparo lame fino a coprire l'intera lama.
  - ► Conservare la tagliasiepi fuori dalla portata di bambini.
- I contatti elettrici sulla serratura della chiave e i componenti metallici possono corrodersi in caso di umidità. La tagliasiepi può essere danneggiata.

  - ► Togliere la chiave di attivazione.
  - ► Conservare la tagliasiepi in luogo pulito e asciutto.
- La tagliasiepi non è protetta da tutte le condizioni ambientali. Se la tagliasiepi viene esposta a determinate condizioni ambientali, può danneggiarsi.
  - ► Conservare la tagliasiepi in luogo pulito e asciutto.
  - ► Conservare la tagliasiepi in un ambiente chiuso.
  - ► Conservare la chiave di attivazione separata dalla tagliasiepi.

4.11.2 Cavo di carica

⚠ AVVERTENZA

- I bambini potrebbero non essere in grado di riconoscere e valutare i pericoli derivanti da un cavo di carica. I bambini sono esposti al rischio di gravi lesioni o morte.
  - ► Conservare il cavo di carica fuori dalla portata di bambini.
- Il cavo di carica non è protetto da tutte le condizioni ambientali. Se il cavo di carica viene esposto a determinate condizioni ambientali, può danneggiarsi.
  - ► Se il cavo di carica è caldo: Lasciare raffreddare il cavo di carica.
  - ► Conservare il cavo di carica in luogo pulito e asciutto.
  - ► Conservare il cavo di carica in un ambiente chiuso.
  - ► Conservare il cavo di carica ad una temperatura compresa tra 0 °C e + 40 °C.

4.12 Pulizia, manutenzione e riparazione

⚠ AVVERTENZA

- Se durante la pulizia, la manutenzione o la riparazione è inserita la chiave di attivazione, la tagliasiepi potrebbe accendersi accidentalmente. Sussiste il rischio di ferire gravemente persone oppure di provocare danni materiali.

  - ► Togliere la chiave di attivazione.
- L'uso di detergenti corrosivi, la pulizia con getto d'acqua od oggetti appuntiti può danneggiare la tagliasiepi, le lame e il cavo di carica. Se la tagliasiepi, la lama o il cavo di carica non vengono sottoposti a manutenzione o a pulizia

corrette, i componenti potrebbero non funzionare più correttamente e i dispositivi di sicurezza potrebbero risultare compromessi. Pericolo di gravi lesioni a persone.

- ► Pulire tagliasiepi, lama e cavo di carica seguendo scrupolosamente le indicazioni di queste istruzioni per l'uso.

- Se la tagliasiepi, la lama o il cavo di carica non vengono sottoposti a manutenzione o a riparazione corrette, i componenti potrebbero non funzionare più correttamente e i dispositivi di sicurezza potrebbero risultare compromessi. Sussiste il rischio di gravi lesioni o morte.
  - ► Non sottoporre la tagliasiepi e il cavo di carica a manutenzione o riparazione autonome.
  - ► Se la tagliasiepi o il cavo di carica devono essere sottoposti a manutenzione o riparazione: Rivolgersi ad un rivenditore STIHL.
  - ► Sottoporre le lame a manutenzione esattamente come descritto sulle istruzioni per l'uso.
- Durante la pulizia o la manutenzione della lama, l'utente potrebbe tagliarsi con i denti da taglio affilati. L'utente può ferirsi.
  - ► Indossare guanti di lavoro in materiale resistente.

5 Preparare il tagliasiepi per l'esercizio

5.1 Preparazione all'uso della tagliasiepi

Prima di iniziare il lavoro, occorre eseguire le seguenti operazioni:

- ► Accertarsi che i seguenti componenti siano in condizioni di sicurezza:
  - – Tagliasiepi, 📖 4.6.1.
  - – Lama, 📖 4.6.2.
  - – Cavo di carica, 📖 4.6.3.
- ► Controllare la batteria incorporata, 📖 9.2.
- ► Caricare completamente la tagliasiepi, 📖 6.1.
- ► Pulire la tagliasiepi, 📖 14.1.
- ► Controllare gli elementi di comando, 📖 9.1.
  - ► Se durante la verifica degli elementi di comando lampeggiano 3 LED rossi: togliere la chiave di attivazione e rivolgersi ad un rivenditore STIHL. Nella tagliasiepi è presente un malfunzionamento.
- ► Se non è possibile eseguire queste operazioni: non usare la tagliasiepi e rivolgersi ad un rivenditore STIHL.

6 Carica della tagliasiepi e LED

6.1 Caricare la tagliasiepi

Il tempo di carica dipende da diverse condizioni, ad esempio dalla temperatura della tagliasiepi o dalla temperatura ambiente. Il tempo di carica effettivo può differire dal tempo di carica indicato. Il tempo di carica è indicato in www.stihl.com/charging-times.

Se la spina è inserita in una presa e il cavo di carica viene collegato alla tagliasiepi, il processo di carica inizia automaticamente. Quando la tagliasiepi è completamente carica, il processo di carica termina automaticamente.

Durante il processo di carica, la tagliasiepi e il cavo di carica si scaldano.

- ► Togliere la chiave di attivazione.

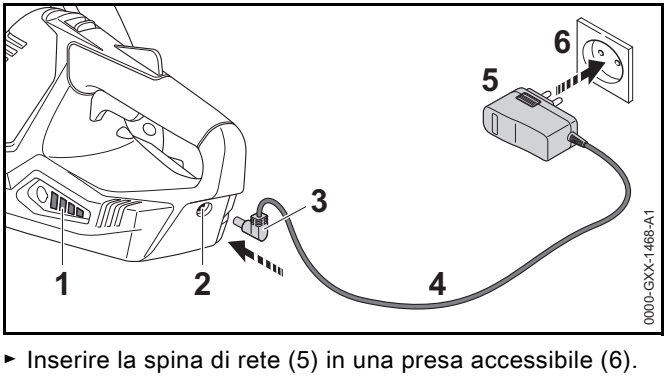

- ► Inserire la spina di rete (5) in una presa accessibile (6).

- Posare il cavo di collegamento (4).
- Innestare il connettore di carica (3) nella presa di carica (2).
  I LED (1) si accendono con luce verde e indicano lo stato di carica.
- Se i LED (1) non si accendono più: scollegare la spina di carica (3) dalla presa di carica (2).
  La tagliasiepi è completamente carica.
- Scollegare la spina di rete (5) dalla presa (6).

6.2 Visualizzazione dello stato di carica

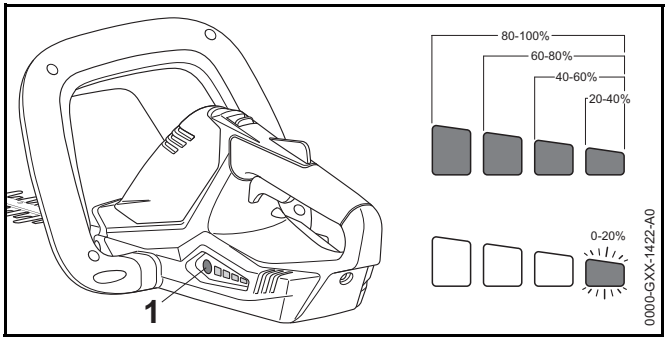

- Premere il pulsante (1).
  I LED si con luce verde fissa per ca. 5 secondi e indicano lo stato di carica.
- Se il LED destro verde lampeggia: caricare la tagliasiepi.

6.3 LED

I LED possono indicare il livello di carica o la presenza di anomalie nella tagliasiepi. I LED possono accendersi o lampeggiare con luce verde o rossa.

Se i LED lampeggiano o rimangono accesi con luce verde, viene indicato il livello di carica.

- Se i LED lampeggiano o rimangono accesi con colore rosso: Eliminare i guasti, 📖 17.
  Nella tagliasiepi è presente un malfunzionamento.

7 Innesto e rimozione della chiave di attivazione

7.1 Innestare la chiave di attivazione

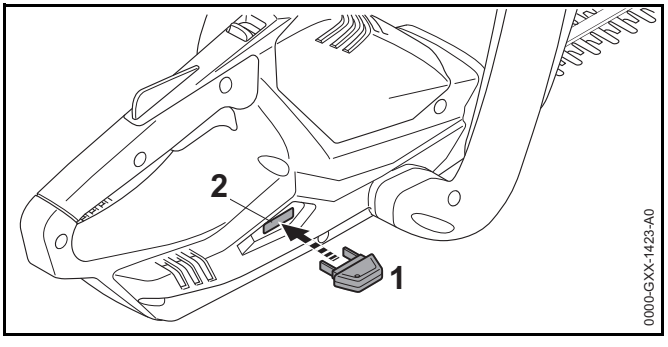

- Inserire la chiave di attivazione (1) nella serratura della chiave (2).

7.2 Togliere la chiave di attivazione

- Sistemare la tagliasiepi su una superficie piana.
- Togliere la chiave di attivazione.
- Conservare la chiave di attivazione fuori dalla portata dei bambini.

8 Accendere e spegnere il tagliasiepi

8.1 Accendere la tagliasiepi

⚠ AVVERTENZA

Indipendentemente dalla sequenza con la quale vengono premute la staffa di comando e la leva di comando, la tagliasiepi e la lama si muovono. Se viene premuta prima la

leva di comando e poi la staffa di comando, l'utente può perdere il controllo della tagliasiepi. L'utente può ferirsi gravemente.

- Prima premere la staffa di comando, poi la leva di comando.

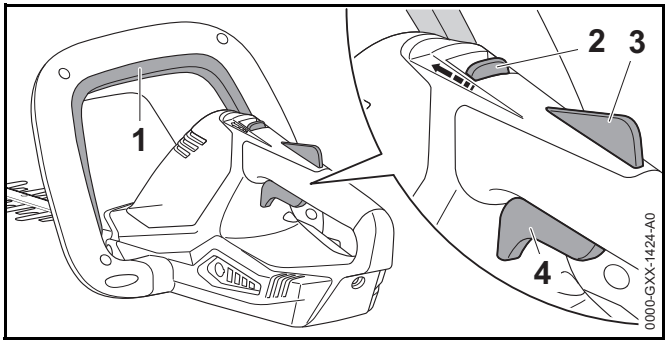

- Premere a fondo e tenere premuta la staffa di comando (1).
- Spingere il cursore di sblocco (2) con il pollice in direzione della staffa di comando (1) e tenerla in posizione.
- Premere e tenere premuto il bloccaggio leva di comando (3).
  Il cursore di sblocco (2) può essere rilasciato.
- Premere e tenere premuta la leva di comando (4) con l'indice.
  La tagliasiepi accelera e le lame si muovono.

8.2 Spegnimento della tagliasiepi

- Rilasciare la staffa di comando, la leva di comando e il blocco della leva di comando.
- Attendere che dopo ca. 1 secondo le lame non si muovano più.
- Se dopo ca. 1 secondo le lame continuano a girare: togliere la chiave di attivazione e rivolgersi ad un rivenditore STIHL.
  La tagliasiepi è guasta.

9 Controllo della tagliasiepi

9.1 Controllo degli elementi di comando

Cursore di sblocco, bloccaggio leva di comando e leva di comando

- Togliere la chiave di attivazione.
- Tentare di premere la leva di comando senza premere il cursore di sblocco e il bloccaggio leva di comando.
- Se non si riesce a premere la leva: Non usare la tagliasiepi e rivolgersi ad un rivenditore STIHL.
  Il cursore di sblocco o il bloccaggio leva di comando sono difettosi.
- Spingere il cursore di sblocco con il pollice in direzione della staffa di comando e tenerlo in posizione.
- Premere a fondo il bloccaggio leva di comando e tenerlo premuto.
- Premere la leva di comando.
- Rilasciare leva di comando, bloccaggio leva di comando e cursore di sblocco.
- Se la leva di comando, il bloccaggio leva di comando o il cursore di sblocco sono difficili da muovere o non ritornano nella posizione di partenza: Non usare la tagliasiepi e rivolgersi ad un rivenditore STIHL.
  La leva di comando, il bloccaggio leva di comando o il cursore di sblocco sono difettosi.

Staffa di comando

- Togliere la chiave di attivazione.
- Premere a fondo e poi rilasciare la staffa di comando.
- Se la staffa di comando è difficile da muovere o non ritorna nella posizione di partenza: Non usare la tagliasiepi e rivolgersi ad un rivenditore STIHL.
  La staffa di comando è difettosa.

Accendere la tagliasiepi

- Innestare la chiave di attivazione.
- Premere a fondo e poi rilasciare la staffa di comando.

- Se le lame si sono mosse o si muovono: Non usare la tagliasiepi e rivolgersi ad un rivenditore STIHL.
  La leva di comando è difettosa.
- Spingere il cursore di sblocco con il pollice in direzione della staffa di comando e tenerlo in posizione.
- Premere a fondo il bloccaggio leva di comando e tenerlo premuto.
- Premere a fondo e tenere premuta la leva di comando.
- Se le lame si muovono: Non usare la tagliasiepi e rivolgersi ad un rivenditore STIHL.
  La staffa di comando è difettosa.
- Premere a fondo e tenere premuta la staffa di comando.
  Le lame si muovono.
- Se lampeggiano 3 LED rossi: togliere la chiave di attivazione e rivolgersi ad un rivenditore STIHL.
  Nella tagliasiepi è presente un malfunzionamento.
- Rilasciare la staffa di comando.
  Le lame dopo ca. 1 secondo non si muovono più.
- Se dopo ca. 1 secondo le lame continuano a girare: togliere la chiave di attivazione e rivolgersi ad un rivenditore STIHL.
  La tagliasiepi è guasta.

9.2 Controllare la batteria incorporata

- Premere il pulsante.
  I LED si accendono o lampeggiano.
- Se i LED non si accendono o lampeggiano: non usare la tagliasiepi e rivolgersi ad un rivenditore STIHL.
  È presente un guasto nella batteria incorporata.

10 Lavorare con il tagliasiepi

10.1 Tenuta e guida della tagliasiepi

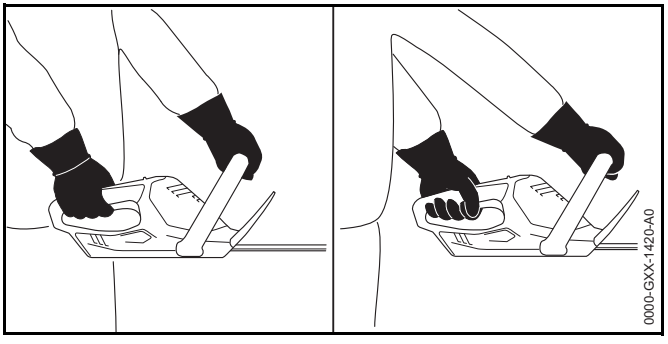

- Tenere la tagliasiepi con una mano sull'impugnatura di comando di modo che il pollice stringa l'impugnatura di comando.
- Tenere la tagliasiepi con l'altra mano sull'impugnatura a staffa, di modo che il pollice stringa l’impugnatura a staffa.

10.2 Taglio

- Rimuovere prima di tutto i tronchi e i rami spessi con uno svettatoio o con una motosega.

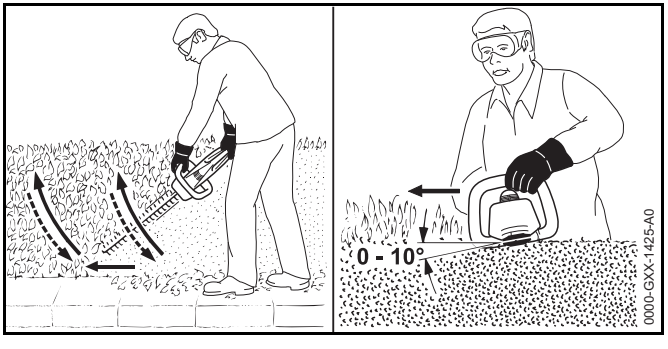

- Guidare la tagliasiepi, su un lato della siepe, con movimento ad arco dal basso verso l’altro.
- Abbassare la tagliasiepi senza tagliare la siepe.

- Procedere in avanti lentamente e in modo controllato.
- Guidare la tagliasiepi di nuovo con movimento ad arco dal basso verso l'alto e tagliare la siepe.
- Tagliare allo stesso modo l'altro lato della siepe.
- Applicare la lama sulla parte superiore della siepe con un'angolazione compresa tra 0° e 10°.
- Guida la tagliasiepi in senso orizzontale e ad arco e tagliare la siepe.
- Se la potenza di taglio viene meno: Affilare la lama.

11 Dopo il lavoro

11.1 Dopo il lavoro

- Spegnere la tagliasiepi e togliere la chiave di attivazione.
- Pulire la tagliasiepi.
- Pulire le lame.
- Spingere la protezione di guida sul riparo lame fino a coprire l'intera lama.

12 Trasporto

12.1 Trasportare la tagliasiepi

- Spegnere la tagliasiepi e togliere la chiave di attivazione.
- Spingere la protezione di guida sul riparo lame fino a coprire l'intera lama.
- Trasportare la tagliasiepi tenendola dall'impugnatura a staffa in modo tale che le lame siano rivolte verso il retro.
- Se la tagliasiepi viene trasportata in un veicolo: Fissare la tagliasiepi in modo tale da evitare che la tagliasiepi si ribalti o che possa muoversi.
- Se la tagliasiepi viene imballata: Imballare la tagliasiepi in modo tale da soddisfare le seguenti condizioni:
  - l'imballaggio o il contenitore di trasporto non sono conduttori elettrici.
  - La tagliasiepi non può muoversi nell'imballaggio o nel contenitore di trasporto.
  - L'imballaggio o il contenitore di trasporto sono fissati in modo tale che non si muovano.

Per via della batteria integrata, la tagliasiepi rientra nella categorie delle merci pericolose per quanto concerne il trasporto. La tagliasiepi è classificata come UN 3481 (batterie agli ioni di litio contenute nelle apparecchiature) ed è stata testata secondo il Manuale ONU Prove e criteri, Parte III Sottosezione 38.3.

Le regole di trasporto sono riportate in www.stihl.com/safety-data-sheets.

13 Conservazione

13.1 Conservazione della tagliasiepi

STIHL raccomanda di conservare la tagliasiepi con un livello di carica compreso tra il 40 % e il 60 % (2 LED con luce verde fissa).

- Spegnere la tagliasiepi e togliere la chiave di attivazione.
- Spingere la protezione di guida sul riparo lame fino a coprire l'intera lama.
- Conservare la tagliasiepi in modo tale da soddisfare le seguenti condizioni:
  - la tagliasiepi è fuori dalla portata dei bambini.
  - La tagliasiepi è pulita e asciutta.
  - La tagliasiepi è in un luogo chiuso.
  - La tagliasiepi è scollegata dal cavo di carica.
  - La tagliasiepi è in un intervallo di temperatura compreso tra 0 °C e + 50 °C.

13.2 Conservazione del cavo di carica

- Staccare la spina dalla presa.
- Conservare il cavo di carica in modo tale da soddisfare le seguenti condizioni:

– Il cavo di carica è fuori dalla portata dei bambini.
– Il cavo di carica è pulito e asciutto.
– Il cavo di carica è in un ambiente chiuso.
– Il cavo di carica è separato dalla tagliasiepi.
– Il cavo di carica è in un intervallo di temperatura compreso tra 0 °C e + 40 °C.

14 Pulizia

14.1 Pulizia della tagliasiepi

► Spegnere la tagliasiepi e togliere la chiave di attivazione.
► Pulire la tagliasiepi con un panno umido o un antiresina STIHL.

14.2 Pulizia della tagliasiepi

► Spegnere la tagliasiepi e togliere la chiave di attivazione.
► Spruzzare su entrambi i lati della lama antiresina STIHL.
► Innestare la chiave di attivazione.
► Accendere la tagliasiepi per 5 secondi.
Le lame si muovono. L'antiresina STIHL si distribuisce uniformemente.

14.3 Pulizia del cavo di carica

► Staccare la spina dalla presa
► Scollegare il connettore di carica dalla boccola di carica.
► Pulire il cavo di carica con un panno umido.

15 Manutenzione

15.1 Intervalli di manutenzione

Gli intervalli di manutenzione dipendono dalle condizioni ambientali e di lavoro. STIHL consiglia i seguenti intervalli di manutenzione:

Ogni 25 ore di esercizio

► Pulire le lame.
► Affilare la lama.

Ogni anno

► Fare controllare la tagliasiepi da un rivenditore STIHL.

15.2 Affilatura delle lame

STIHL raccomanda di fare affilare le lame da un rivenditore STIHL.

AVVERTENZA

I denti della catena delle lame di taglio sono affilati. L'utente può tagliarsi.
► Indossare guanti di lavoro in materiale resistente.

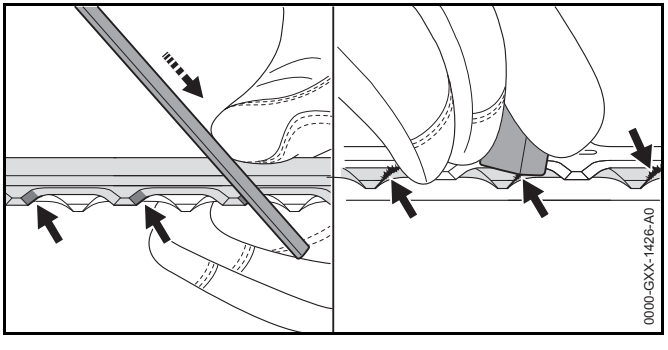

► Affilare ogni tagliente della lama superiore con una lima piatta STIHL eseguendo un movimento in avanti. Mantenere l'angolo di affilatura, 📖 18.2.
► Girare la tagliasiepi.
► Affilare gli altri taglienti.
► Sbavare ogni tagliente dal basso.
► Girare la tagliasiepi.
► Sbavare gli altri taglienti.
► Con un panno umido pulire la polvere che si forma durante l'affilatura.
► Spruzzare su entrambi i lati della lama l'antiresina STIHL.

- Accendere la tagliasiepi 5 secondi.
  Le lame si muovono. L’antiresina STIHL si distribuisce uniformemente.
- In caso di dubbi: Rivolgersi ad un rivenditore STIHL.

16 Riparazione

16.1 Pulizia e riparazione del cavo di carica

L'utente non può effettuare autonomamente la riparazione della tagliasiepi, della lama e del cavo di carica.

- Se la tagliasiepi o le lame sono danneggiate: non usare la tagliasiepi e rivolgersi ad un rivenditore STIHL.
- Se il cavo di carica è difettoso o danneggiato: sostituire il cavo di carica.

17 Eliminazione dei guasti

17.1 Eliminazione dei guasti della tagliasiepi o del cavo di carica

Anomalia	LED sulla tagliasiepi	Causa	Rimedio
La tagliasiepi non parte quando si accende.	1 LED con luce verde lampeggiante.	Lo stato di carica della tagliasiepi è troppo basso.	► caricare la tagliasiepi.
	3 LED con luce rossa fissa.	La tagliasiepi è troppo calda.	► Togliere la chiave di attivazione. ► Lasciare raffreddare la tagliasiepi.
	3 LED con luce rossa lampeggiante.	Guasto elettrico.	► Togliere la chiave di attivazione. ► Non usare la tagliasiepi e rivolgersi ad un rivenditore STIHL.
		Le lame non si muovono agevolmente.	► Spruzzare su entrambi i lati della lama l'antiresina STIHL. ► Se continuano a lampeggiare 3 LED rossi: Non usare la tagliasiepi e rivolgersi ad un rivenditore STIHL.
		La tagliasiepi è umida.	► Lasciare asciugare la tagliasiepi.
La tagliasiepi si spegne durante il funzionamento.	3 LED con luce rossa fissa.	La tagliasiepi è troppo calda.	► Togliere la chiave di attivazione. ► Lasciare raffreddare la tagliasiepi.
		Guasto elettrico.	► Spegnere la tagliasiepi e riaccenderla dopo 5 secondi.
		Le lame non si muovono agevolmente.	► Spruzzare su entrambi i lati della lama l'antiresina STIHL.
Il tempo di esercizio della tagliasiepi è troppo breve.		La tagliasiepi non è completamente carica.	► Caricare completamente la tagliasiepi.
		La durata della tagliasiepi è superata.	► Sostituire la tagliasiepi.
La tagliasiepi non viene caricata.	3 LED con luce rossa fissa.	La tagliasiepi è troppo calda.	► Togliere la chiave di attivazione. ► Lasciare raffreddare la tagliasiepi.
		Nella tagliasiepi o nel cavo di carica è presente un guasto.	► Togliere la chiave di attivazione. ► Rivolgersi ad un rivenditore STIHL.

18 Dati tecnici

18.1 Tagliasiepi STIHL HSA 45

- Peso con lame: 2,4 kg
- Tecnologia della batteria: Ioni di litio
- Tensione: 18 V
- Capacità in Ah: v. targhetta dati tecnici
- Capacità di energia in Wh: v. targhetta dati tecnici
- Intervallo di temperatura ammesso per l'uso e la conservazione: da 0 °C a + 50 °C

Se si lavora con la tagliasiepi ad una temperatura superiore a + 30 °C, potrebbe abbreviarsi la durata della batteria e ridursi la potenza della tagliasiepi.

La durata della batteria è indicata all'indirizzo www.stihl.com/battery-life.

18.2 Lame

- Distanza fra i denti: 24,1 mm
- Lunghezza di taglio: 500 mm
- Angolo di affilatura: 32°

18.3 Cavo di carica STIHL LK 45

- Tensione nominale: 100-240 V, 50-60 Hz
- Potenza nominale: 14,6 W
- Corrente di carica: 0,65 A
- Intervallo di temperatura ammesso per l'uso e la conservazione: da 0 °C a + 40 °C

I tempi di carica sono indicati in www.stihl.com/charging-times.

18.4 Valori acustici e vibratori

Il valore K per il livello di pressione acustica è di 2 dB(A). Il valore K per il livello di potenza acustica è di 2 dB(A). Il valore K per i valori vibratori è di 2 m/s².

STIHL raccomanda di indossare una protezione dell'udito.

- Livello di pressione acustica L_{pA} misurato secondo EN 60745-2-15: 54 dB(A).
- Livello di potenza acustica L_{wA} misurato secondo EN 60745-2-15: 77 dB(A).
- Valore vibratorio a_{hv} misurato secondo EN 60745-2-15:
  - impugnatura di comando: 1,5 m/s². Il valore K per il valore vibratorio è 1,5 m/s².
  - impugnatura a staffa: 1,4 m/s².

I valori vibratori indicati sono stati misurati seguendo un procedimento di prova normalizzato, e possono essere impiegati per il confronto di apparecchiature elettriche. I valori vibratori reali possono discostarsi da quelli indicati, secondo il tipo d'impiego. I valori vibratori indicati possono essere usati per una prima valutazione del carico vibratorio. La sollecitazione vibratoria effettiva deve essere valutata. Contestualmente si possono considerare anche i tempi nei quali l'apparecchiatura è spenta e quelli in cui, pur essendo inserita, non funziona sotto carico.

Per informazioni sull'osservanza della direttiva 2002/44/CE Vibrazione per il datore di lavoro, consultare www.stihl.com/vib.

18.5 REACH

REACH indica una direttiva CE per la registrazione, la classificazione e l'omologazione dei prodotti chimici.

Per informazioni sull'adempimento della direttiva REACH ved. www.stihl.com/reach.

19 Ricambi e accessori

19.1 Ricambi e accessori

Questi simboli contrassegnano i ricambi originali STIHL e gli accessori originali STIHL.

STIHL raccomanda l'uso di ricambi originali STIHL e accessori originali STIHL.

I ricambi originali STIHL e gli accessori originali STIHL sono disponibili presso i rivenditori STIHL.

20 Smaltimento

20.1 Smaltimento di tagliasiepi e cavo di carica

La tagliasiepi è dotata di batteria integrata, che deve essere smaltita separatamente.

- Fare smaltire la tagliasiepi da un rivenditore STIHL. Il rivenditore STIHL smaltisce la batteria incorporata separatamente dalla tagliasiepi.
- Smaltire cavo di carica, accessori e imballaggio a norma e in modo ecologico.

21 Dichiarazione di conformità UE

21.1 Tagliasiepi STIHL HSA 45

ANDREAS STIHL AG & Co. KG
Badstraße 115
D-71336 Waiblingen
Germania

dichiara sotto la propria responsabilità che

- Tipo di costruzione: Tagliasiepi a batteria
- Marchio di fabbrica: STIHL
- Modello: STIHL HSA 45
- Identificazione di serie: 4511

corrisponde alle disposizioni pertinenti di cui alle direttive 2011/65/UE, 2006/42/CE, 2014/30/UE e 2000/14/CE ed è stato sviluppato e fabbricato conformemente alle versioni delle seguenti norme valevoli alla rispettiva data di produzione: EN 55014-1, EN 55014-2, EN 60745-1 ed EN 60745-2-15.

Procedura di valutazione della conformità applicata secondo la Direttiva 2000/14/CE Allegato V.

Ufficio indicato: Intertek House, Cleeve Road, Leatherhead, Surrey KT22 7SB, Gran Bretagna

- Livello di potenza acustica misurato: 78 dB(A)
- Livello di potenza acustica garantito: 81 dB(A)

La documentazione tecnica è conservata presso ANDREAS STIHL AG & Co. KG Produktzulassung.

L'anno di costruzione, il paese di produzione e il numero di matricola sono indicati sulla tagliasiepi.

Waiblingen, 01.03.2017

ANDREAS STIHL AG & Co. KG

p.p.

Thomas Elsner, Responsabile Gestione Prodotti e Assistenza

21.2 Cavo di carica STIHL LK 45

Il presente cavo di carica è stato fabbricato e distribuito in conformità con le seguenti direttive: 2014/35/UE, 2014/30/UE e 2011/65/UE.

L’anno di costruzione, il paese di produzione e il numero di matricola sono indicati sul cavo di carica.

La Dichiarazione di conformità CE completa è disponibile presso l’azienda ANDREAS STIHL AG & Co. KG, Badstraße 115, 71336 Waiblingen, Deutschland.

22 Avvertenze di sicurezza generali per attrezzi elettrici

22.1 Introduzione

Questo capitolo contiene le avvertenze di sicurezza generali preformulate nella norma europea EN/IEC 60745 per gli attrezzi elettrici guidati a mano e azionati a motore.

STIHL deve stampare questi testi.

Le avvertenze di sicurezza per evitare una scossa elettrica, riportate in "Sicurezza elettrica", non sono applicabili agli attrezzi a batteria STIHL.

AVVERTENZA

Leggere tutte le avvertenze di sicurezza, istruzioni, illustrazioni e dati tecnici di cui è corredato il presente attrezzo elettrico. In caso di mancata osservanza delle seguenti istruzioni sussiste il rischio di scossa elettrica, incendio e/o gravi lesioni. **Conservare tutte le avvertenze di sicurezza e le istruzioni operative per la successiva consultazione.**

Il termine "Attrezzo elettrico" usato nelle avvertenze di sicurezza si riferisce agli attrezzi elettrici collegati alla rete (con cavo di rete) e agli attrezzi elettrici alimentati a batteria (senza cavo di rete).

22.2 Sicurezza sul posto di lavoro

a) **Mantenere la zona di lavoro pulita e sufficientemente illuminata.** Il disordine, oppure zone del posto di lavoro non illuminate, possono causare infortuni.

b) **Non lavorare con l'attrezzo elettrico in ambienti esposti al pericolo di esplosione dove si trovano liquidi infiammabili, gas o polveri.** Gli attrezzi elettrici generano scintille, che possono incendiare la polvere o i vapori.

c) **Durante l'uso dell'attrezzo elettrico tenere lontani bambini e altre persone.** In caso di distrazione, si può perdere il controllo dell'attrezzo.

22.3 Sicurezza elettrica

a) **La spina di collegamento dell'attrezzo elettrico deve essere adatta alla presa. La spina non deve essere modificata in nessun modo. Non usare spine di adattamento insieme con attrezzi elettrici collegati a terra.** Spine non modificate e prese adatte riducono il rischio di scossa elettrica.

b) **Evitare il contatto fisico con superfici a massa,come tubi, impianti di riscaldamento, cucine e frigoriferi.** Il rischio di scossa elettrica aumenta se il corpo è collegato a massa.

c) **Tenere gli attrezzi elettrici al riparo da pioggia o umidità.** L'infiltrazione d'acqua nell'attrezzo elettrico aumenta il pericolo di scossa elettrica.

d) **Non usare il cavo per scopi diversi da quelli previsti, per trasportare o appendere l'attrezzo, oppure per estrarre la spina dalla presa di corrente. Tenere il cavo lontano da fonti di calore, olio, spigoli vivi o parti in movimento dell'apparecchiatura.** I cavi danneggiati o aggrovigliati aumentano il pericolo di scossa elettrica.

e) **Se si usa un attrezzo elettrico all'aperto, impiegare solo cavi di prolunga adatti anche al lavoro all'esterno.** L'uso di una prolunga adatta all'ambiente esterno riduce il pericolo di scossa elettrica.

f) **Se non si può evitare di impiegare l'attrezzo elettrico in un ambiente umido, usare un interruttore di sicurezza per correnti di guasto.** L'uso di un interruttore di sicurezza per correnti di guasto riduce il pericolo di scossa elettrica.

22.4 Sicurezza delle persone

a) **È richiesta la massima prudenza, prestare attenzione a ciò che si sta facendo e usare l'attrezzo elettrico con criterio. Non usare l'attrezzo elettrico se si è stanchi o sotto l'effetto di droghe, alcol o farmaci.** Un attimo di distrazione durante l'uso dell'attrezzo elettrico può causare lesioni gravi.

b) **Portare l'equipaggiamento di protezione personalizzato, e sempre gli occhiali di protezione.** Portando l'equipaggiamento di protezione personalizzato, come

mascherina antipolvere, scarpe di sicurezza antiscivolo, casco di protezione o tappi auricolari, secondo il tipo e l'impiego dell'attrezzo elettrico, riduce il rischio di lesioni.

c) **Evitare la messa in funzione accidentale. Prima di collegare l'attrezzo elettrico alla corrente e/o alla batteria, di prenderlo in mano o di trasportarlo, accertarsi che sia disinserito.** Tenere un dito sull'interruttore mentre si trasporta l'attrezzo elettrico, oppure collegarlo alla corrente con l'interruttore inserito, può causare infortuni.

d) **Prima di inserire l'attrezzo elettrico, allontanare gli utensili di regolazione o le chiavi per viti.** Un utensile o una chiave che si trovi in una parte rotante dell'apparecchiatura può causare lesioni.

e) **Evitare una posizione anomala del corpo. Assumere una posizione sicura e mantenere sempre l'equilibrio.** In questo modo si può controllare meglio l'attrezzo elettrico in situazioni impreviste.

f) **Indossare un abbigliamento adatto. Non portare abiti larghi o monili. Tenere capelli e abbigliamento lontano dalle parti in movimento.** Abiti sciolti, gioielli o capelli lunghi possono essere afferrati da parti in movimento.

g) **Se è possibile montare dispositivi per l'aspirazione e la raccolta di polvere, occorre collegarli e usarli in modo corretto.** L'impiego dell'aspirazione può ridurre il pericolo causato dalla polvere.

h) **Evitare di sentirsi troppo sicuri e non bypassare le norme di sicurezza previste per gli attrezzi elettrici, anche se si ha molta dimestichezza con l'uso di un attrezzo elettrico.** Agire con una ridotta soglia di attenzione anche solo per una frazione di secondo può comportare gravi conseguenze.

22.5 Impiego e maneggio dell'attrezzo elettrico

a) **Non sovraccaricare l'apparecchio. Usare l'attrezzo adatto al lavoro da svolgere.** Si lavora meglio e con maggiore sicurezza se si usa l'attrezzo adatto entro l'intervallo di potenza previsto.

b) **Non usare un attrezzo elettrico il cui interruttore è difettoso.** L'attrezzo elettrico che non è più possibile inserire o disinserire è pericoloso e deve essere riparato.

c) **Staccare la spina dalla presa e/o togliere la batteria amovibile prima di eseguire le regolazioni dell'apparecchiatura, sostituire gli accessori o mettere via l'attrezzo elettrico.** Questa misura precauzionale evita l'avviamento accidentale dell'attrezzo elettrico.

d) **Conservare fuori della portata dei bambini gli attrezzi elettrici che non si usano. Non lasciare usare l'apparecchiatura da persone che non la conoscono o che non hanno letto queste istruzioni.** Gli attrezzi elettrici sono pericolosi se usati da persone inesperte.

e) **Prendersi cura degli attrezzi elettrici e degli accessori con attenzione: controllare se le parti in movimento funzionano liberamente e non s'inceppano, se vi sono parti rotte o talmente danneggiate da compromettere il funzionamento dell'attrezzo stesso. Fare riparare le parti danneggiate prima di usare l'attrezzo elettrico.** Molti infortuni hanno origine dalla cattiva manutenzione dell'attrezzo elettrico.

f) **Mantenere affilati e puliti gli attrezzi di taglio.** Gli attrezzi di taglio curati a regola d'arte, con taglienti affilati si bloccano meno e sono più facili da manovrare.

g) **Usare l'attrezzo elettrico, gli accessori, gli attrezzi di lavoro ecc. seguendo le presenti istruzioni. Tenere conto delle condizioni operative e dell'attività da eseguire.** L'impiego di attrezzi elettrici per usi diversi da quelli previsti può creare situazioni di pericolo.

h) **Mantenere le impugnature e le zone di presa asciutte, pulite e prive di olio e grasso.** Se scivolose, le impugnature e le zone di presa impediscono un utilizzo e un controllo sicuro dell'attrezzo elettrico.

22.6 Impiego e trattamento dell'attrezzo a batteria

a) **Caricare le batterie solo con caricabatteria consigliati dal costruttore.** Un caricabatteria adatto a un determinato tipo di batteria, se usato con batterie diverse rischia di incendiarsi.

b) **Impiegare negli attrezzi elettrici solo le batterie per essi previste.** L'impiego di batterie diverse può causare lesioni e il pericolo d'incendio.

c) **Tenere la batteria che non viene usata lontana da fermagli metallici, monete, chiavi, chiodi, viti o altri piccoli oggetti metallici che possono creare un ponte fra i contatti.** Un corto circuito fra i contatti della batteria può dare origine a ustioni o a incendi.

d) **Se usata impropriamente, la batteria può perdere liquido. Evitare il contatto con esso. In caso di contatto accidentale, sciacquare con acqua. Se il liquido entra negli occhi, ricorrere inoltre all'aiuto medico.** Il liquido della batteria in perdita può causare arrossamento della pelle o ustioni.

e) **Non usare batterie danneggiate o alterate.** Le batterie danneggiate o alterate possono avere reazioni imprevedibili, provocando incendio, esplosione o rischio di lesioni.

f) **Non esporre batterie a fuoco o alte temperature.** Il fuoco o le alte temperature oltre 130 °C (265 °F) possono provocare un'esplosione.

g) **Seguire tutte le istruzioni per la carica e non caricare mai la batteria o l'attrezzo a batteria al di fuori dell'intervallo di temperatura nelle istruzioni per l'uso.** Una carica errata o al di fuori dell'intervallo di temperatura ammessa può distruggere la batteria e aumentare il rischio d'incendio.

22.7 Assistenza

a) **Fare riparare l'attrezzo elettrico solo da tecnici specializzati e solo con ricambi originali.** Con questo si garantisce che la sicurezza dell'attrezzo elettrico si mantenga inalterata.

b) **Non effettuare mai la manutenzione su una batteria danneggiata.** Tutta la manutenzione della batteria dovrà essere effettuata soltanto dal costruttore o da centri di assistenza alla clientela autorizzati.

22.8 Avvertenze di sicurezza per tagliasiepi

– **Tenere tutte le parti del corpo lontane dalla lama. Non cercare di rimuovere la vegetazione tagliata con la lama in movimento, o di tenere fermo il materiale da tagliare. Rimuovere la vegetazione incastrata solo con l'apparecchiatura disinserita.** Un attimo di disattenzione nell'uso della tagliasiepi può causare gravi lesioni.

– **Trasportare la tagliasiepi per l'impugnatura e con la lama ferma. Nel trasporto e durante la conservazione della tagliasiepi mettere sempre la copertura di protezione.** Un comportamento prudente con l'apparecchiatura evita il pericolo di lesioni da parte della lama.

– **Afferrare l'attrezzo elettrico con le zone di presa isolate, poiché la lama può venire in contatto con cavi elettrici nascosti.** Il contatto della lama con una conduttura sotto tensione può mettere in tensione parti metalliche dell'apparecchiatura e causare la scossa elettrica.

Inhoudsopgave

1 Voorwoord ... 102

2 Informatie met betrekking tot deze handleiding ... 102
2.1 Geldende documenten ... 102
2.2 Aanduiding van de waarschuwingen in de tekst ... 103
2.3 Symbolen in de tekst ... 103

3 Overzicht ... 103
3.1 Heggenschaar en laadkabel ... 103
3.2 Pictogrammen ... 104

4 Veiligheidsinstructies ... 104
4.1 Waarschuwingssymbolen ... 104
4.2 Gebruik conform de voorschriften ... 105
4.3 Eisen aan de gebruiker ... 105
4.4 Kleding en uitrusting ... 106
4.5 Werkgebied en -omgeving ... 106
4.6 Veilige staat ... 107
4.7 Ingebouwde accu ... 108
4.8 Werken ... 109
4.9 Laden ... 110
4.10 Vervoeren ... 110
4.11 Opslaan ... 111
4.12 Reinigen, onderhouden en repareren ... 111

5 Heggenschaar klaar maken voor gebruik ... 112
5.1 Heggenschaar klaar maken voor gebruik ... 112

6 Heggenschaar laden en leds ... 112
6.1 Heggenschaar laden ... 112
6.2 Laadtoestand weergeven ... 113
6.3 Leds ... 113

7 Activeringssleutel aanbrengen en lostrekken ... 113
7.1 Activeringssleutel aanbrengen ... 113
7.2 Activeringssleutel lostrekken ... 113

8 Heggenschaar inschakelen en uitschakelen ... 113
8.1 Heggenschaar inschakelen ... 113
8.2 Heggenschaar uitschakelen ... 114

9 Heggenschaar controleren ... 114
9.1 Bedieningselementen controleren ... 114
9.2 Ingebouwde accu controleren ... 115

10 Met de heggenschaar werken ... 115
10.1 Heggenschaar vasthouden en hanteren ... 115
10.2 Knippen ... 115

11 Na de werkzaamheden ... 116
11.1 Na de werkzaamheden ... 116

12 Vervoeren ... 116
12.1 Heggenschaar vervoeren ... 116

13 Opslaan ... 116
13.1 Heggenschaar opslaan ... 116
13.2 Laadkabel opslaan ... 117

14 Reinigen ... 117
14.1 Heggenschaar reinigen ... 117
14.2 Messen schoonmaken ... 117
14.3 Laadkabel schoonmaken ... 117

15 Onderhoud ... 117
15.1 Onderhoudsintervallen ... 117
15.2 Messen slijpen ... 117

16 Repareren ... 118
16.1 Heggenschaar en laadkabel repareren ... 118

17 Storingen opheffen ... 119
17.1 Storingen in de heggenschaar of de laadkabel opheffen ... 119

18 Technische gegevens ... 121
18.1 Heggenschaar STIHL HSA 45 ... 121
18.2 Messen/mesbalk ... 121
18.3 Laadkabel STIHL LK 45 ... 121
18.4 Geluids- en trillingswaarden ... 121
18.5 REACH ... 121

19 Onderdelen en toebehoren ... 122
19.1 Onderdelen en toebehoren ... 122

Vertaling van de originele handleiding

Gedrukt op chloorvrij gebleekt papier.
Drukinkten bevatten plantaardige olie, papier is recyclebaar.

© ANDREAS STIHL AG & Co. KG 2018
0458-717-9621-A. VA7.D18.
0000007360_011_NL

STIHL®

Op deze handleiding rust auteursrecht. Alle rechten blijven voorbehouden, vooral het recht op verspreiding, vertaling en verwerking met elektronische systemen.

20 Milieuverantwoord afvoeren 122
20.1 Heggenschaar en laadkabel milieuvriendelijk afvoeren 122
21 EU-conformiteitsverklaring 122
21.1 Heggenschaar STIHL HSA 45 122
21.2 Laadkabel STIHL LK 45 122
22 Algemene veiligheidswaarschuwingen voor elektrische gereedschappen 123
22.1 Inleiding 123
22.2 Veiligheid op de werkplek 123
22.3 Elektrische veiligheid 123
22.4 Veiligheid van personen 124
22.5 Gebruik en behandeling van het elektrisch gereedschap 124
22.6 Gebruik en behandeling van het accugereedschap 125
22.7 Service 125
22.8 Veiligheidsinstructies voor heggenscharen 125

1 Voorwoord

Geachte cliënt(e),

Wij zijn blij dat u hebt gekozen voor STIHL. Wij ontwikkelen en produceren onze producten in topkwaliteit in overeenstemming met de behoeften van onze klanten. Zo ontstaan producten met een hoge betrouwbaarheid, ook bij extreme belasting.

STIHL staat ook voor service met topkwaliteit. Onze dealers staan garant voor deskundig advies en instructie alsmede een uitgebreide technische begeleiding.

Wij danken u voor uw vertrouwen in ons en wensen u veel plezier met uw STIHL product.

Dr. Nikolas Stihl

BELANGRIJK! VOOR GEBRUIK GOED DOORLEZEN EN BEWAREN.

2 Informatie met betrekking tot deze handleiding

2.1 Geldende documenten

De lokale veiligheidsvoorschriften moeten worden aangehouden.

- Naast deze handleiding de volgende documenten lezen, begrijpen en bewaren:
  - Veiligheidsinformatie voor STIHL accu's en producten met ingebouwde accu: www.stihl.com/safety-data-sheets

2.2 Aanduiding van de waarschuwingen in de tekst

GEVAAR

De aanwijzing duidt op gevaren die leiden tot ernstig letsel of zelfs tot de dood.

- De genoemde maatregelen kunnen ernstig letsel of de dood voorkomen.

WAARSCHUWING

De aanwijzing duidt op gevaren die **kunnen** leiden tot ernstig letsel of zelfs tot de dood.

- De genoemde maatregelen kunnen ernstig letsel of de dood voorkomen.

LET OP

De aanwijzing duidt op gevaren die kunnen leiden tot materiële schade.

- De genoemde maatregelen kunnen materiële schade voorkomen.

2.3 Symbolen in de tekst

Dit symbool verwijst naar een hoofdstuk in deze handleiding.

3 Overzicht

3.1 Heggenschaar en laadkabel

De accu is vast ingebouwd in de heggenschaar.

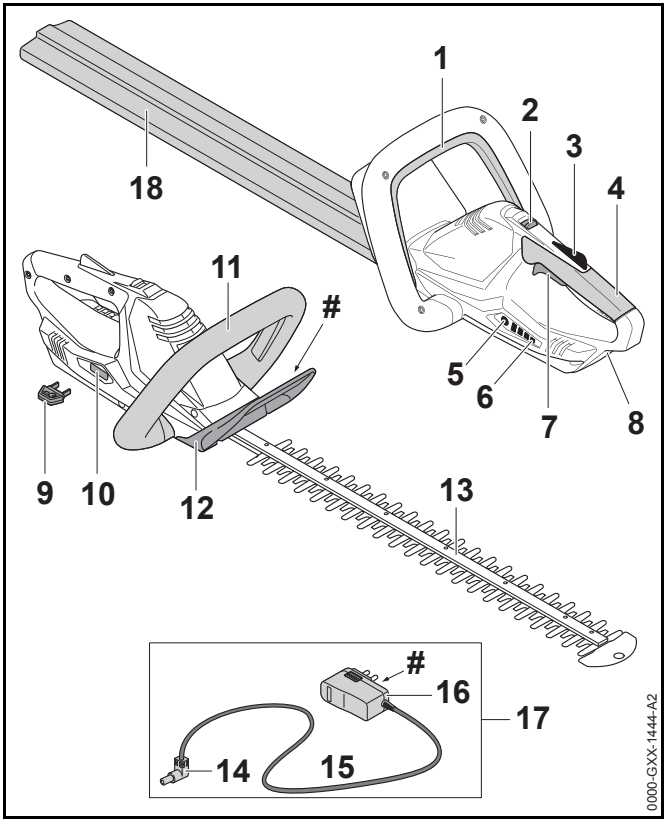

1 **Schakelbeugel**
De schakelbeugel schakelt de heggenschaar samen met de schakelhendel in en uit.

2 **Deblokkeringsschuif**
De deblokkeringsschuif deblokkeert samen met de schakelhendelblokkering de schakelhendel.

3 **Schakelhendelblokkering**
De schakelhendelblokkering blokkeert de schakelhendel.

4 **Bedieningshandgreep**
De bedieningshandgreep dient voor het bedienen, vasthouden en hanteren van de heggenschaar.

5 **Druktoets**
De druktoets activeert de leds op de heggenschaar.

6 **Leds**
De leds geven de laadtoestand van de heggenschaar en storingen aan.

7 **Schakelhendel**
De schakelhendel schakelt de heggenschaar samen met de schakelbeugel in en uit.

8 **Laadbus**
De laadbus zorgt voor contact met de laadstekker.

9 **Activeringssleutel**
De activeringssleutel activeert de heggenschaar.

10 **Sleutelcontact**
Het sleutelcontact zorgt voor contact met de activeringssleutel.

11 **Beugelhandgreep**
De beugelhandgreep dient voor het vasthouden, geleiden en dragen van de heggenschaar.

12 **Handbeschermer**
De handbeschermer beschermt de hand op de beugelhandgreep tegen contact met de messen.

13 **Messen**
De messen knippen de takjes.

14 **Laadstekker**
De laadstekker verbindt de laadkabel met de laadbus.

15 **Aansluitkabel**
De aansluitkabel verbindt de laadstekker met de netstekker.

16 **Netstekker**
De netstekker verbindt de laadkabel met een contactdoos.

17 **Laadkabel**
De laadkabel dient voor het laden van de heggenschaar.

18 **Mesbeschermer**
De mesbeschermer biedt bescherming tegen contact met de messen.

Typeplaatje met machinenummer

3.2 Pictogrammen

De pictogrammen kunnen op de heggenschaar en de laadkabel staan en hebben de volgende betekenis:

Dit pictogram geeft aan in welke richting de deblokkeringsschuif moet worden verschoven.

Gegarandeerd geluidvermogensniveau volgens de richtlijn 2000/14/EG in dB(A) om de geluidsemissie van producten vergelijkbaar te maken.

Dit pictogram geeft weer dat voor het laden de laadkabel LK 45 moet worden gebruikt.

De gegevens naast het pictogram duiden op de energie-inhoud van de accu volgens specificatie van de fabrikant van de accucellen. De bij het gebruik ter beschikking staande energie-inhoud is kleiner.

Elektrisch apparaat in een gesloten en droge ruimte gebruiken.

Het product niet met het huisvuil afvoeren.

4 Veiligheidsinstructies

4.1 Waarschuwingssymbolen

De waarschuwingssymbolen op de heggenschaar en de laadkabel hebben de volgende betekenissen:

Op de veiligheidsinstructies en de maatregelen hiervoor letten.

De handleiding lezen, begrijpen en bewaren.

Veiligheidsbril dragen.

Een bewegend mes niet aanraken.

Activeringssleutel tijdens werkonderbrekingen, het vervoer, het laden, de opslag, onderhouds- of reparatiewerkzaamheden lostrekken.

Heggenschaar tegen regen en vocht beschermen en niet onderdompelen in vloeistoffen.

Heggenschaar beschermen tegen hitte en vuur.

Het toelaatbare temperatuurbereik van de heggenschaar aanhouden.

4.2 Gebruik conform de voorschriften

De heggenschaar STIHL HSA 45 dient voor het knippen van heggen, struiken, bosschages en struikgewas.

De heggenschaar mag niet worden gebruikt bij regen.

De heggenschaar wordt door een ingebouwde accu van energie voorzien.

De laadkabel STIHL LK 45 laadt de heggenschaar STIHL HSA 45 op.

⚠ WAARSCHUWING

- Laadkabels, elektrische onderdelen of elektrische apparaten die niet door STIHL voor de heggenschaar zijn vrijgegeven, kunnen leiden tot brand en explosies. Personen kunnen zwaar letsel oplopen of worden gedood en er kan materiële schade ontstaan.
  - ► Heggenscharen STIHL HSA 45 laden met behulp van een laadkabel STIHL LK 45.
- Als de heggenschaar of de laadkabel niet volgens voorschrift wordt gebruikt, kan dit leiden tot ernstig persoonlijk letsel of zelfs de dood en er kan materiële schade ontstaan.
  - ► Heggenschaar en laadkabel zo gebruiken als in deze handleiding staat beschreven.

4.3 Eisen aan de gebruiker

⚠ WAARSCHUWING

- Gebruikers die niet zijn geïnstrueerd kunnen de gevaren van de heggenschaar en de laadkabel niet herkennen of niet inschatten. De gebruiker of andere personen kunnen ernstig of zelfs dodelijk letsel oplopen.

  - ► De handleiding lezen, begrijpen en bewaren.
  - ► Als de heggenschaar of de laadkabel aan een andere persoon wordt doorgegeven: de handleiding meegeven.
  - ► Controleren of de gebruiker aan de volgende eisen voldoet:
    - – De gebruiker is uitgerust.
    - – De gebruiker is lichamelijk, sensorisch en geestelijk in staat, de heggenschaar en de laadkabel te gebruiken en hiermee te werken. Als de gebruiker lichamelijk, sensorisch of geestelijk

beperkt is, mag de gebruiker slechts onder toezicht van of na instructie door een hiertoe verantwoordelijke of bevoegde persoon hiermee werken.

– De gebruiker is meerderjarig.

– De gebruiker is geïnstrueerd door een STIHL dealer of een hiertoe bevoegd persoon, voordat deze voor de eerste keer met de heggenschaar gaat werken en de laadkabel in gebruik neemt.

– De gebruiker verkeert niet onder invloed van alcohol, medicamenten of drugs.

► Als er onduidelijkheden zijn: contact opnemen met een STIHL dealer.

4.4 Kleding en uitrusting

⚠ WAARSCHUWING

- Tijdens de werkzaamheden kunnen lange haren in de heggenschaar worden gezogen. De gebruiker kan hierdoor ernstig letsel oplopen.
  - ► Lang haar in een knot dragen en zo beveiligen dat dit niet in de heggenschaar kan worden gezogen.
- Tijdens de werkzaamheden kunnen voorwerpen met een hoge snelheid naar boven worden geslingerd. De gebruiker kan letsel oplopen.

  - ► Een nauwsluitende veiligheidsbril dragen. Geschikte veiligheidsbrillen zijn aan de hand van de norm EN 166 of de nationale voorschriften getest en met de betreffende codering te koop.
  - ► Een strak bovendeel met lange mouwen en een lange broek dragen.
- Tijdens de werkzaamheden kan stof opdwarrelen. Ingeademd stof kan schadelijk zijn voor de gezondheid en allergische reacties veroorzaken.
  - ► Een stofmasker dragen.
- Hiertoe ongeschikte kleding kan blijven haken in hout, struikgewas en in de heggenschaar. Gebruikers zonder geschikte kleding kunnen ernstig letsel oplopen.
  - ► Nauwsluitende kleding dragen.
  - ► Sjaals en sieraden afdoen.
- Tijdens de werkzaamheden kan de gebruiker in contact komen met de bewegende messen. De gebruiker kan hierdoor ernstig letsel oplopen.
  - ► Schoeisel van een slijtvast materiaal dragen.
  - ► Een lange broek van slijtvast materiaal dragen.
- Tijdens de reinigings- of onderhoudswerkzaamheden kan de gebruiker in contact komen met de messen. De gebruiker kan letsel oplopen.
  - ► Werkhandschoenen van een slijtvast materiaal dragen.
- Als de gebruiker ongeschikt schoeisel draagt, kan hij uitglijden. De gebruiker kan letsel oplopen.
  - ► Stevig, dicht schoeisel met stroeve zool dragen.

4.5 Werkgebied en -omgeving

4.5.1 Heggenschaar

⚠ WAARSCHUWING

- Buitenstaanders, kinderen en dieren kunnen de gevaren van de heggenschaar en de opgeworpen voorwerpen niet herkennen en de gevaren hiervan niet inschatten. Onbevoegde personen, kinderen en dieren kunnen ernstig letsel oplopen en er kan materiële schade ontstaan.
  - ► Buitenstaanders, kinderen en huisdieren op afstand houden van het werkgebied.
  - ► Heggenschaar niet zonder toezicht laten.
  - ► Zorg ervoor dat kinderen niet met de heggenschaar kunnen spelen.

- De heggenschaar is niet waterdicht. Als er in de regen of in een vochtige omgeving wordt gewerkt, kan dit leiden tot een elektrische stroomstoot. De gebruiker kan letsel oplopen en de heggenschaar kan worden beschadigd.

  ► Niet in de regen en niet in een vochtige omgeving werken.

- Elektrische componenten van de heggenschaar kunnen vonken veroorzaken. Vonken kunnen in licht ontvlambare of een explosieve omgeving brand en explosies veroorzaken. Personen kunnen zwaar letsel oplopen of worden gedood en er kan materiële schade ontstaan.
  ► Niet werken in een licht ontvlambare en niet in een explosieve omgeving.

4.5.2 Laadkabel

⚠ WAARSCHUWING

- Buitenstaanders, kinderen kunnen de gevaren van de laadkabel en de elektrische stroom niet herkennen en ook niet inschatten. Buitenstaanders, kinderen en dieren kunnen ernstig of fataal letsel oplopen.
  ► Buitenstaanders, kinderen en huisdieren op afstand houden.
  ► Laadkabel niet zonder toezicht laten.
  ► Zorg ervoor dat kinderen niet met de laadkabel kunnen spelen.
- De laadkabel is niet beschermd tegen alle invloeden van buitenaf. Als de laadkabel aan bepaalde invloeden van buitenaf is blootgesteld, kan de laadkabel in brand vliegen of exploderen. Personen kunnen ernstig letsel oplopen en er kan materiële schade ontstaan.
  ► Laadkabel beschermen tegen regen en vocht.
  ► Laadkabel in een gesloten en droge ruimte gebruiken.
  ► Laadkabel niet in een licht ontvlambare en ook niet in een explosieve omgeving gebruiken.
  ► De laadkabel gebruiken bij temperaturen tussen de 0 °C en + 40 °C en bij deze temperaturen ook opslaan.
- Personen kunnen struikelen over de aansluitkabel. Personen kunnen letsel oplopen en de laadkabel kan worden beschadigd.
  ► De aansluitkabel plat op de vloer leggen.

4.6 Veilige staat

4.6.1 Heggenschaar

De heggenschaar verkeert in de veilige staat als aan de volgende voorwaarden is voldaan:

– De heggenschaar is niet beschadigd.
– De heggenschaar is schoon en droog.
– De bedieningselementen functioneren en er zijn geen wijzigingen aan aangebracht.
– De mesbalk/messen is/zijn correct gemonteerd.
– Alleen origineel STIHL toebehoren voor deze heggenschaar is gemonteerd.
– Het toebehoren is correct gemonteerd.

⚠ WAARSCHUWING

- In een niet-veilige staat kunnen de componenten niet meer correct functioneren en kunnen de veiligheidsinrichtingen worden uitgeschakeld. Personen kunnen ernstig of zelfs dodelijk letsel oplopen.
  ► Met een onbeschadigde heggenschaar werken.
  ► Een beschadigde heggenschaar niet laden.
  ► Als de heggenschaar vervuild of nat is: de heggenschaar reinigen en laten drogen.
  ► Geen wijzigingen aan de heggenschaar aanbrengen.
  ► Als de bedieningselementen niet functioneren: niet met de heggenschaar werken.
  ► Alleen origineel STIHL toebehoren voor deze heggenschaar monteren.

- ► Toebehoren zo monteren als in deze handleiding of in de handleiding van het toebehoren staat beschreven.
- ► Geen voorwerpen in de openingen van de heggenschaar steken.
- ► De contacten van het sleutelcontact niet met metalen voorwerpen met elkaar verbinden en kortsluiten.
- ► Heggenschaar niet openmaken.
- ► Als er onduidelijkheden zijn: contact opnemen met een STIHL dealer.

4.6.2 Messen

De messen verkeren in de veilige staat als aan de volgende voorwaarden is voldaan:

– De messen zijn niet beschadigd.

– De messen zijn niet vervormd.

– De messen lopen licht.

– De messen zijn correct aangescherpt.

– Er bevinden zich geen bramen op de messen.

⚠ WAARSCHUWING

- In een onveilige staat kunnen onderdelen van de messen losraken en worden weggeslingerd. Personen kunnen ernstig letsel oplopen.
  - ► Met onbeschadigde messen werken.
  - ► Messen correct aanscherpen en ontbramen.
  - ► Als één en ander niet duidelijk is: verzoeken wij u contact op te nemen met een STIHL dealer.

4.6.3 Laadkabel

De laadkabel verkeert in de veilige staat als aan de volgende voorwaarden is voldaan:

– De laadkabel is niet beschadigd.

– De laadkabel is schoon en droog.

⚠ WAARSCHUWING

- In een niet-veilige staat kunnen de componenten niet meer correct functioneren en kunnen de veiligheidsinrichtingen worden uitgeschakeld. Personen kunnen ernstig of zelfs dodelijk letsel oplopen.
  - ► Een onbeschadigde laadkabel gebruiken.
  - ► Als de laadkabel vuil of nat is: de laadkabel schoonmaken en laten drogen.
  - ► Geen wijzigingen aan de laadkabel aanbrengen.
  - ► Elektrische contacten van de laadkabel niet met metalen voorwerpen met elkaar verbinden en kortsluiten.
  - ► Laadkabel niet openmaken.

4.7 Ingebouwde accu

⚠ WAARSCHUWING

- De ingebouwde accu is niet beschermd tegen alle invloeden van buitenaf. Als de ingebouwde accu blootstaat aan bepaalde invloeden van buitenaf kan de heggenschaar in brand vliegen of exploderen. Personen kunnen zwaar letsel oplopen of worden gedood en er kan materiële schade ontstaan.

- ► Heggenschaar beschermen tegen hitte en vuur.
- ► Heggenschaar niet in het vuur werpen.

- ► De heggenschaar gebruiken bij temperaturen tussen de 0 °C en + 50 °C en bij deze temperaturen ook opslaan.
- ► Heggenschaar weghouden van metalen voorwerpen.
- ► Heggenschaar tegen regen en vocht beschermen en niet onderdompelen in vloeistoffen.
- ► Heggenschaar niet blootstellen aan hoge druk.
- ► Heggenschaar niet in een magnetron plaatsen.

- ► Heggenschaar tegen chemicaliën en zouten beschermen.
- ► Een beschadigde heggenschaar niet vervoeren.

- Uit een beschadigde accu kan vloeistof weglekken. Als de vloeistof in contact komt met de huid of de ogen, kunnen de huid of de ogen geïrriteerd raken.
  - ► Contact met de vloeistof voorkomen.
  - ► Indien er vloeistof in contact is gekomen met de huid: de betreffende plek met ruim water en zeep wassen.
  - ► Indien er vloeistof in contact is gekomen met de ogen: de ogen minimaal 15 minuten rijkelijk met water spoelen en contact opnemen met een arts.
- Een beschadigde of defecte accu kan een ongewone geur veroorzaken, roken of branden. Personen kunnen zwaar letsel oplopen of worden gedood en er kan materiële schade ontstaan.
  - ► Als de heggenschaar een ongewone geur afgeeft of rookt: de heggenschaar niet gebruiken en weghouden van brandbare stoffen.
  - ► Als de heggenschaar in brand is gevlogen: de heggenschaar met een brandblusser of water blussen.

4.8 Werken

⚠ WAARSCHUWING

- De gebruiker kan in bepaalde situaties niet meer geconcentreerd werken. De gebruiker kan struikelen, vallen en ernstig letsel oplopen.
  - ► Rustig en met overleg werken.
  - ► Als de lichtomstandigheden en het zicht slecht zijn: niet met de heggenschaar werken.
  - ► Heggenschaar alleen bedienen.
  - ► Op obstakels letten.
  - ► Staand op de grond werken en het evenwicht behouden. Als er op hoogte moet worden gewerkt: een hefbordes of een veilige steiger gebruiken.
  - ► Wanneer vermoeidheidsverschijnselen optreden: een pauze inlassen.
- Als de gebruiker boven schouderhoogte werkt kunnen eerder vermoeidheidsverschijnselen optreden. De gebruiker kan hierdoor ernstig letsel oplopen.
  - ► Slechts korte tijd boven schouderhoogte werken.
  - ► Werkpauzes inlassen.
- Als de heen en weer schuivende messen een hard voorwerp raken kunnen deze snel worden afgeremd. Door de hierbij optredende reactiekracht kan de gebruiker de controle over de heggenschaar verliezen en ernstig letsel oplopen.
  - ► De heggenschaar met beide handen vasthouden.
  - ► Voor het begin van de werkzaamheden de heg op harde voorwerpen controleren en deze zo nodig verwijderen.
- De bewegende messen kunnen de gebruiker verwonden. De gebruiker kan hierdoor ernstig letsel oplopen.

  - ► Bewegende messen niet aanraken.
  - ► Als de messen door een voorwerp worden geblokkeerd: Heggenschaar uitschakelen en activeringssleutel lostrekken. Pas dan het voorwerp wegnemen.
- Als de werking van de heggenschaar zich tijdens de werkzaamheden wijzigt of deze zich ongebruikelijk gedraagt, kan de heggenschaar in een onveilige staat verkeren. Personen kunnen ernstig letsel oplopen en er kan materiële schade ontstaan.
  - ► De werkzaamheden beëindigen, de activeringssleutel lostrekken en contact opnemen met een STIHL dealer.
- Tijdens de werkzaamheden kunnen trillingen door de heggenschaar worden gevormd.
  - ► Handschoenen dragen.
  - ► Werkpauzes inlassen.
  - ► Als er tekenen van een slechte doorbloeding optreden: een arts raadplegen.

- Als de schakelhendel wordt losgelaten zullen de messen nog ca. 1 seconde verder bewegen. De bewegende messen kunnen persoonlijk letsel veroorzaken. Personen kunnen ernstig letsel oplopen.
  - ► De heggenschaar aan de bedieningshandgreep en op de beugelhandgreep vasthouden en wachten tot de messen niet meer bewegen.

⚠ GEVAAR

- Als in de buurt van onder spanning staande kabels wordt gewerkt kunnen de messen in contact komen met de onder spanning staande kabels en deze beschadigen. De gebruiker kan ernstig of dodelijk letsel oplopen.
  - ► Niet in de buurt van onder spanning staande kabels werken.

4.9 Laden

⚠ WAARSCHUWING

Contact met stroom geleidende componenten kan ontstaan door de volgende oorzaken:

- De aansluitkabel is beschadigd.
- De netsteker is beschadigd.
- De contactdoos is niet correct geïnstalleerd.

- Contact met stroom geleidende componenten kan leiden tot een stroomschok. De gebruiker kan ernstig of dodelijk letsel oplopen.
  - ► Controleren dat de aansluitkabel en de netsteker niet zijn beschadigd.
  - ► Netsteker aansluiten op een correct geïnstalleerde contactdoos.

- Tijdens het laden kan een verkeerde netspanning of een verkeerde netfrequentie leiden tot overspanning in de laadkabel. De laadkabel kan hierbij worden beschadigd.
  - ► Controleren of de netspanning en de netfrequentie van het lichtnet corresponderen met de gegevens op het typeplaatje van de laadkabel.
- Tijdens het laden kan een beschadigde of een defecte laadkabel stinken of roken. Personen kunnen letsel oplopen en er kan materiële schade ontstaan.
  - ► De netsteker uit de contactdoos trekken.
- De laadkabel kan bij een ontoereikende warmteafvoer oververhit worden en in brand raken. Personen kunnen zwaar letsel oplopen of worden gedood en er kan materiële schade ontstaan.
  - ► Laadkabel niet afdekken.
- Als er meerdere laadkabels op een contactdoos zijn aangesloten, kan de elektrische bedrading tijdens het laden worden overbelast. De elektrische bedrading kan warm worden en in brand raken. Personen kunnen zwaar letsel oplopen of worden gedood en er kan materiële schade ontstaan.
  - ► Laadkabel afzonderlijk op een contactdoos aansluiten.
  - ► Laadkabel niet op een tafelcontactdoos of verdeeldoos aansluiten.

4.10 Vervoeren

⚠ WAARSCHUWING

- Tijdens het vervoer kan de heggenschaar kantelen of verschuiven. Personen kunnen letsel oplopen en er kan materiële schade ontstaan.

  - ► Activeringssleutel lostrekken.
  - ► Mesbeschermer zo over de mesbalk schuiven dat deze de messen volledig bedekt.

- ► Heggenschaar in de verpakking of de transportcontainer zo verpakken dat deze niet kan verschuiven.
- ► Verpakking of de transportcontainer met spanbanden, riemen of een net zo borgen dat de verpakking of de transportcontainer niet kan verschuiven.

4.11 Opslaan

4.11.1 Heggenschaar

⚠ WAARSCHUWING

- Kinderen kunnen de gevaren van de heggenschaar niet herkennen en ook niet inschatten. Kinderen kunnen ernstig letsel oplopen.

  - ► Activeringssleutel lostrekken.
  - ► Mesbeschermer zo over de mesbalk schuiven dat deze de messen volledig bedekt.
  - ► De heggenschaar buiten het bereik van kinderen opslaan.
- De elektrische contacten op het sleutelcontact en metalen onderdelen kunnen door vocht corroderen. De heggenschaar kan worden beschadigd.

  - ► Activeringssleutel lostrekken.
  - ► De heggenschaar schoon en droog opslaan.
- De heggenschaar is niet beschermd tegen alle invloeden van buitenaf. Als de heggenschaar aan bepaalde invloeden van buitenaf wordt blootgesteld, kan de heggenschaar worden beschadigd.
  - ► De heggenschaar schoon en droog opslaan.
  - ► De heggenschaar in een gesloten ruimte opslaan.
  - ► Activeringssleutel losgekoppeld van de heggenschaar opslaan.

4.11.2 Laadkabel

⚠ WAARSCHUWING

- Kinderen kunnen de gevaren van de laadkabel niet herkennen en ook niet inschatten. Kinderen kunnen ernstig of zelfs dodelijk letsel oplopen.
  - ► De laadkabel buiten het bereik van kinderen opslaan.
- De laadkabel is niet beschermd tegen alle invloeden van buitenaf. Als de laadkabel aan bepaalde invloeden van buitenaf wordt blootgesteld, kan de laadkabel worden beschadigd.
  - ► Als de laadkabel warm is: de laadkabel laten afkoelen.
  - ► De laadkabel schoon en droog opslaan.
  - ► De laadkabel in een gesloten ruimte opslaan.
  - ► De laadkabel opslaan bij temperaturen tussen de 0 °C en + 40 °C.

4.12 Reinigen, onderhouden en repareren

⚠ WAARSCHUWING

- Als tijdens de reinigings-, onderhouds- of reparatiewerkzaamheden de activeringssleutel in de heggenschaar is gestoken, kan de heggenschaar onbedoeld worden ingeschakeld. Personen kunnen ernstig letsel oplopen en er kan materiële schade ontstaan.

  - ► Activeringssleutel lostrekken.
- Agressieve reinigingsmiddelen, het reinigen met een waterstraal of puntige voorwerpen kunnen de heggenschaar, de messen en de laadkabel beschadigen. Als de heggenschaar, de messen of de laadkabel niet op de juiste wijze werden gereinigd, kunnen componenten

niet meer correct functioneren en kunnen de veiligheidsinrichtingen zijn uitgeschakeld. Personen kunnen ernstig letsel oplopen.

► Heggenschaar, messen en laadkabel reinigen zoals staat beschreven in deze handleiding.

- Als de heggenschaar, de messen of de laadkabel niet op de juiste wijze werden onderhouden of gerepareerd, kunnen componenten niet meer correct functioneren en kunnen de veiligheidsinrichtingen zijn uitgeschakeld. Personen kunnen ernstig of zelfs dodelijk letsel oplopen.
  - ► De heggenschaar en laadkabel niet zelf onderhouden of repareren.
  - ► Als aan de heggenschaar of de laadkabel onderhouds- of reparatiewerkzaamheden moeten worden uitgevoerd: contact opnemen met een STIHL dealer.
  - ► De mesbalk/messen zo onderhouden als in deze handleiding staat beschreven.
- Tijdens de reinigings- of onderhoudswerkzaamheden aan de messen kan de gebruiker letsel oplopen door de scherpe zaagtanden. De gebruiker kan letsel oplopen.
  - ► Werkhandschoenen van een slijtvast materiaal dragen.

5 Heggenschaar klaar maken voor gebruik

5.1 Heggenschaar klaar maken voor gebruik

Telkens voor het begin van de werkzaamheden moeten de volgende handelingen worden uitgevoerd:

► Controleren of de volgende delen zich in de veilige staat bevinden:
  – Heggenschaar, 📖 4.6.1.
  – Messen/mesbalk, 📖 4.6.2.
  – Laadkabel, 📖 4.6.3.

► Ingebouwde accu controleren, 📖 9.2.

► Heggenschaar volledig laden, 📖 6.1.

► Heggenschaar reinigen, 📖 14.1.

► Bedieningselementen controleren, 📖 9.1.

► Als tijdens de controle/het testen van de bedieningselementen 3 leds rood knipperen: de activeringssleutel lostrekken en contact opnemen met een STIHL dealer.
In de heggenschaar zit een storing.

► Als deze handelingen niet kunnen worden uitgevoerd: heggenschaar niet gebruiken en contact opnemen met een STIHL dealer.

6 Heggenschaar laden en leds

6.1 Heggenschaar laden

De laadtijd is afhankelijk van diverse invloeden zoals bijv. de temperatuur van de heggenschaar of de omgevingstemperatuur. De werkelijke laadtijd kan afwijken van de aangegeven laadtijd. De laadtijd staat onder www.stihl.com/charging-times weergegeven.

Als de netstekker op een contactdoos is aangesloten en de laadkabel wordt aangesloten op de heggenschaar, start de laadprocedure automatisch. Als de heggenschaar volledig is geladen wordt de laadprocedure automatisch beëindigd.

Tijdens het laden worden de heggenschaar en de laadkabel warmer.

► Activeringssleutel lostrekken.

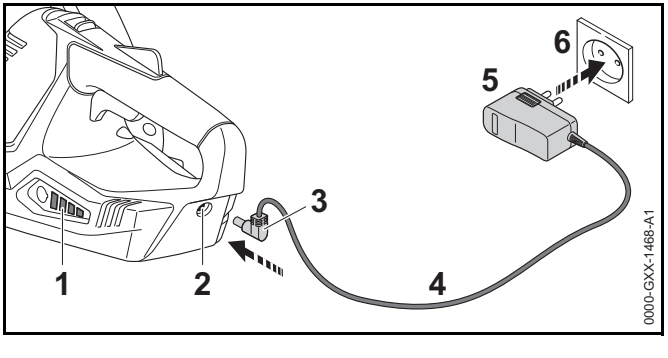

- Netstekker (5) in een goed bereikbare contactdoos (6) aansluiten.
- Aansluitkabel (4) aanbrengen.
- Laadstekker (3) in de laadbus (2) steken.
  De leds (1) branden groen en geven de laadtoestand weer.
- Als de leds (1) niet meer branden: de laadstekker (3) uit de laadbus (2) trekken.
  De heggenschaar is volledig geladen.
- De netstekker (5) uit de contactdoos (6) trekken.

6.2 Laadtoestand weergeven

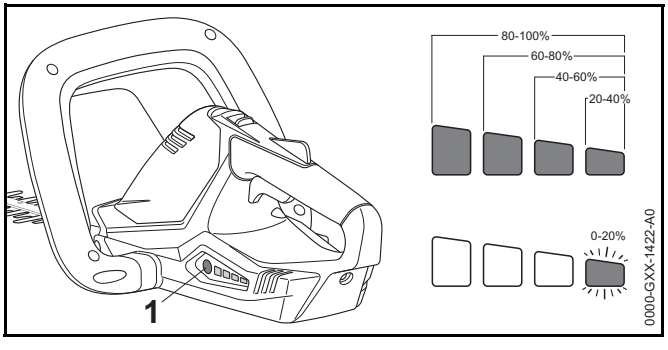

- Druktoets (1) indrukken.
  De leds branden ca. 5 seconden lang groen en geven de laadtoestand weer.
- Als de rechterled groen knippert: heggenschaar laden.

6.3 Leds

De leds kunnen de laadtoestand of storingen van de heggenschaar weergeven. De leds kunnen groen of rood branden of knipperen.

Als de leds groen branden of knipperen wordt de laadtoestand weergegeven.

- Als de leds rood branden of knipperen: storingen opheffen, 📖 17.
  In de heggenschaar zit een storing.

7 Activeringssleutel aanbrengen en lostrekken

7.1 Activeringssleutel aanbrengen

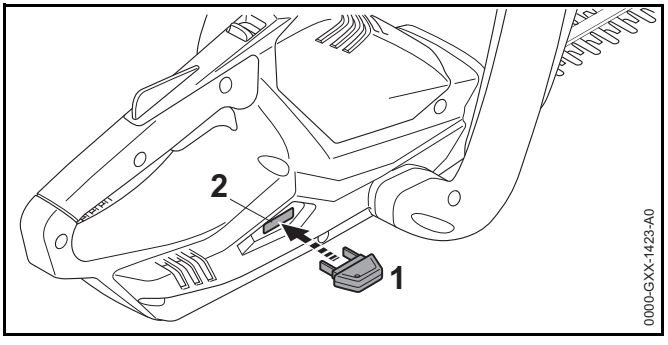

- Activeringssleutel (1) in het sleutelcontact (2) steken.

7.2 Activeringssleutel lostrekken

- Heggenschaar op een vlakke ondergrond plaatsen.
- Activeringssleutel lostrekken.
- De activeringssleutel buiten het bereik van kinderen opslaan.

8 Heggenschaar inschakelen en uitschakelen

8.1 Heggenschaar inschakelen

⚠ WAARSCHUWING

Onafhankelijk van de volgorde waarin de schakelbeugel en de schakelhendel worden ingedrukt, loopt het toerental van de heggenschaar op en bewegen de messen. Als eerst de schakelhendel en vervolgens de schakelbeugel worden

ingedrukt, kan de gebruiker de controle over de heggenschaar verliezen. De gebruiker kan hierdoor ernstig letsel oplopen.

- Eerst de schakelbeugel en vervolgens de schakelhendel indrukken.

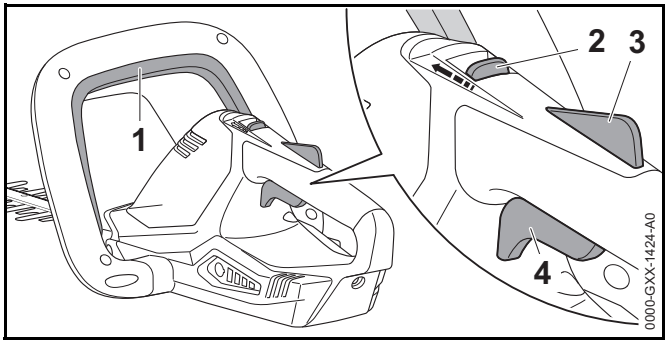

- Schakelbeugel (1) indrukken en ingedrukt houden.
- Deblokkeringsschuif (2) met de duim in de richting van de schakelbeugel (1) schuiven en vasthouden.
- Schakelhendelblokkering (3) met de hand indrukken en ingedrukt houden.
  De deblokkeringsschuif (2) kan worden losgelaten.
- Schakelhendel (4) met de wijsvinger indrukken en ingedrukt houden.
  Het toerental van de heggenschaar loopt op en de messen bewegen.

8.2 Heggenschaar uitschakelen

- Schakelbeugel, schakelhendel en schakelhendelblokkering loslaten.
- Wachten tot de messen na ca. 1 seconde niet meer bewegen.
- Als de messen na ca. 1 seconde nog bewegen: activeringssleutel lostrekken en contact opnemen met een STIHL dealer.
  De heggenschaar is defect.

9 Heggenschaar controleren

9.1 Bedieningselementen controleren

Deblokkeringsschuif, schakelhendelblokkering en schakelhendel

- Activeringssleutel lostrekken.
- Probeer de schakelhendel in te drukken, zonder de deblokkeringsschuif en de schakelhendelblokkering in te drukken.
- Als de schakelhendel kan worden ingedrukt: de heggenschaar niet gebruiken en contact opnemen met een STIHL dealer.
  De deblokkeringsschuif of de schakelhendelblokkering zijn defect.
- Deblokkeringsschuif met de duim in de richting van de schakelbeugel schuiven en vasthouden.
- Schakelhendelblokkering indrukken en ingedrukt houden.
- Schakelhendel indrukken.
- Schakelhendel, schakelhendelblokkering en deblokkeringsschuif loslaten.
- Als de schakelhendel, de schakelhendelblokkering of de deblokkeringsschuif moeilijk bewegen of niet terugkeren in de uitgangsstand: heggenschaar niet gebruiken en contact opnemen met een STIHL dealer.
  De schakelhendel, de schakelhendelblokkering of de deblokkeringsschuif is defect.

Schakelbeugel

- Activeringssleutel lostrekken.
- Schakelbeugel indrukken en weer loslaten.
- Als de schakelbeugel moeilijk beweegt of niet terugveert in de uitgangsstand: de heggenschaar niet gebruiken en contact opnemen met een STIHL dealer.
  De schakelbeugel is defect.

Heggenschaar inschakelen

- Activeringssleutel aanbrengen.

- Schakelbeugel indrukken en weer loslaten.
- Als de messen hebben bewogen of bewegen: de heggenschaar niet gebruiken en contact opnemen met een STIHL dealer.
  De schakelhendel is defect.
- Deblokkeringsschuif met de duim in de richting van de schakelbeugel schuiven en vasthouden.
- Schakelhendelblokkering indrukken en ingedrukt houden.
- Schakelhendel indrukken en ingedrukt houden.
- Als de messen bewegen: de heggenschaar niet gebruiken en contact opnemen met een STIHL dealer.
  De schakelbeugel is defect.
- Schakelbeugel indrukken en ingedrukt houden.
  De messen bewegen.
- Als 3 leds rood knipperen: de activeringssleutel lostrekken en contact opnemen met een STIHL dealer.
  In de heggenschaar zit een storing.
- Schakelbeugel loslaten.
  De messen blijven na ca. 1 seconde stilstaan.
- Als de messen na ca. 1 seconde nog bewegen: activeringssleutel lostrekken en contact opnemen met een STIHL dealer.
  De heggenschaar is defect.

9.2 Ingebouwde accu controleren

- Druktoets indrukken.
  De leds branden of knipperen.
- Als de leds niet branden of knipperen: heggenschaar niet gebruiken en contact opnemen met een STIHL dealer.
  In de ingebouwde accu zit een storing.

10 Met de heggenschaar werken

10.1 Heggenschaar vasthouden en hanteren

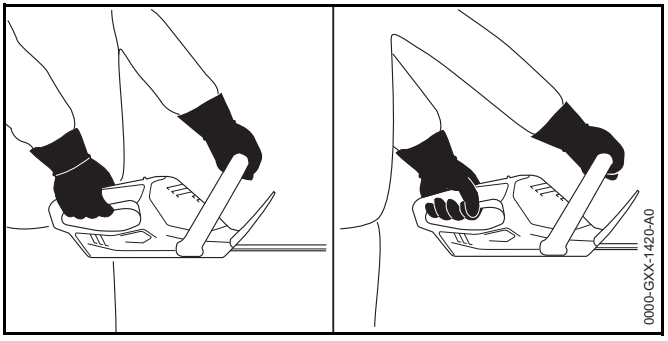

- Heggenschaar met één hand op de bedieningshandgreep zo vasthouden dat de duim om de bedieningshandgreep valt.
- Heggenschaar met de andere hand op de beugelhandgreep zo vasthouden dat de duim om de beugelhandgreep valt.

10.2 Knippen

- Dikke takken en twijgen met een snoeischaar of kettingzaag verwijderen.

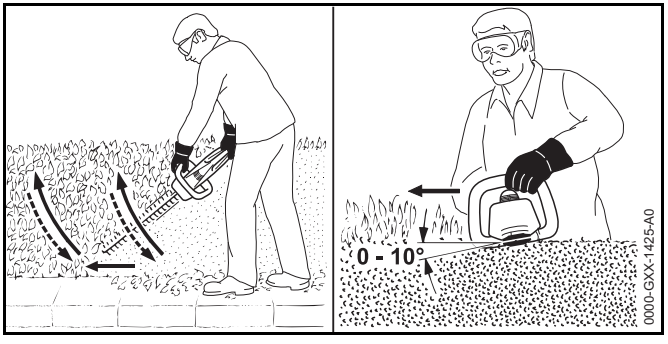

- Heggenschaar aan een zijde van de heg boogvormig van onderen naar boven geleiden en de heg knippen.

- Heggenschaar laten zakken zonder de heg te knippen.
- Langzaam en gecontroleerd in voorwaartse richting lopen.
- Heggenschaar opnieuw boogvorming van onderaf naar boven leiden en de heg knippen.
- De andere zijde van de heg op dezelfde wijze knippen.
- Knipmessen aan de bovenzijde van de heg in een hoek tussen 0° en 10° plaatsen.
- Heggenschaar horizontaal en boogvormig heen en weer geleiden en de heg knippen.
- Als de knipprestaties afnemen: messen aanscherpen/slijpen.

11 Na de werkzaamheden

11.1 Na de werkzaamheden

- Heggenschaar uitschakelen en activeringssleutel lostrekken.
- Heggenschaar reinigen.
- Messen schoonmaken.
- Mesbeschermer zo over de mesbalk schuiven dat deze de messen volledig bedekt.

12 Vervoeren

12.1 Heggenschaar vervoeren

- Heggenschaar uitschakelen en activeringssleutel lostrekken.
- Mesbeschermer zo over de mesbalk schuiven dat deze de messen volledig bedekt.
- Heggenschaar met één hand zo op de beugelhandgreep dragen dat de messen naar achteren zijn gericht.
- Als de heggenschaar in een auto wordt vervoerd: de heggenschaar zo borgen dat deze niet kan kantelen en verschuiven.
- Als de heggenschaar wordt verpakt: de heggenschaar zo verpakken, dat aan de volgende voorwaarden wordt voldaan:
  - De verpakking of de transportcontainer zijn niet elektrisch geleidend.
  - De heggenschaar kan in de verpakking of de transportcontainer niet verschuiven.
  - De verpakking of de transportcontainer is zo geborgd dat de verpakking of de transportcontainer niet kan schuiven.

Door de ingebouwde accu valt de heggenschaar onder de eisen die worden gesteld aan het transport van gevaarlijke goederen. De heggenschaar is als UN 3481 (lithium-ion-accu's in uitrustingen) geclassificeerd en werd conform het UN handboek Prüfungen en Kriterien Teil III (Tests en criteria deel III), sub 38.3, gecontroleerd/getest.

De transportvoorschriften zijn onder www.stihl.com/safety-data-sheets weergegeven.

13 Opslaan

13.1 Heggenschaar opslaan

STIHL adviseert, de heggenschaar in een laadtoestand tussen 40 % en 60 % (2 groen brandende leds) op te slaan.

- Heggenschaar uitschakelen en activeringssleutel lostrekken.
- Mesbeschermer zo over de mesbalk schuiven dat deze de messen volledig bedekt.
- De heggenschaar zo opslaan dat aan de volgende voorwaarden wordt voldaan:
  - De heggenschaar bevindt zich buiten het bereik van kinderen.
  - De heggenschaar is schoon en droog.
  - De heggenschaar bevindt zich in een gesloten ruimte.
  - De heggenschaar is losgekoppeld van de laadkabel.
  - De heggenschaar staat bloot aan temperaturen tussen de 0 °C en + 50 °C.

13.2 Laadkabel opslaan

- De netsteker uit de contactdoos trekken.
- De laadkabel zo opslaan dat aan de volgende voorwaarden wordt voldaan:
  - De laadkabel bevindt zich buiten het bereik van kinderen.
  - De laadkabel is schoon en droog.
  - De laadkabel bevindt zich in een gesloten ruimte.
  - De laadkabel is losgekoppeld van de heggenschaar.
  - De laadkabel staat bloot aan temperaturen tussen de 0 °C en + 40 °C.

14 Reinigen

14.1 Heggenschaar reinigen

- Heggenschaar uitschakelen en activeringssleutel lostrekken.
- Heggenschaar met een vochtige doek of STIHL harsoplosmiddel reinigen.

14.2 Messen schoonmaken

- Heggenschaar uitschakelen en activeringssleutel lostrekken.
- De messen aan beide zijden inspuiten met STIHL harsoplosmiddel.
- Activeringssleutel aanbrengen.
- Heggenschaar 5 seconden inschakelen.
  De messen bewegen. Het STIHL harsoplosmiddel verdeelt zich gelijkmatig.

14.3 Laadkabel schoonmaken

- De netsteker uit de contactdoos trekken.
- Laadsteker uit de laadbus trekken.
- Laadkabel met een vochtige doek schoonmaken.

15 Onderhoud

15.1 Onderhoudsintervallen

Onderhoudsintervallen zijn afhankelijk van de omgevings- en werkomstandigheden. STIHL adviseert de volgende onderhoudsintervallen:

Elke 25 bedrijfsuren

- Messen schoonmaken.
- Messen aanscherpen/slijpen.

Jaarlijks

- Heggenschaar door een STIHL dealer laten controleren.

15.2 Messen slijpen

STIHL adviseert, de messen door een STIHL dealer te laten aanscherpen/slijpen.

WAARSCHUWING

De zaagtanden van de messen zijn scherp. De gebruiker kan zich verwonden.

- Werkhandschoenen van een slijtvast materiaal dragen.

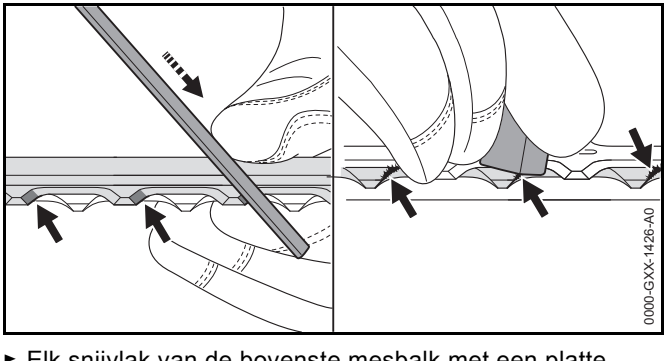

- Elk snijvlak van de bovenste mesbalk met een platte STIHL vijl met een voorwaartse beweging aanscherpen. Daarbij de aanscherphoek aanhouden, 📖 18.2.
- Heggenschaar omdraaien.

- De resterende snijvlakken aanscherpen.
- Op elk snijvlak de bramen vanaf de onderzijde verwijderen.
- Heggenschaar omdraaien.
- Bramen op resterende snijvlakken verwijderen.
- Het tijdens het vijlen vrijkomende stof met een vochtige doek wegnemen.
- De messen aan beide zijden inspuiten met STIHL harsoplosmiddel.
- Heggenschaar 5 seconden inschakelen.
  De messen bewegen. Het STIHL harsoplosmiddel verdeelt zich gelijkmatig.
- Als er onduidelijkheden zijn: contact opnemen met een STIHL dealer.

16 Repareren

16.1 Heggenschaar en laadkabel repareren

De gebruiker kan de heggenschaar, messen en de laadkabel niet zelf repareren.

- Als de heggenschaar of de messen beschadigd zijn: de heggenschaar niet gebruiken en contact opnemen met een STIHL dealer.
- Als de laadkabel defect of beschadigd is: laadkabel vervangen.

17 Storingen opheffen

17.1 Storingen in de heggenschaar of de laadkabel opheffen

Storing	Leds op de heggenschaar	Oorzaak	Remedie
De heggenschaar loopt bij het inschakelen niet aan.	1 led knippert groen.	De laadtoestand van de heggenschaar is te laag.	► Heggenschaar laden.
	3 leds branden rood.	De heggenschaar is te warm.	► Activeringssleutel lostrekken. ► De heggenschaar laten afkoelen.
	3 leds knipperen rood.	Er is een elektrische storing.	► Activeringssleutel lostrekken. ► Heggenschaar niet gebruiken en contact opnemen met een STIHL dealer.
		De mesbalk/messen loopt/lopen zwaar.	► De messen aan beide zijden inspuiten met STIHL harsoplosmiddel. ► Als er nog steeds 3 leds rood knipperen: de heggenschaar niet gebruiken en contact opnemen met een STIHL dealer.
		De heggenschaar is vochtig.	► De heggenschaar laten drogen.
De heggenschaar schakelt tijdens het gebruik uit.	3 leds branden rood.	De heggenschaar is te warm.	► Activeringssleutel lostrekken. ► De heggenschaar laten afkoelen.
		Er is een elektrische storing.	► Heggenschaar uitschakelen en na 5 seconden opnieuw inschakelen.
		De mesbalk/messen loopt/lopen zwaar.	► De messen aan beide zijden inspuiten met STIHL harsoplosmiddel.
De werktijd van de heggenschaar is te kort.		De heggenschaar is niet volledig geladen.	► Heggenschaar volledig laden.

Storing	Leds op de heggenschaar	Oorzaak	Remedie
		De levensduur van de heggenschaar is overschreden.	► Heggenschaar vervangen.
De heggenschaar wordt niet opgeladen.	3 leds branden rood.	De heggenschaar is te warm.	► Activeringssleutel lostrekken. ► De heggenschaar laten afkoelen.
		In de heggenschaar of in de laadkabel zit een storing.	► Activeringssleutel lostrekken. ► Contact opnemen met een STIHL dealer.

18 Technische gegevens

18.1 Heggenschaar STIHL HSA 45

- Gewicht met messen/mesbalk: 2,4 kg
- Accutechnologie: lithium-ionen
- Spanning: 18 V
- Capaciteit in Ah: zie typeplaatje
- Aantal ampère-uren in Wh: zie typeplaatje
- Toelaatbaar temperatuurbereik voor gebruik en opslag: - 0 °C tot + 50 °C

Als bij hogere temperaturen dan + 30 °C met de heggenschaar wordt gewerkt, kan de looptijd van de accu zijn verkort en het vermogen van de heggenschaar zijn afgenomen.

De werktijd staat onder www.stihl.com/battery-life weergegeven.

18.2 Messen/mesbalk

- Tandsteek: 24,1 mm
- Snoeilengte: 500 mm
- Aanscherphoek: 32°

18.3 Laadkabel STIHL LK 45

- Netspanning: 100-240 V, 50-60 Hz
- Nominaal vermogen: 14,6 W
- Laadstroom: 0,65 A
- Toelaatbaar temperatuurbereik voor gebruik en opslag: 0 °C tot + 40 °C

De laadtijden zijn onder www.stihl.com/charging-times weergegeven.

18.4 Geluids- en trillingswaarden

De K-waarde voor het geluiddrukniveau bedraagt 2 dB(A). De K-waarde voor het geluidvermogensniveau bedraagt 2 dB(A). De K-waarde voor de trillingswaarden bedraagt 2 m/s².

STIHL adviseert een gehoorbeschermer te dragen.

- Geluiddrukniveau L_{pA} gemeten volgens EN 60745-2-15: 54 dB(A).
- Geluidvermogensniveau L_{wA} gemeten volgens EN 60745-2-15: 77 dB(A).

- Trillingswaarde a_{hv} gemeten volgens EN 60745-2-15
  - Bedieningshandgreep: 1,5 m/s². De K-waarde voor de trillingswaarde bedraagt 1,5 m/s².
  - Beugelhandgreep: 1,4 m/s².

De gegeven trillingswaarden zijn volgens een genormeerde testprocedure gemeten en kunnen worden geraadpleegd voor de vergelijking van elektrische apparaten. De werkelijk optredende trillingswaarden kunnen afwijken van de vermelde gegevens, afhankelijk van het gebruik. De opgegeven trillingswaarden kunnen worden gebruikt voor een eerste inschatting van de trillingsbelasting. De werkelijke trillingsbelasting moet worden geschat. Hierbij kan ook rekening worden gehouden met de tijden waarin het elektrische apparaat is uitgeschakeld en die waarin dit weliswaar is ingeschakeld, maar zonder belasting draait.

Informatie m.b.t. de arbo-wetgeving voor wat betreft trillingen 2002/44/EG staat onder www.stihl.com/vib weergegeven.

18.5 REACH

REACH staat voor een EG voorschrift voor de registratie, classificatie en vrijgave van chemicaliën.

Informatie met betrekking tot het voldoen aan het REACH-voorschrift is onder www.stihl.com/reach weergegeven.

19 Onderdelen en toebehoren

19.1 Onderdelen en toebehoren

Deze symbolen kenmerken de originele STIHL onderdelen en het originele STIHL toebehoren.

STIHL adviseert alleen originele STIHL onderdelen en origineel STIHL toebehoren te gebruiken.

Originele STIHL onderdelen en origineel STIHL toebehoren zijn leverbaar via de STIHL dealer.

20 Milieuverantwoord afvoeren

20.1 Heggenschaar en laadkabel milieuvriendelijk afvoeren

De heggenschaar is voorzien van een ingebouwde accu, die apart moet worden afgevoerd (tot schroot worden verwerkt).

- Heggenschaar door een STIHL dealer milieuvriendelijk laten afvoeren.
  De STIHL dealer voert de ingebouwde accu gescheiden van de heggenschaar af.
- Laadkabel, toebehoren en verpakking volgens voorschrift en milieuvriendelijk afvoeren.

21 EU-conformiteitsverklaring

21.1 Heggenschaar STIHL HSA 45

ANDREAS STIHL AG & Co. KG
Badstraße 115
D-71336 Waiblingen
Duitsland

verklaart als enige verantwoordelijke, dat

- Constructie: accu-heggenschaar
- Fabrieksmerk: STIHL
- Type: STIHL HSA 45
- Serie-identificatie: 4511

voldoen aan de betreffende bepalingen van de richtlijnen 2011/65/EU, 2006/42/EG, 2014/30/EU en 2000/14/EG en in overeenstemming met de ten tijde van de productiedatum geldende versies van de volgende normen zijn ontwikkeld en geproduceerd: EN 55014-1, EN 55014-2, EN 60745-1 en EN 60745-2-15.

Toegepast conformiteitswaarderingsproces volgens richtlijn 2000/14/EG bijlage V.

Aangewezen instantie: Intertek House, Cleeve Road, Leatherhead, Surrey KT22 7SB, Groot-Brittannië

- Gemeten geluidvermogensniveau: 78 dB(A)
- Gegarandeerd geluidvermogensniveau: 81 dB(A)

De technische documentatie wordt bij de productgoedkeuring van ANDREAS STIHL AG & Co. KG bewaard.

Het productiejaar, het productieland en het machinenummer staan vermeld op de heggenschaar.

Waiblingen, 01-03-2017

ANDREAS STIHL AG & Co. KG

Bij volmacht

Thomas Elsner, Hoofd productmanagement en services

21.2 Laadkabel STIHL LK 45

Deze laadkabel werd in overeenstemming met de volgende richtlijnen geproduceerd en gedistribueerd: 2014/35/EU, 2014/30/EU en 2011/65/EU.

Het productiejaar, het productieland en het machinenummer staan vermeld op de laadkabel.

De complete EG-conformiteitsverklaring is bij de firma ANDREAS STIHL AG & Co. KG, Badstraße 115, 71336 Waiblingen, Duitsland verkrijgbaar.

22 Algemene veiligheidswaarschuwingen voor elektrische gereedschappen

22.1 Inleiding

In dit hoofdstuk staan de algemene veiligheidsinstructies volgens de norm EN/IEC 60745 voor handgeleide, door een elektromotor aangedreven gereedschappen.

STIHL moet deze teksten afdrukken.

De onder "Elektrische veiligheid" beschreven veiligheidsinstructies ter voorkoming van elektrische schokken gelden niet voor de STIHL accuproducten.

WAARSCHUWING

Lees alle veiligheidsinstructies, voorschriften, illustraties en technische gegevens, waarvan dit elektrische gereedschap is voorzien. Als de hierna volgende instructies niet worden opgevolgd, kan dit leiden tot elektrische schokken, brand en/of ernstig letsel. **Bewaar alle veiligheidsaanwijzingen en voorschriften voor toekomstig gebruik.**

Het in de veiligheidsaanwijzingen gebruikte begrip 'elektrisch gereedschap' heeft betrekking op elektrisch gereedschap voor aansluiting op het lichtnet (met netkabel) of op elektrisch gereedschap dat als energiebron een accu heeft (zonder netkabel).

22.2 Veiligheid op de werkplek

a) **Houd uw werkomgeving schoon en goed verlicht.** Een rommelig of onverlicht werkgebied kan leiden tot ongevallen.

b) **Niet met elektrisch gereedschap werken in een omgeving waar explosiegevaar bestaat en waarin zich brandbare vloeistoffen, gassen of stoffen bevinden.** Elektrisch gereedschap genereert vonken die stof of dampen tot ontsteking kunnen brengen.

c) **Kinderen en andere personen tijdens het werken met elektrisch gereedschap op afstand houden.** Als de aandacht wordt afgeleid, kunt u de controle over het apparaat verliezen.

22.3 Elektrische veiligheid

a) **De aansluitsteker van het elektrische gereedschap moet in de contactdoos passen. Aan de steker mogen op geen enkele wijze wijzigingen worden aangebracht. Gebruik geen verloopstekers in combinatie met geaard elektrisch gereedschap.** Ongewijzigde stekers en passende contactdozen beperken het risico op een elektrische schok.

b) **Voorkom lichaamscontact met geaarde oppervlakken, zoals bijvoorbeeld buizen, verwarmingen, fornuizen en koelkasten.** Er is een hoger risico op een elektrische schok wanneer uw lichaam geaard is.

c) **Elektrisch gereedschap beschermen tegen regen of vocht.** Het binnendringen van water/vocht in elektrisch gereedschap verhoogt de kans op een elektrische schok.

d) **De kabel niet voor andere doeleinden gebruiken, bijv. om het elektrische gereedschap te dragen, op te hangen of om de steker uit de contactdoos te trekken. De kabel uit de buurt houden van hittebronnen, olie, scherpe randen of bewegende delen van het apparaat.** Beschadigde of in de war geraakte kabels verhogen de kans op een elektrische schok.

e) **Bij het in de open lucht werken met elektrisch gereedschap, alleen verlengkabels gebruiken die geschikt zijn voor gebruik buitenshuis.** Het gebruik van voor buiten geschikte verlengkabels beperkt het risico op een elektrische schok.

f) **Als werken met elektrisch gereedschap in een vochtige omgeving onvermijdelijk is, maak dan gebruik van een aardlekschakelaar.** Het gebruik van een aardlekschakelaar verkleint de kans op een elektrische schok.

22.4 Veiligheid van personen

a) **Wees alert, let goed op wat u doet en ga met overleg te werk bij het werken met elektrisch gereedschap. Gebruik geen elektrisch gereedschap als u moe of onder de invloed van drugs, alcohol of medicijnen bent.** Eén moment van onoplettendheid bij het gebruik van het elektrische gereedschap kan leiden tot ernstig letsel.

b) **Draag persoonlijke beschermende uitrusting en altijd een veiligheidsbril.** Draag altijd een veiligheidsbril. Het dragen van persoonlijke beschermende uitrusting zoals een stofmasker, werkschoenen met stroeve zool, een veiligheidshelm of gehoorbescherming, afhankelijk van de aard en het gebruik van het elektrische gereedschap, vermindert de kans op letsel.

c) **Voorkom het per ongeluk inschakelen. Controleer of het elektrische gereedschap is uitgeschakeld voordat de steker in de contactdoos wordt gestoken en/of de accu wordt aangesloten, het gereedschap wordt opgepakt of gedragen.** Als bij het dragen van het elektrische gereedschap uw vinger op de schakelaar ligt of als het gereedschap ingeschakeld op het lichtnet wordt aangesloten, kan dit leiden tot ongevallen.

d) **Afstelgereedschap of schroefsleutels verwijderen voordat het elektrische gereedschap wordt ingeschakeld.** Afstelgereedschap of een sleutel dat/die in een draaiend deel van het apparaat zit kan leiden tot letsel.

e) **Voorkom een onnatuurlijke lichaamshouding. Zorg voor een stabiele houding en bewaar altijd het evenwicht.** Hierdoor kan het elektrische gereedschap in onverwachte situaties beter onder controle worden gehouden.

f) **Geschikte kleding dragen. Geen loshangende kleding of sieraden dragen. Haren en kleding uit de buurt van bewegende delen houden.** Loshangende kleding, sieraden of lange haren kunnen blijven haken aan bewegende delen.

g) **Als er een installatie voor het afzuigen of opvangen van stof kan worden gemonteerd, moet deze worden aangesloten en correct worden gebruikt.** Het gebruik van een stofafzuiginrichting beperkt het gevaar door stof.

h) **Wees alert, voorkom een vals gevoel van veiligheid en lap de veiligheidsregels voor elektrisch gereedschap niet aan uw laars, ook als u na veelvuldig gebruik volledig vertrouwd bent met elektrisch gereedschap.** Achteloos handelen kan binnen een fractie van een seconde tot zwaar letsel leiden.

22.5 Gebruik en behandeling van het elektrisch gereedschap

a) **Het apparaat niet overbelasten. Gebruik voor uw werkzaamheden het daarvoor bestemde elektrische gereedschap.** Met het passende elektrische gereedschap werkt u beter en veiliger binnen het aangegeven capaciteitsbereik.

b) **Geen elektrisch gereedschap gebruiken waarvan de schakelaar defect is.** Elektrisch gereedschap dat niet meer kan worden in- of uitgeschakeld, is gevaarlijk en moet worden gerepareerd.

c) **Trek de steker uit de contactdoos en/of verwijder de uitneembare accu alvorens afstelwerkzaamheden uit te voeren, toebehoren te vervangen of het apparaat op te bergen.** Deze voorzorgsmaatregel voorkomt het onbedoeld aanlopen van het elektrische gereedschap.

d) **Niet-gebruikt elektrisch gereedschap buiten het bereik van kinderen opbergen. Elektrisch gereedschap niet laten gebruiken door personen die er niet mee vertrouwd zijn of die de instructies niet hebben gelezen.** Elektrisch gereedschap is gevaarlijk als dit door onervaren personen wordt gebruikt.

e) **Elektrisch gereedschap en toebehoren zorgvuldig onderhouden. Controleer of de bewegende delen correct functioneren en dat deze niet klemmen, gebroken of beschadigd zijn omdat hierdoor de werking van het elektrische gereedschap nadelig wordt beïnvloed. Beschadigde onderdelen voor het gebruik van het elektrische apparaat laten repareren.** Vele ongevallen zijn te wijten aan slecht onderhouden elektrisch gereedschap.

f) **De messen scherp en schoon houden.** Zorgvuldig geslepen messen met scherpe snijkanten klemmen minder snel en zijn gemakkelijker te hanteren.

g) **Elektrisch gereedschap, toebehoren, wisselgereedschappen enz. volgens deze instructies gebruiken. Hierbij op de arbeidsomstandigheden en de uit te voeren werkzaamheden letten.** Het gebruik van elektrisch gereedschap voor andere dan de bedoelde toepassingen kan tot gevaarlijke situaties leiden.

h) **Houd de handgrepen en handgreepvlakken, schoon en olie- en vetvrij.** Gladde handgrepen en handgreepvlakken staan een veilige bediening en controle over het elektrische gereedschap in onvoorziene situaties in de weg.

22.6 Gebruik en behandeling van het accugereedschap

a) **Laad de accu’s alleen met acculaders die door de fabrikant worden geadviseerd.** Met een acculader die geschikt is voor een bepaald type accu is er kans op brandgevaar als deze wordt gebruikt voor een ander type accu.

b) **Gebruik alleen de daarvoor bedoelde accu’s in de elektrische gereedschappen.** Het gebruik van andere accu’s kan leiden tot letsel en brandgevaar.

c) **De niet-gebruikte accu uit de buurt houden van paperclips, munten, sleutels, spijkers, schroeven of andere kleine metalen voorwerpen waarmee de contacten kunnen worden overbrugd.** Kortsluiting tussen de accucontacten kan leiden tot brandwonden of brand.

d) **Bij verkeerd gebruik kan accuvloeistof uit de accu weglekken. Contact hiermee voorkomen. Bij toevallig contact, met water afspoelen. Als de accuvloeistof in de ogen komt bovendien een arts raadplegen.** Weglekkende accuvloeistof kan leiden tot huidirritaties of brandwonden.

e) **Gebruik geen beschadigde accu's of accu's waaraan wijzigingen zijn aangebracht.** Beschadigde of gewijzigde accu's kunnen zich onvoorspelbaar gedragen en leiden tot kans op explosie of letsel.

f) **Stel een accu niet bloot aan vuur of hoge temperaturen.** Vuur of temperaturen boven de 130 °C (265 °F) kunnen leiden tot explosies.

g) **Volg alle instructies met betrekking tot het laden op en laad de accu of het accugereedschap nooit op buiten het in de handleiding genoemde temperatuurbereik.** Verkeerd laden of laden buiten het vrijgegeven temperatuurbereik kan de accu beschadigen en kans op brand verhogen.

22.7 Service

a) **Laat elektrisch gereedschap alleen repareren door gekwalificeerd en vakkundig personeel en alleen met originele vervangingsonderdelen.** Daarmee wordt gewaarborgd dat de veiligheid van het elektrische apparaat behouden blijft.

b) **Voer geen onderhoudswerkzaamheden uit aan beschadigde accu's.** Al het onderhoud aan accu's mag alleen door de fabrikant of een hiertoe gemachtigd bedrijf worden uitgevoerd.

22.8 Veiligheidsinstructies voor heggenscharen

– **De messen weghouden van het lichaam. Bij bewegende messen niet proberen afgeknipte takjes te verwijderen of nog af te knippen takjes vast te houden. Ingeklemde**

takjes alleen bij een uitgeschakeld apparaat verwijderen. Eén moment van onachtzaamheid bij gebruik van de heggenschaar kan leiden tot ernstig letsel.

– **De heggenschaar aan de handgreep dragen bij stilstaande messen. Bij vervoer of opslag van de heggenschaar altijd de beschermer aanbrengen.** Zorgvuldig omgaan met het apparaat voorkomt de kans op letsel door de messen.

– **Houd het elektrische gereedschap vast bij de geïsoleerde handgrepen, omdat de messen contact kunnen maken met niet zichtbare elektrische kabels.** Het contact van de messen met een onder spanning staande kabel kan de metalen delen van het apparaat onder spanning zetten en leiden tot een elektrische schok.

0458-717-9621-A

INT1

D GB F I NL

www.stihl.com

0458-717-9621-A